GE VERNOVA

# B30

## Zabezpieczenie szyn zbiorczych

## Instrukcja obsługi

Wersja Firmware: 8.2x

Kod publikacji: 1601-0109-AL3

E83849

LISTED
IND.CONT. EQ.
52TL

Copyright © 2025 GE Vernova. Wszelkie prawa zastrzeżone.

Instrukcji obsługi zabezpieczenia odległościowego dla wersji 8.2x.

B30, FlexLogic, FlexElement, FlexCurve, FlexAnalog, FlexInteger, FlexState, EnerVista, CyberSentry, HardFiber, Universal Relay, Multilin i GE Vernova są znakami towarowymi lub zastrzeżonymi znakami towarowymi GE Vernova.

Treść niniejszej instrukcji jest własnością GE Vernova. Niniejsza dokumentacja jest dostarczana na licencji i nie może być powielana w całości ani w części bez zgody GE Vernova. Treść niniejszej instrukcji służy do celów informacyjnych i może ulec zmianie bez wcześniejszego powiadomienia.

Kod publikacji GE: 1601-0109-AL3 (Lipiec 2025)

# Zabezpieczenie szyn zbiorczych B30

# Spis treści


1 WPROWADZENIE
1.1 Definicje i symbole bezpieczeństwa ... 1-1
1.1.1 Ostrzeżenia ogólne ... 1-1
1.2 Pomoc techniczna ... 1-2

2 OPIS URZĄDZENIA
2.1 Informacje ogólne ... 2-1
2.2 Bezpieczeństwo ... 2-6
2.3 Modele urządzenia - kody zamówieniowe ... 2-10
2.3.1 Ilość obsługiwanych pól ... 2-11
2.3.2 Kody dla urządzeń ze standardowymi kartami pomiarowymi ... 2-12
2.3.3 Kody dla urządzeń z szyną procesową ... 2-15
2.3.4 Moduły zamienne ... 2-19
2.4 Przetwarzanie sygnałów ... 2-22
2.4.1 Informacje ogólne ... 2-22
2.5 Dane techniczne urządzenia ... 2-24
2.5.1 Funkcje zabezpieczeniowe ... 2-24
2.5.2 Elementy programowalne ... 2-29
2.5.3 Monitoring ... 2-30
2.5.4 Pomiary ... 2-31
2.5.5 Wejścia ... 2-32
2.5.6 Zasilanie ... 2-33
2.5.7 Wyjścia ... 2-34
2.5.8 Protokoły komunikacyjne ... 2-36
2.5.9 Dedykowana komunikacja pomiędzy urządzeniami Multilin UR ... 2-37
2.5.10 Cyberbezpieczeństwo - CyberSentry ... 2-39
2.5.11 Panel graficzny ... 2-39
2.5.12 Warunki środowiskowe ... 2-39
2.5.13 Testy typu ... 2-41
2.5.14 Testy produktu ... 2-42
2.5.15 Atesty ... 2-42
2.5.16 Konserwacja ... 2-42

3 INSTALACJA
3.1 Inspekcja wizualna ... 3-1
3.2 Wymiary urządzenia ... 3-2
3.2.1 Jednostki do montażu poziomego ... 3-2

3.2.2 Jednostki do montażu pionowego ... 3-6
3.2.3 Układ zacisków ... 3-10
3.3 Podłączenia przewodów ... 3-13
3.3.1 Typowy schemat podłączenia ... 3-13
3.3.2 Wytrzymałość dielektryczna ... 3-15
3.3.3 Zasilanie ... 3-15
3.3.4 Pomiary analogowe prądu i napięcia (PP i PN) ... 3-17
3.3.5 Moduł HardFiber Brick ... 3-18
3.3.6 Wejścia i wyjścia fizyczne ... 3-19
3.3.7 Wejścia i wyjścia przetwornikowe ... 3-32
3.3.8 Port RS232 ... 3-34
3.3.9 Porty komunikacyjne (RS485 i Ethernet) ... 3-35
3.3.10 IRIG-B ... 3-38
3.4 Wymiana informacji pomiędzy urządzeniami Multilin UR ... 3-39
3.4.1 Informacje ogólne ... 3-39
3.4.2 Połączenie światłowodowe - nadajniki LED i ELED ... 3-42
3.4.3 Połączenie światłowodowe - nadajniki Laser ... 3-42
3.4.4 Interfejs G.703 ... 3-43
3.4.5 Interfejs RS422 ... 3-47
3.4.6 Dwukanałowy interfejs RS422 z dwoma zegarami ... 3-49
3.4.7 Karty mieszane - RS422 + połączenie światłowodowe ... 3-50
3.4.8 Interfejs IEEE C37.94 ... 3-50
3.4.9 Interfejs C37.94SM ... 3-53
3.5 Załączenie/Blokowanie działania urządzenia ... 3-56
3.6 Instalacja oprogramowania EnerVista UR Setup ... 3-57
3.6.1 Komunikacja z oprogramowaniem ... 3-57
3.6.2 Wymagania sprzętowe i systemowe ... 3-58
3.6.3 Instalacja oprogramowania ... 3-59
3.7 Dodawanie urządzenia do systemu EnerVista UR Setup ... 3-61
3.7.1 Konfiguracja adresu IP w urządzeniu ... 3-61
3.7.2 Konfiguracja połączenia szeregowego ... 3-67
3.7.3 Konfiguracja połączenia Ethernet ... 3-69
3.7.4 Konfiguracja połączenia modemowego ... 3-70
3.7.5 Automatyczne wykrywanie urządzeń w sieci ... 3-71
3.8 Komunikacja B30 z Enervista UR Setup ... 3-72
3.8.1 Informacje ogólne ... 3-72
3.8.2 Szybkie połączenie poprzez port RS232 ... 3-73
3.8.3 Szybkie połączenie poprzez port USB ... 3-74
3.8.4 Szybkie połączenie poprzez port Ethernet ... 3-74
3.9 Konfiguracja cyberbezpieczeństwa i zarządzanie hasłami ... 3-75
3.10 Import nastaw urządzenia ... 3-76
3.10.1 Import nastaw z pliku XML ... 3-76
3.10.2 Import nastaw z pliku .CID, .IID oraz .URS ... 3-80
3.11 Połączenie z gateway GE D400 ... 3-81
3.11.1 Pliki rejestratora zakłóceń ... 3-81
3.11.2 Pliki rejestratora zdarzeń ... 3-81
3.11.3 Rejestratory fabryczne urządzenia ... 3-81
3.11.4 Pliki nastaw ... 3-82

4 INTERFEJS
4.1 EnerVista UR Setup ... 4-1
4.1.1 Wprowadzenie ... 4-1
4.1.2 Pliki nastaw ... 4-1
4.1.3 Rejestracje ... 4-2
4.1.4 Obsługa plików ... 4-3
4.1.5 Główne okno oprogramowania ... 4-3

4.1.6 Przegląd funkcji ... 4-5
4.1.7 Szablony plików nastaw ... 4-6
4.1.8 Blokada zmian w logice programowalnej ... 4-10
4.1.9 Śledzenie zmian w plikach nastaw ... 4-13
4.2 Panel przedni ... 4-16
4.2.1 Rodzaje paneli przednich ... 4-16
4.2.2 Rodzaje wyświetlaczy ... 4-18
4.2.3 Przyciski nawigacyjne ... 4-39
4.2.4 Diody LED ... 4-41
4.2.5 Opisy diod LED ... 4-45
4.2.6 Nawigacja po MENU urządzenia ... 4-52
4.2.7 Zmiana nastaw ... 4-54
4.2.8 Podgląd aktualnych stanów i pomiarów ... 4-59
4.2.9 Sterowanie wyłącznikiem ... 4-60
4.2.10 Zmiana haseł ... 4-61
4.2.11 Wprowadzenie nieprawidłowego hasła ... 4-62
4.3 Schematy logiczne w instrukcji obsługi ... 4-62
4.4 Konfiguracja logiki w edytorze graficznym ... 4-64
4.4.1 Zasady ogólne ... 4-66
4.4.2 Przesyłanie plików z i do urządzenia ... 4-76
4.4.3 Monitorowanie logiki ... 4-77
4.4.4 Panel przedni - raport ... 4-78
4.4.5 Skrócony raport konfiguracji ... 4-79
4.4.6 Preferencje ... 4-79
4.4.7 Paski narzędzi ... 4-82

5 USTAWIENIA
5.1 Układ MENU ... 5-1
5.2 Informacje ogólne ... 5-4
5.2.1 Filozofia programowania funkcji ... 5-4
5.2.2 Źródła wirtualne (pomiarowe) ... 5-6
5.3 Nastawy ogólne ... 5-8
5.3.1 Bezpieczeństwo ... 5-8
5.3.2 Parametry wyświetlania ... 5-27
5.3.3 Panel przedni ... 5-28
5.3.4 Czyszczenie rejestrów ... 5-41
5.3.5 Komunikacja ... 5-41
5.3.6 Odczyt rejestrów Modbus ... 5-116
5.3.7 Synchronizacja czasu ... 5-116
5.3.8 Raport zwarcia ... 5-122
5.3.9 Rejestrator zakłóceń ... 5-123
5.3.10 Rejestrator wartości analogowych ... 5-125
5.3.11 Pomiary n-minutowe ... 5-126
5.3.12 Diody LED ... 5-128
5.3.13 Kontrola stanu urządzenia ... 5-132
5.3.14 Przyciski sterownicze ... 5-133
5.3.15 Przyciski programowalne ... 5-134
5.3.16 Stany Flex ... 5-139
5.3.17 Ekrany użytkownika ... 5-140
5.3.18 Wejścia/wyjścia typu Direct ... 5-142
5.3.19 Telezabezpieczenie ... 5-148
5.3.20 Instalacja ... 5-149
5.4 HardFiber Brick ... 5-149
5.4.1 Konfiguracja ... 5-149
5.5 Obiekt ... 5-150
5.5.1 Przekładniki ... 5-150

5.5.2 System elektroenergetyczny ... 5-152
5.5.3 Źródła wirtualne (pomiarowe) ... 5-153
5.5.4 Wyłączniki ... 5-157
5.5.5 Łączniki ... 5-165
5.5.6 Stan wyłącznika ... 5-172
5.5.7 Charakterystyki programowalne ... 5-173
5.5.8 Szyny ... 5-180
5.5.9 Konfiguracja układu ZS ... 5-181
5.5.10 Odłączniki - Bus replica ... 5-186
5.6 Szyna procesowa ... 5-189
5.6.1 Parallel Redundancy Protocol (PRP) ... 5-190
5.6.2 High-availability seamless redundancy (HSR) ... 5-191
5.6.3 Ogólne ... 5-193
5.6.4 PTP dla szyny procesowej ... 5-195
5.6.5 Konfiguracja Sampled Values ... 5-198
5.7 Logika FlexLogic ... 5-212
5.7.1 Lista sygnałów logicznych ... 5-212
5.7.2 Ogólne zasady konfiguracji logiki ... 5-226
5.7.3 Sprawdzanie i kompilacja logiki ... 5-227
5.7.4 Przykłady ... 5-227
5.7.5 Edytor równań FlexLogic ... 5-232
5.7.6 Timery ... 5-232
5.7.7 FlexElements ... 5-232
5.7.8 Przerzutniki z pamięcią nieulotną ... 5-236
5.8 Zabezpieczenia ... 5-237
5.8.1 Wprowadzenie ... 5-237
5.8.2 Poruszanie się po Menu ... 5-238
5.8.3 Zabezpieczenie różnicowe szyn - 87B ... 5-238
5.8.4 Elementy prądowe ... 5-243
5.8.5 Zabezpieczenie ziemnozwarciowe (I0 obliczone) - 50N/51N/67N ... 5-257
5.8.6 Zabezpieczenie ziemnozwarciowe (I0 zmierzone) - 50G/51G ... 5-266
5.8.7 LRW - 50BF ... 5-269
5.8.8 Elementy prądowe ... 5-279
5.8.9 Napięciowe ... 5-282
5.9 Sterowanie i nadzór ... 5-293
5.9.1 Wprowadzenie ... 5-293
5.9.2 Szyna zbiorcza ... 5-293
5.9.3 Przełączanie grupy nastaw ... 5-295
5.9.4 Przełączniki programowalne ... 5-297
5.9.5 Podczęstotliwościowe f< - 81U ... 5-304
5.9.6 Kontrola synchronizmu - 25 ... 5-305
5.9.7 SPZ 3F - 79 ... 5-311
5.9.8 Elementy cyfrowe ... 5-317
5.9.9 Liczniki cyfrowe ... 5-320
5.9.10 Nadzór i monitoring ... 5-322
5.10 Wejścia/Wyjścia ... 5-340
5.10.1 Wejścia fizyczne ... 5-340
5.10.2 Wejścia wirtualne (komendy) ... 5-342
5.10.3 Wyjścia fizyczne ... 5-342
5.10.4 Wyjścia wirtualne (logiczne) ... 5-346
5.10.5 Kasowanie ... 5-346
5.10.6 Wejścia i wyjścia typu Direct (komunikacja pomiędzy UR) ... 5-347
5.10.7 Telezabezpieczenie ... 5-351
5.11 Przetworniki ... 5-352
5.11.1 Wejścia DCmA ... 5-352
5.11.2 Wejścia RTD ... 5-353

5.11.3 Wyjścia DCmA ..... 5-355
5.12 Testowanie ..... 5-358
5.12.1 Tryb działania urządzenia ..... 5-358
5.12.2 Test wejść fizycznych ..... 5-361
5.12.3 Test wyjść fizycznych ..... 5-362
5.13 Symulacja IEC61850 ..... 5-362
5.13.1 Subskrypcja ..... 5-363
5.13.2 Publikacja ..... 5-364

6 STANY I POMIARY
6.1 Poruszanie się po menu ..... 6-1
6.2 Panel przedni ..... 6-3
6.2.1 Panel podstawowy i 2. generacji ..... 6-3
6.2.2 Panel graficzny ..... 6-4
6.3 Stany ..... 6-5
6.3.1 IED ..... 6-5
6.3.2 Wejścia fizyczne ..... 6-5
6.3.3 Wejścia wirtualne (komendy) ..... 6-5
6.3.4 Wejścia GOOSE (binarne) ..... 6-5
6.3.5 Wejścia GOOSE (DPS) ..... 6-6
6.3.6 Wejścia - Telezabezpieczenie ..... 6-6
6.3.7 Wyjścia fizyczne ..... 6-6
6.3.8 Wyjścia wirtualne (logiczne) ..... 6-7
6.3.9 SPZ ..... 6-7
6.3.10 Status RxGOOSE (bloku GOOSE) ..... 6-7
6.3.11 Statystyki RxGOOSE (bloku GOOSE) ..... 6-7
6.3.12 Liczniki cyfrowe ..... 6-8
6.3.13 Stany wyłącznika ..... 6-8
6.3.14 Przełączniki programowalne ..... 6-8
6.3.15 Stany Flex ..... 6-9
6.3.16 Ethernet ..... 6-9
6.3.17 Synchronizacja czasu ..... 6-9
6.3.18 Wejścia typu Direct ..... 6-10
6.3.19 Stan urządzeń Direct ..... 6-10
6.3.20 Status protokołu EGD ..... 6-11
6.3.21 Testy kanałów - Telezabezpieczenie ..... 6-11
6.3.22 Wolne połączenia komunikacyjne ..... 6-12
6.3.23 Parallel Redundancy Protocol (PRP) ..... 6-12
6.3.24 Status TxGOOSE ..... 6-13
6.3.25 Protokół ..... 6-13
6.4 Pomiary ..... 6-13
6.4.1 Konwencja prezentacji pomiarów ..... 6-13
6.4.2 Zabezpieczenie szyn zbiorczych ..... 6-17
6.4.3 Źródło (prądy, napięcia, moce, częstotliwość, energia, harmoniczne) ..... 6-17
6.4.4 Kontrola synchronizmu 25 ..... 6-22
6.4.5 Śledzenie częstotliwości ..... 6-22
6.4.6 FlexElements ..... 6-23
6.4.7 Wejścia analogowe GOOSE ..... 6-23
6.4.8 Przetworniki ..... 6-24
6.5 HardFiber ..... 6-24
6.5.1 Brick ..... 6-24
6.6 Szyna procesowa ..... 6-24
6.6.1 Porty komunikacyjne ..... 6-24
6.6.2 Status RxSV ..... 6-25
6.6.3 Synchronizacja czasu ..... 6-26
6.6.4 PRP ..... 6-27

6.6.5 HSR ... 6-27
6.7 Rejestratory ... 6-28
6.7.1 Raporty zwarcia ... 6-28
6.7.2 Rejestrator zdarzeń ... 6-28
6.7.3 Rejestrator zakłóceń ... 6-30
6.7.4 Rejestrator wartości analogowych ... 6-30
6.7.5 Monitoring wyłącznika ... 6-31
6.8 Informacje o urządzeniu ... 6-32
6.8.1 Model ... 6-32
6.8.2 Firmware ... 6-32

7 POLECENIA I SYGNALIZACJA
7.1 Polecenia ... 7-1
7.1.1 Wejścia wirtualne ... 7-2
7.1.2 Wyczyść rejestracje ... 7-2
7.1.3 Ustaw datę i czas ... 7-3
7.1.4 Opcje serwisowe ... 7-3
7.1.5 Wylogowanie i bezpieczeństwo ... 7-4
7.2 Sygnalizacja (Alerty) ... 7-5
7.2.1 Informacje ogólne ... 7-5
7.2.2 Lista sygnałów alarmowych urządzenia ... 7-6

8 APLIKACJE
8.1 Informacje ogólne ... 8-1
8.1.1 Wprowadzenie ... 8-1
8.1.2 Przykładowy układ szyn zbiorczych ... 8-2
8.2 Strefy ZS oraz dynamiczny schemat synoptyczny układu stacji ... 8-3
8.2.1 Informacje ogólne ... 8-3
8.2.2 System I ... 8-3
8.2.3 System II ... 8-4
8.3 Punkty przegięcia charakterystyki stabilizacji ... 8-5
8.3.1 Informacje ogólne ... 8-5
8.3.2 High breakpoint - drugi punkt przegięcia ... 8-6
8.3.3 Low breakpoint - pierwszy punkt przegięcia ... 8-6
8.4 Nachylenia funkcji stabilizowanej oraz funkcja niestabilizowana ... 8-7
8.4.1 Informacje ogólne ... 8-7
8.4.2 Zwarcia zewnętrzne od strony C-1 ... 8-7
8.4.3 Zwarcia zewnętrzne od strony C-2 ... 8-9
8.4.4 Zwarcia zewnętrzne od strony C-3 ... 8-9
8.4.5 Zwarcia zewnętrzne od strony C-4 ... 8-9
8.4.6 Zwarcia zewnętrzne od strony C-5 ... 8-10
8.5 Ustawienia funkcji różnicowej ... 8-10
8.5.1 Zbiorcze zestawienia parametrów nastawczych ... 8-10
8.6 Rozszerzenie funkcjonalności urządzenia ... 8-11
8.6.1 Wykorzystanie funkcji przełączenia grup nastaw ... 8-11

9 ZASADA DZIAŁANIA
9.1 Wprowadzenie ... 9-1
9.1.1 Zabezpieczenie różnicowe szyn zbiorczych ... 9-1
9.2 Dynamic bus replica - schemat synoptyczny układu stacji ... 9-3
9.2.1 Mechanizm Dynamic bus replica ... 9-3
9.2.2 Dopasowanie przekładni ... 9-4
9.3 Zasada działania funkcji różnicowej ... 9-5
9.3.1 Charakterystyka stabilizacji ... 9-5
9.3.2 Prąd różnicowy i prąd stabilizacji ... 9-6
9.3.3 Zwiększona niezawodność i bezpieczeństwo ... 9-6

9.4 Detekcja zwarcia wewnętrznego ... 9-7
9.4.1 Kryterium działania funkcji ... 9-7
9.5 Detekcja nasycenia przekładników prądowych ... 9-9
9.5.1 Kryterium działania funkcji ... 9-9
9.6 Logika nadzoru i przykłady zwarcia wewnętrznego i zewnętrznego ... 9-10
9.6.1 Logika wyjściowa (nadzoru) ... 9-10
9.6.2 Przykład zwarcia wewnętrznego i zewnętrznego ... 9-11

10 EKSPLOATACJA
10.1 Monitoring ... 10-1
10.1.1 Sygnalizacja dla całej stacji ... 10-1
10.1.2 Sygnalizacja za pomocą Modbus Analyzer ... 10-1
10.2 Okresowa eksploatacja ... 10-2
10.2.1 Urządzenie pracujące ... 10-3
10.2.2 Urządzenie niepracujące ... 10-3
10.2.3 Kontrola podczas przerw nieplanowanych ... 10-3
10.3 Pobieranie plików (logi, rejestracje) ... 10-3
10.3.1 Rejestracje dotyczące cyberbezpieczeństwa ... 10-3
10.4 Konwersja pliku nastaw ... 10-5
10.5 Kopiowanie pliku nastaw do innego urządzenia ... 10-7
10.6 Eksport pliku nastaw do .XML ... 10-7
10.7 Porównywanie plików nastaw ... 10-8
10.7.1 Porównywanie z nastawami fabrycznymi ... 10-8
10.7.2 Porównywanie dwóch dowolnych plików nastaw ... 10-8
10.8 Kopia zapasowa i przywracanie nastaw ... 10-9
10.8.1 Kopia zapasowa (zapisywanie pliku na dysku) ... 10-9
10.8.2 Przywracanie (przesyłanie pliku do urządzenia) ... 10-11
10.9 Aktualizacja oprogramowania EnerVista UR Setup ... 10-13
10.10 Aktualizacja oprogramowania wewnętrznego urządzenia ... 10-15
10.11 Wymiana modułów ... 10-17
10.12 Bateria ... 10-19
10.12.1 Wymiana baterii ... 10-19
10.12.2 Gospodarka odpadami ... 10-20
10.13 Czyszczenie urządzenia i plików po deinstalacji oprogramowania ... 10-23
10.14 Naprawa ... 10-23
10.15 Przechowywanie ... 10-24
10.16 Gospodarka odpadami ... 10-24

A LISTA SYGNAŁÓW ANALOGOWYCH
A.1 Lista sygnałów ... A-1

B KONFIGURACJA SERWERA RADIUS
B.1 Konfiguracja ... B-1

C LINIA POLECEŃ
C.1 Komendy ... C-1

D POZOSTAŁE
D.1 Gwarancja ... D-1
D.2 Lista wersji firmware (historia zmian) ... D-1
D.3 Licencje Open Source ... D-3

LISTA SKRÓTÓW

## INDEKS

# Zabezpieczenie szyn zbiorczych B30

# Rozdział 1: WPROWADZENIE

W tym rozdziale przedstawiono informacje dotyczące bezpieczeństwa i pomocy technicznej.

## 1.1 Definicje i symbole bezpieczeństwa

Przed przystąpieniem do montażu lub obsługi urządzenia należy zapoznać się ze wszystkimi wskazówkami bezpieczeństwa w tym dokumencie, aby zapobiec obrażeniom, uszkodzeniom sprzętu lub przestojom.

W niniejszym dokumencie zastosowano następujące symbole bezpieczeństwa.

**ZAGROŻENIE** Wskazuje niebezpieczną sytuację, która, jeśli się jej nie uniknie, spowoduje śmierć lub poważne obrażenia.

**UWAGA!** Wskazuje niebezpieczną sytuację, która, jeśli się jej nie uniknie, może spowodować śmierć lub poważne obrażenia.

**OSTROŻNIE** Wskazuje niebezpieczną sytuację, która, jeśli się jej nie uniknie, może spowodować niewielkie lub umiarkowane obrażenia.

**INFO** Wskazuje działania niezwiązane z obrażeniami ciała.

### 1.1.1 Ostrzeżenia ogólne

Obowiązują następujące ogólne środki ostrożności i ostrzeżenia.

**ZAGROŻENIE** Upewnij się, że wszystkie połączenia są prawidłowe, aby uniknąć ryzyka porażenia i/lub pożaru, na przykład w wyniku podłączenia wyższego napięcia niż przewiduje to instrukcja obsługi.

Należy przestrzegać wymagań niniejszej instrukcji, w tym odpowiedniego rozmiaru i typu okablowania, momentu dokręcania zacisków, zastosowanego napięcia, prądu oraz odpowiedniej izolacji/odstępu obwodów wyższego napięcia od obwodów niższego napiecia w okablowaniu zewnętrznym.

Używaj urządzenia wyłącznie zgodnie z jego przeznaczeniem i zastosowaniem.

Ze względów bezpieczeństwa podczas obsługi i serwisu urządzenia upewnij się, że wszystkie uziemienia są nienaruszone.

1

Upewnij się, że napięcie zasilające doprowadzone do urządzenia jest zgodne z wartościami znamionowymi podanymi na tabliczce znamionowej przekaźnika. Nie podawaj prądu ani napięcia powyżej określonych limitów.
Urządzenie może obsługiwać wyłącznie wykwalifikowany personel. Personel ten musi być dokładnie zaznajomiony ze wszystkimi ostrzeżeniami dotyczącymi bezpieczeństwa zawartymi w niniejszej instrukcji oraz z obowiązującymi przepisami krajowymi, regionalnymi i zakładowymi w miejscu instalacji urządzenia.
Niebezpieczne napięcia mogą występować na zasilaczu i na połączeniach urządzenia z przekładnikami prądowymi, napięciowymi, zaciskami obwodów sterujących i testowych. Przed przystąpieniem do prac przy urządzeniu należy odizolować wszystkie źródła takich napięć.

Podczas otwierania obwodów wtórnych przekładników prądowych pod obciążeniem mogą występować niebezpieczne poziomy napięcia. Przed wykonaniem lub odłączeniem jakichkolwiek połączeń z zaciskami wejściowymi przekładnika prądowego (PP) urządzenia należy upewnić się, że obwody wtórne przekładnika prądowego są zwarte.

W przypadku testów z wykorzystaniem testerów obwodów wtórnych należy upewnić się, że żadne inne źródła napięć lub prądów nie są podłączone do takiego testera oraz że polecenia wyłączenia/załączenia wyłączników lub innego aparatu łączeniowego są odizolowane, chyba że jest to wymagane i dokładnie określone przez odpowiednie procedury.

Gdy urządzenie jest używane do sterowania wyłącznikami czy innymi aparatami łączeniowymi wszystkie obwody sterujące od urządzenia do łączników muszą zostać odizolowane, podczas pracy personelu na tym aparacie lub w jego pobliżu, aby zapobiec przypadkowemu wysterowaniu danego łącznika z tego urządzenia.

Użyj zewnętrznego przełącznika, aby odizolować zasilanie sieciowe.

Fizyczna modyfikacja produktu przez użytkownika końcowego może mieć negatywny wpływ na bezpieczeństwo. Modyfikacje produktu wykraczające poza zalecane okablowanie, osprzęt czy konfigurację nie są zalecaną praktyką. Demontaż i naprawy produktu są niedozwolone. Wszystkie usługi serwisowe muszą być wykonywane przez fabrykę.

**⚠ OSTROŻNIE** Nadajniki LED są sklasyfikowane jako klasy 1M wg IEC 60825-1 Accessible Emission Limit (AEL). Urządzenia klasy 1M są uważane za bezpieczne dla nieuzbrojonego oka. Nie oglądaj za pomocą przyrządów optycznych.

**INFO** Ten produkt posiada poziom emisji klasy A i jest przeznaczony do użytku w środowiskach przemysłowych, użyteczności publicznej czy stacjach el-en. Nie należy go używać w pobliżu urządzeń elektronicznych sklasyfikowanych w klasie B.

## 1.2 Pomoc techniczna

Urządzenie zostało wyprodukowane w:

GE Grid Solutions
650 Markland Street
Markham, Ontario
Canada L6C 0M1

Wsparcie techniczne można uzyskać pod poniższymi adresami e-mail lub telefonicznie.

Pomoc techniczna - Kanada: +1 905 927 7070
Pomoc techniczna - Hiszpania: +34 94 485 88 54
Pomoc techniczna - Polska: +48 74 641 93 44
Pomoc techniczna - Kanada: multilin.tech@ge.com
Pomoc techniczna - Hiszpania: multilin.tech.euro@ge.com
Pomoc techniczna - Polska: support.PLS@ge.com
Strona internetowa: http://www.gegridsolutions.com/multilin oraz www.gridautomation.pl/

Kontaktując się z GE za pośrednictwem poczty e-mail dołącz plik informacji o urządzeniu, który jest generowany w oprogramowaniu EnerVista UR Setup, klikając przycisk Raport serwisowy (poniższy zrzut ekranu). Raport serwisowy można wygenerować za pomocą dowolnego połączenia (RS232/RS485/USB/Ethernet).

## Raport serwisowy w Enervista UR Setup

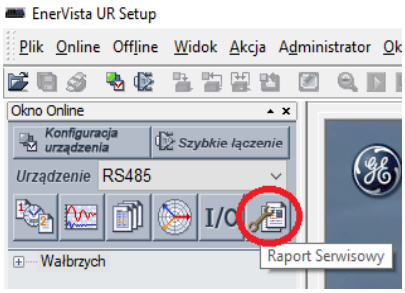

# Zabezpieczenie szyn zbiorczych B30

# Rozdział 2: OPIS URZĄDZENIA

W tym rozdziale zostały przedstawione ogólne informacje o urządzeniu, kody zamówieniowe oraz specyfikacja techniczna.

## 2.1 Informacje ogólne

Zabezpieczenie szyn zbiorczych B30 należy do platformy GE Universal Relay (UR). Jest to mikroprocesorowy przekaźnik EAZ zapewniający realizację zabezpieczenia różnicowego szyn zbiorczych dla maksymalnie 24 pól. Niskoimpedancyjne zabezpieczenie różnicowe wspierane jest przez funkcjonalności umożliwiające detekcję nasycenia przekładników prądowych. Dostępne jest zabezpieczenie stabilizowane i niestabilizowane.

Schemat stacji realizowany jest w oparciu o logiczne połączenia pomiędzy wyłącznikami/odłącznikami w polach i przekładnikami prądowymi w danej strefie zabezpieczenia.

Funkcja zabezpieczenia różnicowego stabilizowanego działa na zasadzie porównania wartości, jak i kierunku prądów. Funkcja ta wykorzystuje charakterystykę dwustopniową z dwoma punktami przegięcia, przy czym dla lepszej stabilności w warunkach zwarcia zewnętrznego i szybszego działania w przypadku zwarć wewnętrznych prąd hamujący jest tworzony jako maksimum prądów wejściowych. Zasada porównania kierunkowego sprawdza zależność kątową między prądami.

Zabezpieczenie różnicowe B30 dla niskich wartości prądu różnicowego działa w trybie dwa z dwóch. Poprawia to stabilność w warunkach nasycenia przekładników prądowych, spowodowanych stosunkowo niskimi prądami w połączeniu z niekorzystnymi zjawiskami występującymi na przykład podczas wielokrotnej automatyki SPZ. Dla wysokich prądów różnicowych funkcja działa, jeśli nie zostanie wykryte nasycenie PP. Po wykryciu nasycenia, dla lepszej stabilności w przypadku zwarć zewnętrznych, przekaźnik przełącza się w tryb dwa z dwóch.

Typowy czas działania B30 to około 12 ms dla zestyków Fast form-C i logiki wewnętrznej oraz około 15 ms dla zestyków typu Form-A.

Dostępna jet funkcja detekcji uszkodzenia w obwodach prądowych monitorująca poziom pradu różnicowego. Jeżeli poziom tego prądu będzie powyżej ustalonego progu przez ustalony czas to wystawiany jest sygnał o uszkodzeniu PP. Aby zapobiec zbędnym wyłączeniom związanym z uszkodzeniami w obwodach prądowych możliwe jest wykorzystanie dodatkowej strefy zabezpieczenia różnicowego (check zone) lub nadzoru podnapięciowego.

W B30 mierzone są wartości RMS i fazory dla prądów i napięć.

Urządzenia B30 wyposażone zarówno w wejścia prądowe, jak i napięciowe mogą mierzyć moc (P, Q, S).

Funkcje diagnostyczne obejmują rejestrator zdarzeń zdolny do przechowywania 1024 zdarzeń ze znacznikami czasu, rejestrator zakłóceń zdolny do przechowywania do 64 rekordów z programowalnym wyzwalaniem, zawartością i częstotliwością próbkowania, a także rejestrację wartości analogowych obejmującą do 16 kanałów z programowalną zawartością i próbkowaniem. Wewnętrzny zegar używany do oznaczania czasu może być zsynchronizowany z sygnałem IRIG-B, przy użyciu protokołu SNTP (Simple Network Time Protocol) przez port Ethernet lub przy użyciu protokołu Precision

Time Protocol (PTP). Sygnał wyzwolenia można również zaprogramować (za pomocą równań FlexLogic™), tak aby wyzwalać rejestrację zakłóceń i rejestrować zmierzone parametry przed i po zdarzeniu w celu ich wyświetlenia na komputerze. Narzędzia te znacznie skracają czas analizy i upraszczają generowanie raportów po zakłóceniu.

B30 posiada wiele opcji komunikacyjnych. Port RS232 na panelu przednim (w wersji z panelem graficznym jest to port USB-B) może być używany do łączenia się z komputerem w celu konfiguracji urządzenia i monitorowania stanów i pomiarów. Umieszczony z tyłu port RS485 umożliwia niezależny dostęp operatorom i technikom. Można go łączyć z komputerami z szybkością transmisji do 115,2 kb/s. Wszystkie porty szeregowe wykorzystują protokół Modbus RTU. Port RS485 obsługuje protokół IEC 60870-5-103. Ponadto w przekaźniku może być jednorazowo aktywny tylko jeden z protokołów: DNP 3.0, IEC 60870-5-103 albo IEC 60870-5-104. Kiedy wybrany jest protokół IEC 60870-5-103, port RS485 ma stałe ustawienie parzystości a szybkość transmisji można wybrać pomiędzy 9,6 kb/s i 19,2 kb/s. Interfejs Ethernet 100Base-FX lub 100Base-TX zapewnia szybką i niezawodną komunikację w środowiskach z dużym udziałem zakłóceń. Port Ethernet obsługuje standardy IEC 61850, Modbus/TCP, TFTP i PTP (zgodnie z normą IEEE 1588-2008 lub IEC 61588) oraz umożliwia dostęp do przekaźnika za pośrednictwem dowolnej standardowej przeglądarki internetowej. Port Ethernet obsługuje również protokół IEC 60870-5-104. Ponadto istnieje opcja zamówienia urządzenia z redundancją komunikacyjną realizowaną w protokole PRP (Parallel Redundancy Protocol) według normy IEC 62439-3 (punkt 4, 2012 r.).

Protokół GOOSE oraz R-GOOSE (GOOSE routowalne) są dostępne jako opcja zamówieniowa (IEC 61850). GOOSE na szynie procesowej są dostępne po wybraniu odpowiedniego modułu komunikacyjnego oraz opcji oprogramowania.

Po zamówieniu karty wspierającej szynę procesową wg standardu IEC 61850-9-2LE i IEC 61869, protokół PRP jest dostępny na dwóch portach Ethernet (wg IEC 62439) a protokół High-availability Seamless Redundancy (HSR) jest dostępny na czterech portach dla wykorzystania w topologii podwójnego pierścienia.

Aktualne stany i pomiary mogą być wyświetlane za pomocą panelu przedniego lub oprogramowania EnerVista UR Setup.

B30 wykorzystuje technologię pamięci Flash, dzięki której możliwe jest uaktualnianie firmware w miarę dodawania nowych funkcji. Oprogramowanie sprzętowe i oprogramowanie aplikacyjne mogą być uaktualniane przez użytkownika.

Na poniższym schemacie jednokreskowym przedstawiono funkcje przekaźnika przy użyciu numerów funkcji według Amerykańskiego Narodowego Instytutu Normalizacyjnego (ANSI).

Tab. 2-1: Kody ANSI i obsługiwane w urządzeniu funkcje

| Numer funkcji | Opis funkcji |
|---|---|
| 25 | Kontrola synchronizmu |
| 27P | Podnapięciowe fazowe |
| 27X | Podnapięciowe napięcia dodatkowego |
| 49 | Termiczne |
| 50BF | LRW |
| 50DD | Detektor zwarcia (prądowy) |
| 50EF | Detekcja zwarcia w strefie martwej |
| 50G | Ziemnozwarciowe (Io) bezzwłoczne |
| 50N | Ziemnozwarciowe (3I0) bezzwłoczne |
| 50P | Nadprądowe fazowe bezzwłoczne |
| 50/74 | Nadzór - obwody prądowe |
| 50/87 | Różnicowe szyn niestabilizowane |

| Numer funkcji | Opis funkcji |
|---|---|
| 51G | Ziemnozwarciowe (Io) zwłoczne |
| 51N | Ziemnozwarciowe (3I0) zwłoczne |
| 51P | Nadprądowe fazowe zwłoczne |
| 59N | Nadnapięciowe składowej zerowej |
| 59P | Nadnapięciowej fazowe |
| 59X | Nadnapięciowe napięcia dodatkowego |
| 67N | Moduł kierunkowości Io/3I0 |
| 67P | Moduł kierunkowości zabezpiecz. fazowego |
| 79 | SPZ |
| 81U | df/dt |
| 87B | Różnicowe szyn stabilizowane |

Rys. 2-1: Schemat jednokreskowy

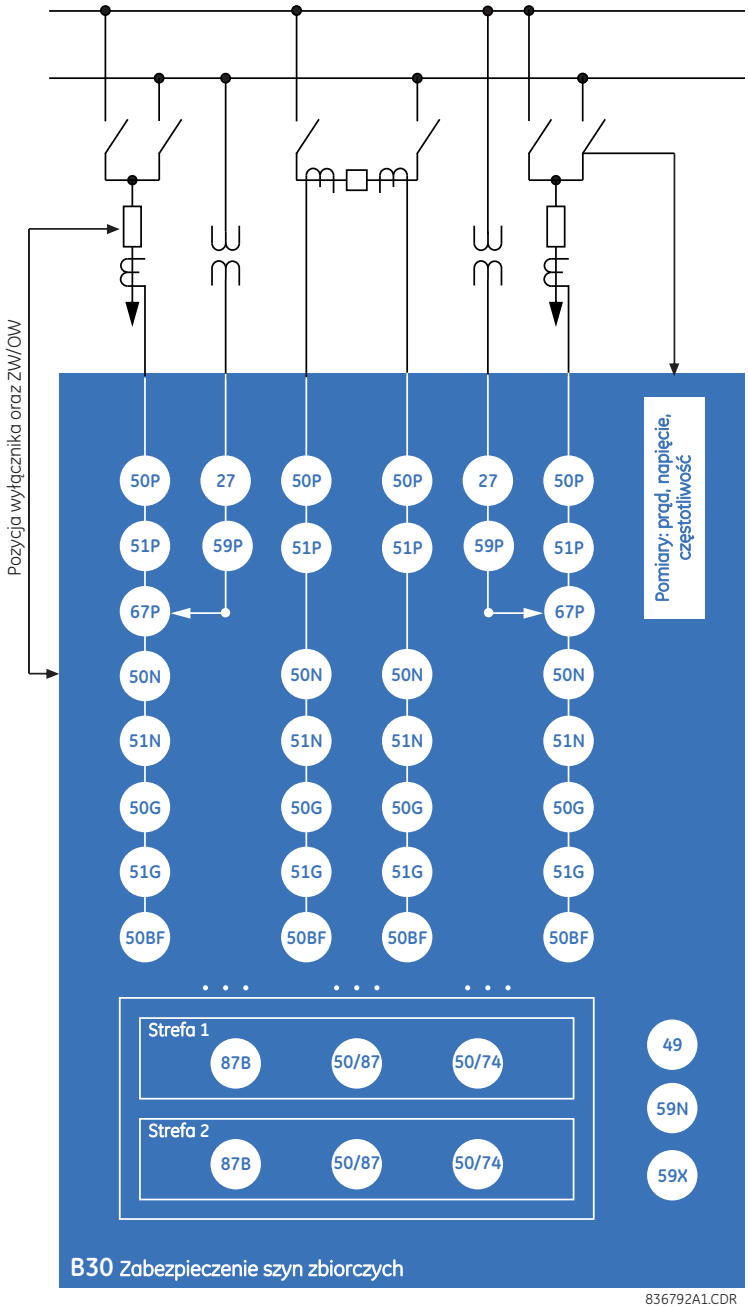

2

Rys. 2-2: Schemat jednokreskowy dla urządzeń z szyną procesową

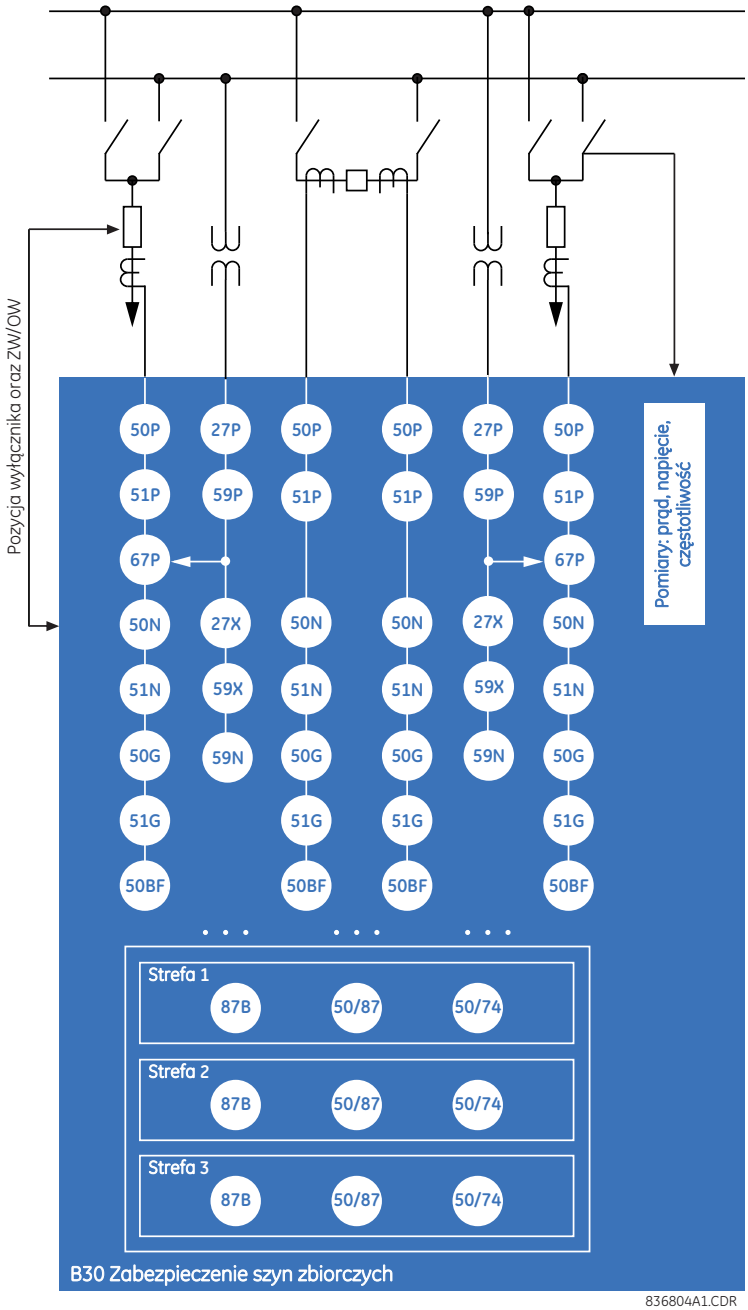

Rys. 2-3: Schemat jednokreskowy dla urządzeń z szyną procesową (multi-feeder)

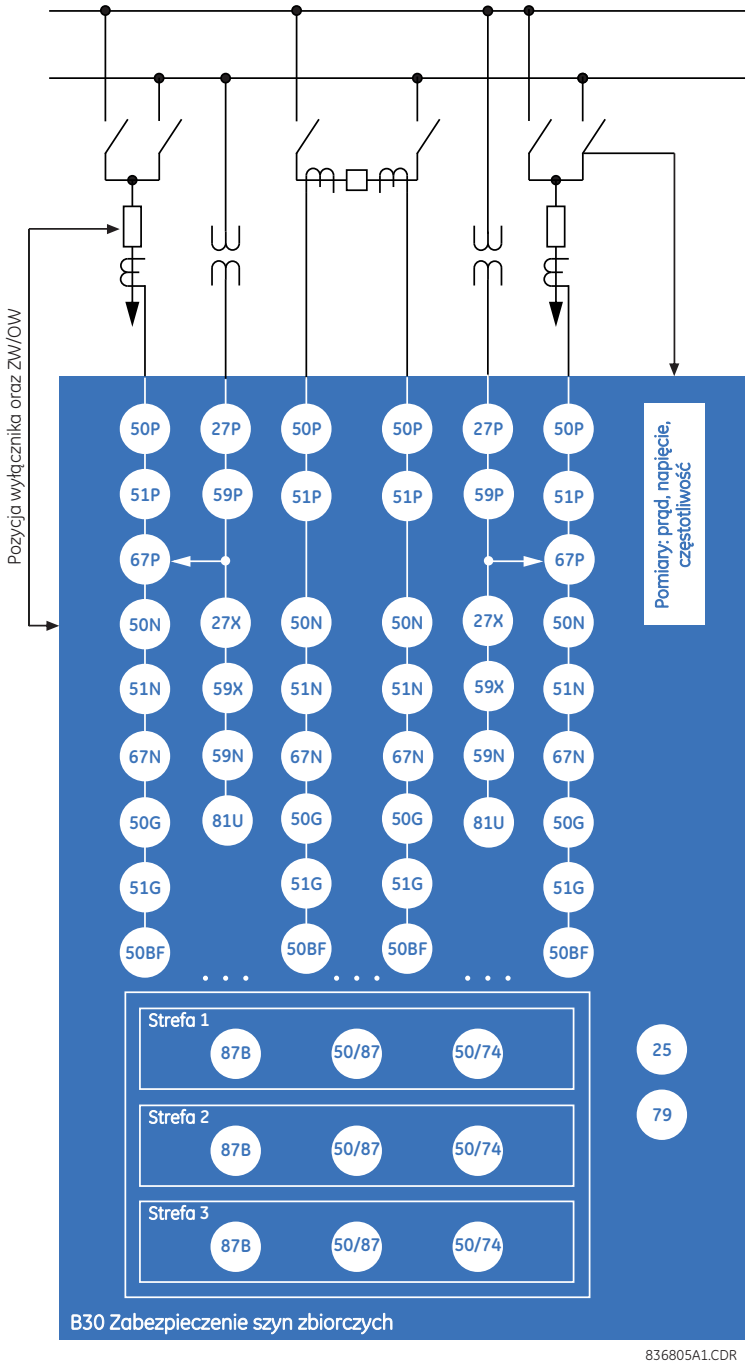


Tab. 2-2: Pozostałe funkcje urządzenia

| Funkcja | Funkcja | Funkcja |
|---|---|---|
| Monitoring wyłącznika ($I^2t$) | DNP 3.0 lub IEC 60870-5-104 | Przełączniki programowalne |
| Sterowanie wyłącznikiem | Ethernet Global Data | Zmiana grup nastaw (6) |
| Przepływ prądu przez wyłączony WYŁ | Rejestrator zdarzeń | Synchronizacja czasu przez SNTP |

2

| Funkcja | Funkcja | Funkcja |
|---|---|---|
| Powrót napięcia na wyłącznik | FlexElements™ (16) | Wejścia/wyjścia Telezabezpieczenia |
| Wejścia fizyczne (maksymalnie 120) | FlexLogic™ (logika programowalna) | Synchronizacja czasu: IRIG-B lub IEEE 1588 (PTP) |
| Wyjścia fizyczne (maksymalnie 72) | IEC 60870-5-103 | Przetworniki |
| Przyciski sterownicze | IEC 61850 | Ekrany użytkownika |
| Cyberbezpieczeństwo CyberSentry™ | IEC 62351-9 | Raporty zwarcia |
| Rejestrator wartości analogowych | Pomiary: Prąd, Napięcie, Częstotliwość | Diody LED (48/17) |
| Pomiary n-minutowe | Modbus | Przyciski programowalne |
| Liczniki cyfrowe (8) | Mapa Modbus | Kontrola stanu urządzenia |
| Elementy cyfrowe (96) | Przerzutniki z pamięcią nieulotną | Wejścia wirtualne (128) |
| Wejścia typu Direct (8) (32 dla połączenia światłowodowego) | Przełączniki programowalne | Wyjścia wirtualne - logiczne (256) |
| Łączniki | Rejestrator zakłóceń | Nadzór obwodów napięciowych |

## 2.2 Bezpieczeństwo

W urządzeniu dostępne są następujące funkcje cyberbezpieczeństwa:

• **Zabezpieczenie hasłem** — podstawowe, domyślne zabezpieczenie.

• **Zabezpieczenie oprogramowania EnerVista UR Setup** — oparty na rolach dostęp do różnych ekranów i elementów konfiguracji oprogramowania EnerVista. Funkcja ta działa domyślnie w oprogramowaniu EnerVista UR Setup.

• **Zabezpieczenie CyberSentry** — zaawansowane funkcje zabezpieczeń dostępne jako opcjonalne oprogramowanie. Przy zakupie tej wersji opcje te są automatyczne aktywowane, natomiast domyślne zabezpieczenie hasłem i zabezpieczenie oprogramowania EnerVista są wyłączane.

Więcej na ten temat można znaleźć w dokumencie UR Family Secure Deployment Guide dostępnym na stronie GE.

### 2.2.0.1 Zabezpieczenie Enervista UR Setup

System zarządzania bezpieczeństwem oprogramowania EnerVista UR Setup jest systemem kontroli dostępu opartym na rolach (ang. role-based access control, RBAC), umożliwiającym administratorowi zarządzanie uprawnieniami wielu użytkowników. Pozwala to na kontrolę dostępu do urządzeń UR dla wielu pracowników stacji i spełnia wymagania stawiane systemom RBAC zgodnie z ANSI INCITS 359-2004. System zarządzania bezpieczeństwem w EnerVista jest domyślnie wyłączony, co ma umożliwić administratorowi bezpośredni dostęp do oprogramowania EnerVista po instalacji. Zaleca się załączenie zabezpieczeń przed przekazaniem urządzenia do eksploatacji.

Zależnie od opcji oprogramowania wewnętrznego wybranej przy zakupie urządzenia stosuje się podstawowe zabezpieczenie hasłem lub rozszerzone zabezpieczenie CyberSentry.

### 2.2.0.2 Zabezpieczenie dostępu hasłem

Zabezpieczenie hasłem to podstawowa domyślna funkcja cyberbezpieczeństwa.

Dostępne są dwa poziomy zabezpieczenia hasłem: hasło dla komend (sterowania) i hasło dla nastaw. Używanie hasła na różnych poziomach umożliwia określenie, czy użytkownik może wykonywać komendy i/lub zmieniać nastawy.

Hasło można wprowadzić przez połączenie lokalne lub zdalne. Dostęp lokalny oznacza dostęp do nastaw lub komend przez interfejs na panelu przednim. Obejmuje to wprowadzanie hasła za pomocą klawiatury, jak i przez port RS232 czy USB na panelu przednim. Dostęp zdalny oznacza dostęp do nastaw lub komend przez dowolny port komunikacyjny z tyłu urządzenia. Dotyczy to zarówno złącza Ethernet, jak i RS485.

Przy wprowadzaniu hasła do nastaw lub komend przez oprogramowanie EnerVista lub dowolne złącze szeregowe użytkownik musi wpisać odpowiednie hasło. W przypadku połączenia przez łącze z tyłu urządzenia należy użyć hasła zdalnego. Przy połączeniu przez port RS232 lub USB na panelu przednim używa się hasła lokalnego.

Zdarzenia dotyczące dostępu do urządzenia są rejestrowane przez rejestrator zdarzeń.

Rys. 2-4: Kontrola dostępu za pomocą hasła lokalnego lub zdalnego

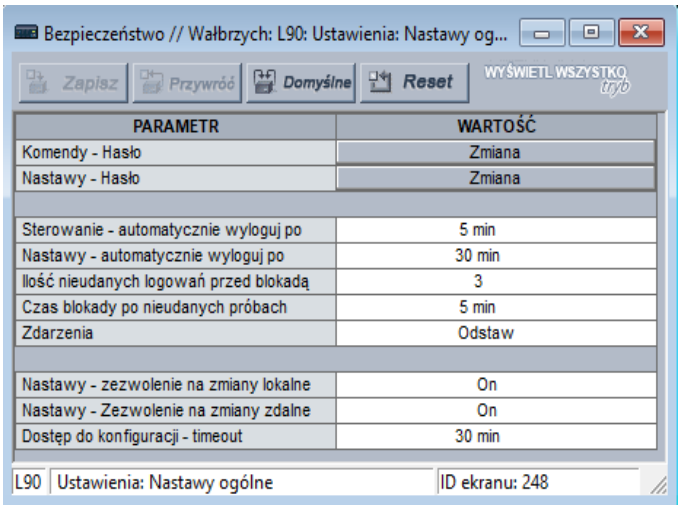


| PARAMETR | WARTOŚĆ |
|---|---|
| Komendy - Hasło | Zmiana |
| Nastawy - Hasło | Zmiana |
| | |
| Sterowanie - automatycznie wyloguj po | 5 min |
| Nastawy - automatycznie wyloguj po | 30 min |
| Ilość nieudanych logowań przed blokadą | 3 |
| Czas blokady po nieudanych próbach | 5 min |
| Zdarzenia | Odstaw |
| | |
| Nastawy - zezwolenie na zmiany lokalne | On |
| Nastawy - Zezwolenie na zmiany zdalne | On |
| Dostęp do konfiguracji - timeout | 30 min |

### 2.2.0.3 CyberSentry

Pakiet CyberSentry jest opcjonalnym oprogramowaniem, którego dostępność deklaruje się na etapie zamówienia urządzenia. Jego celem jest zapewnienie zaawansowanych usług cyberbezpieczeństwa. Po zakupie tej opcji podstawowa ochrona hasłem jest automatycznie wyłączana.

CyberSentry realizuje następujące funkcje:

• Centralnie zarządzany klient usługi RADIUS z uwierzytelnianiem, autoryzacją i kontrolą dostępu (AAA- Authentication, Authorization, Accounting) umożliwia przydzielanie uprawnień użytkownikom i rejestrowanie wszystkich ich działań oraz wykorzystuje bezpieczne, oparte na normach silne szyfrowanie do uwierzytelniania i ochrony danych uwierzytelniających.

• System kontroli dostępu opartej na rolach (RBAC), realizujący model uprawnień umożliwiający dostęp do obsługi i konfiguracji urządzenia UR na podstawie określonych ról i indywidualnych kont użytkowników skonfigurowanych na serwerze AAA (dostępne role to: Administrator, Nadzorca, Inżynier, Operator i Obserwator).

• Raportowanie zdarzeń dotyczących bezpieczeństwa za pomocą protokołu Syslog w celu obsługi systemów zarządzania informacjami i zdarzeniami bezpieczeństwa informatycznego (ang. Security Information Event Management, SIEM) do centralnego monitorowania cyberbezpieczeństwa.

• Silne szyfrowanie wszystkich komunikatów w sieci dotyczących dostępu i konfiguracji między oprogramowaniem EnerVista a urządzeniami UR przy użyciu protokołu Secure Shell (SSH), szyfru Advanced Encryption Standard (AES) i 128-bitowych kluczy typu Galois Counter Mode (GCM), zdefiniowanych w rozszerzeniu Suite B amerykańskiej Agencji Bezpieczeństwa Krajowego (NSA) i zatwierdzonych przez normy systemów kryptograficznych FIPS-140-2 NIST.

### Użytkownicy i role w CyberSentry

System RBAC limituje dostęp do niektórych funkcji urządzenia. Oznacza to tyle, że zależnie od konta na które użytkownik się zaloguje (Administrator, Nadzorca, Inżynier, Operator, Obserwator) dostępne będą tylko konkretne, przypisane do tego konta funkcjonalności.

Przykład: Funkcje administracyjne mogą być oddzielone od zwykłych funkcji operatorskich lub dostępu inżynierskiego. Pozwala to na uzyskanie dostępu przez różnych pracowników obiektu tylko do określonych funkcjonalności zależnie od wykonywanych zadań i przydzielonych uprawnień (Rys. 2-4).

Uprawnienia dla każdej roli podano w tabeli 2-1.

2

Rys. 2-5: Role użytkowników w CyberSentry

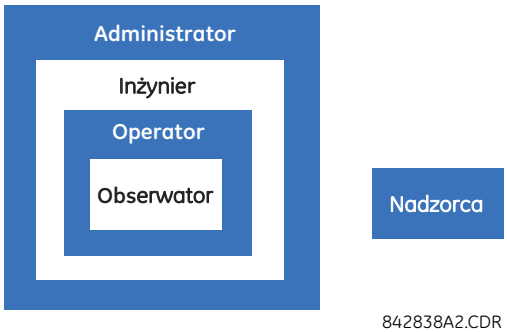


Tab. 2-3: Uprawnienia według poszczególnych ról

| | Administrator | Inżynier | Operator | Nadzorca | Obserwator |
|---|---|---|---|---|---|
| Podsumowanie | Pełny dostęp | Pełny dostęp z wyjątkiem nastaw CyberSentry | Menu Polecenia | Nastawy CyberSentry | Konto domyślne |
| Dane urządzenia | Odczyt | Odczyt | Odczyt | Odczyt | Odczyt |
| Ustawienia | | | | | |
| \|--------- Nastawy Ogólne | | | | | |
| \|---------- Bezpieczeństwo (CyberSentry) | Odczyt i zapis | Odczyt | Odczyt | Odczyt | Odczyt |
| \|---------- Nadzór | Zobacz 3. uwagę poniżej | Odczyt | Odczyt | Zobacz 3. uwagę poniżej | Odczyt |
| \|---------- Parametry wyświetlania | Odczyt i zapis | Odczyt i zapis | Odczyt | Odczyt | Odczyt |
| \|---------- Czyszczenie rejestrów | Odczyt i zapis | Odczyt i zapis | Odczyt | Odczyt | Odczyt |
| \|---------- Komunikacja | Odczyt i zapis | Odczyt i zapis | Odczyt | Odczyt | Odczyt |
| \|---------- Odczyt MODBUS | Odczyt i zapis | Odczyt i zapis | Odczyt | Odczyt | Odczyt |
| \|---------- Synchronizacja czasu | Odczyt i zapis | Odczyt i zapis | Odczyt | Odczyt | Odczyt |
| \|---------- Rejestrator zakłóceń | Odczyt i zapis | Odczyt i zapis | Odczyt | Odczyt | Odczyt |
| \|---------- Rej. wartości analog. | Odczyt i zapis | Odczyt i zapis | Odczyt | Odczyt | Odczyt |
| \|---------- Pomiary n-minutowe | Odczyt i zapis | Odczyt i zapis | Odczyt | Odczyt | Odczyt |
| \|---------- Diody LED | Odczyt i zapis | Odczyt i zapis | Odczyt | Odczyt | Odczyt |
| \|---------- Kontrola stanu urz. | Odczyt i zapis | Odczyt i zapis | Odczyt | Odczyt | Odczyt |
| \|---------- Przyciski sterownicze | Odczyt i zapis | Odczyt i zapis | Odczyt | Odczyt | Odczyt |
| \|---------- Przyciski programow. | Odczyt i zapis | Odczyt i zapis | Odczyt | Odczyt | Odczyt |
| \|---------- Stany Flex | Odczyt i zapis | Odczyt i zapis | Odczyt | Odczyt | Odczyt |
| \|---------- Ekrany użytkownika | Odczyt i zapis | Odczyt i zapis | Odczyt | Odczyt | Odczyt |
| \|---------- Wejścia typu Direct | Odczyt i zapis | Odczyt i zapis | Odczyt | Odczyt | Odczyt |
| \|---------- Telezabezpieczenie | Odczyt i zapis | Odczyt i zapis | Odczyt | Odczyt | Odczyt |
| \|---------- Instalacja | Odczyt i zapis | Odczyt i zapis | Odczyt | Odczyt | Odczyt |
| \|--------- Obiekt | Odczyt i zapis | Odczyt i zapis | Odczyt | Odczyt | Odczyt |
| \|--------- Logika FlexLogic | Odczyt i zapis | Odczyt i zapis | Odczyt | Odczyt | Odczyt |
| \|--------- Zabezpieczenia | Odczyt i zapis | Odczyt i zapis | Odczyt | Odczyt | Odczyt |
| \|--------- Sterowanie i nadzór | Odczyt i zapis | Odczyt i zapis | Odczyt | Odczyt | Odczyt |
| \|--------- Wejścia/Wyjścia | Odczyt i zapis | Odczyt i zapis | Odczyt | Odczyt | Odczyt |
| \|---------- Wejścia fizyczne | Odczyt i zapis | Odczyt i zapis | Odczyt | Odczyt | Odczyt |

| | Administrator | Inżynier | Operator | Nadzorca | Obserwator |
|---|---|---|---|---|---|
| \|---------- Progi pobudzenia wejść fizycznych | Odczyt i zapis | Odczyt i zapis | Odczyt | Odczyt | Odczyt |
| \|---------- Wejścia wirtualne | Odczyt i zapis | Odczyt i zapis | Odczyt | Odczyt | Odczyt |
| \|---------- Wyjścia fizyczne | Odczyt i zapis | Odczyt i zapis | Odczyt | Odczyt | Odczyt |
| \|---------- Wyjścia wirtualne | Odczyt i zapis | Odczyt i zapis | Odczyt | Odczyt | Odczyt |
| \|---------- Kasowanie | Odczyt i zapis | Odczyt i zapis | Odczyt | Odczyt | Odczyt |
| \|---------- Wejścia typu Direct | Odczyt i zapis | Odczyt i zapis | Odczyt | Odczyt | Odczyt |
| \|---------- Wyjścia typu Direct | Odczyt i zapis | Odczyt i zapis | Odczyt | Odczyt | Odczyt |
| \|---------- Telezabezpieczenie | Odczyt i zapis | Odczyt i zapis | Odczyt | Odczyt | Odczyt |
| \|---------- Direct analogowe | Odczyt i zapis | Odczyt i zapis | Odczyt | Odczyt | Odczyt |
| \|---------- Direct Integer | Odczyt i zapis | Odczyt i zapis | Odczyt | Odczyt | Odczyt |
| \|--------- Przetworniki | Odczyt i zapis | Odczyt i zapis | Odczyt | Odczyt | Odczyt |
| \|--------- Testowanie | Odczyt i zapis | Odczyt i zapis | Odczyt | Odczyt | Odczyt |
| \|--------- Front Panel Label Designer | N/D | N/D | N/D | N/D | N/D |
| \|--------- Przegląd funkcji | N/D | N/D | N/D | N/D | N/D |
| Polecenia | Odczyt i zapis | Odczyt i zapis | Odczyt i zapis | Odczyt | Odczyt |
| \|--------- Wejścia wirtualne | Odczyt i zapis | Odczyt i zapis | Odczyt i zapis | Odczyt | Odczyt |
| \|--------- Wyczyść rejestracje | Odczyt i zapis | Odczyt i zapis | Odczyt i zapis | Odczyt | Odczyt |
| \|--------- Ustaw datę i czas | Odczyt i zapis | Odczyt i zapis | Odczyt i zapis | Odczyt | Odczyt |
| Ekrany użytkownika | Odczyt | Odczyt | Odczyt | Odczyt | Odczyt |
| Sygnalizacja | Odczyt | Odczyt | Odczyt | Odczyt | Odczyt |
| Stany i pomiary | Odczyt | Odczyt | Odczyt | Odczyt | Odczyt |
| \|--------- Panel przedni | Odczyt | Odczyt | Odczyt | Odczyt | Odczyt |
| \|--------- Stany | Odczyt | Odczyt | Odczyt | Odczyt | Odczyt |
| \|--------- Pomiary | Odczyt | Odczyt | Odczyt | Odczyt | Odczyt |
| \|--------- Przetworniki | Odczyt | Odczyt | Odczyt | Odczyt | Odczyt |
| \|--------- Rejestratory | Odczyt | Odczyt | Odczyt | Odczyt | Odczyt |
| \|--------- Informacje o urządzeniu | Odczyt | Odczyt | Odczyt | Odczyt | Odczyt |
| Eksploatacja | Odczyt i zapis | Odczyt i zapis | Odczyt | Odczyt | Odczyt |
| \|--------- Stany i pomiary - Modbus | N/D | N/D | N/D | N/D | N/D |
| \|--------- Zmiana panelu przedniego | Odczyt i zapis | Odczyt i zapis | Odczyt i zapis | Odczyt | Odczyt |
| \|--------- Aktualizacja oprogramowania (FW) | Tak | Nie | Nie | Nie | Nie |
| \|--------- Pobierz pliki serwisowe | Tak | Nie | Nie | Nie | Nie |

Uwagi:

1) Odczyt i zapis = możliwy odczyt i edycja danych

2) Odczyt = możliwy jedynie odczyt danych, brak możliwości edycji

3) Supervisor = Odczyt i zapis (domyślnie), Administrator = Odczyt (domyślnie), Administrator = Odczyt i zapis (tylko jeśli rola Nadzorcy jest nieaktywna)

4) N/D = zezwolenie na odczyt i edycję niezależne od ustawień i ról CyberSentry

## Logowanie w CyberSentry

System CyberSentry obsługuje następujące rodzaje uwierzytelnienia przy próbie dostępu do urządzenia UR:

- Uwierzytelnienie przez urządzenie - uwierzytelnienie odbywa się lokalne przez urządzenie UR
- Uwierzytelnienie przez serwer - uwierzytelnienie odbywa się zdalnie przez serwer RADIUS

Oprogramowanie EnerVista umożliwia dostęp do zakresu funkcji określonego dla danej roli użytkownika, wskazanego przez lokalne urządzenie UR lub serwer RADIUS.

Podczas próby logowania do Multilin UR oprogramowanie EnerVista UR Setup wyświetla ekran logowania. Jeśli zostanie kliknięty przycisk "Urządzenie", do uwierzytelnienia użytkownika urządzenie UR używa własnej lokalnej bazy danych uwierzytelnienia, a nie serwera RADIUS. W tym przypadku jako nazwy użytkowników są używane wbudowane role (Administrator, Inżynier, Nadzorca, Obserwator i Operator lub jedynie Administrator i Nadzorca w przypadku gdy nastawa Nastawy Ogólne->Nadzór->Uwierzytelnienie lokalne została ustawiona na Nie), a powiązane hasła są przechowywane w urządzeniu UR. Przy użyciu kont lokalnych dostęp nie może być przypisany poszczególnym użytkownikom.

Jeśli dostęp przypisany do użytkowników jest wymagany, w szczególności w ramach procesów podlegających audytowi, wynikających z konieczności zapewnienia zgodności z krajowymi czy obiektowymi przepisami, należy stosować tylko uwierzytelnienie przez serwer RADIUS.

Jeśli na ekranie logowania wybrana zostanie opcja uwierzytelnienia typu „Serwer", do uwierzytelnienia użytkownika urządzenie UR używa serwera RADIUS, a nie własnej lokalnej bazy danych uwierzytelnienia.

Oprogramowanie EnerVista ani Multilin UR nie wyświetlają haseł ani informacji dotyczących bezpieczeństwa w postaci tekstu jawnego. Dodatkowo informacje te nie są nigdy przesyłane bez szyfrowania.

### Logowanie poprzez serwer RADIUS

Urządzenie UR zostało zaprojektowane tak, aby automatycznie kierować żądania uwierzytelnienia na podstawie nazw użytkowników. Nazwy lokalnych kont urządzenia UR są traktowane jako zastrzeżone i nie używa się ich przy uwierzytelnieniu przez serwer RADIUS.

Urządzenie UR automatycznie wykrywa, czy żądanie uwierzytelnienia ma być zrealizowane zdalnie czy lokalnie. Ponieważ dla urządzenia UR dostępnych jest pięć kont lokalnych, jeśli dane uwierzytelniające użytkownika nie odpowiadają żadnemu z tych pięciu kont, urządzenie UR automatycznie przekazuje żądanie do wskazanego serwera RADIUS.

Jeśli serwer RADIUS został wskazany, ale nie jest dostępny, następuje odmowa żądań uwierzytelnienia przez serwer. W takiej sytuacji w celu uzyskania dostępu do urządzenia należy korzystać z lokalnych kont Multilin UR.

## 2.3 Modele urządzenia - kody zamówieniowe

Kod zamówieniowy znajduje się na etykiecie produktu i wskazuje dostępne w urządzeniu opcje oprogramowania i użyte podzespoły.

Urządzenie B30 jest dostępne w wykonaniu do montażu poziomego w szafie typu rack o szerokości 19 cali lub w wykonaniu pionowym o zmniejszonych wymiarach (75%). Do konfiguracji kodu zamówieniowego dostępne są następujące moduły: zasilacz, CPU, moduły przekładników prądowych/napięciowych, wejść i wyjść fizycznych (stykowych), wejść i wyjść przetwornikowych oraz karty komunikacji między przekaźnikami dla realizacji zabezpieczenia różnicowego czy schematów pracy współbieżnej. Opcjonalne moduły wybiera się przy zamawianiu urządzenia.

Podane niżej kody zamówień mogą ulec zmianie bez wcześniejszego powiadomienia. Zalecane jest sprawdzenie strony internetowej GE przed dokonaniem zamówienia.

Litery w górnym wierszu poniższej tabeli (na przykład F, H, U) oznaczają sloty w obudowie, w których można umieścić poszczególne moduły.

NOTE

Protokół R-GOOSE opisany w normie IEC 61850-8-1 jest dostępny po wybraniu opcji IEC 61850. Jeśli wymagane jest cyberbezpieczeństwo dla R-GOOSE należy w opcjach oprogramowania wybrać również pozycję CyberSentry.

Dla wersji urządzenia z szyną procesową należy wybrać moduł komunikacyjny IEC 61850-9-2LE / IEC 61869 (slot H), a dla wersji oprogramowania muszą zostać wybrane opcje IEC 61850, PRP i IEEE 1588 (PTP).

## 2.3.1 Ilość obsługiwanych pól

Dzięki nowym opcjom oprogramowania wprowadzonym od wersji UR 7.9 możliwości B30 znacznie się zwiększają. W poniższej tabeli przedstawiono przykłady. Istnieje możliwość obsługi do ośmiu jednostek MU (np. MU-320) jednocześnie w architekturze punkt-punkt, a maksymalnie do 16 jednostek w sieci.

Rosnąca popularność technologii, takich jak IEC 61850-9-2LE, uwalnia potencjał przekaźników cyfrowych w kierunku architektury scentralizowanej. To, wraz ze sprawdzonymi zaletami stacji cyfrowych, prowadzi do znacznego zainteresowania koncepcją, w której wszystkie funkcje zabezpieczeniowe są realizowane w jednym urządzeniu.

B30 z modułem szyny procesowej -9-2LE obsługuje opcje zapewniające ochronę szyn zbiorczych dla maksymalnie 24 pól (dla sieci 50 Hz) lub 21 pól (dla sieci 60 Hz). Osbługa 24 pól w sześciu strefach jest oferowana jedynie jako kompletne rozwiązanie - nie można zamówić jedynie urządzeń B30. Aby uzyskać więcej informacji na ten temat, skontaktuj się z przedstawicielem GE.

Tab. 2-4: Funkcje w B30 w zależności od wybranej opcji sprzętowej

| | Opcja IM | Opcja IY | Opcja OF | Opcja OR |
|---|---|---|---|---|
| **Wejścia pomiarowe** | **Ilość elementów (stopni)** | | | |
| Strumienie SV (sampled values) | 8 | 8 | 16 | 24 |
| Banki AC | 14 | 14 | 22 | 30 |
| Źródła wirtualne (pomiarowe) | 6 | 6 | 6 | 6 |
| Źródła wirtualne dla zabezpieczenia szyn | 8 | 8 | 16 | 24 |
| Pola | 8 | 6 | 16 | 24 |
| Źródła wirtualne dla pola | 8 | 8 | 16 | 30 |
| Konfiguracje pola | 12 | 12 | 20 | 30 |
| **Funkcje zabezpieczeniowe i nadzorcze** | **Ilość elementów (stopni)** | | | |
| 59Vx – Nadnapięciowe napięcia dodatk. | 6 | 6 | 6 | 6 |
| 27Vx – Podnapięciowe napięcia dodatk. | 6 | 6 | 6 | 6 |
| 59N – Nadnapięciowe składowej zerowej | 6 | 6 | 6 | 6 |
| 67P – Nadprądowe fazowe kierunkowe | 6 | 6 | 6 | 6 |
| 59P – Nadnapięciowe fazowe | 6 | 6 | 6 | 6 |
| 27P – Podnapięciowe fazowe | 6 | 6 | 6 | 6 |
| Uszkodzenie w obwodach PN (VTFF) | 6 | 6 | 6 | 6 |
| Pomiary (źródła wirtualne) | 6 | 6 | 6 | 6 |
| 87B – Zabezpieczenie różnicowe szyn | 3 | 3 | 6 | 6 |
| 50BF – LRW | 12 | 12 | 20 | 28 |
| Wyłącznik | 12 | 12 | 20 | 28 |
| Zwarcie w strefie martwej | 12 | 12 | 20 | 28 |
| 50G – Ziemnozwarciowe bezzwłoczne Io>> | 12 | 12 | 20 | 28 |
| 51G – Ziemnozwarciowe zwłoczne Io> | 12 | 12 | 20 | 28 |
| 50N – Ziemnozwarciowe bezzwłoczne 3Io>> | 12 | 12 | 20 | 28 |
| 51N – Ziemnozwarciowe zwłoczne 3Io> | 12 | 12 | 20 | 28 |
| 50P – Nadprądowe fazowe bezzwłoczne | 24 | 24 | 40 | 56 |
| 51P – Nadprądowe fazowe zwłoczne | 12 | 12 | 20 | 28 |
| **Funkcjonalności rozszerzone** | | | | |
| 67N – Ziemnozwarciowe kierunkowe Io>> | --- | 6 | --- | --- |
| 81U – Podczęstotliwościowe | --- | 12 | --- | 12 |
| 25 – Kontrola synchronizmu | --- | 6 | --- | 6 |
| 79 – SPZ, 3-fazowe, 1 wyłącznik | --- | 6 | --- | 6 |
| Przyciski funkcyjne | 8 | 40 | 8 | 8 |

Dla przykładu opcja IY zapewnia ochronę małej stacji za pomocą tylko jednego przekaźnika B30 lub dwóch (gdy wymagana jest redundancja). Poniższy rysunek przedstawia podłączenie wszystkich przekładników prądowych i napięciowych do jednostki MU-320. Układ obsługuje zarówno topologię punkt-punkt, eliminującą przełączniki sieciowe, jak i połączenia sieciowe za pośrednictwem przełączników sieciowych. Urządzenia B30 można dodatkowo podłączyć do szyny procesowej, zapewniając wymianę wartości cyfrowych i analogowych przez protokół IEC 61850 z innymi IED lub centrum sterowania i nadzoru.



Pełna funkcjonalność zabezpieczenia różnicowego oraz pełna funkcjonalność zabezpieczeń i sterowania dla linii zasilających jest dostępna z opcją oprogramowania IY. Liczba elementów jest wskazana w poprzedniej tabeli.

B30 z opcją oprogramowania IY obsługuje PTP, PRP, IEC 61850. Nie obsługuje funkcji cyberbezpieczeństwa CyberSentry.

Rys. 2-6: B30 z opcją IY dla małej stacji elektroenergetycznej

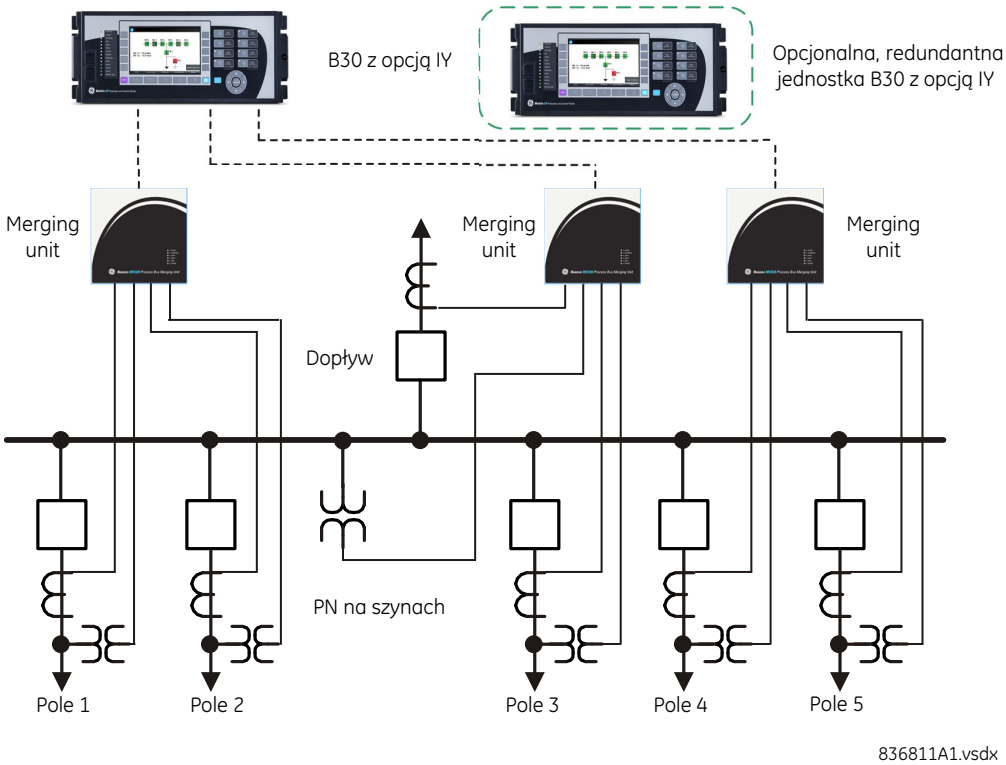


## 2.3.2 Kody dla urządzeń ze standardowymi kartami pomiarowymi

Tab. 2-5: Kody zamówieniowe dla jednostek poziomych

| | | |
|---|---|---|
| | B30 - * ** - * * * - F ** - H ** - L ** - N ** - S ** - U ** - W/X ** | Pełnowymiarowa jednostka do montażu poziomego |
| URZĄDZENIE | B30 | Typ urządzenia |
| CPU | T | RS485 i 3 porty światłowodowe wielomodowe 100Base-FX (SFP z końcówkami LC) |
| | U | RS485 i 2 porty światłowodowe wielomodowe 100Base-FX (SFP z końcówkami LC) oraz 1 port 10/100Base-TX (SFP z końcówką RJ45) |
| | V | RS485 i 3 porty elektryczne 10/100Base-TX (SFP z końcówkami RJ45) |
| | W | RS485 i 2 porty światłowodowe wielomodowe 100Base-FX (SFP z końcówkami ST) oraz 1 port 10/100Base-TX (SFP z końcówką RJ-45) |
| OPROGRAMOWANIE | 00 | Brak dodatkowych opcji oprogramowania - oprogramowanie podstawowe |
| | 01 | Ethernet Global Data (EGD) |
| | 03 | IEC 61850 |
| | 04 | IEC 61850, EGD |
| | A0 | CyberSentry |
| | A1 | CyberSentry, EGD |
| | A3 | CyberSentry, IEC 61850 |
| | A4 | CyberSentry, EGD, IEC 61850 |
| | B0 | IEEE 1588 |
| | B1 | IEEE 1588, EGD |
| | B3 | IEEE 1588, IEC 61850 |
| | B4 | IEEE 1588, EGD, IEC 61850 |
| | C0 | Parallel Redundancy Protocol (PRP) |
| | C1 | PRP, EGD |
| | C3 | PRP, IEC 61850 |
| | C4 | PRP, EGD, IEC 61850 |

| | | | | | | | | | | | | | |
|---|---|---|---|---|---|---|---|---|---|---|---|---|---|
| | B30 | - * | ** | - * | * | - F ** | - H ** | - L ** | - N ** | - S ** | - U ** | - W/X ** | Pełnowymiarowa jednostka do montażu poziomego |
| URZĄDZENIE | B30 | \| | \| | \| | \| | \| | \| | \| | \| | \| | \| | \| | Typ urządzenia |
| | | | D0 | | | | | | | | | | IEEE 1588, CyberSentry |
| | | | D1 | | | | | | | | | | IEEE 1588, CyberSentry, EGD |
| | | | D3 | | | | | | | | | | IEEE 1588, CyberSentry, IEC 61850 |
| | | | D4 | | | | | | | | | | IEEE 1588, CyberSentry, EGD, IEC 61850 |
| | | | E0 | | | | | | | | | | IEEE 1588, PRP |
| | | | E1 | | | | | | | | | | IEEE 1588, PRP, EGD |
| | | | E3 | | | | | | | | | | IEEE 1588, PRP, IEC 61850 |
| | | | E4 | | | | | | | | | | IEEE 1588, PRP, EGD, IEC 61850 |
| | | | F0 | | | | | | | | | | PRP, CyberSentry |
| | | | F1 | | | | | | | | | | PRP, CyberSentry, EGD |
| | | | F3 | | | | | | | | | | PRP, CyberSentry, IEC 61850 |
| | | | F4 | | | | | | | | | | PRP, CyberSentry, EGD, IEC 61850 |
| | | | G0 | | | | | | | | | | IEEE 1588, PRP, CyberSentry |
| | | | G1 | | | | | | | | | | IEEE 1588, PRP, CyberSentry, EGD |
| | | | G3 | | | | | | | | | | IEEE 1588, PRP, CyberSentry, IEC 61850 |
| | | | G4 | | | | | | | | | | IEEE 1588, PRP, CyberSentry , EGD, IEC 61850 |
| | | | J0 | | | | | | | | | | IEC 60870-5-103 |
| | | | J1 | | | | | | | | | | IEC 60870-5-103, EGD |
| | | | J3 | | | | | | | | | | IEC 60870-5-103, IEC 61850 |
| | | | J4 | | | | | | | | | | IEC 60870-5-103, EGD, IEC 61850 |
| | | | K0 | | | | | | | | | | IEEE 1588, PRP, IEC 60870-5-103 |
| | | | K1 | | | | | | | | | | IEEE 1588, PRP, IEC 60870-5-103, EGD |
| | | | K3 | | | | | | | | | | IEEE 1588, PRP, IEC 60870-5-103, IEC 61850 |
| | | | K4 | | | | | | | | | | IEEE 1588, PRP, IEC 60870-5-103, EGD, IEC 61850 |
| | | | L0 | | | | | | | | | | IEC 60870-5-103, IEEE 1588, PRP, CyberSentry |
| | | | L1 | | | | | | | | | | IEC 60870-5-103, IEEE 1588, PRP, CyberSentry, EGD |
| | | | L3 | | | | | | | | | | IEC 60870-5-103, IEEE 1588, PRP, CyberSentry, IEC 61850 |
| | | | L4 | | | | | | | | | | IEC 60870-5-103, IEEE 1588, PRP, CyberSentry, EGD, IEC 61850 |
| MONTAŻ I OBUDOWA | | | | H | | | | | | | | | Poziomy (19" rack) |
| | | | | A | | | | | | | | | Poziomy (19" rack) dla trudnych warunków środowiskowych |
| PANEL PRZEDNI i JĘZYK | | | | | C | | | | | | | | Wyświetlacz podstawowy w języku angielskim |
| | | | | | D | | | | | | | | Wyświetlacz podstawowy w języku francuskim |
| | | | | | R | | | | | | | | Wyświetlacz podstawowy w języku rosyjskim |
| | | | | | P | | | | | | | | Wyświetlacz podst. w języku angielskim z 4 małymi i 12 dużymi przyciskami |
| | | | | | G | | | | | | | | Wyświetlacz podst. w języku francuskim z 4 małymi i 12 dużymi przyciskami |
| | | | | | S | | | | | | | | Wyświetlacz podst. w języku rosyjskim z 4 małymi i 12 dużymi przyciskami |
| | | | | | K | | | | | | | | Wyświetlacz 2. generacji w języku angielskim |
| | | | | | M | | | | | | | | Wyświetlacz 2. generacji w języku francuskim |
| | | | | | Q | | | | | | | | Wyświetlacz 2. generacji w języku rosyjskim |
| | | | | | U | | | | | | | | Wyświetlacz 2. generacji w języku chińskim |
| | | | | | L | | | | | | | | Wyświetlacz 2. generacji w języku angielskim z 16 przyciskami |
| | | | | | N | | | | | | | | Wyświetlacz 2. generacji w języku francuskim z 16 przyciskami |
| | | | | | T | | | | | | | | Wyświetlacz 2. generacji w języku rosyjskim z 16 przyciskami |
| | | | | | V | | | | | | | | Wyświetlacz 2. generacji w języku chińskim z 16 przyciskami |
| | | | | | W | | | | | | | | Wyświetlacz 2. generacji w języku tureckim |
| | | | | | Y | | | | | | | | Wyświetlacz 2. generacji w języku tureckim z 16 przyciskami |
| | | | | | I | | | | | | | | Wyświetlacz 2. generacji w języku niemieckim |
| | | | | | J | | | | | | | | Wyświetlacz 2. generacji w języku niemieckim z 16 przyciskami |
| | | | | | H | | | | | | | | Wyświetlacz 2. generacji w języku polskim |
| | | | | | O | | | | | | | | Wyświetlacz 2. generacji w języku polskim z 16 przyciskami |
| | | | | | E | | | | | | | | 7" wyświetlacz graficzny 3. generacji (wielojęzykowy - dostępne języki: angielski, francuski rosyjski, chiński, turecki, japoński, niemiecki, polski) z portem USB do komunikacji lokalnej i ośmioma przyciskami użytkownika |
| ZASILACZ (zasilacz redundantny musi być tego samego typu) | | | | | | H | | | | | | | 125/250V AC/DC |
| | | | | | | H | | | | | | RH | 125/250V AC/DC - opcja z dwoma zasilaczami (drugi w slocie W/X) |
| | | | | | | L | | | | | | \| | 24 - 48V (tylko DC) |
| | | | | | | L | | | | | | RL | 24 - 48V (tylko DC) - opcja z dwoma zasilaczami (drugi w slocie W/X) |
| POMIARY ANALOGOWE (PP, PN) | | | | | | | \| | \| | XX | \| | XX | \| | \| | Brak (tylko slot L i S) |
| | | | | | | | 8L | \| | 8L | \| | 8L | \| | \| | Karta 4PP/4PN z rozszerzoną diagnostyką uszkodzenia (wymagana dla PMU) |
| | | | | | | | 8M | \| | 8M | \| | 8M | \| | \| | Karta 4PP/4PN z rozszerzoną diagnostyką uszkodzenia i czułym wejściem dla pomiaru Io |
| | | | | | | | 8N | \| | 8N | \| | 8N | \| | \| | Karta 8PP z rozszerzoną diagnostyką uszkodzenia |
| | | | | | | | 8R | \| | 8R | \| | 8R | \| | \| | Karta 8PP z wejściami Io czułymi z rozszerzoną diagnostyką uszkodzenia |
| WEJŚCIA/WYJŚCIA FIZYCZNE (Form-A, Form-C, Solid State, opisane w rozdz. 2.6.7) | | | | | | | | XX | XX | XX | XX | XX | \| | Brak modułu |
| | | | | | | | | 4A | 4A | 4A | 4A | 4A | \| | 4 wyjścia "szybkie, mocne" typu Solid-State - MOSFET (bez monitoringu) |
| | | | | | | | | 4B | 4B | 4B | 4B | 4B | \| | 4 wyjścia "szybkie, mocne" typu Solid-State - MOSFET (monitoring napięcia i opcjonalnie prądu na zestyku) |
| | | | | | | | | 4C | 4C | 4C | 4C | 4C | \| | 4 wyjścia "szybkie, mocne" typu Solid-State - MOSFET (monitoring prądu, opcjonalnie napięcia) |
| | | | | | | | | 4D | 4D | 4D | 4D | 4D | \| | 16 wejść fizycznych z Auto-Burnishing (maks. 3 moduły w jednej obudowie) |
| | | | | | | | | 4L | 4L | 4L | 4L | 4L | \| | 14 wyjść typu Form-A z podtrzymaniem (bez monitoringu) |
| | | | | | | | | 67 | 67 | 67 | 67 | 67 | \| | 8 wyjść typu Form-A (bez monitoringu) |
| | | | | | | | | 6A | 6A | 6A | 6A | 6A | \| | 2 wyjścia typu Form-A (monitoring napięcia i opcjonalnie prądu), 2 wyjścia typu Form-C, 8 wejść |
| | | | | | | | | 6B | 6B | 6B | 6B | 6B | \| | 2 wyjścia typu Form-A (monitoring napięcia i opcjonalnie prądu), 4 wyjścia typu Form-C, 4 wejścia |
| | | | | | | | | 6C | 6C | 6C | 6C | 6C | \| | 8 wyjść typu Form-C |
| | | | | | | | | 6D | 6D | 6D | 6D | 6D | \| | 16 wejść |
| | | | | | | | | 6E | 6E | 6E | 6E | 6E | \| | 4 wyjścia typu Form-C, 8 wejść |
| | | | | | | | | 6F | 6F | 6F | 6F | 6F | \| | 8 wyjść szybkich typu Form-C |
| | | | | | | | | 6G | 6G | 6G | 6G | 6G | \| | 4 wyjścia typu Form-A (monitoring napięcia i opcjonalnie prądu), 8 wejść |
| | | | | | | | | 6H | 6H | 6H | 6H | 6H | \| | 6 wyjścia typu Form-A (monitoring napięcia i opcjonalnie prądu), 4 wejścia |
| | | | | | | | | 6K | 6K | 6K | 6K | 6K | \| | 4 wyjścia typu Form-C i 4 wyjścia szybkie typu Form-C |
| | | | | | | | | 6L | 6L | 6L | 6L | 6L | \| | 2 wyjścia typu Form-A (monitoring prądu i opcjonalnie napięcia), 2 wyjścia typu Form-C, 8 wejść |
| | | | | | | | | 6M | 6M | 6M | 6M | 6M | \| | 2 wyjścia typu Form-A (monitoring prądu i opcjonalnie napięcia), 4 wyjścia typu Form-C, 4 wejścia |
| | | | | | | | | 6N | 6N | 6N | 6N | 6N | \| | 4 wyjścia typu Form-A (monitoring prądu i opcjonalnie napięcia), 8 wejść |
| | | | | | | | | 6P | 6P | 6P | 6P | 6P | \| | 6 wyjścia typu Form-A (monitoring prądu i opcjonalnie napięcia), 4 wejścia |
| | | | | | | | | 6R | 6R | 6R | 6R | 6R | \| | 2 wyjścia typu Form-A (bez monitoringu) and 2 Form-C outputs, 8 wejść |
| | | | | | | | | 6S | 6S | 6S | 6S | 6S | \| | 2 wyjścia typu Form-A (bez monitoringu) and 4 Form-C outputs, 4 wejścia |
| | | | | | | | | 6T | 6T | 6T | 6T | 6T | \| | 4 wyjścia typu Form-A (bez monitoringu), 8 wejść |
| | | | | | | | | 6U | 6U | 6U | 6U | 6U | \| | 6 wyjść typu Form-A (bez monitoringu), 4 wejścia |
| | | | | | | | | 6V | 6V | 6V | 6V | 6V | \| | 2 wyjścia typu Form-A, 1 wyjście typu Form-C, 2 wyjścia typu Form-A z podtrzymaniem (bez monitoringu), 8 wejść |
| | | | | | | | | 6W | 6W | 6W | 6W | 6W | \| | 30 Wejść fizycznych - złącza wtykowe (maks. 4 karty) |

2

| | | | | |
|---|---|---|---|---|
| | B30 - * ** - * * * - F ** - H ** - L ** - N ** - S ** - U ** - W/X ** | | | Pełnowymiarowa jednostka do montażu poziomego |
| URZĄDZENIE | B30 | | | Typ urządzenia |
| PRZETWORNIKI (maksymalnie 3 karty na jednostkę) | 6X 6X 6X 6X 6X | | | 18 Wyjść typu Form-A (bez monitoringu) - złącza wtykowe (maks. 4 karty) |
| | 5A 5A 5A 5A 5A | | | 4 wejścia DCmA, 4 wyjścia DCmA (tylko jeden moduł 5A/5D na jednostkę) |
| | 5C 5C 5C 5C 5C | | | 8 wejść RTD |
| | 5D 5D 5D 5D 5D | | | 4 wejścia RTD, 4 wyjścia DCmA (tylko jeden moduł 5A/5D na jednostkę) |
| | 5E 5E 5E 5E 5E | | | 4 wejścia RTD, 4 wejścia DCmA |
| | 5F 5F 5F 5F 5F | | | 8 wejść DCmA |
| KOMUNIKACJA POMIĘDZY UR (maksymalnie 1 karta na jednostkę) | 2A | 2A | | C37.94SM, 1300 nm jednomodowy, ELED, 1 kanał jednomodowy |
| | 2B | 2B | | C37.94SM, 1300 nm jednomodowy, ELED, 2 kanał jednomodowy |
| | 2I | 2I | | Kanał 1 - IEEE C37.94, wielomodowy, 64/128 kbps; Kanał 2 - 1300 nm, jednomodowy, Laser |
| | 2J | 2J | | Kanał 1 - IEEE C37.94, , 64/128 kbps; Kanał 2 - 1550 nm, jednomodowy, Laser |
| | 72 | 72 | | 1550 nm, jednomodowy, Laser, 1 kanał |
| | 73 | 73 | | 1550 nm, jednomodowy, Laser, 2 kanały |
| | 76 | 76 | | IEEE C37.94, 820 nm, 64 kbps, wielomodowy, LED, 1 kanał |
| | 77 | 77 | | IEEE C37.94, 820 nm, 64 kbps, wielomodowy, LED, 2 kanały |
| | 7A | 7A | | 820 nm, wielomodowy, LED, 1 kanał |
| | 7B | 7B | | 1300 nm, wielomodowy, LED, 1 kanał |
| | 7C | 7C | | 1300 nm, jednomodowy, ELED, 1 kanał |
| | 7D | 7D | | 1300 nm, jednomodowy, Laser, 1 kanał |
| | 7F | 7F | | Kanał 1 - G.703; Kanał 2 - 1300 nm, wielomodowy |
| | 7G | 7G | | Kanał 1 - G.703; Kanał 2 - 1300 nm, jednomodowy, ELED |
| | 7H | 7H | | 820 nm, wielomodowy, LED, 2 kanały |
| | 7I | 7I | | 1300 nm, wielomodowy, LED, 2 kanały |
| | 7J | 7J | | 1300 nm, jednomodowy, ELED, 2 kanały |
| | 7K | 7K | | 1300 nm, jednomodowy, Laser, 2 kanały |
| | 7M | 7M | | Kanał 1 - RS422; Kanał 2 - 1300 nm, wielomodowy, LED |
| | 7N | 7N | | Kanał 1 - RS422; Kanał 2 - 1300 nm, jednomodowy, ELED |
| | 7P | 7P | | Kanał 1 - RS422; Kanał 2 - 1300 nm, jednomodowy, Laser |
| | 7Q | 7Q | | Kanał 1 - G.703; Kanał 2 - 1300 nm, jednomodowy, Laser |
| | 7R | 7R | | G.703, 1 kanał |
| | 7S | 7S | | G.703, 2 kanały |
| | 7T | 7T | | RS422, 1 kanał |
| | 7V | 7V | | RS422, 2 kanały, 2 wejścia zegara |
| | 7W | 7W | | RS422, 2 kanały |

## Tab. 2-6: Kody zamówieniowe dla jednostek pionowych

| | | | | |
|---|---|---|---|---|
| | B30 - * ** - * * * - F ** - H ** - L ** - N ** - R ** | | | |
| URZĄDZENIE | B30 | | | Typ urządzenia |
| CPU | T | | | RS485 i 3 porty światłowodowe wielomodowe 100Base-FX (SFP z końcówkami LC) |
| | U | | | RS485 i 2 porty światłowodowe wielomodowe 100Base-FX (SFP z końcówkami LC) oraz 1 port 10/100Base-TX (SFP z końcówką RJ45) |
| | V | | | RS485 i 3 porty elektryczne 10/100Base-TX (SFP z końcówkami RJ45) |
| | W | | | RS485 i 2 porty światłowodowe wielomodowe 100Base-FX (SFP z końcówkami ST) oraz 1 port 10/100Base-TX (SFP z końcówką RJ-45) |
| OPROGRAMOWANIE | 00 | | | Brak dodatkowych opcji oprogramowania - oprogramowanie podstawowe |
| | 01 | | | Ethernet Global Data (EGD) |
| | 03 | | | IEC 61850 |
| | 04 | | | IEC 61850, EGD |
| | A0 | | | CyberSentry |
| | A1 | | | CyberSentry, EGD |
| | A3 | | | CyberSentry, IEC 61850 |
| | A4 | | | CyberSentry, EGD, IEC 61850 |
| | B0 | | | IEEE 1588 |
| | B1 | | | IEEE 1588, EGD |
| | B3 | | | IEEE 1588, IEC 61850 |
| | B4 | | | IEEE 1588, EGD, IEC 61850 |
| | C0 | | | Parallel Redundancy Protocol (PRP) |
| | C1 | | | PRP, EGD |
| | C3 | | | PRP, IEC 61850 |
| | C4 | | | PRP, EGD, IEC 61850 |
| | D0 | | | IEEE 1588, CyberSentry |
| | D1 | | | IEEE 1588, CyberSentry, EGD |
| | D3 | | | IEEE 1588, CyberSentry, IEC 61850 |
| | D4 | | | IEEE 1588, CyberSentry, EGD, IEC 61850 |
| | E0 | | | IEEE 1588, PRP |
| | E1 | | | IEEE 1588, PRP, EGD |
| | E3 | | | IEEE 1588, PRP, IEC 61850 |
| | E4 | | | IEEE 1588, PRP, EGD, IEC 61850 |
| | F0 | | | PRP, CyberSentry |
| | F1 | | | PRP, CyberSentry, EGD |
| | F3 | | | PRP, CyberSentry, IEC 61850 |
| | F4 | | | PRP, CyberSentry, EGD, IEC 61850 |
| | G0 | | | IEEE 1588, PRP, CyberSentry |
| | G1 | | | IEEE 1588, PRP, CyberSentry, EGD |
| | G3 | | | IEEE 1588, PRP, CyberSentry, IEC 61850 |
| | G4 | | | IEEE 1588, PRP, CyberSentry , EGD, IEC 61850 |
| | J0 | | | IEC 60870-5-103 |
| | J1 | | | IEC 60870-5-103, EGD |
| | J3 | | | IEC 60870-5-103, IEC 61850 |
| | J4 | | | IEC 60870-5-103, EGD, IEC 61850 |
| | K0 | | | IEEE 1588, PRP, IEC 60870-5-103 |
| | K1 | | | IEEE 1588, PRP, IEC 60870-5-103, EGD |
| | K3 | | | IEEE 1588, PRP, IEC 60870-5-103, IEC 61850 |
| | K4 | | | IEEE 1588, PRP, IEC 60870-5-103, EGD, IEC 61850 |
| | L0 | | | IEC 60870-5-103, IEEE 1588, PRP, CyberSentry |
| | L1 | | | IEC 60870-5-103, IEEE 1588, PRP, CyberSentry, EGD |
| | L3 | | | IEC 60870-5-103, IEEE 1588, PRP, CyberSentry, IEC 61850 |
| | L4 | | | IEC 60870-5-103, IEEE 1588, PRP, CyberSentry, EGD, IEC 61850 |
| MONTAŻ I OBUDOWA | | V | | Pionowy (3/4 rack) |
| | | B | | Pionowy (3/4 rack) dla trudnych warunków środowiskowych |
| PANEL PRZEDNI I JĘZYK | | | F | Wyświetlacz podstawowy w języku angielskim |
| | | | K | Wyświetlacz 2. generacji w języku angielskim |
| | | | M | Wyświetlacz 2. generacji w języku francuskim |
| | | | Q | Wyświetlacz 2. generacji w języku rosyjskim |
| | | | U | Wyświetlacz 2. generacji w języku chińskim |

| B30 - * ** - * * * - F ** - H ** - L ** - N ** - R ** | | | | | | | |
|---|---|---|---|---|---|---|---|
| | L | | | | | | Wyświetlacz 2. generacji w języku angielskim z 16 przyciskami |
| | N | | | | | | Wyświetlacz 2. generacji w języku francuskim z 16 przyciskami |
| | T | | | | | | Wyświetlacz 2. generacji w języku rosyjskim z 16 przyciskami |
| | V | | | | | | Wyświetlacz 2. generacji w języku chińskim z 16 przyciskami |
| | W | | | | | | Wyświetlacz 2. generacji w języku tureckim |
| | Y | | | | | | Wyświetlacz 2. generacji w języku tureckim z 16 przyciskami |
| | I | | | | | | Wyświetlacz 2. generacji w języku niemieckim |
| | J | | | | | | Wyświetlacz 2. generacji w języku niemieckim z 16 przyciskami |
| ZASILACZ | | H | | | | | 125/250V AC/DC |
| | | L | | | | | 24 - 48V (tylko DC) |
| POMIARY ANALOGOWE (PP, PN) | | | | XX | | | Brak modułu (tylko dla slotu L i S) |
| | | | 8L | 8L | | | Karta 4PP/4PN z rozszerzoną diagnostyką uszkodzenia (wymagana dla PMU) |
| | | | 8M | 8M | | | Karta 4PP/4PN z rozszerzoną diagnostyką uszkodzenia i czułym wejściem dla pomiaru Io |
| | | | 8N | 8N | | | Karta 8PP z rozszerzoną diagnostyką uszkodzenia |
| | | | 8R | 8R | | | Karta 8PP z wejściami Io czułymi z rozszerzoną diagnostyką uszkodzenia |
| WEJŚCIA/WYJŚCIA FIZYCZNE (Form-A, Form-C, Solid State, opisane w rozdz. 2.6.7) | | | | XX | XX | XX | Brak modułu |
| | | | | 4A | 4A | 4A | 4 wyjścia "szybkie, mocne" typu Solid-State - MOSFET (bez monitoringu) |
| | | | | 4B | 4B | 4B | 4 wyjścia "szybkie, mocne" typu Solid-State - MOSFET (monitoring napięcia i opcjonalnie prądu na zestyku) |
| | | | | 4C | 4C | 4C | 4 wyjścia "szybkie, mocne" typu Solid-State - MOSFET (monitoring prądu, opcjonalnie napięcia) |
| | | | | 4D | 4D | 4D | 16 wejść fizycznych z Auto-Burnishing (maksymalnie 3 moduły w jednej obudowie) |
| | | | | 4L | 4L | 4L | 14 wyjść typu Form-A z podtrzymaniem (bez monitoringu) |
| | | | | 67 | 67 | 67 | 8 wyjść typu Form-A (bez monitoringu) |
| | | | | 6A | 6A | 6A | 2 wyjścia typu Form-A (monitoring napięcia i opcjonalnie prądu), 2 wyjścia typu Form-C, 8 wejść |
| | | | | 6B | 6B | 6B | 2 wyjścia typu Form-A (monitoring napięcia i opcjonalnie prądu), 4 wyjścia typu Form-C, 4 wejścia |
| | | | | 6C | 6C | 6C | 8 wyjść typu Form-C |
| | | | | 6D | 6D | 6D | 16 wejść |
| | | | | 6E | 6E | 6E | 4 wyjścia typu Form-C, 8 wejść |
| | | | | 6F | 6F | 6F | 8 wyjść szybkich typu Form-C |
| | | | | 6G | 6G | 6G | 4 wyjścia typu Form-A (monitoring napięcia i opcjonalnie prądu), 8 wejść |
| | | | | 6H | 6H | 6H | 6 wyjścia typu Form-A (monitoring napięcia i opcjonalnie prądu), 4 wejścia |
| | | | | 6K | 6K | 6K | 4 wyjścia typu Form-C i 4 wyjścia szybkie typu Form-C |
| | | | | 6L | 6L | 6L | 2 wyjścia typu Form-A (monitoring prądu i opcjonalnie napięcia), 2 wyjścia typu Form-C, 8 wejść |
| | | | | 6M | 6M | 6M | 2 wyjścia typu Form-A (monitoring prądu i opcjonalnie napięcia), 4 wyjścia typu Form-C, 4 wejścia |
| | | | | 6N | 6N | 6N | 4 wyjścia typu Form-A (monitoring prądu i opcjonalnie napięcia), 8 wejść |
| | | | | 6P | 6P | 6P | 6 wyjścia typu Form-A (monitoring prądu i opcjonalnie napięcia), 4 wejścia |
| | | | | 6R | 6R | 6R | 2 wyjścia typu Form-A (bez monitoringu) and 2 Form-C outputs, 8 wejść |
| | | | | 6S | 6S | 6S | 2 wyjścia typu Form-A (bez monitoringu) and 4 Form-C outputs, 4 wejścia |
| | | | | 6T | 6T | 6T | 4 wyjścia typu Form-A (bez monitoringu), 8 wejść |
| | | | | 6U | 6U | 6U | 6 wyjść typu Form-A (bez monitoringu), 4 wejścia |
| | | | | 6V | 6V | 6V | 2 wyjścia typu Form-A, 1 wyjście typu Form-C, 2 wyjścia typu Form-A z podtrzymaniem (bez monitoringu), 8 wejść |
| | | | | 6W | 6W | 6W | 30 Wejść fizycznych - złącza wtykowe (maks. 4 karty) |
| | | | | 6X | 6X | 6X | 18 Wyjść typu Form-A (bez monitoringu) - złącza wtykowe (maks. 4 karty) |
| PRZETWORNIKI | | | | 5A | 5A | 5A | 4 wejścia DCmA, 4 wyjścia DCmA (tylko jeden moduł 5A/5D na jednostkę) |
| | | | | 5C | 5C | 5C | 8 wejść RTD |
| | | | | 5D | 5D | 5D | 4 wejścia RTD, 4 wyjścia DCmA (tylko jeden moduł 5A/5D na jednostkę) |
| | | | | 5E | 5E | 5E | 4 wejścia RTD, 4 wejścia DCmA |
| | | | | 5F | 5F | 5F | 8 wejść DCmA |
| KOMUNIKACJA POMIĘDZY UR | | | | | | | 2A C37.94SM, 1300 nm jednomodowy, ELED, 1 kanał jednomodowy |
| | | | | | | | 2B C37.94SM, 1300 nm jednomodowy, ELED, 2 kanał jednomodowy |
| | | | | | | | 2I Kanał 1 - IEEE C37.94, wielomodowy, 64/128 kbps; Kanał 2 - 1300 nm, jednomodowy, Laser |
| | | | | | | | 2J Kanał 1 - IEEE C37.94, , 64/128 kbps; Kanał 2 - 1550 nm, jednomodowy, Laser |
| | | | | | | | 72 1550 nm, jednomodowy, Laser, 1 kanał |
| | | | | | | | 73 1550 nm, jednomodowy, Laser, 2 kanały |
| | | | | | | | 76 IEEE C37.94, 820 nm, 64 kbps, wielomodowy, LED, 1 kanał |
| | | | | | | | 77 IEEE C37.94, 820 nm, 64 kbps, wielomodowy, LED, 2 kanały |
| | | | | | | | 7A 820 nm, wielomodowy, LED, 1 kanał |
| | | | | | | | 7B 1300 nm, wielomodowy, LED, 1 kanał |
| | | | | | | | 7C 1300 nm, jednomodowy, ELED, 1 kanał |
| | | | | | | | 7D 1300 nm, jednomodowy, Laser, 1 kanał |
| | | | | | | | 7F Kanał 1 - G.703; Kanał 2 - 1300 nm, wielomodowy |
| | | | | | | | 7G Kanał 1 - G.703; Kanał 2 - 1300 nm, jednomodowy, ELED |
| | | | | | | | 7H 820 nm, wielomodowy, LED, 2 kanały |
| | | | | | | | 7I 1300 nm, wielomodowy, LED, 2 kanały |
| | | | | | | | 7J 1300 nm, jednomodowy, ELED, 2 kanały |
| | | | | | | | 7K 1300 nm, jednomodowy, Laser, 2 kanały |
| | | | | | | | 7M Kanał 1 - RS422; Kanał 2 - 1300 nm, wielomodowy, LED |
| | | | | | | | 7N Kanał 1 - RS422; Kanał 2 - 1300 nm, jednomodowy, ELED |
| | | | | | | | 7P Kanał 1 - RS422; Kanał 2 - 1300 nm, jednomodowy, Laser |
| | | | | | | | 7Q Kanał 1 - G.703; Kanał 2 - 1300 nm, jednomodowy, Laser |
| | | | | | | | 7R G.703, 1 kanał |
| | | | | | | | 7S G.703, 2 kanały |
| | | | | | | | 7T RS422, 1 kanał |
| | | | | | | | 7V RS422, 2 kanały, 2 wejścia zegara |
| | | | | | | | 7W RS422, 2 kanały |

## 2.3.3 Kody dla urządzeń z szyną procesową

### Tab. 2-7: Kody zamówieniowe dla jednostek poziomych z szyną procesową

| B30 - * ** - * * * - F ** - H ** - L ** - N ** - S ** - W/X ** | | | | | | | | | | | | | Pełnowymiarowa jednostka do montażu poziomego |
|---|---|---|---|---|---|---|---|---|---|---|---|---|---|
| URZĄDZENIE | B30 | | | | | | | | | | | | Typ urządzenia |
| CPU | | T | | | | | | | | | | | RS485 i 3 porty światłowodowe wielomodowe 100Base-FX (SFP z końcówkami LC) |
| | | U | | | | | | | | | | | RS485 i 2 porty światłowodowe wielomodowe 100Base-FX (SFP z końcówkami LC) oraz 1 port 10/100Base-TX (SFP z końcówką RJ45) |
| | | V | | | | | | | | | | | RS485 i 3 porty elektryczne 10/100Base-TX (SFP z końcówkami RJ45) |
| | | W | | | | | | | | | | | RS485 i 2 porty światłowodowe wielomodowe 100Base-FX (SFP z końcówkami ST) oraz 1 port 10/100Base-TX (SFP z końcówką RJ-45) |
| OPROGRAMOWANIE Kompatybilne z HardFiber Brick) ↓ | | | 00 | | | | | | | | | | Brak dodatkowych opcji oprogramowania - oprogramowanie podstawowe |
| | | | 01 | | | | | | | | | | Ethernet Global Data (EGD) |
| | | | 03 | | | | | | | | | | IEC 61850 |
| | | | 04 | | | | | | | | | | Ethernet Global Data, IEC 61850 |
| | | | A0 | | | | | | | | | | CyberSentry |
| | | | A1 | | | | | | | | | | CyberSentry, Ethernet Global Data |

2

| | | | | | | | | | | | | | | |
|---|---|---|---|---|---|---|---|---|---|---|---|---|---|---|
| | B30 | - * | ** | - * | * | * - F | ** | - H ** | - L ** | - N ** | - S ** | - W/X | ** | Pełnowymiarowa jednostka do montażu poziomego |
| URZĄDZENIE | B30 | \| | | | | | | | | | | | | Typ urządzenia |
| | | | A3 | | | | | | | | | | | CyberSentry, IEC 61850 |
| | | | A4 | | | | | | | | | | | CyberSentry, Ethernet Global Data, IEC 61850 |
| | | | B0 | | | | | | | | | | | IEEE 1588 |
| | | | B1 | | | | | | | | | | | IEEE 1588, Ethernet Global Data |
| | | | B3 | | | | | | | | | | | IEEE 1588, IEC 61850 |
| | | | B4 | | | | | | | | | | | IEEE 1588, Ethernet Global Data, IEC 61850 |
| | | | C0 | | | | | | | | | | | Parallel Redundancy Protocol (PRP) |
| | | | C1 | | | | | | | | | | | PRP, Ethernet Global Data |
| | | | C3 | | | | | | | | | | | PRP, IEC 61850 |
| | | | C4 | | | | | | | | | | | PRP, Ethernet Global Data, and IEC 61850 |
| | | | D0 | | | | | | | | | | | IEEE 1588, CyberSentry |
| | | | D1 | | | | | | | | | | | IEEE 1588, CyberSentry, Ethernet Global Data |
| | | | D3 | | | | | | | | | | | IEEE 1588, CyberSentry, IEC 61850 |
| | | | D4 | | | | | | | | | | | IEEE 1588, CyberSentry, Ethernet Global Data, IEC 61850 |
| | | | E0 | | | | | | | | | | | IEEE 1588, PRP |
| | | | E1 | | | | | | | | | | | IEEE 1588, PRP, Ethernet Global Data |
| | | | E3 | | | | | | | | | | | IEEE 1588, PRP, IEC 61850 |
| | | | E4 | | | | | | | | | | | IEEE 1588, PRP, Ethernet Global Data, IEC 61850 |
| | | | F0 | | | | | | | | | | | PRP, CyberSentry |
| | | | F1 | | | | | | | | | | | PRP, CyberSentry, Ethernet Global Data |
| | | | F3 | | | | | | | | | | | PRP, CyberSentry, IEC 61850 |
| | | | F4 | | | | | | | | | | | PRP, CyberSentry, Ethernet Global Data, IEC 61850 |
| | | | G0 | | | | | | | | | | | IEEE 1588, PRP, CyberSentry |
| | | | G1 | | | | | | | | | | | IEEE 1588, PRP, CyberSentry, Ethernet Global Data |
| | | | G3 | | | | | | | | | | | IEEE 1588, PRP, CyberSentry, IEC 61850 |
| | | | G4 | | | | | | | | | | | IEEE 1588, PRP, CyberSentry, Ethernet Global Data, IEC 61850 |
| | | | J0 | | | | | | | | | | | IEC 60870-5-103 |
| | | | J1 | | | | | | | | | | | IEC 60870-5-103, EGD |
| | | | J3 | | | | | | | | | | | IEC 60870-5-103, IEC 61850 |
| | | | J4 | | | | | | | | | | | IEC 60870-5-103, EGD, IEC 61850 |
| | | | K0 | | | | | | | | | | | IEEE 1588, PRP, IEC 60870-5-103 |
| | | | K1 | | | | | | | | | | | IEEE 1588, PRP, IEC 60870-5-103, EGD |
| | | | K3 | | | | | | | | | | | IEEE 1588, PRP, IEC 60870-5-103, IEC 61850 |
| | | | K4 | | | | | | | | | | | IEEE 1588, PRP, IEC 60870-5-103, EGD, IEC 61850 |
| | | | L0 | | | | | | | | | | | IEEE 1588, PRP, IEC 60870-5-103 |
| | | | L1 | | | | | | | | | | | IEEE 1588, PRP, IEC 60870-5-103, EGD |
| | | | L3 | | | | | | | | | | | IEEE 1588, PRP, IEC 60870-5-103, IEC 61850 |
| | | | L4 | | | | | | | | | | | IEEE 1588, PRP, IEC 60870-5-103, EGD, IEC 61850 |
| Kompatybilne z IEC | | | IM | | | | | | | | | | | -9-2LE 8 pól 3 strefy, 61850, IEEE 1588, PRP |
| 61850-9-2LE | | | IN | | | | | | | | | | | -9-2LE 8 pól 3 strefy, 61850, IEEE 1588, PRP, EGD |
| ↓ | | | IO | | | | | | | | | | | -9-2LE 8 pól 3 strefy, 61850, IEEE 1588, PRP, CyberSentry |
| | | | IP | | | | | | | | | | | -9-2LE 8 pól 3 strefy, 61850, IEEE 1588, PRP, IEC 60870-5-103 |
| | | | IQ | | | | | | | | | | | -9-2LE 8 pól 3 strefy, 61850, IEEE 1588, PRP, CyberSentry, EGD |
| | | | IR | | | | | | | | | | | -9-2LE 8 pól 3 strefy, 61850, IEEE 1588, PRP, IEC 60870-5-103, EGD |
| | | | IS | | | | | | | | | | | -9-2LE 8 pól 3 strefy, 61850, IEEE 1588, PRP, IEC 60870-5-103, CyberSentry |
| | | | IT | | | | | | | | | | | -9-2LE 8 pól 3 strefy, 61850, IEEE 1588, PRP, IEC 60870-5-103, EGD, CyberSentry |
| | | | IY | | | | | | | | | | | -9-2LE 8 pól 3 strefy, 61850, IEEE 1588, PRP, Multi-Feeder |
| | | | OF | | | | | | | | | | | -9-2LE 16 pól 6 stref, 61850, IEEE 1588, PRP |
| | | | OG | | | | | | | | | | | -9-2LE 16 pól 6 stref, 61850, IEEE 1588, PRP, EGD |
| | | | OH | | | | | | | | | | | -9-2LE 16 pól 6 stref, 61850, IEEE 1588, PRP, CyberSentry |
| | | | OI | | | | | | | | | | | -9-2LE 16 pól 6 stref, 61850, IEEE 1588, PRP, IEC 60870-5-103 |
| | | | OJ | | | | | | | | | | | -9-2LE 16 pól 6 stref, 61850, IEEE 1588, PRP, CyberSentry, EGD |
| | | | OK | | | | | | | | | | | -9-2LE 16 pól 6 stref, 61850, IEEE 1588, PRP, IEC 60870-5-103, EGD |
| | | | OL | | | | | | | | | | | -9-2LE 16 pól 6 stref, 61850, IEEE 1588, PRP, IEC 60870-5-103, CyberSentry |
| | | | OM | | | | | | | | | | | -9-2LE 16 pól 6 stref, 61850, IEEE 1588, PRP, IEC 60870-5-103, EGD, CyberSentry |
| | | | OR | | | | | | | | | | | -9-2LE 24 pola 6 stref, 61850, IEEE 1588, PRP |
| | | | OS | | | | | | | | | | | -9-2LE 24 pola 6 stref, 61850, IEEE 1588, PRP, EGD |
| | | | OT | | | | | | | | | | | -9-2LE 24 pola 6 stref, 61850, IEEE 1588, PRP, CyberSentry |
| | | | OU | | | | | | | | | | | -9-2LE 24 pola 6 stref, 61850, IEEE 1588, PRP, IEC 60870-5-103 |
| | | | OV | | | | | | | | | | | -9-2LE 24 pola 6 stref, 61850, IEEE 1588, PRP, CyberSentry, EGD |
| | | | OW | | | | | | | | | | | -9-2LE 24 pola 6 stref, 61850, IEEE 1588, PRP, IEC 60870-5-103, EGD |
| | | | OX | | | | | | | | | | | -9-2LE 24 pola 6 stref, 61850, IEEE 1588, PRP, IEC 60870-5-103, CyberSentry |
| ↑ | | | OY | | | | | | | | | | | -9-2LE 24 pola 6 stref, 61850, IEEE 1588, PRP, IEC 60870-5-103, EGD, CyberSentry |
| MONTAŻ I OBUDOWA | | | | H | | | | | | | | | | Poziomy (19" rack) |
| | | | | A | | | | | | | | | | Poziomy (19" rack) dla trudnych warunków środowiskowych |
| PANEL PRZEDNI i JĘZYK | | | | | C | | | | | | | | | Wyświetlacz podstawowy w języku angielskim |
| | | | | | D | | | | | | | | | Wyświetlacz podstawowy w języku francuskim |
| | | | | | R | | | | | | | | | Wyświetlacz podstawowy w języku rosyjskim |
| | | | | | P | | | | | | | | | Wyświetlacz podst. w języku angielskim z 4 małymi i 12 dużymi przyciskami |
| | | | | | G | | | | | | | | | Wyświetlacz podst. w języku francuskim z 4 małymi i 12 dużymi przyciskami |
| | | | | | S | | | | | | | | | Wyświetlacz podst. w języku rosyjskim z 4 małymi i 12 dużymi przyciskami |
| | | | | | K | | | | | | | | | Wyświetlacz 2. generacji w języku angielskim |
| | | | | | M | | | | | | | | | Wyświetlacz 2. generacji w języku francuskim |
| | | | | | Q | | | | | | | | | Wyświetlacz 2. generacji w języku rosyjskim |
| | | | | | U | | | | | | | | | Wyświetlacz 2. generacji w języku chińskim |
| | | | | | L | | | | | | | | | Wyświetlacz 2. generacji w języku angielskim z 16 przyciskami |
| | | | | | N | | | | | | | | | Wyświetlacz 2. generacji w języku francuskim z 16 przyciskami |
| | | | | | T | | | | | | | | | Wyświetlacz 2. generacji w języku rosyjskim z 16 przyciskami |
| | | | | | V | | | | | | | | | Wyświetlacz 2. generacji w języku chińskim z 16 przyciskami |
| | | | | | W | | | | | | | | | Wyświetlacz 2. generacji w języku tureckim |
| | | | | | Y | | | | | | | | | Wyświetlacz 2. generacji w języku tureckim z 16 przyciskami |
| | | | | | I | | | | | | | | | Wyświetlacz 2. generacji w języku niemieckim |
| | | | | | J | | | | | | | | | Wyświetlacz 2. generacji w języku niemieckim z 16 przyciskami |
| | | | | | H | | | | | | | | | Wyświetlacz 2. generacji w języku polskim |
| | | | | | O | | | | | | | | | Wyświetlacz 2. generacji w języku polskim z 16 przyciskami |
| | | | | | E | | | | | | | | | 7" wyświetlacz graficzny 3. generacji (wielojęzykowy - dostępne języki: angielski, francuski rosyjski, chiński, turecki, japoński, niemiecki, polski) z portem USB do komunikacji lokalnej i ośmioma przyciskami użytkownika |
| ZASILACZ | | | | | H | | | | | | | | | 125/250V AC/DC |
| (zasilacz redundantny musi | | | | | H | | | | | | | | RH | 125/250V AC/DC - opcja z dwoma zasilaczami (drugi w slocie W/X) |
| być tego samego typu) | | | | | L | | | | | | | | | 24 - 48V (tylko DC) |
| | | | | | L | | | | | | | | RL | 24 - 48V (tylko DC) - opcja z dwoma zasilaczami (drugi w slocie W/X) |
| POMIARY (SZYNA PROCESOWA) | | | | | | XX | 81 | XX | | | | | | Moduł szyny procesowej IEC 61850 dla HardFiber (Brick), 8 portów |
| (IEC61850-9-2 LE wymaga IEC 61850, | | | | | | XX | 85 | XX | | | | | | Moduł szyny procesowej IEC 61850-9-2LE i IEC 61869, 2 porty 1000Base-SX, LC |
| PRP oraz PTP) | | | | | | XX | 86 | XX | | | | | | Moduł szyny procesowej IEC 61850-9-2LE i IEC 61869, 4 porty 1000Base-SX + 4 porty 100Base-FX, LC |
| | | | | | | XX | 87 | XX | | | | | | Moduł szyny procesowej IEC 61850-9-2LE i IEC 61869, 4 porty 100Base-FX, LC |

| | | | | | |
|---|---|---|---|---|---|
| | B30 - * ** - * * - F ** - H ** - L ** - N ** - S ** - W/X ** | | | | Pełnowymiarowa jednostka do montażu poziomego |
| URZĄDZENIE | B30 | | | | Typ urządzenia |
| WEJŚCIA/WYJŚCIA FIZYCZNE | | XX | XX | XX | Brak modułu |
| | | 4A | 4A | | 4 wyjścia "szybkie, mocne" typu Solid-State - MOSFET (bez monitoringu) |
| | | 4B | 4B | | 4 wyjścia "szybkie, mocne" typu Solid-State - MOSFET (monitoring napięcia i opcjonalnie prądu na zestyku) |
| | | 4C | 4C | | 4 wyjścia "szybkie, mocne" typu Solid-State - MOSFET (monitoring prądu, opcjonalnie napięcia) |
| | | 4D | 4D | | 16 wejść fizycznych z Auto-Burnishing (maks. 3 moduły w jednej obudowie) |
| | | 4L | 4L | | 14 wyjść typu Form-A z podtrzymaniem (bez monitoringu) |
| | | 67 | 67 | | 8 wyjść typu Form-A (bez monitoringu) |
| | | 6A | 6A | | 2 wyjścia typu Form-A (monitoring napięcia i opcjonalnie prądu), 2 wyjścia typu Form-C, 8 wejść |
| | | 6B | 6B | | 2 wyjścia typu Form-A (monitoring napięcia i opcjonalnie prądu), 4 wyjścia typu Form-C, 4 wejścia |
| | | 6C | 6C | | 8 wyjść typu Form-C |
| | | 6D | 6D | | 16 wejść |
| | | 6E | 6E | | 4 wyjścia typu Form-C, 8 wejść |
| | | 6F | 6F | | 8 wyjść szybkich typu Form-C |
| | | 6G | 6G | | 4 wyjścia typu Form-A (monitoring napięcia i opcjonalnie prądu), 8 wejść |
| | | 6H | 6H | | 6 wyjścia typu Form-A (monitoring napięcia i opcjonalnie prądu), 4 wejścia |
| | | 6K | 6K | | 4 wyjścia typu Form-C i 4 wyjścia szybkie typu Form-C |
| | | 6L | 6L | | 2 wyjścia typu Form-A (monitoring prądu i opcjonalnie napięcia), 2 wyjścia typu Form-C, 8 wejść |
| | | 6M | 6M | | 2 wyjścia typu Form-A (monitoring prądu i opcjonalnie napięcia), 4 wyjścia typu Form-C, 4 wejścia |
| | | 6N | 6N | | 4 wyjścia typu Form-A (monitoring prądu i opcjonalnie napięcia), 8 wejść |
| | | 6P | 6P | | 6 wyjścia typu Form-A (monitoring prądu i opcjonalnie napięcia), 4 wejścia |
| | | 6R | 6R | | 2 wyjścia typu Form-A (bez monitoringu) and 2 Form-C outputs, 8 wejść |
| | | 6S | 6S | | 2 wyjścia typu Form-A (bez monitoringu) and 4 Form-C outputs, 4 wejścia |
| | | 6T | 6T | | 4 wyjścia typu Form-A (bez monitoringu), 8 wejść |
| | | 6U | 6U | | 6 wyjść typu Form-A (bez monitoringu), 4 wejścia |
| | | 6V | 6V | | 2 wyjścia typu Form-A, 1 wyjście typu Form-C, 2 wyjścia typu Form-A z podtrzymaniem (bez monitoringu), 8 wejść |
| | | 6W | 6W | | 30 Wejść fizycznych - złącza wtykowe (maks. 4 karty) |
| | | 6X | 6X | | 18 Wyjść typu Form-A (bez monitoringu) - złącza wtykowe (maks. 4 karty) |
| KOMUNIKACJA POMIĘDZY UR (maksymalnie 1 karta na jednostkę) | | | | 2A | C37.94SM, 1300 nm jednomodowy, ELED, 1 kanał jednomodowy |
| | | | | 2B | C37.94SM, 1300 nm jednomodowy, ELED, 2 kanał jednomodowy |
| | | | | 2H | IEEE C37.94, 820 nm, 128 kbps, wielomodowy, LED, 2 kanały |
| | | | | 2I | Kanał 1 - IEEE C37.94, wielomodowy, 64/128kbps; Kanał 2 - 1300 nm, jednomodowy, Laser |
| | | | | 2J | Kanał 1 - IEEE C37.94, , 64/128 kbps; Kanał 2 - 1550 nm, jednomodowy, Laser |
| | | | | 72 | 1550 nm, jednomodowy, Laser, 1 kanał |
| | | | | 73 | 1550 nm, jednomodowy, Laser, 2 kanały |
| | | | | 76 | IEEE C37.94, 820 nm, 64 kbps, wielomodowy, LED, 1 kanał |
| | | | | 77 | IEEE C37.94, 820 nm, 64 kbps, wielomodowy, LED, 2 kanały |
| | | | | 7A | 820 nm, wielomodowy, LED, 1 kanał |
| | | | | 7B | 1300 nm, wielomodowy, LED, 1 kanał |
| | | | | 7C | 1300 nm, jednomodowy, ELED, 1 kanał |
| | | | | 7D | 1300 nm, jednomodowy, Laser, 1 kanał |
| | | | | 7F | Kanał 1 - G.703; Kanał 2 - 1300 nm, wielomodowy |
| | | | | 7G | Kanał 1 - G.703; Kanał 2 - 1300 nm, jednomodowy, ELED |
| | | | | 7H | 820 nm, wielomodowy, LED, 2 kanały |
| | | | | 7I | 1300 nm, wielomodowy, LED, 2 kanały |
| | | | | 7J | 1300 nm, jednomodowy, ELED, 2 kanały |
| | | | | 7K | 1300 nm, jednomodowy, Laser, 2 kanały |
| | | | | 7M | Kanał 1 - RS422; Kanał 2 - 1300 nm, wielomodowy, LED |
| | | | | 7N | Kanał 1 - RS422; Kanał 2 - 1300 nm, jednomodowy, ELED |
| | | | | 7P | Kanał 1 - RS422; Kanał 2 - 1300 nm, jednomodowy, Laser |
| | | | | 7Q | Kanał 1 - G.703; Kanał 2 - 1300 nm, jednomodowy, Laser |
| | | | | 7R | G.703, 1 kanał |
| | | | | 7S | G.703, 2 kanały |
| | | | | 7T | RS422, 1 kanał |
| | | | | 7W | RS422, 2 kanały |

## Tab. 2-8: Kody zamówieniowe dla jednostek pionowych

| | | | | |
|---|---|---|---|---|
| | B30 - * ** - * * - F ** - H ** - L ** - N ** - R ** | | | Pełnowymiarowa jednostka do montażu poziomego |
| URZĄDZENIE | B30 | | | Typ urządzenia |
| CPU | | T | | RS485 i 3 porty światłowodowe wielomodowe 100Base-FX (SFP z końcówkami LC) |
| | | U | | RS485 i 2 porty światłowodowe wielomodowe 100Base-FX (SFP z końcówkami LC) oraz 1 port 10/100Base-TX (SFP z końcówką RJ45) |
| | | V | | RS485 i 3 porty elektryczne 10/100Base-TX (SFP z końcówkami RJ45) |
| | | W | | RS485 i 2 porty światłowodowe wielomodowe 100Base-FX (SFP z końcówkami ST) oraz 1 port 10/100Base-TX (SFP z końcówką RJ-45) |
| OPROGRAMOWANIE | | 00 | | Brak dodatkowych opcji oprogramowania - oprogramowanie podstawowe |
| Kompatybilne z | | 01 | | Ethernet Global Data (EGD) |
| HardFiber Brick | | 03 | | IEC 61850 |
| ↓ | | 04 | | Ethernet Global Data, IEC 61850 |
| | | A0 | | CyberSentry |
| | | A1 | | CyberSentry, Ethernet Global Data |
| | | A3 | | CyberSentry, IEC 61850 |
| | | A4 | | CyberSentry, Ethernet Global Data, IEC 61850 |
| | | B0 | | IEEE 1588 |
| | | B1 | | IEEE 1588, Ethernet Global Data |
| | | B3 | | IEEE 1588, IEC 61850 |
| | | B4 | | IEEE 1588, Ethernet Global Data, IEC 61850 |
| | | C0 | | Parallel Redundancy Protocol (PRP) |
| | | C1 | | PRP, Ethernet Global Data |
| | | C3 | | PRP, IEC 61850 |
| | | C4 | | PRP, Ethernet Global Data, and IEC 61850 |
| | | D0 | | IEEE 1588, CyberSentry |
| | | D1 | | IEEE 1588, CyberSentry, Ethernet Global Data |
| | | D3 | | IEEE 1588, CyberSentry, IEC 61850 |
| | | D4 | | IEEE 1588, CyberSentry, Ethernet Global Data, IEC 61850 |

2

| | | | | | | | | | | | |
|---|---|---|---|---|---|---|---|---|---|---|---|
| | B30 | - * | ** | - * | * | * | - F ** | - H ** | - L ** | - N ** | - R ** | Pełnowymiarowa jednostka do montażu poziomego |
| | | | E0 | | | | | | | | | IEEE 1588, PRP |
| | | | E1 | | | | | | | | | IEEE 1588, PRP, Ethernet Global Data |
| | | | E3 | | | | | | | | | IEEE 1588, PRP, IEC 61850 |
| | | | E4 | | | | | | | | | IEEE 1588, PRP, Ethernet Global Data, IEC 61850 |
| | | | F0 | | | | | | | | | PRP, CyberSentry |
| | | | F1 | | | | | | | | | PRP, CyberSentry, Ethernet Global Data |
| | | | F3 | | | | | | | | | PRP, CyberSentry, IEC 61850 |
| | | | F4 | | | | | | | | | PRP, CyberSentry, Ethernet Global Data, IEC 61850 |
| | | | G0 | | | | | | | | | IEEE 1588, PRP, CyberSentry |
| | | | G1 | | | | | | | | | IEEE 1588, PRP, CyberSentry, Ethernet Global Data |
| | | | G3 | | | | | | | | | IEEE 1588, PRP, CyberSentry, IEC 61850 |
| | | | G4 | | | | | | | | | IEEE 1588, PRP, CyberSentry, Ethernet Global Data, IEC 61850 |
| | | | J0 | | | | | | | | | IEC 60870-5-103 |
| | | | J1 | | | | | | | | | IEC 60870-5-103, EGD |
| | | | J3 | | | | | | | | | IEC 60870-5-103, IEC 61850 |
| | | | J4 | | | | | | | | | IEC 60870-5-103, EGD, IEC 61850 |
| | | | K0 | | | | | | | | | IEEE 1588, PRP, IEC 60870-5-103 |
| | | | K1 | | | | | | | | | IEEE 1588, PRP, IEC 60870-5-103, EGD |
| | | | K3 | | | | | | | | | IEEE 1588, PRP, IEC 60870-5-103, IEC 61850 |
| | | | K4 | | | | | | | | | IEEE 1588, PRP, IEC 60870-5-103, EGD, IEC 61850 |
| | | | L0 | | | | | | | | | IEEE 1588, PRP, IEC 60870-5-103 |
| | | | L1 | | | | | | | | | IEEE 1588, PRP, IEC 60870-5-103, EGD |
| | | | L3 | | | | | | | | | IEEE 1588, PRP, IEC 60870-5-103, IEC 61850 |
| | | | L4 | | | | | | | | | IEEE 1588, PRP, IEC 60870-5-103, EGD, IEC 61850 |
| Kompatybilne z IEC 61850-9-2LE ↓ | | | IM | | | | | | | | | -9-2LE 8 pól 3 strefy, 61850, IEEE 1588, PRP |
| | | | IN | | | | | | | | | -9-2LE 8 pól 3 strefy, 61850, IEEE 1588, PRP, EGD |
| | | | IO | | | | | | | | | -9-2LE 8 pól 3 strefy, 61850, IEEE 1588, PRP, CyberSentry |
| | | | IP | | | | | | | | | -9-2LE 8 pól 3 strefy, 61850, IEEE 1588, PRP, IEC 60870-5-103 |
| | | | IQ | | | | | | | | | -9-2LE 8 pól 3 strefy, 61850, IEEE 1588, PRP, CyberSentry, EGD |
| | | | IR | | | | | | | | | -9-2LE 8 pól 3 strefy, 61850, IEEE 1588, PRP, IEC 60870-5-103, EGD |
| | | | IS | | | | | | | | | -9-2LE 8 pól 3 strefy, 61850, IEEE 1588, PRP, IEC 60870-5-103, CyberSentry |
| | | | IT | | | | | | | | | -9-2LE 8 pól 3 strefy, 61850, IEEE 1588, PRP, IEC 60870-5-103, EGD, CyberSentry |
| | | | IY | | | | | | | | | -9-2LE 8 pól 3 strefy, 61850, IEEE 1588, PRP, Multi-Feeder |
| | | | OF | | | | | | | | | -9-2LE 16 pól 6 stref, 61850, IEEE 1588, PRP |
| | | | OG | | | | | | | | | -9-2LE 16 pól 6 stref, 61850, IEEE 1588, PRP, EGD |
| | | | OH | | | | | | | | | -9-2LE 16 pól 6 stref, 61850, IEEE 1588, PRP, CyberSentry |
| | | | OI | | | | | | | | | -9-2LE 16 pól 6 stref, 61850, IEEE 1588, PRP, IEC 60870-5-103 |
| | | | OJ | | | | | | | | | -9-2LE 16 pól 6 stref, 61850, IEEE 1588, PRP, CyberSentry, EGD |
| | | | OK | | | | | | | | | -9-2LE 16 pól 6 stref, 61850, IEEE 1588, PRP, IEC 60870-5-103, EGD |
| | | | OL | | | | | | | | | -9-2LE 16 pól 6 stref, 61850, IEEE 1588, PRP, IEC 60870-5-103, CyberSentry |
| | | | OM | | | | | | | | | -9-2LE 16 pól 6 stref, 61850, IEEE 1588, PRP, IEC 60870-5-103, EGD, CyberSentry |
| | | | OR | | | | | | | | | -9-2LE 24 pola 6 stref, 61850, IEEE 1588, PRP |
| | | | OS | | | | | | | | | -9-2LE 24 pola 6 stref, 61850, IEEE 1588, PRP, EGD |
| | | | OT | | | | | | | | | -9-2LE 24 pola 6 stref, 61850, IEEE 1588, PRP, CyberSentry |
| | | | OU | | | | | | | | | -9-2LE 24 pola 6 stref, 61850, IEEE 1588, PRP, IEC 60870-5-103 |
| | | | OV | | | | | | | | | -9-2LE 24 pola 6 stref, 61850, IEEE 1588, PRP, CyberSentry, EGD |
| | | | OW | | | | | | | | | -9-2LE 24 pola 6 stref, 61850, IEEE 1588, PRP, IEC 60870-5-103, EGD |
| | | | OX | | | | | | | | | -9-2LE 24 pola 6 stref, 61850, IEEE 1588, PRP, IEC 60870-5-103, CyberSentry |
| | | | OY | | | | | | | | | -9-2LE 24 pola 6 stref, 61850, IEEE 1588, PRP, IEC 60870-5-103, EGD, CyberSentry |
| MONTAŻ I OBUDOWA | | | | V | | | | | | | | Pionowy (3/4 rack) |
| | | | | B | | | | | | | | Pionowy (3/4 rack) dla trudnych warunków środowiskowych |
| PANEL PRZEDNI I JĘZYK | | | | | F | | | | | | | Wyświetlacz podstawowy w języku angielskim |
| | | | | | K | | | | | | | Wyświetlacz 2. generacji w języku angielskim |
| | | | | | M | | | | | | | Wyświetlacz 2. generacji w języku francuskim |
| | | | | | Q | | | | | | | Wyświetlacz 2. generacji w języku rosyjskim |
| | | | | | U | | | | | | | Wyświetlacz 2. generacji w języku chińskim |
| | | | | | L | | | | | | | Wyświetlacz 2. generacji w języku angielskim z 16 przyciskami |
| | | | | | N | | | | | | | Wyświetlacz 2. generacji w języku francuskim z 16 przyciskami |
| | | | | | T | | | | | | | Wyświetlacz 2. generacji w języku rosyjskim z 16 przyciskami |
| | | | | | V | | | | | | | Wyświetlacz 2. generacji w języku chińskim z 16 przyciskami |
| | | | | | W | | | | | | | Wyświetlacz 2. generacji w języku tureckim |
| | | | | | Y | | | | | | | Wyświetlacz 2. generacji w języku tureckim z 16 przyciskami |
| | | | | | I | | | | | | | Wyświetlacz 2. generacji w języku niemieckim |
| | | | | | J | | | | | | | Wyświetlacz 2. generacji w języku niemieckim z 16 przyciskami |
| ZASILACZ (zasilacz redundantny musi być tego samego typu)) | | | | | | H | | | | | | 125 / 250 V AC/DC |
| | | | | | | L | | | | | | 24 - 48 V (tylko DC) |
| POMIARY (SZYNA PROCESOWA) (IEC61850-9-2 LE wymaga IEC 61850, PRP oraz PTP) | | | | | | | XX | 81 | XX | | | Moduł szyny procesowej IEC 61850 dla HardFiber (Brick), 8 portów |
| | | | | | | | XX | 85 | XX | | | Moduł szyny procesowej IEC 61850-9-2LE i IEC 61869, 2 porty 1000Base-SX, LC |
| | | | | | | | XX | 86 | XX | | | Moduł szyny procesowej IEC 61850-9-2LE i IEC 61869, 4 porty 1000Base-SX + 4 porty 100Base-FX, LC |
| | | | | | | | XX | 87 | XX | | | Moduł szyny procesowej IEC 61850-9-2LE i IEC 61869, 4 porty 100Base-FX, LC |

| | | | | | | |
|---|---|---|---|---|---|---|
| | B30 - * ** - * * * - F ** - H ** - L ** - N ** - R ** | | | | | Pełnowymiarowa jednostka do montażu poziomego |
| WEJŚCIA/WYJŚCIA FIZYCZNE | | XX | XX | XX | | Brak modułu |
| | | | | 4A | | 4 wyjścia "szybkie, mocne" typu Solid-State - MOSFET (bez monitoringu) |
| | | | | 4B | | 4 wyjścia "szybkie, mocne" typu Solid-State - MOSFET (monitoring napięcia i opcjonalnie prądu na zestyku) |
| | | | | 4C | | 4 wyjścia "szybkie, mocne" typu Solid-State - MOSFET (monitoring prądu, opcjonalnie napięcia) |
| | | | | 4D | | 16 wejść fizycznych z Auto-Burnishing (maks. 3 moduły w jednej obudowie) |
| | | | | 4L | | 14 wyjść typu Form-A z podtrzymaniem (bez monitoringu) |
| | | | | 67 | | 8 wyjść typu Form-A (bez monitoringu) |
| | | | | 6A | | 2 wyjścia typu Form-A (monitoring napięcia i opcjonalnie prądu), 2 wyjścia typu Form-C, 8 wejść |
| | | | | 6B | | 2 wyjścia typu Form-A (monitoring napięcia i opcjonalnie prądu), 4 wyjścia typu Form-C, 4 wejścia |
| | | | | 6C | | 8 wyjść typu Form-C |
| | | | | 6D | | 16 wejść |
| | | | | 6E | | 4 wyjścia typu Form-C, 8 wejść |
| | | | | 6F | | 8 wyjść szybkich typu Form-C |
| | | | | 6G | | 4 wyjścia typu Form-A (monitoring napięcia i opcjonalnie prądu), 8 wejść |
| | | | | 6H | | 6 wyjścia typu Form-A (monitoring napięcia i opcjonalnie prądu), 4 wejścia |
| | | | | 6K | | 4 wyjścia typu Form-C i 4 wyjścia szybkie typu Form-C |
| | | | | 6L | | 2 wyjścia typu Form-A (monitoring prądu i opcjonalnie napięcia), 2 wyjścia typu Form-C, 8 wejść |
| | | | | 6M | | 2 wyjścia typu Form-A (monitoring prądu i opcjonalnie napięcia), 4 wyjścia typu Form-C, 4 wejścia |
| | | | | 6N | | 4 wyjścia typu Form-A (monitoring prądu i opcjonalnie napięcia), 8 wejść |
| | | | | 6P | | 6 wyjścia typu Form-A (monitoring prądu i opcjonalnie napięcia), 4 wejścia |
| | | | | 6R | | 2 wyjścia typu Form-A (bez monitoringu) and 2 Form-C outputs, 8 wejść |
| | | | | 6S | | 2 wyjścia typu Form-A (bez monitoringu) and 4 Form-C outputs, 4 wejścia |
| | | | | 6T | | 4 wyjścia typu Form-A (bez monitoringu), 8 wejść |
| | | | | 6U | | 6 wyjść typu Form-A (bez monitoringu), 4 wejścia |
| | | | | 6V | | 2 wyjścia typu Form-A, 1 wyjście typu Form-C, 2 wyjścia typu Form-A z podtrzymaniem (bez monitoringu), 8 wejść |
| | | | | 6W | | 30 Wejść fizycznych - złącza wtykowe (maks. 4 karty) |
| | | | | 6X | | 18 Wyjść typu Form-A (bez monitoringu) - złącza wtykowe (maks. 4 karty) |
| KOMUNIKACJA POMIĘDZY UR (maksymalnie 1 karta na jednostkę) | | | | | 2A | C37.94SM, 1300 nm jednomodowy, ELED, 1 kanał jednomodowy |
| | | | | | 2B | C37.94SM, 1300 nm jednomodowy, ELED, 2 kanał jednomodowy |
| | | | | | 2H | IEEE C37.94, 820 nm, 128 kbps, wielomodowy, LED, 2 kanały |
| | | | | | 2I | Kanał 1 - IEEE C37.94, wielomodowy, 64/128kbps; Kanał 2 - 1300 nm, jednomodowy, Laser |
| | | | | | 2J | Kanał 1 - IEEE C37.94, , 64/128 kbps; Kanał 2 - 1550 nm, jednomodowy, Laser |
| | | | | | 72 | 1550 nm, jednomodowy, Laser, 1 kanał |
| | | | | | 73 | 1550 nm, jednomodowy, Laser, 2 kanały |
| | | | | | 76 | IEEE C37.94, 820 nm, 64 kbps, wielomodowy, LED, 1 kanał |
| | | | | | 77 | IEEE C37.94, 820 nm, 64 kbps, wielomodowy, LED, 2 kanały |
| | | | | | 7A | 820 nm, wielomodowy, LED, 1 kanał |
| | | | | | 7B | 1300 nm, wielomodowy, LED, 1 kanał |
| | | | | | 7C | 1300 nm, jednomodowy, ELED, 1 kanał |
| | | | | | 7D | 1300 nm, jednomodowy, Laser, 1 kanał |
| | | | | | 7F | Kanał 1 - G.703; Kanał 2 - 1300 nm, wielomodowy |
| | | | | | 7G | Kanał 1 - G.703; Kanał 2 - 1300 nm, jednomodowy, ELED |
| | | | | | 7H | 820 nm, wielomodowy, LED, 2 kanały |
| | | | | | 7I | 1300 nm, wielomodowy, LED, 2 kanały |
| | | | | | 7J | 1300 nm, jednomodowy, ELED, 2 kanały |
| | | | | | 7K | 1300 nm, jednomodowy, Laser, 2 kanały |
| | | | | | 7M | Kanał 1 - RS422; Kanał 2 - 1300 nm, wielomodowy, LED |
| | | | | | 7N | Kanał 1 - RS422; Kanał 2 - 1300 nm, jednomodowy, ELED |
| | | | | | 7P | Kanał 1 - RS422; Kanał 2 - 1300 nm, jednomodowy, Laser |
| | | | | | 7Q | Kanał 1 - G.703; Kanał 2 - 1300 nm, jednomodowy, Laser |
| | | | | | 7R | G.703, 1 kanał |
| | | | | | 7S | G.703, 2 kanały |
| | | | | | 7T | RS422, 1 kanał |
| | | | | | 7W | RS422, 2 kanały |

## 2.3.4 Moduły zamienne

Moduły zamienne można zamówić osobno. Przy zamawianiu modułu zamiennego dla CPU lub panelu przedniego należy podać numer seryjny posiadanej jednostki.

Nie wszystkie moduły zamienne mają zastosowanie dla przekaźnika B30. Należy sprawdzić czy dany moduł zamienny znajduje się w standardowym kodzie zamówieniowym B30.

Przedstawione tutaj kody zamówień mogą ulec zmianie bez powiadomienia. Najnowsze opcje zamówieniowe można znaleźć na stronie internetowej GE.

### Tab. 2-9: Kody zamówieniowe modułów zamiennych dla jednostki poziomej

| | | | | |
|---|---|---|---|---|
| | UR - ** - * | | | |
| ZASILANIE (redundantny zasilacz jest dostępny jedynie dla jednostki poziomej i musi być taki sam jak zasilacz główny) | | SH | A | 125/300V AC/DC |
| | | SL | A | 24 - 48V (tylko DC) |
| CPU | | T | | RS485 i 3 porty światłowodowe wielomodowe 100Base-FX (SFP z końcówkami LC) |
| | | U | | RS485 i 2 porty światłowodowe wielomodowe 100Base-FX (SFP z końcówkami LC) oraz 1 port 10/100Base-TX (SFP z końcówką RJ45) |
| | | V | | RS485 i 3 porty elektryczne 10/100Base-TX (SFP z końcówkami RJ45) |
| | | W | | RS485 i 2 porty światłowodowe wielomodowe 100Base-FX (SFP z końcówkami ST) oraz 1 port 10/100Base-TX (SFP z końcówką RJ-45) |

2

| | UR - ** - * | |
|---|---|---|
| PANEL PRZEDNI + JĘZYK | 3C | Wyświetlacz podstawowy dla jednostki poziomej w języku angielskim |
| | 3D | Wyświetlacz podstawowy dla jednostki poziomej w języku francuskim |
| | 3R | Wyświetlacz podstawowy dla jednostki poziomej w języku rosyjskim |
| | 3A | Wyświetlacz podstawowy dla jednostki poziomej w języku chińskim |
| | 3P | Wyświetlacz podstawowy dla jednostki poziomej w języku angielskim z przyciskami programowalnymi |
| | 3G | Wyświetlacz podstawowy dla jednostki poziomej w języku francuskim z przyciskami programowalnymi |
| | 3S | Wyświetlacz podstawowy dla jednostki poziomej w języku rosyjskim z przyciskami programowalnymi |
| | 3B | Wyświetlacz podstawowy dla jednostki poziomej w języku chińskim z przyciskami programowalnymi |
| | 3K | Wyświetlacz 2. generacji w języku angielskim |
| | 3M | Wyświetlacz 2. generacji w języku francuskim |
| | 3Q | Wyświetlacz 2. generacji w języku rosyjskim |
| | 3U | Wyświetlacz 2. generacji w języku chińskim |
| | 3L | Wyświetlacz 2. generacji w języku angielskim z 16 przyciskami |
| | 3N | Wyświetlacz 2. generacji w języku francuskim z 16 przyciskami |
| | 3T | Wyświetlacz 2. generacji w języku rosyjskim z 16 przyciskami |
| | 3V | Wyświetlacz 2. generacji w języku chińskim z 16 przyciskami |
| | 3I | Wyświetlacz 2. generacji w języku niemieckim |
| | 3J | Wyświetlacz 2. generacji w języku niemieckim z 16 przyciskami |
| | 3H | Wyświetlacz 2. generacji w języku polskim |
| | 3O | Wyświetlacz 2. generacji w języku polskim z 16 przyciskami |
| | 3Z | Wyświetlacz 2. generacji w języku japońskim |
| | 3X | Wyświetlacz 2. generacji w języku japońskim z 16 przyciskami |
| | 3E | 7" wyświetlacz graficzny 3. generacji, wielojęzykowy, z portem USB do komunikacji lokalnej i ośmioma przyciskami |
| WEJŚCIA/WYJŚCIA FIZYCZNE (Form-A, Form-C, Solid State opisane w rozdz. 2.6.7) | 4A | 4 wyjścia "szybkie, mocne" typu Solid-State - MOSFET (bez monitoringu) |
| | 4B | 4 wyjścia "szybkie, mocne" typu Solid-State - MOSFET (monitoring napięcia i opcjonalnie prądu na zestyku) |
| | 4C | 4 wyjścia "szybkie, mocne" typu Solid-State - MOSFET (monitoring prądu, opcjonalnie napięcia) |
| | 4D | 16 wejść fizycznych z Auto-Burnishing (maks. 3 moduły w jednej obudowie) |
| | 4L | 14 wyjść typu Form-A z podtrzymaniem (bez monitoringu) |
| | 67 | 8 wyjść typu Form-A (bez monitoringu) |
| | 6A | 2 wyjścia typu Form-A (monitoring napięcia i opcjonalnie prądu), 2 wyjścia typu Form-C, 8 wejść |
| | 6B | 2 wyjścia typu Form-A (monitoring napięcia i opcjonalnie prądu), 4 wyjścia typu Form-C, 4 wejścia |
| | 6C | 8 wyjść typu Form-C |
| | 6D | 16 wejść |
| | 6E | 4 wyjścia typu Form-C, 8 wejść |
| | 6F | 8 wyjść szybkich typu Form-C |
| | 6G | 4 wyjścia typu Form-A (monitoring napięcia i opcjonalnie prądu), 8 wejść |
| | 6H | 6 wyjścia typu Form-A (monitoring napięcia i opcjonalnie prądu), 4 wejścia |
| | 6K | 4 wyjścia typu Form-C i 4 wyjścia szybkie typu Form-C |
| | 6L | 2 wyjścia typu Form-A (monitoring prądu i opcjonalnie napięcia), 2 wyjścia typu Form-C, 8 wejść |
| | 6M | 2 wyjścia typu Form-A (monitoring prądu i opcjonalnie napięcia), 4 wyjścia typu Form-C, 4 wejścia |
| | 6N | 4 wyjścia typu Form-A (monitoring prądu i opcjonalnie napięcia), 8 wejść |
| | 6P | 6 wyjścia typu Form-A (monitoring prądu i opcjonalnie napięcia), 4 wejścia |
| | 6R | 2 wyjścia typu Form-A (bez monitoringu) and 2 Form-C outputs, 8 wejść |
| | 6S | 2 wyjścia typu Form-A (bez monitoringu) and 4 Form-C outputs, 4 wejścia |
| | 6T | 4 wyjścia typu Form-A (bez monitoringu), 8 wejść |
| | 6U | 6 wyjść typu Form-A (bez monitoringu), 4 wejścia |
| | 6V | 2 wyjścia typu Form-A, 1 wyjście typu Form-C, 2 wyjścia typu Form-A z podtrzymaniem (bez monitoringu), 8 wejść |
| | 6W | 30 Wejść fizycznych - złącza wtykowe (maks. 4 karty) |
| | 6X | 18 Wyjść typu Form-A (bez monitoringu) - złącza wtykowe (maks. 4 karty) |
| POMIARY ANALOGOWE (PP, PN) (niedostępne dla C30) | 8L | Karta 4PP/4PN z rozszerzoną diagnostyką uszkodzenia (wymagana dla PMU) |
| | 8N | Karta 8PP z rozszerzoną diagnostyką uszkodzenia |
| | 8M | Karta 4PP/4PN z rozszerzoną diagnostyką uszkodzenia i czułym wejściem dla pomiaru Io |
| | 8R | Karta 8PP z rozszerzoną diagnostyką uszkodzenia i czułym wejściem dla pomiaru Io |
| POMIARY (SZYNA PROCESOWA) | 81 | Moduł szyny procesowej IEC 61850 dla HardFiber (Brick), 8 portów |
| | 85 | Moduł szyny procesowej IEC 61850-9-2LE i IEC 61869, 2 porty 1000Base-SX, LC |
| | 86 | Moduł szyny procesowej IEC 61850-9-2LE i IEC 61869, 4 porty 1000Base-SX + 4 porty 100Base-FX, LC |
| | 87 | Moduł szyny procesowej IEC 61850-9-2LE i IEC 61869, 4 porty 100Base-FX, LC |
| KOMUNIKACJA POMIĘDZY UR | 2A | C37.94SM, 1300 nm jednomodowy, ELED, 1 kanał jednomodowy |
| | 2B | C37.94SM, 1300 nm jednomodowy, ELED, 2 kanał jednomodowy |
| | 2H | Kanał 1 - IEEE C37.94, wielomodowy, 64/128 kbps; Kanał 2 - 1300 nm, jednomodowy, Laser |
| | 2I | Kanał 1 - IEEE C37.94, , 64/128 kbps; Kanał 2 - 1550 nm, jednomodowy, Laser |
| | 2J | 1550 nm, jednomodowy, Laser, 1 kanał |
| | 72 | 1550 nm, jednomodowy, Laser, 2 kanały |
| | 73 | IEEE C37.94, 820 nm, 64 kbps, wielomodowy, LED, 1 kanał |
| | 76 | IEEE C37.94, 820 nm, 64 kbps, wielomodowy, LED, 2 kanały |
| | 77 | 820 nm, wielomodowy, LED, 1 kanał |
| | 7A | 1300 nm, wielomodowy, LED, 1 kanał |
| | 7B | 1300 nm, jednomodowy, ELED, 1 kanał |
| | 7C | 1300 nm, jednomodowy, Laser, 1 kanał |
| | 7D | Kanał 1 - G.703; Kanał 2 - 1300 nm, wielomodowy |
| | 7F | Kanał 1 - G.703; Kanał 2 - 1300 nm, jednomodowy, ELED |
| | 7G | 820 nm, wielomodowy, LED, 2 kanały |
| | 7H | 1300 nm, wielomodowy, LED, 2 kanały |
| | 7I | 1300 nm, jednomodowy, ELED, 2 kanały |
| | 7J | 1300 nm, jednomodowy, Laser, 2 kanały |
| | 7K | Kanał 1 - RS422; Kanał 2 - 1300 nm, wielomodowy, LED |
| | 7M | Kanał 1 - RS422; Kanał 2 - 1300 nm, jednomodowy, ELED |
| | 7N | Kanał 1 - RS422; Kanał 2 - 1300 nm, jednomodowy, Laser |
| | 7P | Kanał 1 - G.703; Kanał 2 - 1300 nm, jednomodowy, Laser |
| | 7Q | G.703, 1 kanał |
| | 7R | G.703, 2 kanały |
| | 7S | RS422, 1 kanał |
| | 7T | RS422, 2 kanały, 2 wejścia zegara |
| | 7W | RS422, 2 kanały |
| PRZETWORNIKI | 5A | 4 wejścia DCmA, 4 wyjścia DCmA (tylko jeden moduł 5A/5D na jednostkę) |
| | 5C | 8 wejść RTD |
| | 5D | 4 wejścia RTD, 4 wyjścia DCmA (tylko jeden moduł 5A/5D na jednostkę) |
| | 5E | 4 wejścia RTD, 4 wejścia DCmA |
| | 5F | 8 wejść DCmA |

## Tab. 2-10: Kody zamówieniowe modułów zamiennych dla jednostki pionowej

| | UR - ** | - * | |
|---|---|---|---|
| ZASILACZ | SH | B | 125/300V AC/DC |
| | SL | B | 24 - 48V (tylko DC) |
| CPU | T | | RS485 i 3 porty światłowodowe wielomodowe 100Base-FX (SFP z końcówkami LC) |
| | U | | RS485 i 2 porty światłowodowe wielomodowe 100Base-FX (SFP z końcówkami LC) oraz 1 port 10/100Base-TX (SFP z końcówką RJ45) |
| | V | | RS485 i 3 porty elektryczne 10/100Base-TX (SFP z końcówkami RJ45) |
| | W | | RS485 i 2 porty światłowodowe wielomodowe 100Base-FX (SFP z końcówkami ST) oraz 1 port 10/100Base-TX (SFP z końcówką RJ-45) |
| PANEL PRZEDNI + JĘZYK | 3F | | Wyświetlacz podstawowy dla jednostki pionowej w języku angielskim |
| | 3D | | Wyświetlacz podstawowy dla jednostki pionowej w języku francuskim |
| | 3R | | Wyświetlacz podstawowy dla jednostki pionowej w języku rosyjskim |
| | 3A | | Wyświetlacz podstawowy dla jednostki pionowej w języku chińskim |
| | 3K | | Wyświetlacz 2. generacji w języku angielskim |
| | 3M | | Wyświetlacz 2. generacji w języku francuskim |
| | 3Q | | Wyświetlacz 2. generacji w języku rosyjskim |
| | 3U | | Wyświetlacz 2. generacji w języku chińskim |
| | 3L | | Wyświetlacz 2. generacji w języku angielskim z 16 przyciskami |
| | 3N | | Wyświetlacz 2. generacji w języku francuskim z 16 przyciskami |
| | 3T | | Wyświetlacz 2. generacji w języku rosyjskim z 16 przyciskami |
| | 3V | | Wyświetlacz 2. generacji w języku chińskim z 16 przyciskami |
| | 3I | | Wyświetlacz 2. generacji w języku niemieckim |
| | 3J | | Wyświetlacz 2. generacji w języku niemieckim z 16 przyciskami |
| WEJŚCIA/WYJŚCIA FIZYCZNE (Form-A, Form-C, Solid State opisane w rozdz. 2.6.7) | 4A | | 4 wyjścia "szybkie, mocne" typu Solid-State - MOSFET (bez monitoringu) |
| | 4B | | 4 wyjścia "szybkie, mocne" typu Solid-State - MOSFET (monitoring napięcia i opcjonalnie prądu na zestyku) |
| | 4C | | 4 wyjścia "szybkie, mocne" typu Solid-State - MOSFET (monitoring prądu, opcjonalnie napięcia) |
| | 4D | | 16 wejść fizycznych z Auto-Burnishing (maks. 3 moduły w jednej obudowie) |
| | 4L | | 14 wyjść typu Form-A z podtrzymaniem (bez monitoringu) |
| | 67 | | 8 wyjść typu Form-A (bez monitoringu) |
| | 6A | | 2 wyjścia typu Form-A (monitoring napięcia i opcjonalnie prądu), 2 wyjścia typu Form-C, 8 wejść |
| | 6B | | 2 wyjścia typu Form-A (monitoring napięcia i opcjonalnie prądu), 4 wyjścia typu Form-C, 4 wejścia |
| | 6C | | 8 wyjść typu Form-C |
| | 6D | | 16 wejść |
| | 6E | | 4 wyjścia typu Form-C, 8 wejść |
| | 6F | | 8 wyjść szybkich typu Form-C |
| | 6G | | 4 wyjścia typu Form-A (monitoring napięcia i opcjonalnie prądu), 8 wejść |
| | 6H | | 6 wyjścia typu Form-A (monitoring napięcia i opcjonalnie prądu), 4 wejścia |
| | 6K | | 4 wyjścia typu Form-C i 4 wyjścia szybkie typu Form-C |
| | 6L | | 2 wyjścia typu Form-A (monitoring prądu i opcjonalnie napięcia), 2 wyjścia typu Form-C, 8 wejść |
| | 6M | | 2 wyjścia typu Form-A (monitoring prądu i opcjonalnie napięcia), 4 wyjścia typu Form-C, 4 wejścia |
| | 6N | | 4 wyjścia typu Form-A (monitoring prądu i opcjonalnie napięcia), 8 wejść |
| | 6P | | 6 wyjścia typu Form-A (monitoring prądu i opcjonalnie napięcia), 4 wejścia |
| | 6R | | 2 wyjścia typu Form-A (bez monitoringu) and 2 Form-C outputs, 8 wejść |
| | 6S | | 2 wyjścia typu Form-A (bez monitoringu) and 4 Form-C outputs, 4 wejścia |
| | 6T | | 4 wyjścia typu Form-A (bez monitoringu), 8 wejść |
| | 6U | | 6 wyjść typu Form-A (bez monitoringu), 4 wejścia |
| | 6V | | 2 wyjścia typu Form-A, 1 wyjście typu Form-C, 2 wyjścia typu Form-A z podtrzymaniem (bez monitoringu), 8 wejść |
| | 6W | | 30 Wejść fizycznych - złącza wtykowe (maks. 4 karty) |
| | 6X | | 18 Wyjść typu Form-A (bez monitoringu) - złącza wtykowe (maks. 4 karty) |
| POMIARY ANALOGOWE (PP, PN) (niedostępne dla C30) | 8L | | Karta 4PP/4PN z rozszerzoną diagnostyką uszkodzenia (wymagana dla PMU) |
| | 8N | | Karta 8PP z rozszerzoną diagnostyką uszkodzenia |
| | 8M | | Karta 4PP/4PN z rozszerzoną diagnostyką uszkodzenia i czułym wejściem dla pomiaru Io |
| | 8R | | Karta 8PP z rozszerzoną diagnostyką uszkodzenia i czułym wejściem dla pomiaru Io |
| POMIARY (SZYNA PROCESOWA) | 81 | | Moduł szyny procesowej IEC 61850 dla HardFiber (Brick), 8 portów |
| | 85 | | Moduł szyny procesowej IEC 61850-9-2LE i IEC 61869, 2 porty 1000Base-SX, LC |
| | 86 | | Moduł szyny procesowej IEC 61850-9-2LE i IEC 61869, 4 porty 1000Base-SX + 4 porty 100Base-FX, LC |
| | 87 | | Moduł szyny procesowej IEC 61850-9-2LE i IEC 61869, 4 porty 100Base-FX, LC |
| KOMUNIKACJA POMIĘDZY UR | 2A | | C37.94SM, 1300 nm jednomodowy, ELED, 1 kanał jednomodowy |
| | 2B | | C37.94SM, 1300 nm jednomodowy, ELED, 2 kanał jednomodowy |
| | 2H | | Kanał 1 - IEEE C37.94, wielomodowy, 64/128 kbps; Kanał 2 - 1300 nm, jednomodowy, Laser |
| | 2I | | Kanał 1 - IEEE C37.94, , 64/128 kbps; Kanał 2 - 1550 nm, jednomodowy, Laser |
| | 2J | | 1550 nm, jednomodowy, Laser, 1 kanał |
| | 72 | | 1550 nm, jednomodowy, Laser, 2 kanały |
| | 73 | | IEEE C37.94, 820 nm, 64 kbps, wielomodowy, LED, 1 kanał |
| | 76 | | IEEE C37.94, 820 nm, 64 kbps, wielomodowy, LED, 2 kanały |
| | 77 | | 820 nm, wielomodowy, LED, 1 kanał |
| | 7A | | 1300 nm, wielomodowy, LED, 1 kanał |
| | 7B | | 1300 nm, jednomodowy, ELED, 1 kanał |
| | 7C | | 1300 nm, jednomodowy, Laser, 1 kanał |
| | 7D | | Kanał 1 - G.703; Kanał 2 - 1300 nm, wielomodowy |
| | 7F | | Kanał 1 - G.703; Kanał 2 - 1300 nm, jednomodowy, ELED |
| | 7G | | 820 nm, wielomodowy, LED, 2 kanały |
| | 7H | | 1300 nm, wielomodowy, LED, 2 kanały |
| | 7I | | 1300 nm, jednomodowy, ELED, 2 kanały |
| | 7J | | 1300 nm, jednomodowy, Laser, 2 kanały |
| | 7K | | Kanał 1 - RS422; Kanał 2 - 1300 nm, wielomodowy, LED |
| | 7M | | Kanał 1 - RS422; Kanał 2 - 1300 nm, jednomodowy, ELED |
| | 7N | | Kanał 1 - RS422; Kanał 2 - 1300 nm, jednomodowy, Laser |
| | 7P | | Kanał 1 - G.703; Kanał 2 - 1300 nm, jednomodowy, Laser |
| | 7Q | | G.703, 1 kanał |
| | 7R | | G.703, 2 kanały |
| | 7S | | RS422, 1 kanał |
| | 7T | | RS422, 2 kanały, 2 wejścia zegara |
| | 7W | | RS422, 2 kanały |
| PRZETWORNIKI | 5A | | 4 wejścia DCmA, 4 wyjścia DCmA (tylko jeden moduł 5A/5D na jednostkę) |
| | 5C | | 8 wejść RTD |
| | 5D | | 4 wejścia RTD, 4 wyjścia DCmA (tylko jeden moduł 5A/5D na jednostkę) |
| | 5E | | 4 wejścia RTD, 4 wejścia DCmA |
| | 5F | | 8 wejść DCmA |

2

# 2.4 Przetwarzanie sygnałów

## 2.4.1 Informacje ogólne

Przekaźniki z serii UR to urządzenia mikroprocesorowe przeznaczone do pomiaru parametrów sieci elektroenergetycznej bezpośrednio przez wejścia przekładników prądowych i napięciowych oraz z innych źródeł informacji, takich jak wejścia komunikacyjne, wejścia fizyczne czy pozostałe wejścia analogowe (GOOSE, przetworniki). Na poniższym rysunku przedstawiono ogólny proces przetwarzania sygnałów w Multilin UR.

Analogowy antyaliasingowy filtr dolnoprzepustowy z częstotliwością odcięcia 3 dB jest ustawiony na 2,4 kHz i służy do filtrowania prądu i napięcia oraz do dopasowania sygnału. Takiemu samemu filtrowaniu są poddawane sygnały prądów fazowych, doziemnych, międzyfazowych (gdy ma to zastosowanie) i napięć pomocniczych. Częstotliwość odcięcia 2,4 kHz jest używana zarówno w sieciach 50 Hz jak i 60 Hz i jest stała - nie zależy od nastawy nominalnej częstotliwości sieci.

Rys. 2-7: Przetwarzanie sygnałów w Multilin UR

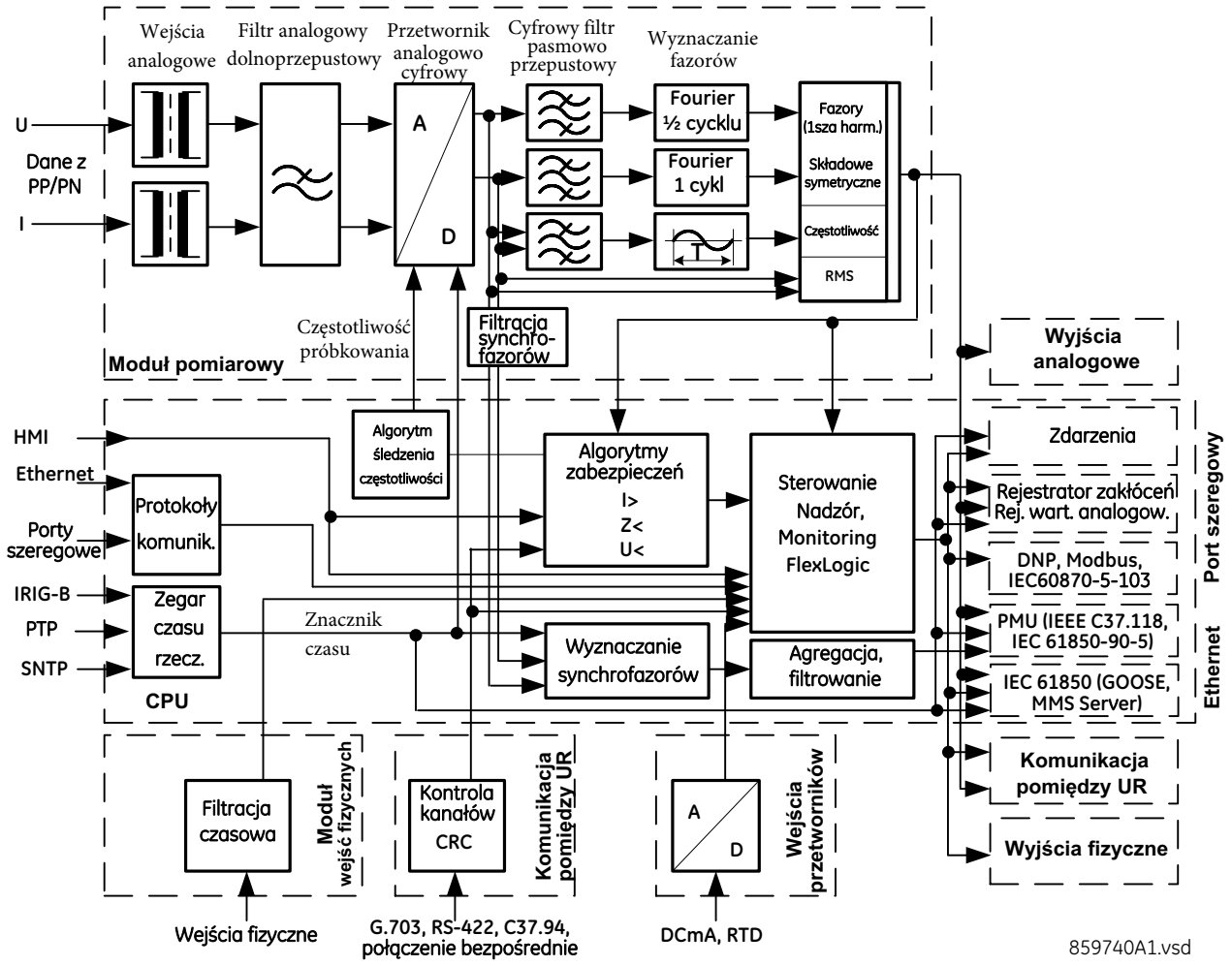


Przekaźnik UR próbkuje sygnały analogowe z szybkością 64 próbek na cykl, tj. z częstotliwością 3840 Hz w sieciach 60 Hz i z częstotliwością 3200 Hz w sieciach 50 Hz. Częstotliwość próbkowania jest dynamicznie dostosowywana do rzeczywistej częstotliwości sieci dzięki dokładnemu i szybkiemu algorytmowi śledzenia częstotliwości.

Przetwornik analogowo-cyfrowy charakteryzuje się następującymi zakresami dla sygnałów AC:

Napięcia:

$$\pm\sqrt{2} \cdot 260(V)$$

Wzór 2-1

Prądy:

$$\pm\sqrt{2} \cdot 46 \text{ In } (A)$$

Wzór 2-2



Harmoniczne prądu są wyznaczane na podstawie nieobrobionych próbek przy użyciu pełnookresowego filtra Fouriera. Dostępne w urządzeniu są harmoniczne od 2. do 25.

Rzeczywista wartość skuteczna prądu jest obliczana dla każdej fazy osobno. Rzeczywista wartość skuteczna może być używana do rejestrowania pomiarów n-minutowych lub jako sygnał wejściowy dla funkcji zabezpieczenia nadprądowego zwłocznego, jeśli funkcja ta ma działać jako zabezpieczenie termiczne. Rzeczywista wartość skuteczna jest obliczana według powszechnie przyjętego wzoru:

$$I_{RMS(t)} = \sqrt{\frac{1}{T}\int_{(t-T)}^{t} i^2(t)dt}$$

Wzór 2-3

Wartości skuteczne zawierają harmoniczne, interharmoniczne, składowe stałoprądowe itd. oraz wartości dla częstotliwości podstawowej. Rzeczywista wartość skuteczna odzwierciedla efekt cieplny prądu i jest używana głównie do realizacji funkcji związanych z temperaturą.

Funkcje zabezpieczeniowe działają w oparciu o pomiar częstotliwości podstawowej i/lub harmonicznych (amplitudy i kąty) z wyjątkiem niektórych funkcji posiadających opcję wyboru pomiędzy RMS lub tylko składową podstawową lub pewnych funkcji reagujących tylko na wartość skuteczną. Rodzaj dostępnych danych wejściowych opisano w rozdziałach dotyczących poszczególnych funkcji zabezpieczeniowych w niniejszej instrukcji.

Prądy są wstępnie filtrowane przez cyfrowy filtr o skończonej odpowiedzi impulsowej (SOI). Filtr ten służy do eliminowania składowych stałoprądowych i zakłóceń o niskiej częstotliwości bez wzmacniania szumu wysokiej częstotliwości. Filtr ten jest określany jako zmodyfikowany filtr naśladujący (MIMIC). Zapewnia on bardzo dobrą filtrację i odpowiednią równowagę między szybkością a dokładnością filtrowania. Do wyznaczania fazorów prądu filtr MIMIC jest ustawiony kaskadowo z pełnookresowym filtrem Fouriera.

Napięcia są wstępnie filtrowane przez opatentowany cyfrowy filtr o skończonej odpowiedzi impulsowej (SOI). Filtr ten został zoptymalizowany w celu usuwania zakłóceń typowych dla przekładników napięciowych, takich jak szumy przekładnika napięciowego pojemnościowego (CVT) i składowe oscylacyjne wysokiej częstotliwości. Do wyznaczania fazorów napięcia filtr ten jest ustawiony kaskadowo z półokresowym filtrem Fouriera.

Przekaźniki UR mierzą częstotliwość sieci elektroenergetycznej przy użyciu transformaty Clarke'a przez szacowanie okresu fali od dwóch kolejnych przejść przez zero w tym samym kierunku (od wartości ujemnych do dodatnich). Próbki napięcia i prądu są wstępnie filtrowane przez cyfrowy filtr o skończonej odpowiedzi impulsowej (SOI) w celu usunięcia zawartego w sygnale szumu o wysokiej częstotliwości. Okres ten jest używany po spełnieniu kilku warunków. Jednym z nich jest warunek, zgodnie z którym sygnał rzeczywistej wartości skutecznej musi przez określony czas przekraczać 6% wartości nominalnej. Jeśli warunki nie są spełnione, przez określony czas jest używany ostatni ważny pomiar, a po upływie tego czasu przekaźnik UR wraca do nominalnej częstotliwości sieci.

Synchrofazory są obliczane przy użyciu opatentowanego algorytmu splotu całkowego (convolution integral). Algorytm ten umożliwia wykorzystywanie tych samych próbek ze znacznikami czasu, które są używane do funkcji zabezpieczeniowych i uzyskiwane z tą samą częstotliwością próbkowania. Dzięki temu przekaźniki UR mogą używać jednego zegara próbkowania zarówno do algorytmów zabezpieczeń jak i synchrofazorów.

Synchrofazory w oprogramowaniu sprzętowym w wersji 7.23 i nowszych zostały przetestowane i certyfikowane jako spełniające normy IEEE C.37.118-2011 oraz C.37.118.1a-2014 w klasach pomiaru i zabezpieczeń z wyjściami dostępnymi dla maksymalnie 60 synchrofazorów na sekundę w klasie pomiarów i 120 synchrofazorów na sekundę w klasie zabezpieczeń. Pomiary synchrofazorów są także dostępne w protokole IEC 61850-90-5.

Próg pobudzenia wejść fizycznych może być ustawiony w konfiguracji na 17, 33, 84 lub 166 V DC. Wejścia są skanowane co 0,5 ms i mogą być filtrowane od szybkich zmian stanu w krótkim czasie (nastawa od 0,0 ms do 16,0 ms). Dostępne są także wejścia z automatycznym czyszczeniem (Autoburnishing) w sytuacji, gdy zestyki zewnętrzne są narażone na zanieczyszczenie w trudnym środowisku przemysłowym.

Wszystkie zmierzone wartości są dostępne w sekcji pomiarów przekaźnika UR na panelu przednim i przez protokoły komunikacyjne. Zmierzone wartości analogowe i sygnały binarne mogą być rejestrowane w formacie COMTRADE z częstotliwością próbkowania od 8 do 64 próbek na cykl. Wartości analogowe mogą być rejestrowane również przy użyciu Rejestratora wartości analogowych z dużo mniejszą częstotliwością ale za to w długim okresie.

W ramach kodów zamówieniowych dostępne są również inne opcje: obsługa IEC 61850 Ed2.0 (w tym szybki mechanizm GOOSE, serwer MMS, usługi według normy 61850, pliki ICD/CID/IID itd.), synchronizacja czasowa na podstawie normy IEEE 1588 (profil Power IEEE C37.238), CyberSentry (zaawansowany system cyberbezpieczeństwa), protokół redundancji równoległej (PRP), IEC 60870-5-103 itd.



## 2.5 Dane techniczne urządzenia

Dane techniczne mogą ulec zmienie bez uprzedzenia.

### 2.5.1 Funkcje zabezpieczeniowe

Jeśli nie wskazano inaczej, czas zadziałania obejmuje również czas wyjścia przekaźnikowego zwiernego (Form-A), czyli 4ms. Pobudzenie sygnałów logicznych danego elementu pojawia się tak naprawdę 4 ms wcześniej. Należy brać to pod uwagę przy wykorzystywaniu FlexLogic do łączenia z innymi sygnałami logicznymi czy sygnałami przesyłanymi kanałem komunikacyjnym. Jeśli nie wskazano inaczej, podane czasy zadziałania odnoszą się do sieci 60 Hz, przy nominalnej częstotliwości sieci. Czasy zadziałania dla sieci 50 Hz są 1,2 raza dłuższe. Tolerancje czasu podane poniżej odnoszą się do sumy czasów - zadziałania funkcji i ustawionej zwłoki czasowej.

UWAGA 1 — Funkcje oznaczone notką UWAGA 1 mają dodatkową zwłokę czasową do 3ms, jeśli została zamówiona wersja urządzenia z szyną procesową IEC 61850-9-2LE / IEC 61869 (moduły 85, 86, 87).

RÓŻNICOWE SZYN (87B)

| | |
|---|---|
| Próg pobudzenia: | 0.050 do 6.000 pu w krokach co 0.001 |
| Nachylenie 1: | 15 do 100% w krokach co 1 |
| Nachylenie 2: | 50 do 100% w krokach co 1 |
| Punkt przegięcia 1: | 1.00 do 30.00 pu w krokach co 0.01 |
| Punkt przegięcia 2: | 1.00 do 30.00 pu w krokach co 0.01 |
| Zab. niestabilizowane: | 0.10 do 99.99 pu w krokach co 0.01 |
| Próg odpadu: | 98% progu pobudzenia |
| Dokładność prądowa: | ±3% wartości maksymalnej prądu lub ±2% wartości znamionowej (co większe) |
| Czas działania: (zobacz UWAGA 1) | 12.5 ms (typowo) przy 3x próg pobudzenia dla 60 Hz<br>9 ms (typowo) przy10x próg pobudzenia dla 60 Hz |
| Uszkodzenie PP - zasada działania: | Prąd różnicowy |
| Uszkodzenie PP - próg pobudzenia: | 0.020 do 2.000 pu w krokach co 0.001 |
| Uszkodzenie PP - opóźnienie działania: | 1.0 do 60.0 s w krokach co 0.1 |
| Ilość stref: | 2; 3 lub 6 dla opcji -9-2LE (szyna procesowa) |

KONFIGURACJA PÓL

| | |
|---|---|
| Ilość pól: | 28 |
| Odwzorowanie systemu szyn: | dynamiczne odwzorowanie podłączenia pola do szyn |

STANY WYŁĄCZNIKÓW

| | |
|---|---|
| Odwzorowanie: | zestyki 52a i 52b wyłącznika |
| Prezentacja stanu: | Wyłącznik wyłączony, Wyłącznik załączony, Błędny stan, Nieskonfigurowany, Podłączony, Niepodłączony |

### USZKODZENIE W PP

| | |
|---|---|
| Zadasa działania: | Prąd różnicowy |
| Próg pobudzenia: | 0.020 do 2.000 pu w krokach co 0.001 |
| Opóźnienie działania: | 1.0 do 60.0 s w krokach co 0.1 |

### DYNAMIC BUS REPLICA - ODZWOROWANIE SYSTEMU SZYN ZBIORCZYCH

| | |
|---|---|
| Odwzorowanie: | stan z zestyków 52a i 52b łączników |
| Prezentacja stanu: | Pozycja, Alarm, Blokada sterowania |
| Opóźnienie alarmu: | 0.00 do 120.00 s w krokach co 0.05 |
| Tolerancja czasu: | ±3% lub ±40 ms (co większe) |

### ZABEZPIECZENIE ZWŁOCZNE NADPRĄDOWE I ZIEMNOZWARCIOWE - 51P/51G/51N

| | |
|---|---|
| Typ danych wejściowych: | 1. harmoniczna lub RMS |
| Próg pobudzenia: | 0.020 do 30.000 pu w krokach co 0.001 (PP standardowe)<br>0.002 do 3.000 pu w krokach co 0.001 (PP czułe dla Io)<br>0.005 do 30.000 pu w krokach co 0.001 (szyna procesowa) |
| Odpad: | 97% progu pobudzenia |
| Tolerancja prądowa: | |
| 0.1 do 2.0 × PP: | ±0.5% wartości odczytanej lub ±0.4% wartości znamionowej (co większe) |
| > 2.0 × PP: | ±1.5% wartości odczytanej |
| Charakterystyki: | IEEE Moderately/Very/Extremely Inverse; IEC (and BS) A/B/C and Short Inverse; GE IAC Inverse, Short/Very/ Extremely Inverse; $I^2t$; FlexCurves™ (krzywe programowalne); (współczynnik krzywej 0.00 do 600.00 w krokach co 0.01 s)<br>DT - niezależna (Opóźnienie czasowe = 0.00 do 600.00 w krokach co 0.01 s) |
| Charakterystyka odpadu: | Odpad bezzwłoczny/Po czasie (IEEE) |
| Tolerancja czasowa<br>od 1.03 do 20 x próg pobudzenia: | ±3.5% nastawionej zwłoki czasowej lub ±½ cyklu (co większe) od pobudzenia do odpadu (zobacz UWAGA 1) |
| Blokada napięciowa: | Modyfikacja progu pobudzenia dla napięcia w zakresie 0.1xPN < U < 0.9xPN w ustalonej liniowej relacji |

### ZABEZPIECZENIE BEZZWŁOCZNE NADPRĄDOWE I ZIEMNOZWARCIOWE - 50P/50G/50N

| | |
|---|---|
| Typ danych wejściowych: | Tylko 1.harmoniczna |
| Próg pobudzenia: | 0.020 do 30.000 pu w krokach co 0.001 (PP standardowe)<br>0.002 do 3.000 pu w krokach co 0.001 (PP czułe dla Io)<br>0.005 do 30.000 pu w krokach co 0.001 (szyna procesowa) |
| Odpad: | 97% progu pobudzenia |
| Tolerancja prądowa: | |
| 0.1 do 2.0 × PP: | ±0.5% wartości odczytanej lub ±0.4% znamionowej (co większe) |
| > 2.0 × PP: | ±1.5% wartości odczytanej |
| Wydłużenie zasięgu: | <2% |
| Opóźnienie pobudzenia: | 0.00 do 600.00 s w krokach co 0.01 |
| Opóźnienie odpadu: | 0.00 do 600.00 s w krokach co 0.01 |
| Czas działania: | <16 ms dla 3 × próg pobudzenia przy 60 Hz (50P) (zobacz UWAGA 1)<br><20 ms dla 3 × próg pobudzenia przy 60 Hz (50N) (zobacz UWAGA 1)<br><25 ms dla 3 x próg pobudzenia przy 60 Hz (50G) (zobacz UWAGA 1) |
| Tolerancja czasowa: | ±3.5% nastawionej zwłoki czasowej lub ±1/4 cyklu (co większe) |

### MODUŁ KIERUNKOWOŚCI DLA ZABEZPIECZENIA NADPRĄDOWEGO - 67P

| | |
|---|---|
| Rozchył kątowy: | 90° |
| Napięcie polaryzacji: | fazowanie ABC: faza L1 ($V_{L23}$), faza L2 ($V_{L31}$), faza L3 ($V_{L12}$); fazowanie ACB: faza L1 ($V_{L32}$), faza L2 ($V_{L13}$), faza L3 ($V_{L21}$) |
| Próg napięcia polaryzacji: | 0.004 do 3.000 pu w krokach co 0.001 |
| Próg prądu polaryzacji: | 0.05 pu |
| Kąt charakterystyczny: | 0 do 359° w krokach co 1 |
| Tolerancja kątowa: | ±2° |
| Czas działania (mierzone na FlexLogic): | |

2

| | |
|---|---|
| Wyłącz (reverse load, forward fault): | <12 ms, typowo (zobacz UWAGA 1) |
| Blokada (forward load, reverse fault): | <8 ms, typowo (zobacz UWAGA 1) |

## MODUŁ KIERUNKOWOŚCI DLA ZABEZPIECZENIA ZIEMNOZWARCIOWEGO - 67N/67G

| | |
|---|---|
| Kierunkowość: | Obliczenia niezależne dla kierunku do przodu i do tyłu |
| Określenie kierunku: | Kąt U0, Kąt I0, U0I0, U0I0-V, U0I0-I |
| Napięcie polaryzacji: | 3U0 (napięcie obliczone) lub Ux (napięcie zmierzone) |
| Prąd polaryzacji: | Io (prąd zmierzony) |
| Prąd pobudzenia funkcji: | 3I0 (prąd obliczony) |
| Obliczenie progu działania: | 3 × (\|3I0\| – K × \|I1\|), Io<br>Oddzielne obliczenia dla kierunku do przodu i do tyłu |
| Współczynnik K: | 0.000 do 0.500 w krokach co 0.001 |
| Kąt charakterystyczny: | –90 do 90° w krokach co 1 |
| Rozchył kątowy: | 40 do 90° w krokach co 1, niezależna nastawa dla kierunku do przodu i do tyłu |
| Tolerancja kątowa: | ±2° |
| Przesunięcie: | 0.00 do 250.00 Ω w krokach co 0.01 |
| Próg pobudzenia: | 0.002 do 30.000 pu w krokach co 0.01 |
| Odpad: | 97 do 98% |
| Czas działania: | <16 ms dla 3 × próg pobudzenia dla 60 Hz (zobacz UWAGA 1) |

## PODNAPIĘCIOWE FAZOWE - 27P

| | |
|---|---|
| Próg pobudzenia: | 0.004 do 3.000 pu w krokach co 0.001 |
| Odpad: | 102% progu pobudzenia |
| Tolerancja napięciowa: | ±0.5% wartości odczytanej od 10 do 208 V |
| Charakterystyki: | GE IAV Inverse (współczynnik krzywej: 0.00 do 600.00 w krokach co 0.01 s)<br>DT - niezależna (opóźnienie czasowe = 0.00 do 600.00 s w krokach co 0.01 s)<br>FlexCurves (krzywe programowalne, współczynnik krzywej = 0.00 do 600.00 w krokach co 0.01 s) |
| Opóźnienie odpadu: | 0 do 600.00 s w krokach co 0.01 s |
| Tolerancja czasowa dla <0.90 x próg pobudzenia: | ±3.5% nastawionej zwłoki czasowej lub ±1/2 cyklu (co większe) od pobudzenia do zadziałania |
| Czas działania: | <30 ms dla 0.9 x próg pobudzenia przy 60 Hz (dla charakterystyki DT) |

## PODNAPIĘCIOWE NAPIĘCIA DODATKOWEGO - 27X

| | |
|---|---|
| Próg pobudzenia: | 0.004 do 3.000 pu w krokach co 0.001 |
| Odpad: | 103% progu pobudzenia |
| Tolerancja napięciowa: | ±0.5% wartości odczytanej od 10 do 208 V |
| Charakterystyki: | GE IAV Inverse (współczynnik krzywej: 0.00 do 600.00 w krokach co 0.01 s)<br>DT - niezależna (opóźnienie czasowe = 0.00 do 600.00 s w krokach co 0.01 s)<br>FlexCurves (krzywe programowalne, współczynnik krzywej = 0.00 do 600.00 w krokach co 0.01 s) |
| Opóźnienie odpadu: | 0 do 600.00 s w krokach co 0.01 s |
| Tolerancja czasowa dla <0.90 x próg pobudzenia: | ±3.5% nastawionej zwłoki czasowej lub ±1/2 cyklu (co większe) od pobudzenia do zadziałania |
| Czas działania: | <30 ms dla 0.9 x próg pobudzenia przy 60 Hz (dla charakterystyki DT) |

## NADNAPIĘCIOWE FAZOWE - 59P

| | |
|---|---|
| Typ danych wejściowych: | 1. harmoniczna |
| Próg pobudzenia: | 0.004 do 3.000 pu w krokach co 0.001 |
| Odpad: | 98% progu pobudzenia |
| Tolerancja napięciowa: | ±0.5% wartości odczytanej od 10 do 208 V |
| Charakterystyki: | GE IAV Inverse (współczynnik krzywej: 0.00 do 600.00 w krokach co 0.01 s)<br>DT - niezależna (opóźnienie czasowe = 0.00 do 600.00 s w krokach co 0.01 s)<br>FlexCurves (krzywe programowalne, współczynnik krzywej = 0.00 do 600.00 w krokach co 0.01 s) |
| Opóźnienie odpadu: | 0 do 600.00 s w krokach co 0.01 s |
| Tolerancja czasowa dla >1.10 × próg pobudzenia: | ±3.5% nastawionej zwłoki czasowej lub ±1 cykl (co większe) od pobudzenia do zadziałania |
| Czas działania: | <30 ms dla 1.10 × próg pobudzenia przy 60 Hz (dla charakterystyki DT) |

### NADNAPIĘCIOWE SKŁADOWEJ ZEROWEJ - 59N

| | |
|---|---|
| Próg pobudzenia: | 0.004 do 3.000 pu w krokach co 0.001 |
| Odpad: | 97% progu pobudzenia |
| Tolerancja napięciowa: | ±0.5% wartości odczytanej od 10 do 208 V |
| Opóźnienie pobudzenia: | 0.00 do 600.00 s w krokach co 0.01 (dla charakterystyki DT lub FlexCurve) |
| Opóźnienie odpadu: | 0.00 do 600.00 s w krokach co 0.01 |
| Tolerancja czasowa dla >1.1 × próg pobudzenia: | ±3.5% nastawionej zwłoki czasowej lub ±1 cykl (co większe) od pobudzenia do zadziałania |
| Czas działania: | <30 ms at 1.10 × pickup at 60 Hz |

### NADNAPIĘCIOWE NAPIĘCIA DODATKOWEGO - 59X

| | |
|---|---|
| Próg pobudzenia: | 0.004 do 3.000 pu w krokach co 0.001 |
| Odpad: | 97% progu pobudzenia |
| Tolerancja napięciowa: | ±0.5% wartości odczytanej od 10 do 208 V |
| Charakterystyki: | DT - niezależna (Opóźnienie zadziałania = 0.00 do 600.00 w krokach co 0.01 s);<br>GE IAV Inverse (współczynnik krzywej = 0.00 do 600.00 w krokach co 0.01 s);<br>FlexCurves (progrmowalne krzywe, współczynnik krzywej = 0.00 do 600.00 w krokach co 0.01 s) |
| Opóźnienie odpadu: | 0 do 600.00 s w krokach co 0.01 |
| Tolerancja czasowa dla >1.10 × próg pobudzenia: | ±3.5% nastawionej zwłoki czasowej lub ±1 cykl (co większe ) od pobudzenia do zadziałania |
| Czas działania: | <30 ms dla 1.10 × próg pobudzenia przy 60 Hz (dla charakterystyki DT) |

### PODCZĘSTOTLIWOŚCIOWE - 81U

| | |
|---|---|
| Minimalny prąd/napięcie: | 0.10 do 1.25 pu w krokach co 0.01 |
| Próg pobudzenia: | 20.00 do 65.00 Hz w krokach co 0.01 |
| Odpad: | pobudzenie + 0.03 Hz |
| Tolerancja progu pobudzenia: | ±0.001 Hz |
| Opóźnienie pobudzenia: | 0 do 65.535 s w krokach co 0.001 |
| Tolerancja czasowa: | ±3% nastawionej zwłoki czasowej lub ±1/4 cyklu (co większe) |
| Czas działania: | typowo 4 cykle dla zmiany 0.1 Hz/s<br>typowo 3.5 cyklu dla zmiany 0.3 Hz/s<br>typowo 3 cykle dla zmiany 0.5 Hz/s |

Typowe czasy działania są średnimi uwzględniającymi szybkość zmian częstotliwośći oraz metodę testu i mogą się różnić o +/- 0.5 cyklu.

### ZABEZPIECZENIE STREFY MARTWEJ

| | |
|---|---|
| Próg pobudzenia: | 0.020 do 30.000 pu w krokach co 0.001 |
| Próg odpadu: | 97 do 98% progu pobudzenia |
| Tolerancja prądowa: | |
| przy 0.1 do 2.0 × CT: | 0.5% wartości odczytanej lub 1% znamionowej (co większe) |
| powyżej 2.0 × CT: | 1.5% wartości odczytanej |
| Opóźnienie dla wyłączonego wyłącznika: | 0 do 65.535 s w krokach co 0.001 |
| Opóźnienie działania: | 0 do 65.535 s w krokach co 0.001 |
| Tolerancja czasu: | ±3% czasu działania lub ±8 ms, co większe |
| Ilość stopni: | 1 na pole |

### LRW - 50BF

| | |
|---|---|
| Tryb: | 1-fazowy, 3-fazowy |
| Nadzór prądowy: | prąd fazowy, prąd doziemny (obliczony) |
| Pobudzenie nadzoru prądowego: | 0.020 do 30.000 pu w krokach co 0.001 |
| Odpad nadzoru prądowego: | 97% progu pobudzenia |
| Tolerancja nadzoru prądowego: | |
| 0.1 do 2.0 × PP: | ±0.75% wartości odczytanej lub ±2% wartości znamionowej (co większe) |
| powyżej 2 × PP: | ±2.5% wartości znamionowej |

### MONITORING I2T WYŁĄCZNIKA

| | |
|---|---|
| Zasada działania: | zliczanie prądu podczas wyłączenia przez zabezpieczenia ($I^2t$) i pomiar czasu trwania zwarcia |
| Inicjacja: | konfigurowalna osobno dla każdej fazy - możliwość przypisania dowolnego sygnału logicznego |

2

| | |
|---|---|
| Kompensacja czasu zestyków: | 0 do 65.535 s w krokach co 0.001 |
| Próg alarmu: | 0 do 50000 $kA^2$-cykl w krokach co 1 |
| Tolerancja pomiaru czasu zwarcia: | 0.25 cyklu |
| Ilość stopni: | 1 na każdy bank PP (minimum 2) |

## MONITORING - PRZEPŁYW PRĄDU PRZEZ WYŁĄCZONY WYŁĄCZNIK

| | |
|---|---|
| Działanie na podstawie: | prąd fazowy, napięcie, różnica napięć |
| Próg pobudzenia dla napięcia: | 0.004 do 1.500 pu w krokach co 0.001 |
| Odpad dla napięcia: | 97% progu pobudzenia |
| Próg pobudzenia dla prądu: | 0.020 do 1.500 pu w krokach co 0.001 |
| Odpad dla prądu: | 97% progu pobudzenia |
| Tolerancja progu pobudzenia: | ±0.5% lub ±0.1% wartości znamionowej, co większe |
| Opóźnienie pobudzenia: | 0 do 65.535 s w krokach co 0.001 |
| Tolerancja czasu: | ±3% nastawionej zwłoki czasowej lub ±42 ms, co większe |
| Czas działania: | <42 ms dla 1.10 × próg pobudzenia przy 60 Hz (zobacz UWAGA 1) |

## MONITORING - POWRÓT NAPIĘCIA NA WYŁĄCZNIK

| | |
|---|---|
| Zasada działania: | detekcja prądu o wysokiej częstotliwości w czasie ¼ cyklu przed wyłączeniem wyłącznika |
| Ilość stopni: | jeden na każdą kartę pomiarową |
| Próg pobudzenia: | 0.1 do 2.00 pu w krokach co 0.01 |
| Opóźnienie odpadu: | 0.000 do 65.535 s w krokach co 0.001 |

## KONTROLA SYNCHRONIZMU - 25

| | |
|---|---|
| Maksymalna różnica napięć: | 0 do 400000 V w krokach co 1 |
| Maksymalna różnica kątów: | 0 do 100° w krokach co 1 |
| Maksymalna różnica częstotliwości: | 0.005 do 2.000 Hz w krokach co 0.001 |
| Histereza dla maks. różnicy częstotl.: | 0.000 do 0.100 Hz w krokach co 0.001 |
| Funkcja źródła z/bez napięcia: | Brak, LV1 & DV2, DV1 & LV2, DV1 or DV2, DV1 xor DV2, DV1 & DV2 (L = pod napięciem, D = bez napięcia) |
| SC-dyn maks. poślizg częstotliwości: | 0.100 do 10.000 Hz w krokach co 0.001 |
| SC-dyn min. poślizg częstotliwości: | 0.005 do 1.000 Hz w krokach co 0.001 |
| Współczynnik korekcji amplitudy U2: | 0.10 do 10.00 w krokach co 0.01 |
| Współczynnik korekcji kąta U2: | -180° do +180° w krokach co 1° |

## SPZ - 79

Aplikacje dla układu z jednym wyłącznikiem, SPZ 3F
Maksymalnie cztery cykle (cztery próby załączenia - cztery przerwy beznapięciowe)
Niezależne nastawy dla każdej z czterech przerw beznapięciowych
Możliwość zmiany ustawień zabezpieczeń po każdej próbie załączenia

## TERMICZNE - 49

| | |
|---|---|
| Charakterystyka: | IEC 255-8 |
| Prąd bazowy: | 0.20 do 3.00 pu w krokach co 0.01 |
| Współczynnik k: | 0.2 do 4 pu w krokach co 0.05 |
| Próg alarmu: | 0.2 do 1.0 pu w krokach co 0.1 |
| Stała czasowa zadziałania: | 0 do 999 min. w krokach co 0.1 |
| Stałą czasowa odpadu: | 0 do 999 min. w krokach co 0.1 |
| Minimalny czas odpadu: | 0 do 999 min. w krokach co 0.1 |
| Tolerancja czasowa (krzywa odpadu): | ±100 ms lub 2%, co większe |
| Tolerancja czasowa (krzywa działania): | ±500 ms lub 2%, co większe dla $I_p < 0.9 \times k \times I_b$ i $I / (k \times I_b) > 1.1$ |

## SZYNA ZBIORCZA

| | |
|---|---|
| Ilość szyn: | 6 |
| Ilość wejść logicznych na szynę: | 16 |
| Czas działania: | <2 ms przy 60 Hz |

| | |
|---|---|
| Tolerancja czasowa: | ±3% lub 10 ms, co większe |

## 2.5.2 Elementy programowalne

**LOGIKA PROGRAMOWALNA - FLEXLOGIC**

| | |
|---|---|
| Język programowania: | Reverse Polish Notation (Edytor równań FlexLogic) z reprezentacją graficzną (Konfigurator logiki), programowalne również z poziomu panelu przedniego |
| Maksymalna ilość linijek kodu: | 1024 |
| Wewnętrznych zmiennych: | 64 |
| Dostępne działania: | NOT, XOR, OR (2 do 16 wejść), AND (2 do 16 wejść), NOR (2 do 16 wejść), NAND (2 do 16 wejść), przerzutnik z pamięcią ulotną (wejście dominujące - reset), detektory zbocza, timery |
| Wejścia: | dowolny sygnał logiczny (wewnętrzne sygnały funkcji, wejścia fizyczne, GOOSE itd.) |
| Ilość timerów: | 64 |
| Opóźnienie pobudzenia: | 0 do 60000 (ms, sek, min.) w krokach co 1 |
| Opóźnienie odpadu: | 0 do 60000 (ms, sek, min.) w krokach co 1 |
| Tolerancja czasu timerów: | ±0.1% nastawionej zwłoki czasowej lub ±1/8 cyklu, co większe |

**KRZYWE PROGRAMOWALNE - FLEXCURVES™**

| | |
|---|---|
| Ilość: | 4 (A - D) |
| Odpad - punkty: | 40 (0 - 1 pobudzenia) |
| Działanie - punkty: | 80 (1 - 20 pobudzenia) |
| Opóźnienie: | 0 do 65535 ms w krokach co 1 |

**STANY FLEX**

| | |
|---|---|
| Ilość: | maksymalnie 256 sygnałów zgrupowanych pod 16 adresami Modbus |
| Programowanie: | dowolny sygnał logiczny (wewnętrzne sygnały funkcji, wejścia fizyczne, GOOSE itd.) |

**FLEXELEMENTS™**

| | |
|---|---|
| Ilość stopni: | 16 |
| Dane wejściowe: | dowolna wartość analogowa lub dwie wartości, jeśli działanie w trybie delta |
| Typ wejść: | wartość ze znakiem lub wartość bezwzględna |
| Tryb działania: | poziom, delta |
| Kierunek działania: | powyżej, poniżej |
| Próg pobudzenia: | –90.000 do 90.000 pu w krokach co 0.001 |
| Histereza: | 0.1 do 50.0% w krokach co 0.1 |
| dt: | 20 ms do 60 dni |
| Opóźnienie pobudzenia/odpadu: | 0.000 do 65.535 s w krokach co 0.001 |

**PRZERZUTNIKI Z PAMIĘCIĄ NIEULOTNĄ**

| | |
|---|---|
| Typ: | dominujące wejście set lub reset |
| Ilość: | 16 |
| Pamięć: | przechowywane w pamięci nieulotnej - po zaniku napięcia pamiętany jest ostatni stan |
| Kolejnośc wykonywania: | przed zabezpieczeniami, sterowaniem, logiką |

**LED (Panel podstawowy lub 2. generacji)**

| | |
|---|---|
| Ilość: | 48 plus dioda TRIP i dioda ALARM |
| Programowanie: | dowolny sygnał logiczny (wewnętrzne sygnały funkcji, wejścia fizyczne, GOOSE itd.) |
| Tryb działania: | z podtrzymaniem lub bez podtrzymania |

**TEST LED**

| | |
|---|---|
| Inicjacja: | dowolny sygnał logiczny (wewnętrzne sygnały funkcji, wejścia fizyczne, GOOSE itd.) |
| Ilość testów: | 3, możliwość przerwania w dowolnym momencie |
| Czas trwania testu: | około 3 minut |
| Sekwencja 1: | wszystkie LEDy aktywne |
| Sekwencja 2: | wszystkie LEDy nieaktywne, następnie każda kolejna dioda jest aktywowana na 1s |
| Sekwencja 3: | wszystkie LEDy aktywne, następnie każda kolejna dioda jest deaktywowana na 1s |

2

**EKRANY UŻYTKOWNIKA (Panel podstawowy lub 2. generacji)**

| | |
|---|---|
| Ilość: | 16 |
| Ilość linii: | 2 × 20 znaków |
| Parametrów do zaprogramowania: | do 5, dowolny adres rejestru Modbus |
| Przywołaj i przewijaj: | za pomocą klawiatury, logiki lub przycisku |

**PRZYCISKI STEROWNICZE (Panel podstawowy lub 2. generacji)**

| | |
|---|---|
| Maksymalna ilość przycisków: | 3 |
| Działanie: | wejście do logiki lub wykonanie zaprogramowanej komendy |

**PRZYCISKI PROGRAMOWALNE**

| | |
|---|---|
| Ilość: | 12 dla panelu podstawowego<br>16 dla panelu 2. generacji w wersji do montażu poziomego<br>6 dla panelu 2. generacji w wersji do montażu pionowego<br>48 dla panelu graficznego (8 fizycznych, 40 wirtualnych) |
| Tryb działania: | z podtrzymaniem lub bez podtrzymania |
| Wyświetlanie informacji: | 2 linie × 20 znaków |
| Odpad: | 0.00 do 60.00 s w krokach co 0.05 |
| Timer automatycznego odpadu: | 0.2 do 600.0 s w krokach co 0.1 |
| Timer odpadu po zatrzaśnięciu: | 0.0 do 10.0 s w krokach co 0.1 |

**PRZEŁĄCZNIKI PROGRAMOWALNE**

| | |
|---|---|
| Ilość: | 2 |
| Najwyższa pozycja: | 1 do 7 w krokach co 1 |
| Wybór pozycji: | upływ czasu lub ręcznie |
| Time-out: | 3.0 do 60.0 s w krokach co 0.1 |
| Sterowanie: | 1-bitowo (1 sygnał logiczny do zmiany pozycji) i 3-bitowo (3 wejścia sterowane logicznie) |
| Działanie podczas restartu: | stan przechowywany w pamięci nieulotnej; zależnie od wybranego trybu po restarcie urządzenia przywraca się ostatni znany stan lub stan ten odczytywany jest z zaprogramowanych wejść (3bit) |

**ELEMENTY CYFROWE**

| | |
|---|---|
| Ilość: | 96 |
| Działanie na podstawie: | dowolnego sygnału logicznego |
| Opóźnienie pobudzenia: | 0.000 do 999999.999 s w krokach co 0.001 |
| Opóźnienie odpadu: | 0.000 do 999999.999 s w krokach co 0.001 |
| Tolerancja czasu: | ±3% lub ±4 ms, co większe |

## 2.5.3 Monitoring

**REJESTRATOR ZAKŁÓCEŃ**

| | |
|---|---|
| Ilość rekordów: | 3 do 64, konfigurowalne |
| Częstotliwość próbkowania: | 8, 16, 32 lub 64 próbki na cykl, konfigurowalne |
| Wyzwolenie: | dowolny sygnał logiczny, konfigurowalne |
| Czas przedzwarciowy: | 0 do 100%, konfigurowalne |
| Dostępne sygnały: | wszystkie podstawowe pomiary prądu i napięcia (ilość wynika z liczby i typu kart pomiarowych)<br>do 64 konfigurowalnych kanałów cyfrowych (dowolny sygnał logiczny)<br>do 16 konfigurowalnych kanałów analogowych (dowolny sygnał logiczny) |
| Przechowywanie rekordów: | w pamięci nieulotnej |
| Format: | COMTRADE IEEE C37.111 (1999 lub 2013) |

**REJESTRATOR ZDARZEŃ**

| | |
|---|---|
| Pojemność: | do 1024 zdarzeń |
| Dokładność znacznika czasu: | 1 mikrosekunda |
| Wyzwolenie: | dowolny sygnał logiczny (obecność zdarzeń z danego modułu w rejestratore zdarzeń jest konfigurowalna w tym module) |
| Przechowywanie zdarzeń: | w pamięci nieulotnej |

**RAPORT ZWARCIA**

| | |
|---|---|
| Ilość: | 2 |
| Wyzwolenie przedzwarciowe: | dowolny operand logiczny |
| Wyzwolenie zwarciowe: | dowolny operand logiczny |
| Rejestrowane wartości: | 32 (dowolna wartość analogowa) |

**REJESTRATOR WARTOŚCI ANALOGOWYCH**

| | |
|---|---|
| Ilość kanałów: | 1 do 16 |
| Rejestrowane parametry: | dowolny sygnał analogowy |
| Częstotliwość zapisu: | 15 do 3600000 ms w krokach co 1 |
| Wyzwolenie: | dowolny sygnał logiczny |
| Tryb: | rejestracja ciągła co określony czas lub wyzwolenie sygnałem logicznym |
| Pojemność: | zależnie od ilości wykorzystanych sygnałów analogowych i częstotliwości zapisu - każdorazowo obliczana na podstawie skonfigurowanych parametrów i wyświetlana w module rejestratora |

## 2.5.4 Pomiary

**PRĄD RMS: FAZOWY, Io (ZMIERZONY), 3I0 (OBLICZONY)**

Dokładność pomiaru:

| | |
|---|---|
| 0.1 do 2.0 × PP: | ±0.25% wartości odczytanej lub ±0.1% znamionowej (co większe) |
| > 2.0 × PP: | ±1.0% wartości odczytanej |

**NAPIĘCIE RMS**

| | |
|---|---|
| Dokładność pomiaru: | ±0.5% wartości odczytanej od 10 do 208 V |

**MOC CZYNNA (W)**

Dokładność pomiaru dla 0.1 do 1.5 x PP i od 0.8 do 1.2 x PN:

±1.0% wartości odczytanej przy $-1.0 \le PF < -0.8$ i $0.8 < PF \le 10$

**MOC BIERNA (VAR)**

Dokładność pomiaru dla 0.1 do 1.5 x PP i od 0.8 do 1.2 x PP:

±1.0% wartości odczytanej przy $-0.2 \le PF \le 0.2$

**MOC POZORNA (VA)**

Dokładność pomiaru dla 0.1 do 1.5 x PP i od 0.8 do 1.2 x PN:

±1.0% wartości odczytanej

**ENERGIA CZYNNA**

| | |
|---|---|
| Dokładność pomiaru: | ±2.0% wartości odczytanej |
| Zakres: | ±0 do $1 \times 10^6$ MWh |
| Parametry: | tylko trójfazowa |
| Częstotliwość odświeżania: | 50 ms |

**ENERGIA BIERNA**

| | |
|---|---|
| Dokładność pomiaru: | ±2.0% wartości odczytanej |
| Zakres: | ±0 do $1 \times 10^6$ Mvarh |
| Parametry: | tylko trójfazowa |
| Częstotliwość odświeżania: | 50 ms |

**CZĘSTOTLIWOŚĆ**

Dokładność dla 20 do 65 Hz::

| | |
|---|---|
| U = 0.8 do 1.2 pu: | ±0.001 Hz (jeżeli do wyznaczenia częstotliwości używane jest napięcie) |
| I = 0.1 do 0.25 pu: | ±0.02 Hz (jeżeli do wyznaczenia częstotliwości używany jest prąd) |
| I > 0.25 pu: | ±0.005 Hz (jeżeli do wyznaczenia częstotliwości używany jest prąd) |

**POMIARY N-MINUTOWE**

| | |
|---|---|
| Pomiary: | Moc trójfazowa (P, Q, S) oraz moce w poszczególnych fazach - wartość aktualna i maksymalna |

| | |
|---|---|
| Dokładność: | ±2.0% |

## 2.5.5 Wejścia

2

### WEJŚCIA PRĄDOWE

| | |
|---|---|
| Strona pierwotna: | 1 do 50000 A |
| Strona wtórna: | 1 lub 5 A, zależnie od podłączenia |
| Obciążenie dla PP: | < 0.2 VA przy znamionowym prądzie wtórnym |
| Zakres przetwarzania: | |
| Standardowe PP: | 0.02 do 46 × PP RMS |
| PP z wejściem Io czułym: | 0.002 do 4.6 × PP RMS |
| Wytrzymałość na przetężenia: | 20 ms przy 250 x In<br>1 s przy 100 x In<br>prąd ciągły 4 x In<br>Maksymalna temperatura pracy dla urządzeń z 24 wejściami prądowymi to 50°C |
| Wytrzymałość na zwarcia: | 150000 A RMS, 250 V maksimum (prąd pierwotny zewnętrznego PP) |

### WEJŚCIA NAPIĘCIOWE

| | |
|---|---|
| Strona wtórna: | 25.0 do 240.0 V |
| Przekładnia: | 1.00 do 24000.00 |
| Obciążenie dla PN: | < 0.25 VA przy 120 V |
| Zakres przetwarzania: | 1 do 275 V |
| Wytrzymałość napięciowa: | napięcie ciągłe 260 V napięcia fazowego<br>1 min/h przy 420 V napięcia fazowego |

### CZĘSTOTLIWOŚĆ

| | |
|---|---|
| Nastawa znamionowej częstotliwości: | 25 do 60 Hz |
| Częstotliwość próbkowania: | 64 próbki na cykl |
| Zakres algorytmu śledzenia częst. DSP: | 20 do 70 Hz |
| Szyna procesowa- moduł 81, 85, 86, 87: | 20 do 65 Hz |

### WEJŚCIA FIZYCZNE

| | |
|---|---|
| Rezystancyjnie (dry contact): | 1000 Ω maksimum |
| Napięciowo (wet contact): | 300 V DC maksimum |
| Progi pobudzenia: | 17 V, 33 V, 84 V, 166 V (osobna nastawa dla każdej grupy) |
| Tolerancja napięciowa: | ±10% |
| Wejść na wspólnym minusie: | 4 |
| Czas rozpoznania stanu wejścia: | < 1 ms |
| Czas filtracji: | 0.0 do 16.0 ms w krokach co 0.5 |
| Prąd ciągły: | 4 mA (gdy aktywne wejście) |

### WEJŚCIA FIZYCZNE Z AUTOBURNISHING

| | |
|---|---|
| Rezystancyjne (dry contact): | 1000 Ω maksimum |
| Napięciowe (wet contact): | 300 V DC maksimum |
| Progi pobudzenia: | 17 V, 33 V, 84 V, 166 V |
| Tolerancja napięciowa: | ±10% |
| Wejść na wspólnym minusie: | 2 |
| Czas rozpoznania stanu wejścia: | < 1 ms |
| Czas filtracji: | 0.0 do16.0 ms w krokach co 0.5 |
| Prąd ciągły: | 4 mA (gdy aktywne wejście) |
| Impuls prądowy - wartość: | 50 do 70 mA |
| Impuls prądowy - czas impulsu: | 25 do 50 ms |

### WEJŚCIA DCMA

| | |
|---|---|
| Wejścia mA DC: | 0 do –1, 0 do +1, –1 do +1, 0 do 5, 0 do 10, 0 do 20, 4 do 20 (programowalne) |

| | |
|---|---|
| Impedancja wejścia: | 379 Ω ±10% |
| Zakres przetwarzania: | –1 do + 20 mA DC |
| Dokładność: | ±0.2% zakresu pomiarowego |
| Typ: | Pasywne |

WEJŚCIA RTD

| | |
|---|---|
| Typ (3-przewodowy): | 100 Ω Platyna, 100 i 120 Ω Nikiel, 10 Ω Miedź |
| Prąd: | 5 mA |
| Zakres: | –50 do +250°C |
| Dokładność: | ±2°C |
| Izolacja: | 36 V wartości szczytowych |

IRIG-B

| | |
|---|---|
| IRIG format: | B000...B007, B120...B127 |
| IRIG bity: | IEEE Std C37.118.1-2011 |
| Modulacja amplitudy: | 1 do 10 V wartości szczytowych |
| Przesunięcie DC: | |
| Zakres: | 0 do 10 V DC |
| TTL logika low: | 0.0 do 0.8 V DC |
| TTL logika high: | 2.0 do 5.0 V DC |
| Impedancja wejścia: | 50 kΩ |
| Izolacja: | 2 kV |

WEJŚCIA TYPU DIRECT

| | |
|---|---|
| Ilość: | 32 |
| Urządzenia zdalne: | 16 |
| Stan wejścia po utracie komunikacji: | On, Off, Ostatni/Off, Ostatni/On |
| Konfiguracja dla ringu: | Tak, Nie |
| Prędkość: | 64 lub 128 kbps |
| CRC: | 32-bit |
| Alarm CRC: | |
| Odpowiedź na: | Prędkość odbioru ramek z nieprawidłowym CRC |
| Ilość monitorowanych ramek: | 10 do 10000 w krokach co 1 |
| Poziom alarmu: | 1 do 1000 w krokach co 1 |
| Ramki nieprzekazane: | |
| Odpowiedź na: | Ilość nieprzekazanych ramek w układzie pierścieniowym |
| Ilość monitorowanych ramek: | 10 do 10000 w krokach co 1 |
| Poziom alarmu: | 1 do 1000 w krokach co 1 |

TELEZABEZPIECZENIE

| | |
|---|---|
| Ilość: | 16 |
| Urządzenia zdalne: | 3 |
| Stan wejścia po utracie komunikacji: | On, Off, Ostatni/Off, Ostatni/On |
| Konfiguracja dla ringu: | Nie |
| Prędkość: | 64 lub 128 kbps |
| CRC: | 32-bit |

## 2.5.6 Zasilanie

WERSJA NISKONAPIĘCIOWA

| | |
|---|---|
| Napięcie znamionowe (DC): | 24 do 48 V |
| Minimalne napięcie DC: | 20 V |
| Maksymalne napięcie DC: | 75 V dla wersji SL zasilacza |
| Podtrzymanie po zaniku napięcia zewn.: | 200 ms przy maksymalnym obciążeniu |

UWAGA: Wersja niskonapięciowa zasilacza pracuje jedynie na napięciu DC.

2

WERSJA WYSOKONAPIĘCIOWA

| | |
|---|---|
| Napięcie znamionowe (DC): | 125 do 250 V |
| Minimalne napięcie DC: | 88 V |
| Maksymalne napięcie DC: | 300 V |
| Napięcie znamionowe (AC): | 100 do 240 V przy 50/60 Hz |
| Minimalne napięcie AC: | 88 V przy 25 do 100 Hz |
| Maksymalne napięcie AC: | 265 V przy 25 do 100 Hz |
| Podtrzymanie po zaniku napięcia zewn.: | 200 ms przy maksymalnym obciążeniu |

OGÓLNE

| | |
|---|---|
| Wytrzymałość napięciowa: | 2 × najwyższe napięcie znamionowe przez 10 ms |
| Zużycie energii elektrycznej: | typowo = 15 do 20 W/VA<br>maksymalnie = 45 W/VA |

ZABEZPIECZENIE WEWNĘTRZNE ZASILACZA

| | |
|---|---|
| Wartości znamionowe: | |
| wersja niskonapięciowa: | 8 A / 250 V |
| wersja wysokonapięciowa: | 4 A / 250 V |
| Zdolność wyłączeniowa: | |
| AC: | 100 000 A RMS |
| DC: | 10 000 A |

## 2.5.7 Wyjścia

WYJŚCIE TYPU FORM-A (ZESTYK NORMALNIE OTWARTY)

| | |
|---|---|
| Prąd przez 0.2 s: | 30 A wg ANSI C37.90 |
| Prąd ciągły: | 6 A |

Zdolność rozłączania (DC indukcyjny, L/R = 40 ms):

| Napięcie | Prąd |
|---|---|
| 24 V | 1 A |
| 48 V | 0.5 A |
| 125 V | 0.3 A |
| 250 V | 0.2 A |

| | |
|---|---|
| Czas działania zestyku: | < 4 ms |
| Wykonanie: | luty srebrne |

WYJŚCIE TYPU FORM-A Z PODTRZYMANIEM (ZESTYK NORMALNIE OTWARTY Z PODTRZYMANIEM)

| | |
|---|---|
| Prąd przez 0.2 s: | 30 A wg ANSI C37.90 |
| Prąd ciągły: | 6 A wg ANSI C37.90 |

Zdolność rozłączania (DC rezystancyjny wg IEC 61810-1):

| Napięcie | Prąd |
|---|---|
| 24 V | 6 A |
| 48 V | 1.6 A |
| 125 V | 0.4 A |
| 250 V | 0.2 A |

| | |
|---|---|
| Czas działania zestyku: | < 4 ms |
| Wykonanie: | luty srebrne |
| Konfiguracja: | oddzielne sygnały dla SET i RESET |
| Tryb działania: | wejście dominujące SET lub RESET |

MONITORING NAPIĘCIA DLA WYJŚĆ TYPU FORM-A

| | |
|---|---|
| Napięcie znamionowe: | ~15 do 250 V DC |

Prąd przepływający przez zestyk: ~1 do 2.5 mA

### MONITORING PRĄDU DLA WYJŚĆ TYPU FORM-A

Próg prądowy: ~80 do 100 mA

### WYJŚCIA TYPU FORM-C (ZESTYKI PRZEŁĄCZNE) ORAZ ZESTYK WATCHDOG

Prąd przez 0.2 s: 30 A wg ANSI C37.90
Prąd ciągły: 6 A
Zdolność rozłączania (DC indukcyjny, L/R = 40 ms):

| Napięcie | Prąd |
|---|---|
| 24 V | 1 A |
| 48 V | 0.5 A |
| 125 V | 0.3 A |
| 250 V | 0.2 A |

Czas działania zestyku: < 8 ms
Wykonanie: luty srebrne

### WYJŚCIA TYPU FORM-C (ZESTYKI PRZEŁĄCZNE) SZYBKIE

Prąd ciągły: 0.1 A maksimum (obciążenie rezystancyjne)
Minimalna impedancja obciążenia:

| Napięcie wejściowe | Impedancja | |
|---|---|---|
| | Rezystor 2 W | Rezystor 1 W |
| 250 V DC | 20 KΩ | 50 KΩ |
| 120 V DC | 5 KΩ | 2 KΩ |
| 48 V DC | 2 KΩ | 2 KΩ |
| 24 V DC | 2 KΩ | 2 KΩ |

Uwaga: wartości dla 24V i 48V są takie same ze względu na wymagany 95% spadek napięcia na impedancji obciążenia.

Czas działania zestyku: < 0.6 ms
Wewnętrzny rezystor limitujący: 100 Ω, 2 W

### WYJŚCIA "SZYBKIE MOCNE" TYPU SOLID-STATE (MOSFET)

Czas działania i odpadu: <100 µs
Maksymalne napięcie: 265 V DC
Maksymalny prąd upływu - stan wyłączony
(wyłączając monitoring napięcia): 100 µA
Maksymalny prąd ciągły: 5 A przy 45°C; 4 A przy 65°C
Prąd wytrzymywany:
przez 0.2 s: 30 A wg ANSI C37.90
przez 0.03 s: 300 A
Zdolność rozłączania:

| Specyfikacja | UL 508 | Aplikacje energetyki zawodowej (z SPZ) | Aplikacje przemysłowe |
|---|---|---|---|
| Ilość operacji w czasie | 5000 operacji, 1 s on, 9 s off | 5 operacji, 0.2 s on, 0.2 s off, w ciągu 1min | 10000 operacji, 0.2 s on, 30 s off |
| | 1000 operacji, 0.5 s on, 0.5 s off | | |
| Zdolność rozłączania (0 do 250 V DC) | 3.2 A dla L/R = 10 ms | 10 A dla L/R = 40 ms | 10 A dla L/R = 40 ms |
| | 1.6 A dla L/R = 20 ms | | |
| | 0.8 A dla L/R = 40 ms | | |

2

**ŹRÓDŁO NAPIĘCIOWE 48V DC NA KARCIE ZASILACZA (np. dla wejść typu DRY)**

| | |
|---|---|
| Obciążenie: | 100 mA DC dla 48 V DC |
| Izolacja: | ±300 V wartości szczytowych |

**WYJŚCIA TYPU DIRECT**

| | |
|---|---|
| Ilość: | 32 |

**WYJŚCIA DCMA**

| | |
|---|---|
| Zakres: | –1 do 1 mA, 0 do 1 mA, 4 do 20 mA |
| Maksymalna rezystancja obciążenia: | 12 kΩ dla zakresu –1 do 1 mA<br>12 kΩ dla zakresu 0 do 1 mA<br>600 Ω dla zakresu 4 do 20 mA |
| Dokładność: | ±0.75% zakresu dla 0 do 1 mA<br>±0.5% zakresu dla –1 do 1 mA<br>±0.75% zakresu dla 0 do 20 mA |
| Czas potrzebny na ustalenie wartości: | 100 ms |
| Izolacja: | 1.5 kV |
| Konfiguracja: | możliwość przypisania dowolnego sygnału analogowego |

## 2.5.8 Protokoły komunikacyjne

**IEC 61850**

| | |
|---|---|
| IEC 61850: | Wspierana jest edycja 1. i 2. standardu. Wybór edycji za pomocą nastawy. Więcej informacji można znaleźć w dokumencie UR Family Communications Guide. |

**RS232 (panel podstawowy i 2. generacji)**

| | |
|---|---|
| Port przedni: | 19.2 kbps, Modbus RTU |

**USB (panel graficzny)**

| | |
|---|---|
| Port przedni: | USB 2.0, złącze typu B |

**RS485**

| | |
|---|---|
| 1 port tylny: | do 115 kbps, Modbus RTU, DNP 3, IEC 60870-5-103 |
| Typowa odległość: | 1200 m |
| Izolacja: | 2 kV |

**PORT ETHERNET - ŚWIATŁOWODOWY**

50/125 µm i 62.5/125 µm - światłowód wielomodowy

| Parametr | Typ światłowodu |
|---|---|
| | 100 Mb wielomod. |
| Długość fali | 1310 nm |
| Złącze | LC |
| Moc nadajnika | –20 dBm |
| Czułość odbiornika | –30 dBm |
| Budżet mocy optycznej | 10 dB |
| Maks. moc wejściowa | –14 dBm |
| Typowa odległość | 2 km |
| Full duplex | tak |
| Redundancja | tak |

**PORT ETHERNET (10/100 MB) - ELEKTRYCZNY**

| | |
|---|---|
| Tryby pracy: | 10 Mb, 10/100 Mb (autodetekcja) |
| Złącze: | RJ45 |

SIMPLE NETWORK TIME PROTOCOL (SNTP)

Błąd synchronizacji zegara: <10 ms (typowo)

PRECISION TIME PROTOCOL (PTP)

PTP IEEE Std 1588-2008 (wersja 2)

Power Profile (PP) wg standardu IEEE PC37.238-2017

Zegar: Slave-only ordinary clock, gdy używa się wersji standardowej urządzenia z szyną stacyjną
Boundary clock, gdy używa się wersji z szyną procesową

Mechanizm pomiaru opóźnienia pomiędzy peerami.

PARALLEL REDUNDANCY PROTOCOL (PRP) - IEC 62439-3 CLAUSE 4, 2012

Używane porty Ethernet: 2 i 3

Wspierane sieci: Ethernet 10/100 Mb

SZYNA PROCESOWA

Dostępne porty: 2 x 1000Base-SX, 1 Gbps z końcówkami LC (moduł 85) lub
4 x 1000Base-SX (1 Gbps) + 4 x 100Base-FX (100 Mbps) z końcówkami LC (moduł 86) lub
4 x 100Base-FX, z końcówkami LC (moduł 87)

Ilość strumieni SV: maksymalnie 24

Profile subskrypcji SV: IEC 61850-9-2LE (1 ASDU) lub IEC 61869-9 (1 lub 2 ASDU)

Częstotliwość próbkowania:

IEC 61850-9-2: 4800 Hz (80 próbek na cykl) dla 60 Hz - klasa zabezpieczeń
4000 Hz (80 próbek na cykl) dla 50 Hz - klasa zabezpieczeń

IEC 61869-9: 4800 Hz dla 60/50 Hz - klasa zabezpieczeń

GOOSE: TxGOOSE P1 klasa 1, 8 RxGOOSE

Topologia sieci: IEC 62439-3:2012 PRP (porty 1/2); IEC 62439-3:2012 HSR (porty 1/2); IEC 62439-3:2012 Dual HSR (porty 1/2, 5/6), Point-to-Point (porty 1 - 8)

Synchronizacja czasu: IEC 61850-9-3 PTPv2 Utility profile; PTPv2/PP (IEEE C37.238-2017 dla szyny procesowej; PTPv2/PP (IEEE C37.238-2017 lub IGIB-B dla CPU dla PTP master

Tryb synchronizacji czasu: Slave-only, master-slave dla szyny procesowej i slave-only dla standardowego zegara CPU

Tryb symulacji: GOOSE i SV

Tryb testu (test, test/block): GOOSE i SV

INNE PROTOKOŁY

TFTP, SFTP, HTTP, IEC 60870-5-104, Ethernet Global Data (EGD), IEEE C37.118

## 2.5.9 Dedykowana komunikacja pomiędzy urządzeniami Multilin UR

POŁĄCZENIE ELEKTRYCZNE (EKRANOWANA SKRĘTKA)

| Typ interfejsu | Typowa odległość |
|---|---|
| RS422 | 1200 m |
| G.703 | 100 m |

NOTE

Odległość dla RS422 bazuje na mocy odbiornika i nie bierze po uwagę źródła czasu, które powinien zapewnić użytkownik.

BUDŻET MOCY OPTYCZNEJ I MAKSYMALNA MOC OPTYCZNA

Dotyczy modułów komunikacyjnych wyprodukowanych po styczniu 2012.

| Typ światłowodu | Typ medium | Moc nadajnika | Czułość odbiornika | Budżet mocy optycznej | Maksymalna optyczna moc wejściowa |
|---|---|---|---|---|---|
| 820 nm, wielomodowy | 62.5/125 µm | -16 dBm | -32 dBm | 16 dBm | -8 dBm |
| | 50/125 µm | -20 dBm | | 12 dBm | |

2

| Typ światłowodu | Typ medium | Moc nadajnika | Czułość odbiornika | Budżet mocy optycznej | Maksymalna optyczna moc wejściowa |
|---|---|---|---|---|---|
| 1300 nm, wielomodowy | 62.5/125 µm | -16 dBm | -32 dBm | 16 dBm | -8 dBm |
| | 50/125 µm | -20 dBm | | 12 dBm | |
| 1300 nm, jednomodowy | 9/125 µm | -15 dBm | -32 dBm | 17 dBm | -8 dBm |
| 1300 nm Laser, jednomodowy | 9/125 µm | 0 dBm | -34 dBm | 34 dBm | -8 dBm |
| 1550 nm Laser, jednomodowy | 9/125 µm | 5 dBm | -34 dBm | 39 dBm | -10 dBm |

Dotyczy modułów komunikacyjnych wyprodukowanych przed styczniem 2012

| Typ światłowodu | Moc nadajnika | Czułość odbiornika | Budżet mocy optycznej | Maks. optyczna moc wejściowa |
|---|---|---|---|---|
| 820 nm LED, wielomodowy | –20 dBm | –30 dBm | 10 dB | –7.6 dBm |
| 1300 nm LED, wielomodowy | –21 dBm | –30 dBm | 9 dB | –11 dBm |
| 1300 nm ELED, jednomodowy | –23 dBm | –32 dBm | 9 dB | –14 dBm |
| 1300 nm ELED, jednomodowy | –1 dBm | –30 dBm | 29 dB | –14 dBm |
| 1300 nm ELED, jednomodowy | +5 dBm | –30 dBm | 35 dB | –14 dBm |

NOTE

Podane wartości budżetu mocy zostały obliczone przy uwzględnieniu danych producenta: mocy nadajnika i czułości odbiornika w najgorszym przypadku.

Wartości budżetu mocy dla łącza 1300 nm ELED zostały obliczone przy uwzględnieniu danych producenta: mocy nadajnika i czułości odbiornika w temperaturze otoczenia. W skrajnych temperaturach wartości te zmieniają się zależnie od tolerancji komponentów. Przeciętnie moc wyjściowa maleje wraz ze wzrostem temperatury o 1 dB/5°C.

## TYPOWE ODLEGŁOŚCI

| Typ światłowodu, nadajnika | Typ medium | Złącze | Typowa odległość | |
|---|---|---|---|---|
| | | | Przed 01 2012 | Po 01 2012 |
| 820 nm LED, wielomodowy | 62.5/125 µm | ST | 1.65 km | 2 km |
| | 50/125 µm | ST | 1.65 km | 2 km |
| 1300 nm LED, wielomodowy | 62.5/125 µm | ST | 4 km | 5 km |
| | 50/125 µm | ST | 4 km | 5 km |
| 1300 nm ELED, jednomodowy | 9/125 µm | ST | 11.4 km | 20 km |
| 1300 nm Laser, jednomodowy | 9/125 µm | ST | 64 km | 65 km |
| 1550 nm Laser, jednomodowy | 9/125 µm | ST | 105 km | 125 km |

NOTE

Wymienione typowe odległości są oparte na poniższych założeniach dotyczących strat w systemie komunikacyjnym. Maksymalna długość połączeń w rzeczywistym systemie może być inna, ponieważ w różnych instalacjach występują różne straty rzeczywiste.

## STRATY NA ZŁĄCZACH (Łącznie dla dwóch końców)

Złącze ST: 0.7 dB (każdy)

## STRATY W ŚWIATŁOWODZIE

820 nm wielomodowy: 3 dB/km

1300 nm wielomodowy: 1 dB/km

| | |
|---|---|
| 1300 nm jednomodowy: | 0.35 dB/km |
| 1550 nm jednomodowy: | 0.25 dB/km |
| Straty na splocie: | jeden splot na 2 km - 0.05 dB straty na splot |

KOMPENSACJA INNYCH STRAT
Dla skompensowania wszystkich pozostałych strat dodano do kalkulacji 3 dB.

Kompensacja asymetrii kanałów (nadawanie/odbiór) przy użyciu zegara sygnał GPS: 10 ms



## 2.5.10 Cyberbezpieczeństwo - CyberSentry

OPCJE

| | |
|---|---|
| Opcje oprogramowania: | Poziom 1 - RBAC, RADIUS, SYSLOG, SSH, AES, GCM |

## 2.5.11 Panel graficzny

WYŚWIETLACZ

| | |
|---|---|
| Typ: | kolorowy, graficzny, podświetlany wyświetlacz LCD |
| Rozmiar: | 7 cali (17.8 cm) |
| Rozdzielczość: | 800 x 480 px |
| Typy ekranów: | 5 ekranów z synoptyką, prezentacją stanów i pomiarów (dla urządzeń z szyną procesową sterowanie niedostępne)<br>maksymalnie 8 stron panelu sygnalizacyjnego (prezentacja do 96 sygnałów w formie matrycy)<br>1 strona na jedno źródło wirtualne z pomiarami i wykresami wskazowymi<br>5 stron z pomiarami w formie tabelarycznej<br>rejestrator zdarzeń z aktualizacją zdarzeń w czasie rzeczywistym<br>strona domowa informacji o urządzeniu<br>menu główne (Stany i pomiary, Nastawy, Polecenia, Sygnalizacja) |

DIODY LED

| | |
|---|---|
| Funkcje: | 5 diod podstawowych (sprawny, problem, tryb testowy, wyłączenie, alarm)<br>9 diod konfigurowalnych po lewej stronie ekranu<br>8 diod konfigurowalnych przy przyciskach po prawej stronie ekranu |

PRZYCISKI

| | |
|---|---|
| Typ: | membranowe |
| Funkcje: | 5 przycisków dolnych - poruszanie się pomiędzy głównymi zakładkami<br>4 przyciski kierunkowe, 1 ENTER, 1 ESCAPE, 1 RESET, 1 HOME<br>10 przycisków bocznych po prawej i lewej stronie ekranu (selekcja i sterowanie na ekranie) |

STOPIEŃ OCHRONY

| | |
|---|---|
| IP: | IP40 od przodu (IP54 od frontu z dodatkowym kołnierzem)<br>IP10 od tyłu (IP20 od tyłu z dodatkową osłoną) |

## 2.5.12 Warunki środowiskowe

TEMPERATURA OTOCZENIA

| | |
|---|---|
| Maksymalny zakres temperatur: | –40 do 85°C |
| Zakres temperatur dla pracy ciągłej: | –40 do 60°C[1] |

1 Na podstawie IEC 60068-2-1 i IEC 60068-2-2, wariant Bd i Ad - 16 h. Multilin UR może pracować w temperaturze otoczenia do 85°C, jednak ciągła praca poza zakresem pracy ciągłej może skutkować degradacją urządzenia (zmniejszenie MTBF) oraz wydłużeniem czasu odpowiedzi wyświetlacza LCD.

WILGOTNOŚĆ

| | |
|---|---|
| Wilgotność: | poprawna praca do 95% wilgotności (nieskondensowana) przy 55°C (wg IEC 60068-2-30, wariant 1, przez 6 dni) |

2

**INNE**

| | |
|---|---|
| Miejsce instalacji: | maksymalnie 2000 m n.p.m. |
| Zanieczyszczenia: | stopień II |
| Przepięcia: | kategoria II |
| IP: | IP20 front, IP10 tył (panel podstawowy, Rev. 1 dla panelu 2. generacji)<br>IP40 front, IP10 tył (Rev. 2 dla panelu 2. generacji)<br>IP54 front dla wersji z kołnierzem (Rev. 2 dla panelu 2. generacji) |
| IP z osłoną IP20: | IP20 tył |
| Szum (głośność): | 0 dB |

## 2.5.13 Testy typu

TESTY TYPU B30

| Test | Standard | Poziom |
|---|---|---|
| Wytrzymałość dielektyczna | EN 60255-5[1] | 2.2 kV |
| Napięcie udarowe wytrzymywane | EN 60255-5[1] | 5 kV |
| Oscylacje tłumione | IEC 61000-4-18 / IEC 60255-22-1 | 2.5 kV CM, 1 kV DM |
| Wyładowania elektrostatyczne | EN 61000-4-2 / IEC 60255-22-2 | Poziom 3 |
| Odporność na pole magnetyczne (RF) | EN 61000-4-3 / IEC 60255-22-3 | Poziom 3 |
| Odporność na szybkie stany przejściowe | EN 61000-4-4 / IEC 60255-22-4 | Klasa A i B |
| Odporność na udary | EN 61000-4-5 / IEC 60255-22-5 | Klasa 3 i 4 |
| Odporność na zakłócenia indukowane przez pola elektromagnetyczne (RF) | EN 61000-4-6 / IEC 60255-22-6 | Poziom 3 |
| Odporność na zakłócenia o częstotliwości sieciowej | EN 61000-4-7[1] / IEC 60255-22-7 | Klasa A i B |
| Zanik napięcia i składowa stała prądu tętniącego | IEC 60255-11 | 12% tętnień, 200 ms przerwy |
| Zaburzenia promieniowane i przewodzone | CISPR11 / CISPR22 / IEC 60255-25 | Klasa A |
| Drgania sinusoidalne | IEC 60255-21-1 | Klasa 1 |
| Wstrząsy i uderzenia | IEC 60255-21-2 | Klasa 1 |
| Wstrząsy sejsmiczne | IEC 60255-21-3 | Klasa 1 |
| Odporność na pole magnetyczne o częstotliwości sieciowej | IEC 61000-4-8 | Poziom 5 |
| Odporność na impulsowe pole magnetyczne | IEC 61000-4-9 | Poziom 4 |
| Odporność na pole magnetyczne oscylacyjne tłumione | IEC 61000-4-10 | Poziom 4 |
| Odporność na zapady napięcia, krótkie przerwy i zmiany napięcia | IEC 61000-4-11 | 0, 40, 70, 80% zapad; przerwy co 250/300 cykli |
| Oscylacje tłumione | IEC 61000-4-12[1] | 2.5 kV CM, 1 kV DM |
| Odporność na zakłócenia indukowane przez pola elektromagnetyczne (RF) od 0 do 150 kHz | IEC 61000-4-16 | Poziom 4 |
| Odporność na tętnienia | IEC 61000-4-17 | 15% tętnień |
| IP | IEC 60529[1] | IP20 front, IP10 tył |
| Zimno | IEC 60068-2-1 | –40°C przez 16 h |
| Ciepło | IEC 60068-2-2 | 85°C przez 16 h |
| Wilgotność | IEC 60068-2-30 | 6 dni, wariant 1 |
| Oscylacje tłumione | IEEE/ANSI C37.90.1 | 2.5 kV, 1 MHz |
| Odporność na pole elektromagnetyczne (RF) | IEEE/ANSI C37.90.2 | 20 V/m, 80 MHz do 1 GHz |
| Bezpieczeństwo | UL 508 | e83849 NKCR |
| | | Sekcja 43 - Testy temperaturowe<br>Zasilenie wejść i wyjść do pracy ciągłej nie może spowodować wydzielenia się mocy >31 W |
| Bezpieczeństwo | UL C22.2-14 | e83849 NKCR7 |
| Bezpieczeństwo | UL 1053 | e83849 NKCR |
| Bezpieczeństwo | IEC 60255-27 | Izolacja: klasa 1, Zanieczyszczenia: 2, Przepięcia kategoria II |

1 Nie testowane przez zewnętrzne laboratorium.

## 2.5.14 Testy produktu

TEMPERATURA
Urządzenia Multilin UR przechodzą przez testy środowiskowe opracowane na bazie procedury Accepted Quality Level (AQL).

## 2.5.15 Atesty

2

| Zgodność | Dyrektywa | Zgodnie z |
|---|---|---|
| CE | Dyrektywa niskonapięciowa | EN 60255-5 |
| | Dyrektywa EMC | EN 60255-26 / EN 50263 |
| | | EN 61000-6-5 |
| C-UL-US | --- | UL 508 |
| | | UL 1053 |
| | | C22.2 No. 14 |

## 2.5.16 Konserwacja

MONTAŻ
Przymocować wsporniki montażowe z momentem dokręcania 2,3 ±0,2 Nm.

CZYSZCZENIE
Zwykle czyszczenie nie jest wymagane. Jeśli wyświetlacz na panelu przednim jest zakurzony można przetrzeć go suchą szmatką.

**INFO** Aby stan kondensatora elektrolitycznego nie uległ pogorszeniu, urządzenia magazynowane w stanie bez zasilania należy załączać raz w roku na godzinę ciągłej pracy.

# Zabezpieczenie szyn zbiorczych B30

# Rozdział 3: INSTALACJA

W niniejszym rozdziale omówiono instalację sprzętu i oprogramowania. Należy rozpakować, sprawdzić i podłączyć jednostkę, a następnie zainstalować oprogramowanie i skonfigurować ustawienia.

## 3.1 Inspekcja wizualna

1. Otworzyć opakowanie przekaźnika i sprawdzić, czy dostarczono następujące elementy:
   - B30
   - Śruby montażowe
   - Płyta DVD GE EnerVista™ (z oprogramowaniem i dokumentacją)
   - Instrukcja obsługi B30 (wersja elektroniczna na płycie DVD; wersja papierowa, jeśli ją zamówiono)
   - Podręcznik komunikacji dla serii Multilin UR - UR Communication Guide (wersja elektroniczna na płycie DVD; wersja papierowa dostępna, jeśli ją zamówiono)
   - Certyfikat kalibracji
   - Raporty z testów fabrycznych
   - Deklaracja zgodności CE
   - Pakiet opisów LED
2. Sprawdzić jednostkę pod kątem uszkodzeń fizycznych.
3. Przeczytać tabliczkę znamionową, która znajduje się z tyłu urządzenia i upewnić się, że dostarczono właściwy model. Numer modelu znajduje się w prawym górnym rogu.

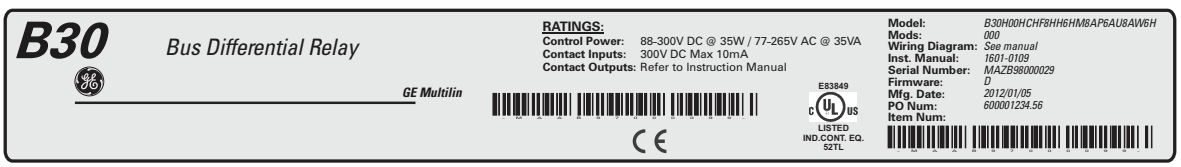


836781A3.CDR

4. Plastikowa osłona jest naklejana na wyświetlacz w celu jego ochrony, jednak po montażu może zostać usunięta.
5. W przypadku problemów skontaktować się z firmą GE, korzystając z informacji zawartych w rozdziale 1.2 - Pomoc techniczna.
6. Upewnij się, że posiadasz aktualną wersję Instrukcji obsługi oraz oprogramowania Enervista UR Setup. W tym celu odwiedź stronę https://www.gegridsolutions.com/protection-relays.htm

Instrukcja obsługi zawiera ogólne informacje na temat sposobu instalacji, konfigurowania i użytkowania jednostki. Podręcznik komunikacji zawiera informacje dotyczące działania i konfiguracji protokołów komunikacyjnych. Warunki gwarancji znajdują się na końcu niniejszej instrukcji obsługi oraz na stronie internetowej firmy GE Grid Soultions.

## 3.2 Wymiary urządzenia

Ten rozdział nie dotyczy wersji z HardFiber Brick; więcej informacji w instrukcji obsługi HardFiber Brick.

Przekaźnik należy instalować wewnątrz budynków w warunkach określonych w danych technicznych. Urządzenie można instalować w biurach, laboratoriach lub środowiskach badawczych (II kategoria zanieczyszczeń).



### 3.2.1 Jednostki do montażu poziomego

B30 jest dostępny w wersji do montażu poziomego w szafie 19-calowej typu rack, ze zdejmowanym panelem przednim. Panel przedni może zostać zamówiony w wersji podstawowej, jako panel 2. generacji lub jako panel graficzny. Typ panelu wybiera się na etapie zamawiania urządzenia. Panel 2. generacji zawiera dodatkowe przyciski programowalne oraz diody LED.

Konstrukcja modułowa przekaźnika umożliwia jego rozbudowę i naprawę przez wykwalifikowanych serwisantów. Panel przedni jest montowany na zawiasach, co zapewnia dostęp do wyjmowanych modułów. Sam panel można również zdjąć, aby go zamontować np. na drzwiach szafy.

W listopadzie 2017 r. firma GE rozpoczęła produkcję i sprzedaż nowego, ulepszonego poziomego panelu przedniego, określanego jako Panel przedni IP54 lub Panel 2. generacji Rev. 2. Panel ten można zidentyfikować po użyciu śruby zamiast pokrętła do zamknięcia drzwiczek obudowy. Jeśli do tego wykonania zostanie zakupiony dodatkowy kołnierz, urządzenie może mieć stopień ochrony na poziomie IP54. Kołnierz montażowy IP54 może być używany w instalacjach do montażu panelowego, ale nie do montażu w szafie 19-calowej. Dodatkowo należy pamiętać, że kołnierz montażowy IP54 jest niekompatybilny z panelami 2. generacji w rewizji 1.

Wymiary obudowy wraz ze szczegółami budowy przedstawiono na poniższych rysunkach. Planując montaż B30 należy zapewnić miejsce na swobodne odchylenie panelu przedniego w odniesieniu do pozostałych urządzeń znajdujących się w szafie .

Przekaźnik należy zamontować tak, aby panel przedni był częściowo wpuszczony w panel drzwi lub rozdzielnicy, co zapewnia operatorowi dostęp do klawiatury i portu komunikacyjnego na panelu przednim.

Rys. 3-1: Urządzenie do montażu poziomego (panel 2. generacji Rev.1)

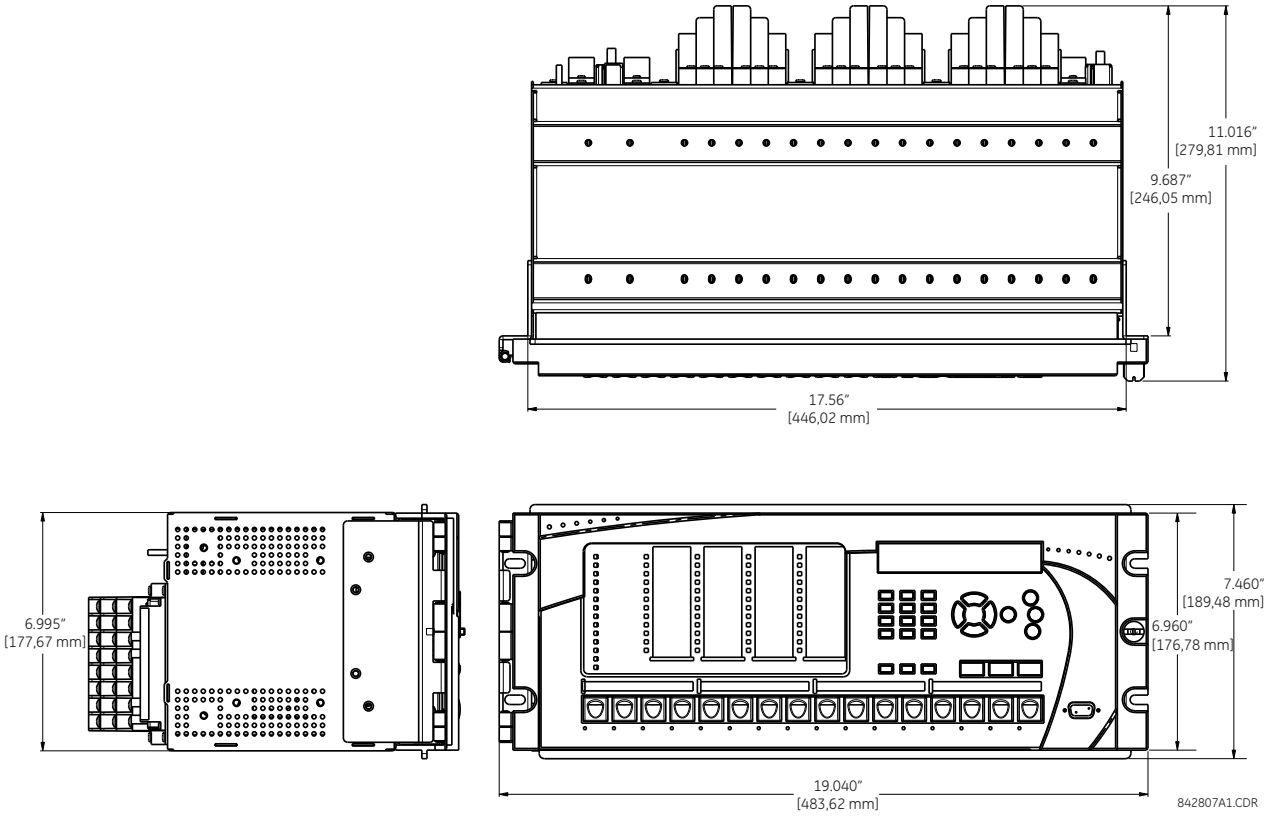

3

Rys. 3-2: Urządzenie do montażu poziomego (panel 2. generacji Rev.2)

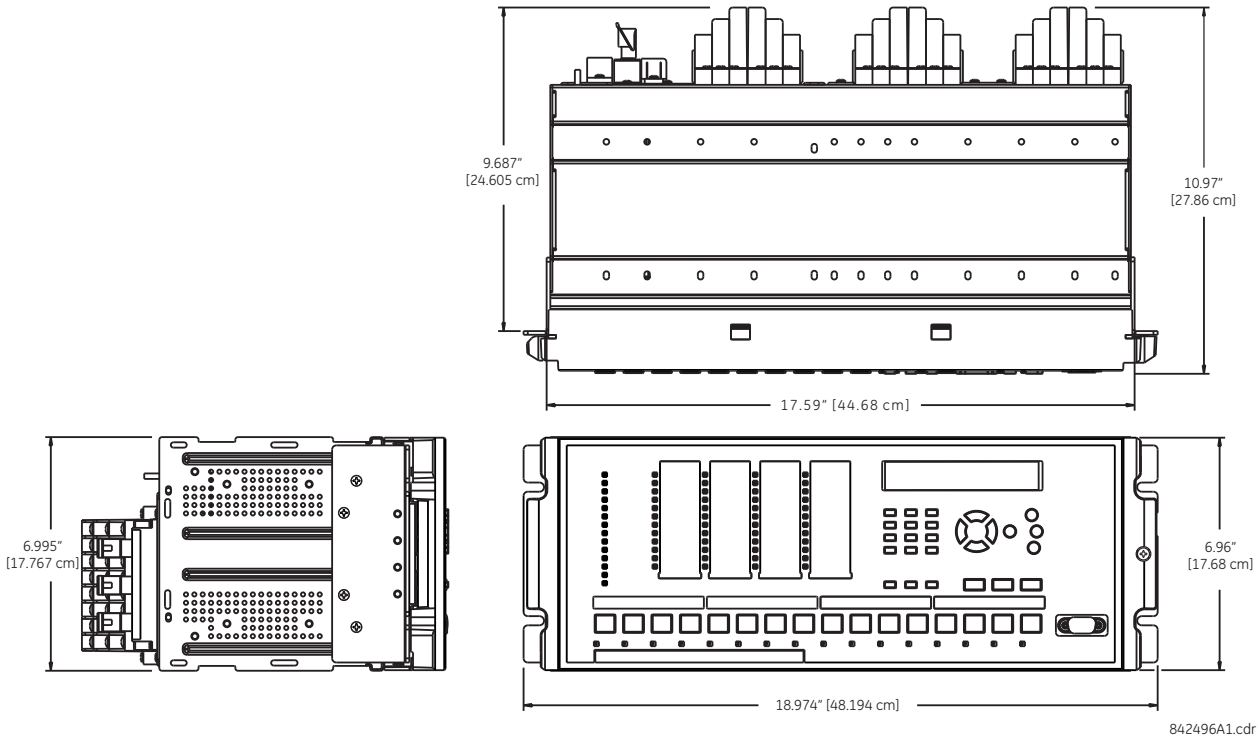


Rys. 3-3: Urządzenie do montażu poziomego (panel 2. generacji oraz panel graficzny)

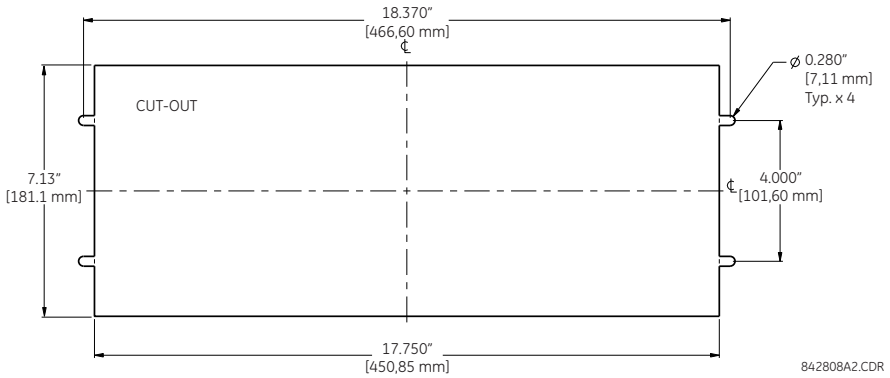

## Rys. 3-4: Urządzenie do montażu poziomego (panel podstawowy)

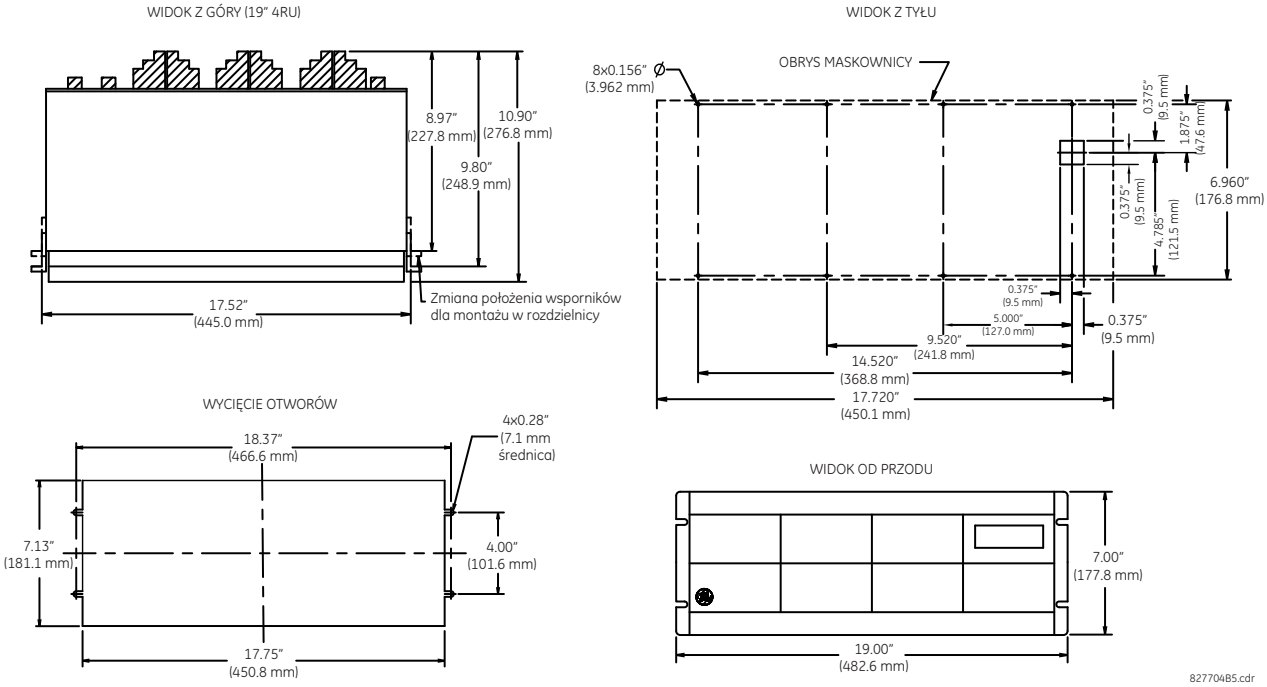


## Rys. 3-5: Urządzenie do montażu poziomego (panel graficzny)

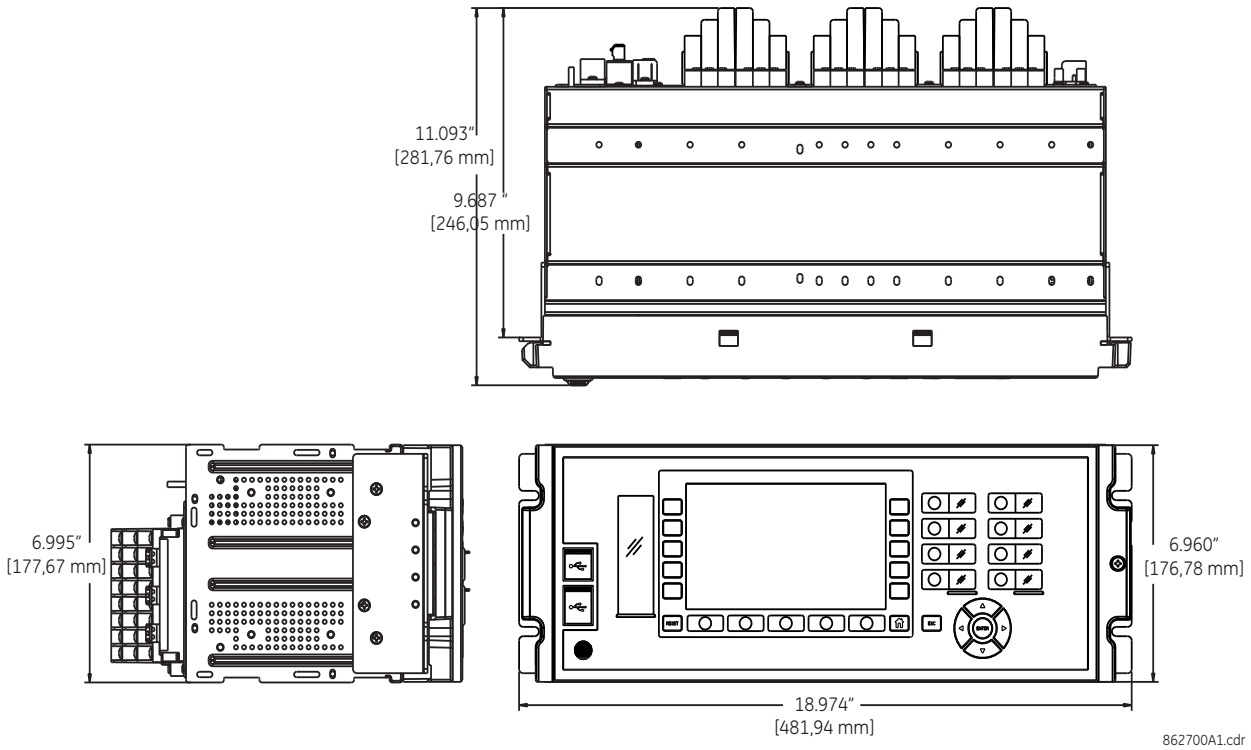

Rys. 3-6: Urządzenie do montażu poziomego (kołnierz IP54)

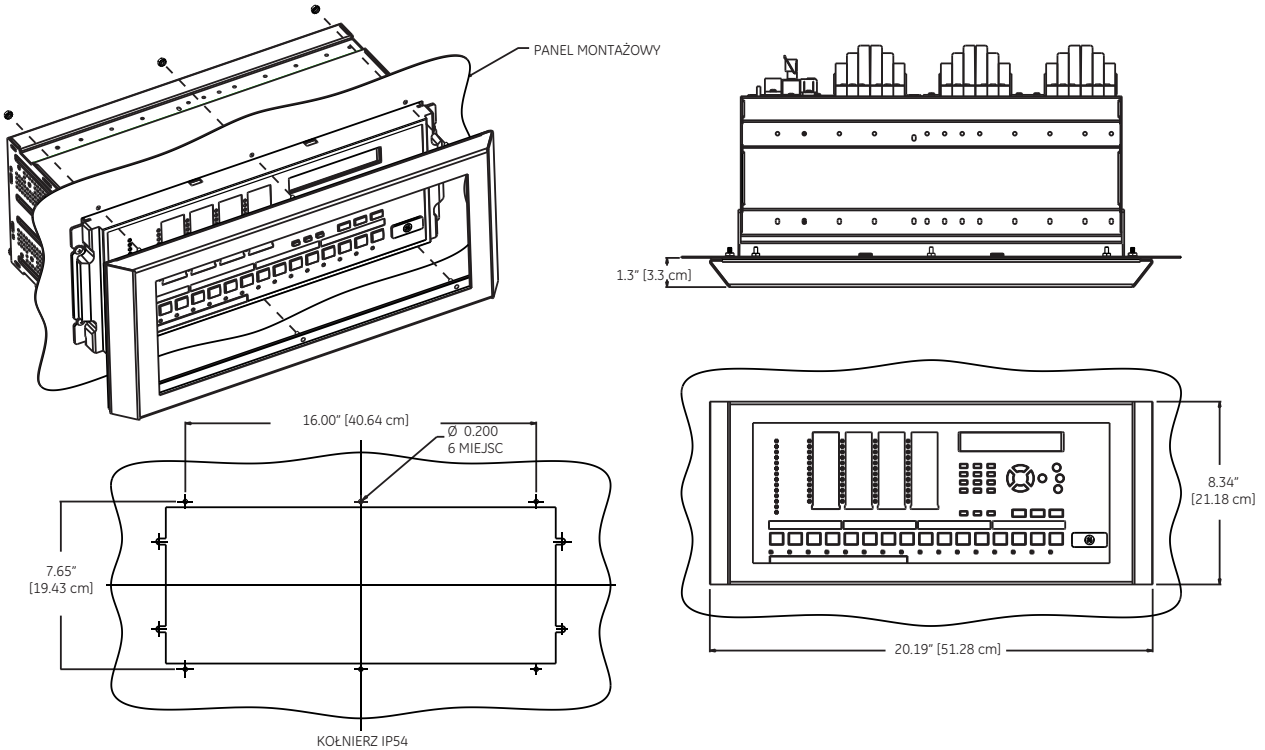


UWAGA

1. PRZED MONTAŻEM KOŁNIERZA PRZEPROWADŹ JEGO INSPEKCJĘ WIZUALNĄ. SPRAWDŹ W SZCZEGÓLNOŚCI CZY USZCZELKA JEST PRZYKLEJONA DO METALU ZE WSZYSTKICH STRON.
2. UPEWNIJ SIĘ, ŻE URZĄDZENIE JEST W POZYCJI CENTRALNEJ WZGLĘDEM OTWORU MONTAŻOWEGO.
3. ZAMONTUJ KOŁNIERZ. SPRAWDŹ CZY USZCZELKA PASUJE DO PANELU ZE WSZYSTKICH STRON. ZABEZPIECZ OŚMIOMA NAKRĘTKAMI SZEŚCIOKĄTNYMI W 6 MIEJSCACH (3 GÓRA, 3 DÓŁ).

842497A1.cdr

## 3.2.2 Jednostki do montażu pionowego

B30 jest dostępny w wersji o zmniejszonych wymiarach (75%) do montażu pionowego ze zdejmowanym panelem przednim. Panel przedni jest dostępny w wersji podstawowej lub jako panel 2. generacji, co określa się w momencie składania zamówienia. Panel 2. generacji zawiera dodatkowe, programowane przez użytkownika przyciski oraz diody LED. Natomiast panel podstawowy posiada programowalne przyciski.

Konstrukcja modułowa przekaźnika umożliwia jego rozbudowę i naprawę przez wykwalifikowanych serwisantów. Panel przedni jest montowany na zawiasach, co zapewnia łatwy dostęp do wyjmowanych modułów. Sam panel można również zdjąć, aby go zamontować np. na drzwiach szafy.

Wymiary obudowy wraz ze szczegółami budowy przedstawiono na poniższych rysunkach. Planując montaż B30 należy zapewnić miejsce na swobodne odchylenie panelu przedniego w odniesieniu do pozostałych urządzeń znajdujących się w szafie .

Przekaźnik należy zamontować tak, aby panel przedni był częściowo wpuszczony w panel drzwi lub rozdzielnicy, co zapewnia operatorowi dostęp do klawiatury i portu komunikacyjnego na panelu przednim.

Rys. 3-7: Urządzenie do montażu pionowego (panel 2. generacji)

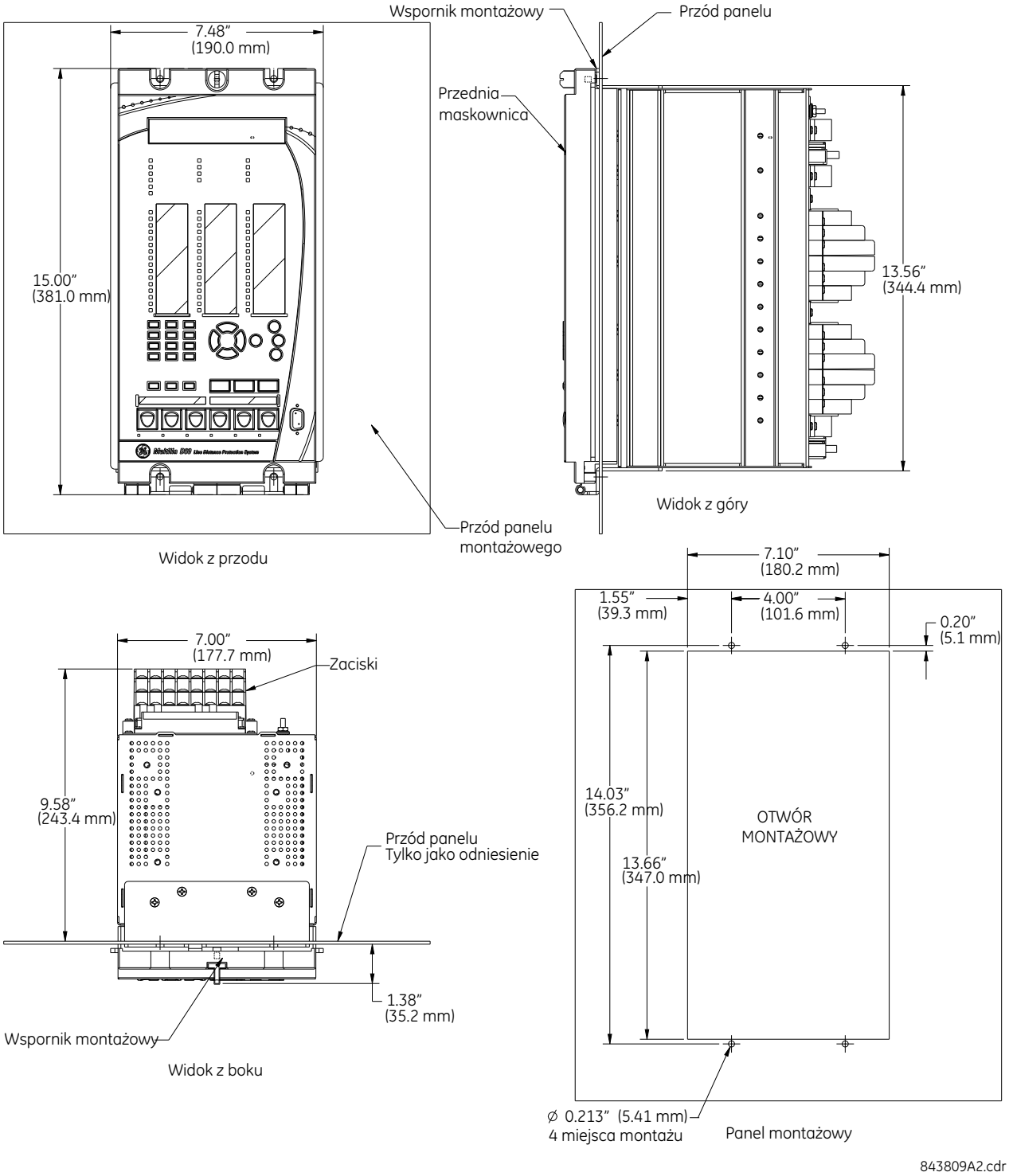

3

Rys. 3-8: Urządzenie do montażu pionowego (panel podstawowy)

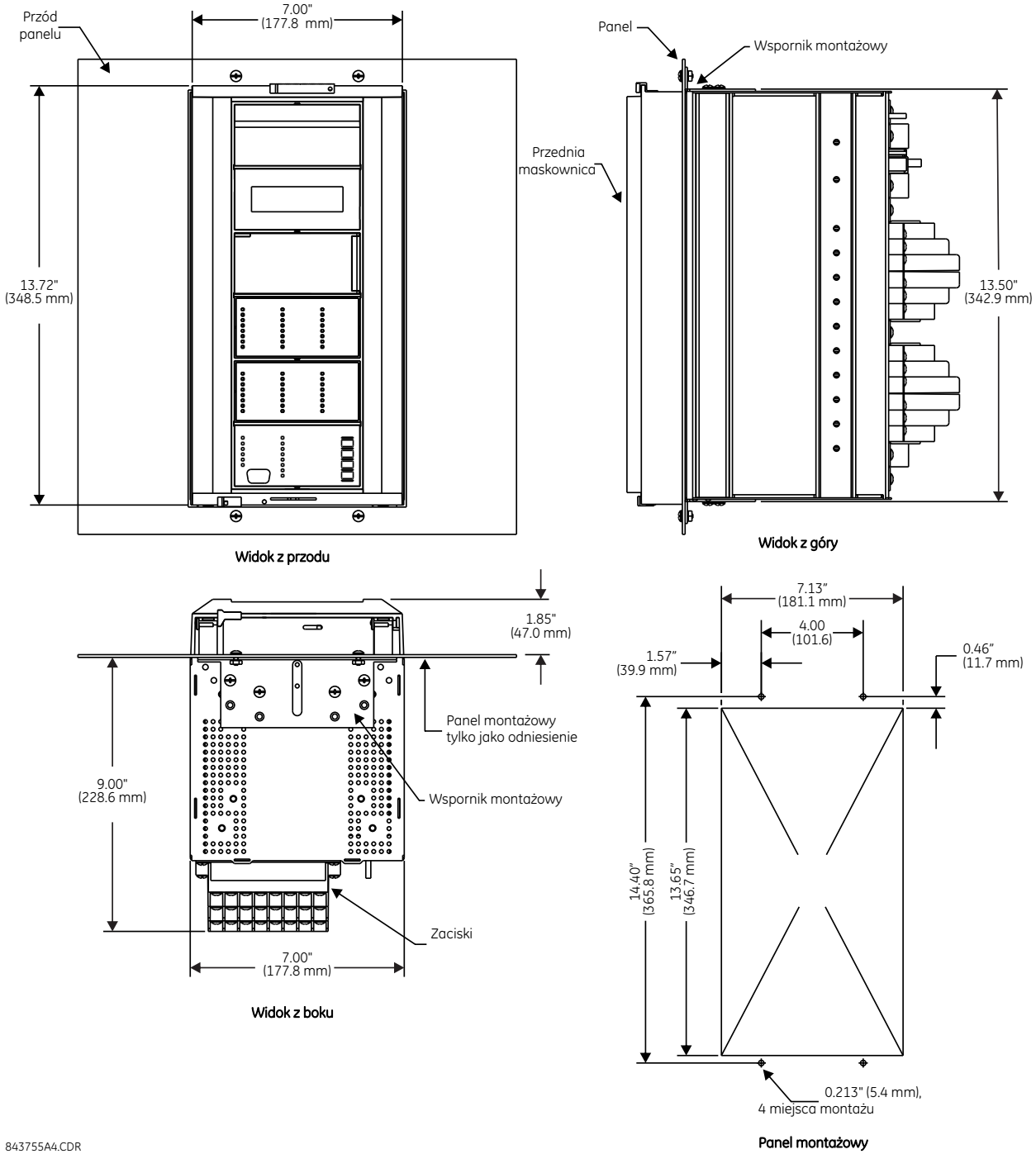


Aby uzyskać informacje na temat urządzeń B30 z panelem 2. generacji do montażu pionowego należy zapoznać się z następującymi dokumentami dostępnymi na płycie DVD oraz na stronie internetowej firmy GE Grid Solutions.

- GEK-113180 — Instrukcja montażu panelu przedniego UR-V w urządzeniach do montażu pionowego
- GEK-113181 — Instrukcja montażu zdalnego panelu 2. generacji UR-V w urządzeniach do montażu pionowego
- GEK-113182 — Instrukcja montażu zdalnego panelu 2. generacji UR-V do poziomego urządzenia Multilin UR zamontowanego w pionie

W przypadku urządzeń do montażu pionowego z podstawowym panelem należy korzystać z poniższych rysunków.

Rys. 3-9: Urządzenie do montażu pionowego - montaż zdalny panelu (panel podstawowy)

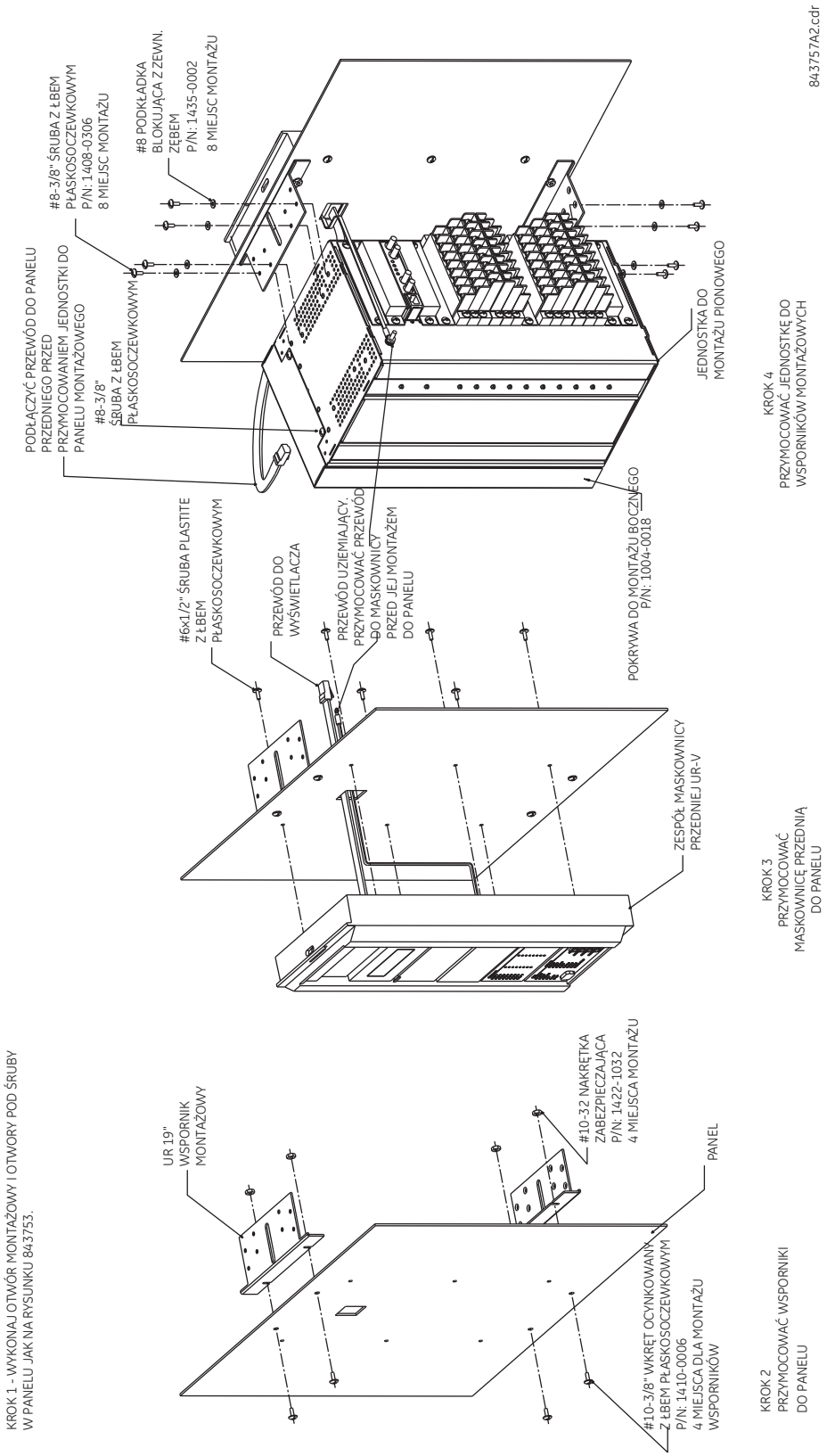

Rys. 3-10: Urządzenie do montażu pionowego - wymiary z tyłu (panel podstawowy)

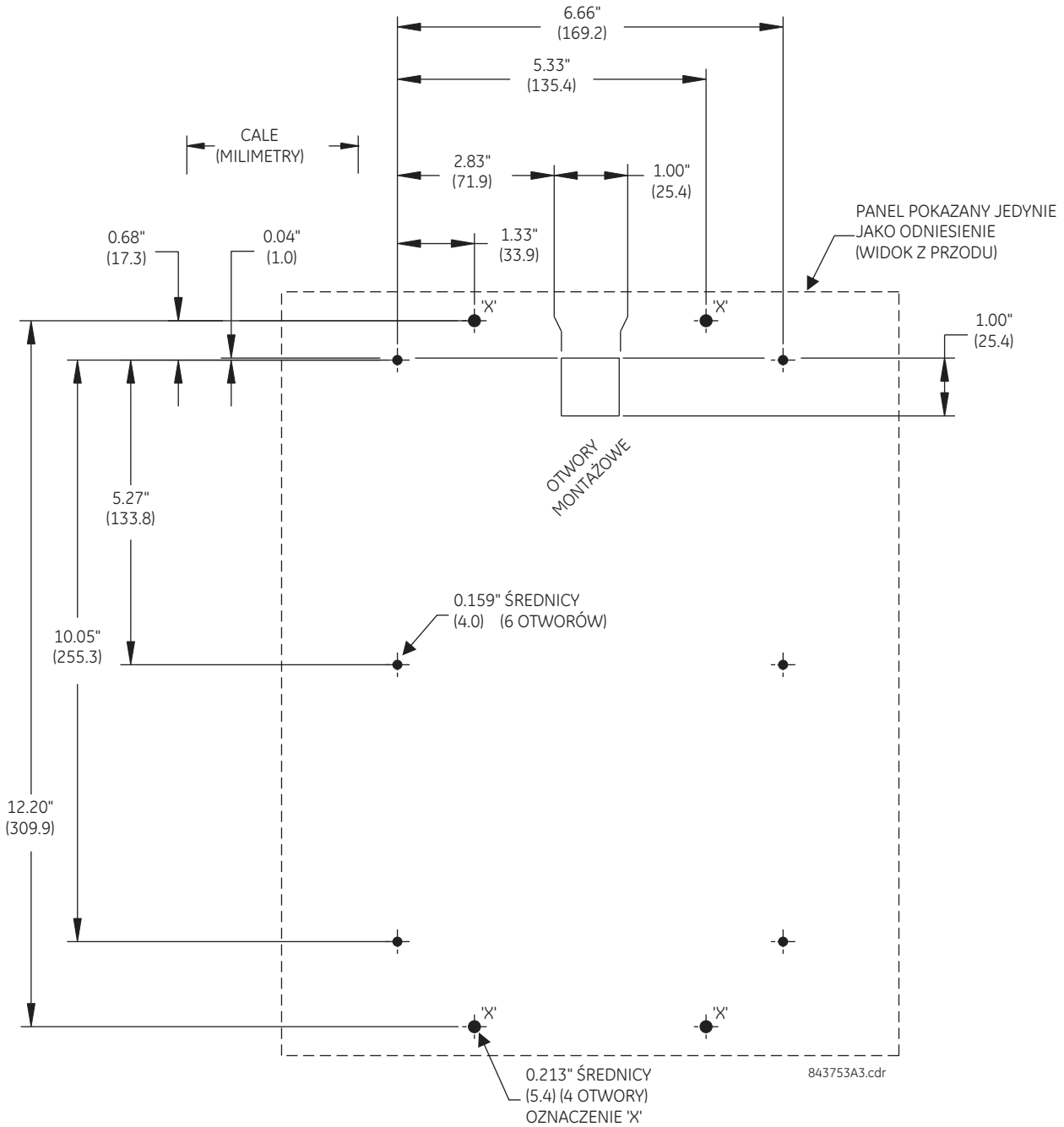


## 3.2.3 Układ zacisków

Układ zacisków jest zależny od modelu urządzenia. Poniżej znajduje się jeden z przykładów.

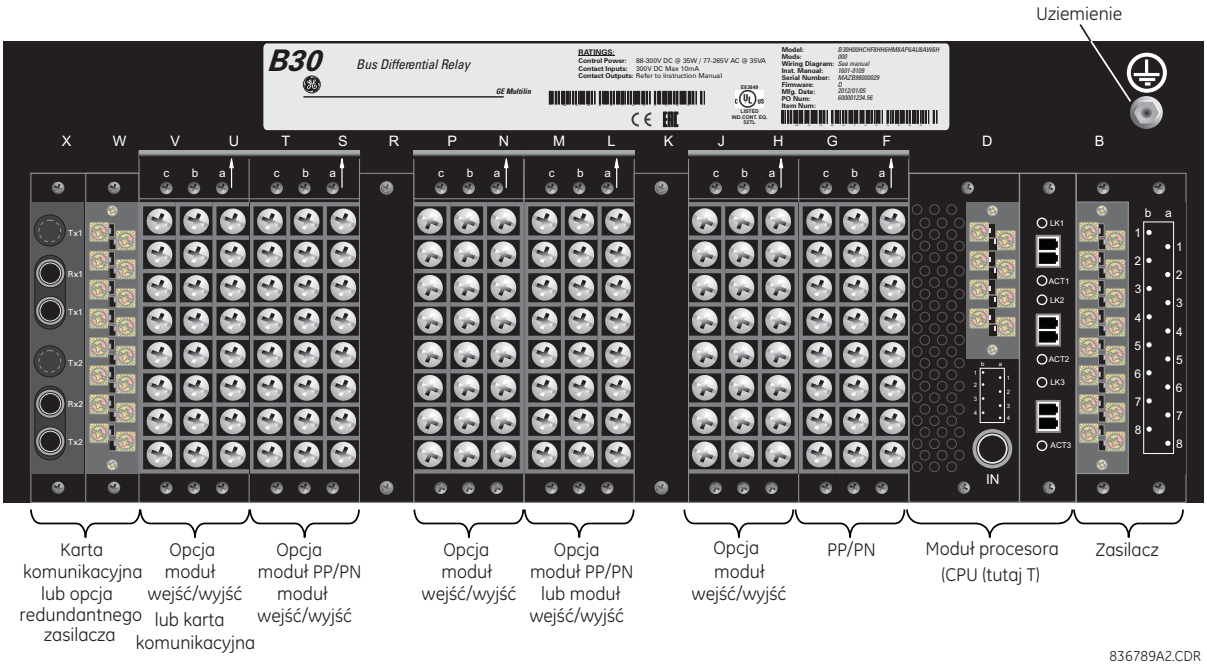


**UWAGA!** Nie dotykać tylnych zacisków, gdy przekaźnik jest podłączony do napięcia, gdyż może to spowodować śmierć lub poważne obrażenia na skutek porażenia prądem elektrycznym.

**INFO** Wkładki SFP są urządzeniami wymienialnymi. Ich zadaniem jest nadawanie, odbieranie i konwersja sygnału elektrycznego na optyczny i vice-versa. Są dostarczane razem z urządzeniem i znajdują się na karcie CPU i karcie szyny procesowej. Nie należy używać nieznanych wkładek ani podłączać standardowych do niewłaściwych portów, gdyż może to spowodować uszkodzenie sprzętu.

Gdy dla modułu szyny procesowej używa się wkładek RJ45 rekomenduje się używanie przewodów nie dłuższych niż 3m i ograniczenie się do jednego pola/szafy.

W przypadku wykorzystania modułu szyny procesowej istnieje możliwość sprawdzenia czy wkładka jest wkładką 100 Mbps czy 1 Gbps poprzez wpisanie adresu IP w dowolnej przeglądarce a następnie przejście do **Process Card Menu > Process Card SFP Information**.

Zaciski są numerowane za pomocą trzech znaków, które identyfikują pozycję gniazda modułu, numer rzędu i literę kolumny. W przypadku modułów o szerokości dwóch gniazd ich oznaczenie odpowiada pozycji pierwszego gniazda - jest wskazane strzałką na listwie zaciskowej. Poniższy rysunek pokazuje przykład oznaczeń tylnych zacisków.

3

Rys. 3-11: Oznaczenie zacisków dla modułu w slocie F i H

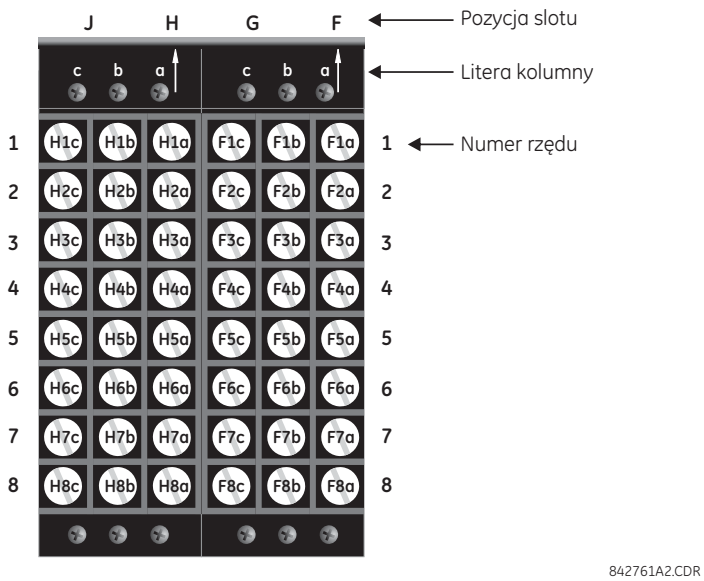


Moment dokręcenia śrub mocujących listy zaciskowe do obudowy (górne śruby oznaczone a, b, c) oraz mocujących maskownice nieużywanych slotów to 1 Nm. Moment dla śrub poszczególnych zacisków to 2Nm.

Moduł zasilacza znajduje się zawsze w slocie B, natomiast moduł procesora (CPU) w slocie D. Moduł CPU może zostać zamówiony w 4 wersjach (rysunek poniżej). Śruby mocujące moduł do obudowy są dokręcane momentem 1,5 Nm. Przewody podłączane do tych modułów powinny być dokręcane takim samym momentem - 1,5 Nm.

Rys. 3-12: Moduły CPU oraz moduł zasilacza

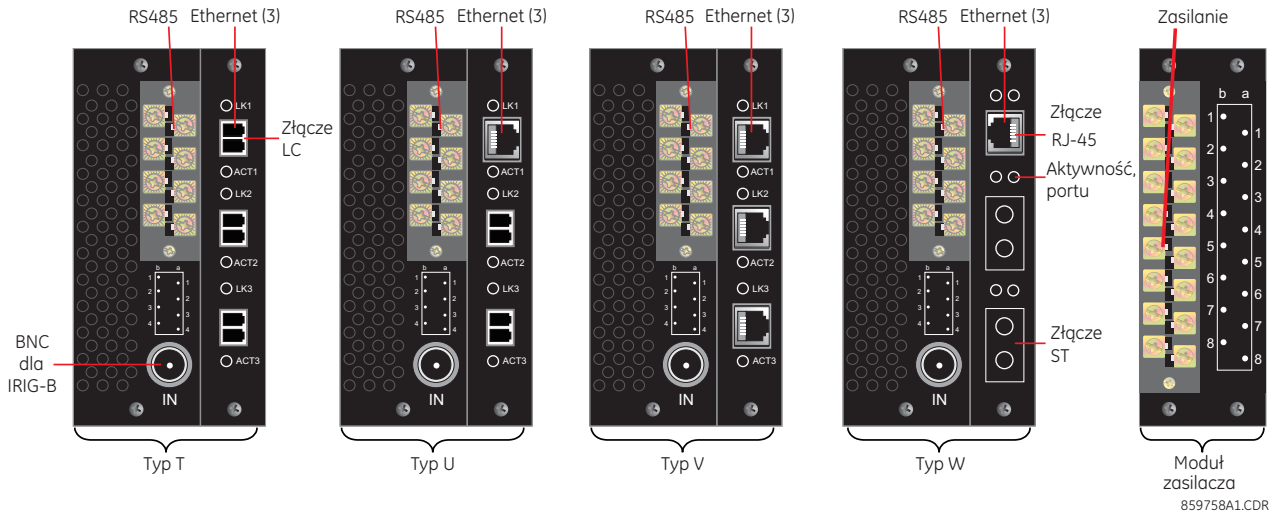


Poniższy rysunek pokazuje typy końcówek światłowodowych używanych dla modułu CPU.

Rys. 3-13: Światłowód z końcówkami LC (po lewej) oraz ST (po prawej)

Prędkość poszczególnych portów światłowodowych (LC) dla modułu szyny procesowej:

- Karta 85 — 1000Base-SX porty 1a i 1b lub porty 3a i 3b
- Karta 86 — 1000Base-SX porty 1a, 1b, 3a, 3b; 100Base-FX porty 2a, 2b, 4a, 4b
- Karta 87 — 100Base-FX porty 1a, 1b, 2a, 2b



## 3.3 Podłączenia przewodów

### 3.3.1 Typowy schemat podłączenia

NOTE

Rekomendowane podłączenia przewodów dla aplikacji z szyną procesową (karty 85, 86, 87) i synchronizacją po IRIG-B są zawarte w tym oraz późniejszych rozdziałach i są takie same jak dla wykonania tradycyjnego.

3

## Rys. 3-14: Typowy sposób podłączenia Multilin UR (moduł CPU w wykonaniu "T")

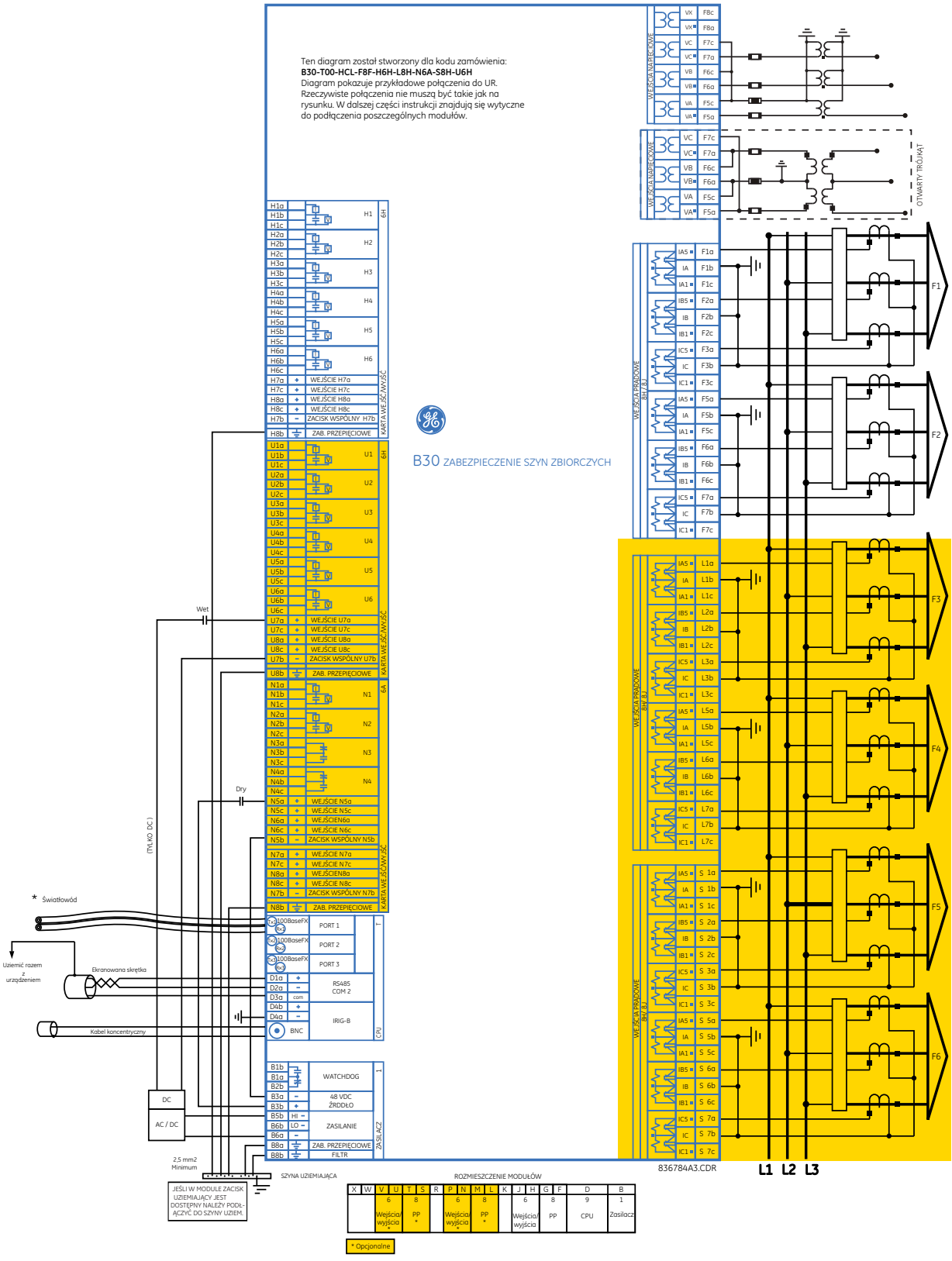

## 3.3.2 Wytrzymałość dielektryczna

Wytrzymałość dielektryczna to maksymalna wytrzymałość elektryczna bez wywołania przebicia. Mierzy się ją w woltach. W tabeli przedstawiono wytrzymałość dielektryczną dla poszczególnych modułów.

Tab. 3-1: Wytrzymałość dielektryczna modułów Multilin UR

| Typ modułu | Funkcja | Zaciski | | Wytrzymałość dielektryczna |
|---|---|---|---|---|
| | | Od | Do | |
| 1 | Zasilanie | Wysoki (+); Niski (+); (–) | Obudowa | 2000 V AC przez 1 minutę |
| 1 | Zasilanie | 48 V DC (+) i (–) | Obudowa | 2000 V AC przez 1 minutę |
| 1 | Zasilanie | Zaciski oprócz 8a i 8b | Obudowa | 2000 V AC przez 1 minutę |
| 2 | Rezerwa | N/A | N/A | N/A |
| 3 | Rezerwa | N/A | N/A | N/A |
| 4 | Wejścia/wyjścia fizyczne | Wszystkie | Obudowa | 2000 V AC przez 1 minutę |
| 5 | Wejścia analogowe | Wszystkie poza 8b | Obudowa | < 50 V DC |
| 6 | Wejścia/wyjścia fizyczne | Wszystkie | Obudowa | 2000 V AC przez 1 minutę |
| 7 | G.703 | Wszystkie poza 2b, 3a, 7b, 8a | Obudowa | 2000 V AC przez 1 minutę |
| | RS422 | Wszystkie poza 6a, 7b, 8a | Obudowa | < 50 V DC |
| 8 | PP/PN | Wszystkie | Obudowa | 2000 V AC przez 1 minutę |
| 9 | CPU | Wszystkie | Obudowa | 2000 V AC przez 1 minutę |

**INFO** W urządzeniach Multilin UR używane są filtry sieciowe i mechanizmy zabezpieczające przed stanami przejściowymi, zapobiegające uszkodzeniom wywołanym wysokonapięciowymi stanami przejściowymi, zakłóceniami o częstotliwości radiowej (RFI) i zakłóceniami elektromagnetycznymi (EMI). Elementy te mogą zostać uszkodzone po przyłożeniu napięcia probierczego określonego w normie ANSI/IEEE C37.90 na okres dłuższy niż jedna minuta.

## 3.3.3 Zasilanie

**INFO** Należy zwrócić uwagę na podłączenie doprowadzonego napięcia zasilającego do odpowiednich zacisków na module zasilacza. W przypadku przyłożenia napięcia do nieprawidłowych zacisków może dojść do uszkodzenia sprzętu.

B30, jak większość przekaźników elektronicznych, zawiera kondensatory elektrolityczne. Parametry tych kondensatorów ulegają z czasem pogorszeniu, jeśli napięcie nie jest do nich regularnie dostarczane. Pogorszeniu można zapobiec, podłączając przekaźnik do zasilania co najmniej raz w roku.

Istnieje możliwość zamówienia modułu zasilacza dla dwóch zakresów napięć. Dodatkowo przekaźnik B30 można zamówić z opcjonalnym, redundantnym zasilaczem lub bez niego. Każdy typ zasilacza ma osobne zaciski wejściowe, które zapewniają prawidłową pracę. Zakresy są następujące (szczegóły zawarto w rozdziale 2.6 - Dane techniczne urządzenia):

- Zakres niski (LO) — napięcie znamionowe od 24 do 48 V (tylko DC)
- Zakres wysoki (HI) — napięcie znamionowe od 125 do 250 V AC/DC

Moduł zasilacza dostarcza zasilanie do przekaźnika a źródło napięcia znajdujące się w tym module dostarcza również napięcie 48V DC do wejść fizycznych typu "dry contact".

Zestyk watchdog znajdujący się w module zasilacza jest przekaźnikiem typu form-C (zestyk przełączny). Watchdog jest aktywny, kiedy podane zostanie napięcie zasilające a B30 uruchomi się bez błędów krytycznych. Jeśli jednak z jakiegoś powodu wystąpi alarm krytyczny zestyk watchdog zostanie w stanie niepobudzonym. Listę błędów krytycznych oraz niekrytycznych można znaleźć w rodziale 7.2.2 - Lista sygnałów alarmowych urządzenia.

**⚠UWAGA!** **Przed załączeniem zasilania podłącz wszystkie wymagane przewody. Załączenie napięcia przed ich podłączeniem może grozić poważnym uszczerbkiem na zdrowiu lub nawet śmiercią.**

Aby zasilić przekaźnik należy do modułu zasilacza, który znajduje się w pierwszym slocie (oznaczenie B) podłączyć 3 przewody do odpowiednich zacisków lub podłączyć dwa przewody do zacisków a trzeci do śruby uziemiającej. Należy używać przewodów 2,5mm2 a końcówki dokręcać momentem 1,5 Nm. Podłącz wszystkie przewody przed załączeniem zasilania.

Dla aplikacji, których wymagana jest wysoka dostępność urządzeń można wyposażyć urządzenie B30 w redundanty zasilacz. Działa on równolegle do zasilacza podstawowego zasilając główną szynę przekaźnika. Jeśli nastąpi awaria jednego zasilacza, drugi bezprzerwowo przejmuje pełne obciążenie przekaźnika. Każdy moduł zasilacza ma zieloną diodę LED z przodu, która informuje o jego stanie. O awarii modułu zasilacza poinformuje użytkownika również zestyk watchdog.

Dioda LED z przodu modułu zasilacza informuje o jego stanie, jak wskazano w poniższej tabeli.

3

Tab. 3-2: Diody LED na module zasilacza

| Stan diody | Stan zasilacza |
|---|---|
| Światło ciągłe | OK |
| Cykliczne miganie | Uszkodzenie |
| Wyłączona | Uszkodzenie / brak napięcia |

Rys. 3-15: Podłączenie zasilacza

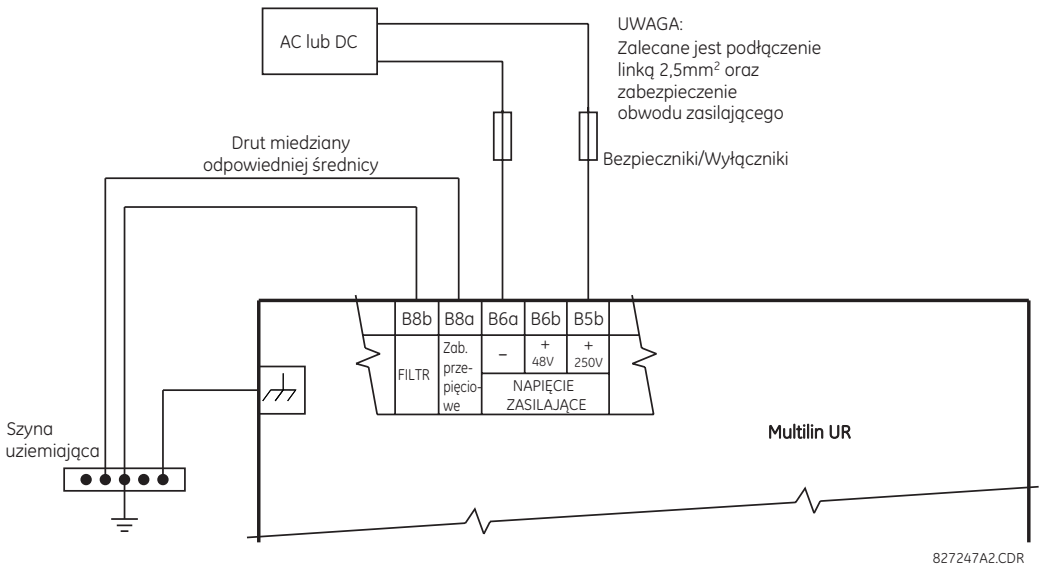


### 3.3.3.1 Pamięć dla danych nieulotnych

Dane nieulotne to dane tymczasowe wymagane po restarcie urządzenia, takie jak na przykład stan przerzutników. Przekaźnik zapisuje te dane w nieulotnej pamięci co dwie minuty lub w przypadku zmiany stanu.

Jeśli zmiana stanu nastąpi mniej niż 2 minuty przed wyłączeniem zasilania, nie wszystkie dane tymczasowe mogą zostać zapisane, a po załączeniu zasilania zostanie przywrócony stan, w którym zmiana nie będzie uwzględniona. Tylko dwuminutowy okres działania urządzenia po zmianie stanu gwarantuje, że wszystkie tymczasowe zmiany stanu wymagane dla odzyskania statusu elementów logicznych po ponownym uruchomieniu zostały zapisane. Dostępne jest również polecenie inicjujące zapisywanie danych w pamięci Compact Flash za pomocą polecenia w menu **Polecenia > Opcje serwisowe > Zapisz dane ulotne**.

## 3.3.4 Pomiary analogowe prądu i napięcia (PP i PN)

Na wejściach przekładników prądowych i napięciowych są zbierane sygnały analogowe z przekładników zainstalowanych w polach. Przekaźniki z serii UR obsługują przekładniki prądowe 1 A i 5 A po stronie wtórnej.

Moduł wejść analogowych posiada wejścia prądowe lub napięciowe (zależnie od wybranej opcji sprzętowej) na kanałach od 1 do 4 i na kanałach od 5 do 8. Kanały 1 i 5 są przeznaczone do połączenia z fazą L1 i są oznaczone na przekaźniku jako "A". Podobnie kanały 2 i 6 są przeznaczone do połączenia z fazą L2 (oznaczenie B), a kanały 3 i 7 — z fazą L3 (C). Kanały 4 i 8 są przeznaczone do połączenia z przekładnikami prądowymi mierzącymi Io lub napięciowymi mierzącymi Uo lub napięcie odniesienia dla potrzeb kontroli synchronizmu. W przypadku wejść napięciowych kanały te są oznakowane jako napięcie pomocnicze (VX). W przypadku wejść prądowych oznaczenie to IG.

**INFO** Należy sprawdzić, czy połączenie z zaciskami przekaźnika dla prądu nominalnego 1 A lub 5 A odpowiada nominalnemu prądowi wtórnemu podłączonych przekładników prądowych. Niedopasowane przekładniki prądowe mogą spowodować uszkodzenie urządzeń lub niedostateczne zabezpieczenie chronionego obiektu.



Przewody podłączane do tego modułu powinny mieć średnicę 2-2.5 mm2.

Moduły przekładników prądowych / napięciowych można zamawiać ze standardowym wejściem dla pomiaru prądu doziemnego, takim samym jak wejście prądu fazowego. Każde wejście prądowe posiada transformator separujący oraz mechanizm automatycznego zwierania, powodujący zwarcie wejść przy wyjmowaniu modułu z obudowy. Na wejściach prądowych nie ma wewnętrznych połączeń do uziemienia. Mogą być używane przekładniki prądowe o prądzie pierwotnym od 1 do 50 000 A i o prądzie wtórnym 1 A lub 5 A.

Dostępne są również moduły PP/PN z wejściem prądowym czułym. Wejście do pomiaru Io w takim module jest 10 razy bardziej czułe niż wejście standardowe. Wejścia do pomiarów fazowych w takich modułach są wejściami standardowymi.

Moduły wejść analogowych mają rozszerzone funkcje diagnostyczne, umożliwiające automatyczne wykrywanie usterek przekładników prądowych / napięciowych i automatyczną blokadę działania przekaźnika.

Połączenia z przekładnikiem prądowym dla fazowania ABC i ACB są identyczne, jak pokazano na Rys. 3.14 Typowy sposób podłączenia Multilin UR.

Lokalizację i podłączenie przekładnika do pomiaru prądu doziemnego Io pokazano poniżej.

Rys. 3-16: Instalacja przekładnika prądowego do pomiaru składowej zerowej prądu

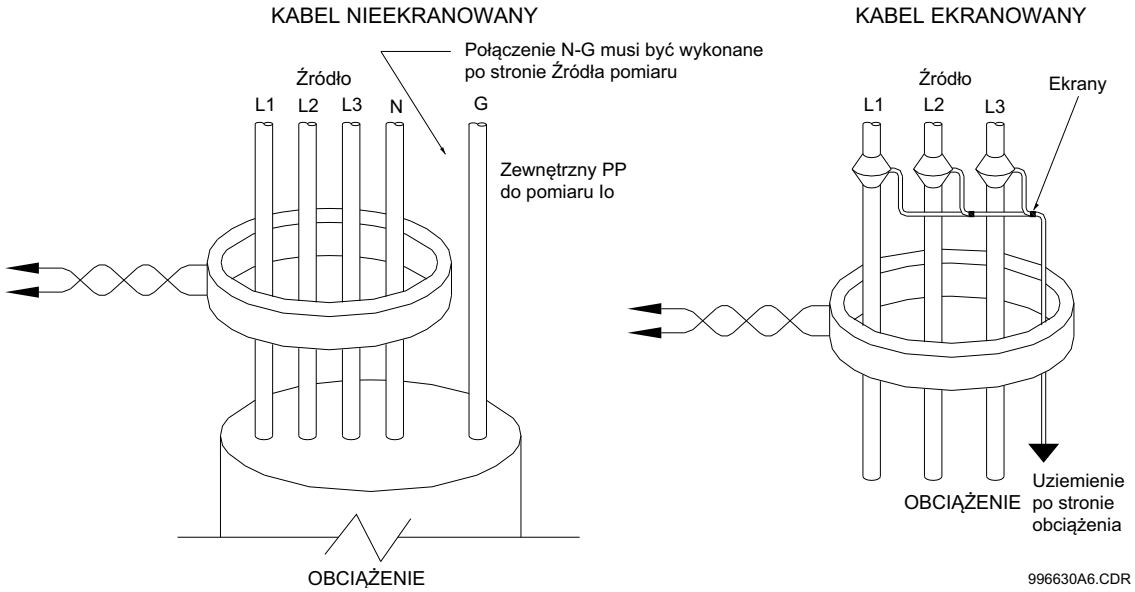


Kanały napięć fazowych są używane do większości funkcji pomiarowych i zabezpieczeniowych. Kanał napięcia pomocniczego Ux jest używany jako wejście do pomiaru Uo (zab. nadprądowe ziemnozwarciowe kierunkowe, nadnapięciowe składowej zerowej) lub funkcji kontroli synchronizmu czy V/Hz.

NOTE

Na poniższym rysunku w miejsce symbolu (~) należy wstawić pozycję gniazda modułu.

Rys. 3-17: Moduł pomiarów analogowych - PP/PN

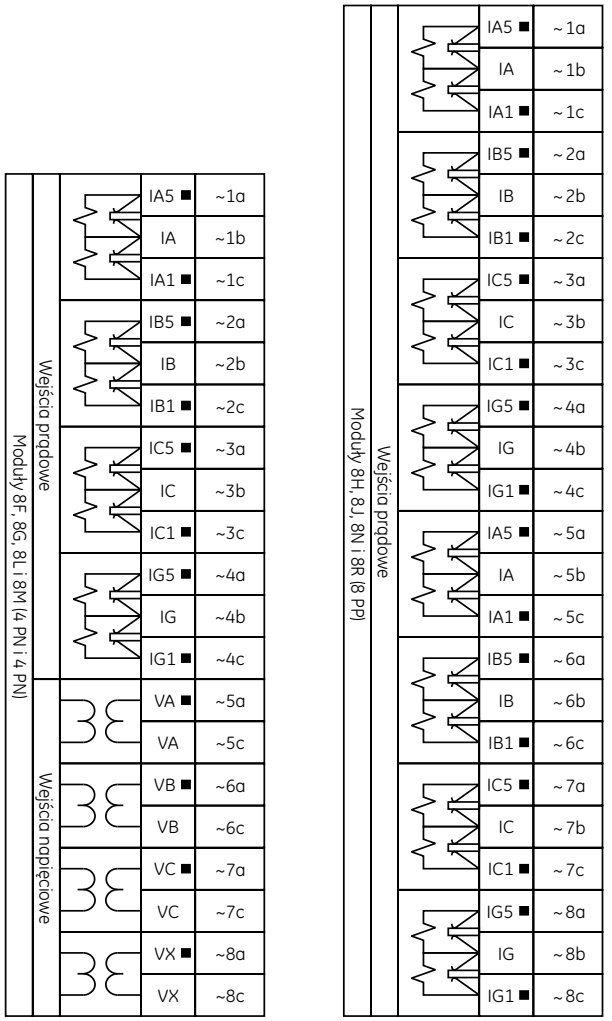


## 3.3.5 Moduł HardFiber Brick

B30 może zostać zamówiony w wykonaniu z HardFiber Brick. Jest to system podobny do szyny procesowej 61850 9.2LE, jednak działający na innym protokole. Urządzenie obsługuje do 8 połączeń z modułami Brick. Są to moduły dostarczające sygnały analogowe i cyfrowe podobnie jak moduły merging unit (np. MU320). W takiej wersji wykonania wszystkie algorytmy pomiarowe, zabezpieczeniowe czy logika i komunikacja dziają tak jak w wersji tradycyjnej. Zmienia się jedynie sposób doprowadzenia sygnałów do B30.

To rozwiązanie oferuje następujące zalety:

- Zmniejsza nakład pracy związany z projektowaniem, instalacją i testowaniem aplikacji przy użyciu Multilin UR poprzez zmniejszenie liczby połączeń miedzianych
- Bezproblemowo integruje się z istniejącymi aplikacjami UR, ponieważ moduł interfejsu magistrali procesowej IEC 61850 zastępuje tradycyjne moduły PP/PN

- Komunikuje się za pomocą otwartego standardu przesyłania komunikatów IEC 61850

## 3.3.6 Wejścia i wyjścia fizyczne

Większość modułów wejść/wyjść fizycznych ma 24 zaciski śrubowe. Są one ułożone po trzy zaciski w rzędzie. Łącznie jest osiem takich rzędów. Jednego rzędu trzech zacisków można używać jako zacisków dla jednego zestyku. Na przykład w przypadku wyjść typu form-C (przełącznych) pierwszy zacisk to styk normalnie otwarty (NO), drugi normalnie zamknięty (NC) a trzeci to punkt wspólny. W przypadku wyjść typu form-A (normalnie otwartych) czy wyjść "szybkich-mocnych" dostępna jest funkcjonalność monitoringu prądu lub napięcia na zestyku (w zależności od zamówionego modułu). Podłączenie dla monitoringu prądu różni się od podłączenia dla monitoringu napięcia i należy na to zwrócić uwagę na etapie projektowania i montażu. Dostępne są również moduły 6W z 30 wejściami (6 grup po 5 wejść) oraz 6X z 18 wyjściami. W takim przypadku moduł posiada 36 zacisków wtykowych (pinowych).

Wejścia fizyczne są zgrupowane przy wspólnym zacisku "-". W Multilin UR spotyka się zasadniczo trzy wersje grupowania: po 4, po 2 lub po 5 wejść na wspólny minus. Standardowy moduł fizycznych wejść/wyjść posiada cztery wejścia na grupę. Jeśli konieczna jest izolacja wejść na każdy rząd, wówczas wybierana jest opcja dwóch wejść na wspólny minus (moduł 4D). Jeśli wybierze się kartę z trzydziestoma wejściami dostępnych jest 5 wejść na grupę.

Tabele i schematy na kolejnych stronach ilustrują typy modułów (6A itd.) i układy wejść/wyjść, które można zamówić dla przekaźnika Multilin UR. Z uwagi na to, że dla jednego wyjścia fizycznego używany jest cały rząd, nazwa wyjścia jest przypisywana z użyciem pozycji slotu modułu i numeru rzędu (np. M1). Jednakże ze względu na obecność dwóch wejść w każdym rzędzie, nazwy wejść są przypisywane według pozycji slotu, numeru rzędu i kolumny (np. H1a, H1c).

Niektóre wyjścia typu form-A czy półprzewodnikowe "szybkie-mocne" (solid-state) zawierają obwody służące do monitorowania napięcia DC na zestyku, gdy jest otwarty i prądu DC przepływającego przez ten zestyk, gdy jest zamknięty. Każda z funkcjonalności zawiera detektor poziomu sygnału analogowego, którego wyjście jest sygnałem logicznym dostępnym w logice programowalnej. Dla prądu sygnał monitoringu jest aktywny, kiedy płynie przez zamknięty zestyk minimum 80mA. Monitoring napięcia jest aktywny, gdy występuje napięcie na otwartym zestyku. To, czy zestyk jest otwarty czy zamknięty sprawdza się mierząc przepływający prąd - jeśli jest mniejszy niż 1-2,5mA, to oznacza, że zestyk jest otwarty. Monitoringu napięcia można użyć do kontroli ciągłości obwodu załączającego/wyłączającego, natomiast monitoringu prądu do zabezpieczenia wyjścia urządzenia przed "zespawaniem" się - pozwala się na otwarcie zestyku Multilin UR, dopiero wtedy, gdy otworzy się zestyk zewnętrzny - zmierzony prąd jest mniejszy niż 80mA.

Poniżej przedstawiono schematy dla wyjść przekaźnikowych typu form-A i "szybkich-mocnych" z opcjonalnym monitoringiem napięcia i prądu oraz bez monitoringu. Schematy dla wyjścia pierwszego są takie same jak dla pozostałych wyjść. Wyjścia typu form-A są niewrażliwe na sposób podłączania (polaryzacja +/-). Polaryzacja przedstawiona na poniższych rysunkach jest ważna jedynie dla wyjść półprzewodnikowych "szybkich-mocnych".

Rys. 3-18: Monitoring napięcia i prądu na zestyku wyjściowym

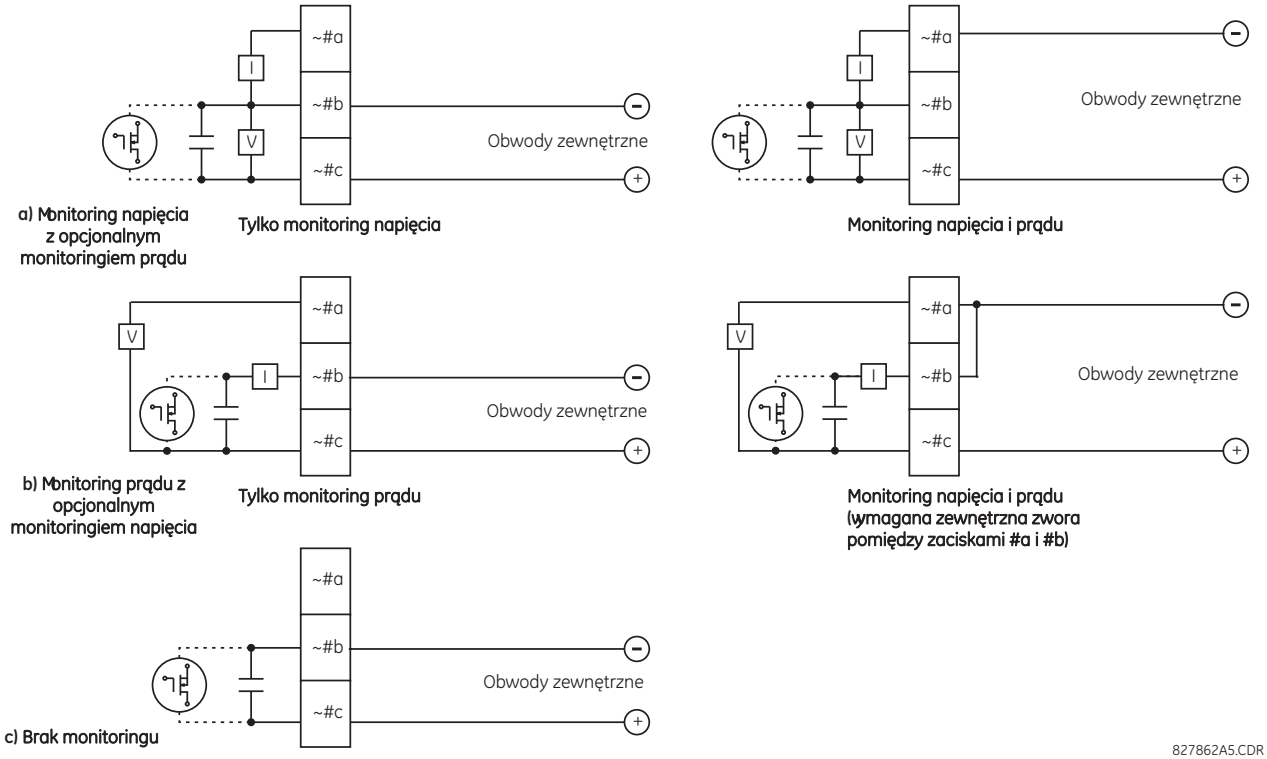


Działanie detektorów napięcia i prądu jest dostępne w logice programowalnej. Są to operandy (CONT OP # VON, CONT OP # VOFF i CONT OP # ION ("CONT OP" zostaje zastąpione nadaną przez użytkownika w konfiguracji nazwą wyjścia). Sygnałe te mogą być dowolnie użyte w logice urządzenia dla celów zabezpieczeń, sterowania czy sygnalizacji. Typowe zastosowanie monitoringu napięcia to monitorowanie ciągłości obwodu wyłączającego wyłącznika, natomiast typowym zastosowaniem monitoringu prądu jest podtrzymanie komendy sterującej danym wyjście fizycznym. Przykład zastosowania monitoringu został opisany szerzej w rozdziale 5.9.9 Elementy cyfrowe.

**⚠UWAGA!** **Dotykanie zestyków urządzenia, gdy jednostka jest pod napięciem, należy uznawać zawsze za niebezpieczne. Dotknięcie zestyków wyjściowych urządzenia będących pod napięciem grozi śmiercią lub poważnymi obrażeniami ciała.**

NOTE

STOSOWANIE WYJŚC FORM-A ORAZ WYJŚĆ "SZYBKICH-MOCNYCH" W OBWODACH O WYSOKIEJ IMPEDANCJI

W przypadku wyjść typu form-A oraz "szybkich-mocnych" z monitoringiem napięcia na zestyku, ich obwód ma impedancję, która może powodować problemy w przypadku sprawdzeń zewnętrznym sprzętem do testowania o wysokiej impedancji wejściowej, np. nowoczesnymi testerami zabezpieczeń. Obwody testerów mogą wykrywać stan zamknięcia zestyku nawet po jego zamknięciu i późniejszym otwarciu, jeśli jest on mierzony jako impedancja.

W takim przypadku rozwiązaniem jest użycie w testerze pomiaru "napięciowego" i podłączenie do obwodu rezystancji. Jeśli jako źródło napięcia jest używane napięcie 48V DC na karcie zasilacza, to odpowiedni będzie rezystor 10W, 500 Ω. Najczęściej dla napięcia 110-220V DC wystarczająca jest także zwykła żarówka.

NOTE

Na poniższych rysunkach w miejsce tyldy „~” należy wstawić literę slotu urządzenia. W miejsce symbolu „#” należy wstawić numer zestyku.

**INFO**

Jeśli monitoring prądu jest używany do podtrzymywania zamknięcia zestyków typu form-A lub "szybkich-mocnych" należy do sygnału pobudzającego zamknięcie tego wyjścia dodać 10ms zwłokę czasową w celu zabezpieczenia przed szybkimi zmianami stanu danego wyjścia blisko granicy działania a w konsekwencji uszkodzeniem zestyku.

Dla podłączeń modułów 6W oraz 6X należy stosować poniższe wytyczne. Moduły te posiadają zaciski wtykowe (pinowe), ze względu na dużą ilość wejść/wyjść w jednym module.

- przewody o średnicy 0.2 $mm^2$ do 3.3 $mm^2$, końcówka pojedyncza
- przewody o średnicy 0.2 $mm^2$ do 1.31 $mm^2$, końcówka podwójna (maksymalnie dwa przewody na jedną końcówkę)
- moment dokręcia śrub - rekomendowany 0.5 Nm, maksymalny 0.6 Nm
- minimalna temperatura znamionowa przewodów - 75°C
- materiał wykonania przewodu: miedź

Tab. 3-3: Koordynacja modułów wejść/wyjść fizycznych

| Moduł ~6A | |
|---|---|
| Zaciski | Wyjście lub wejście |
| ~1 | Form-A |
| ~2 | Form-A |
| ~3 | Form-C |
| ~4 | Form-C |
| ~5a, ~5c | 2 wejścia |
| ~6a, ~6c | 2 wejścia |
| ~7a, ~7c | 2 wejścia |
| ~8a, ~8c | 2 wejścia |

| Moduł ~6B | |
|---|---|
| Zaciski | Wyjście lub wejście |
| ~1 | Form-A |
| ~2 | Form-A |
| ~3 | Form-C |
| ~4 | Form-C |
| ~5 | Form-C |
| ~6 | Form-C |
| ~7a, ~7c | 2 wejścia |
| ~8a, ~8c | 2 wejścia |

| Moduł ~6C | |
|---|---|
| Zaciski | Wyjście |
| ~1 | Form-C |
| ~2 | Form-C |
| ~3 | Form-C |
| ~4 | Form-C |
| ~5 | Form-C |
| ~6 | Form-C |
| ~7 | Form-C |
| ~8 | Form-C |

| Moduł ~6D | |
|---|---|
| Zaciski | Wyjście |
| ~1a, ~1c | 2 wejścia |
| ~2a, ~2c | 2 wejścia |
| ~3a, ~3c | 2 wejścia |
| ~4a, ~4c | 2 wejścia |
| ~5a, ~5c | 2 wejścia |
| ~6a, ~6c | 2 wejścia |
| ~7a, ~7c | 2 wejścia |
| ~8a, ~8c | 2 wejścia |

| Moduł ~6E | |
|---|---|
| Zaciski | Wyjście lub wejście |
| ~1 | Form-C |
| ~2 | Form-C |
| ~3 | Form-C |
| ~4 | Form-C |
| ~5a, ~5c | 2 wejścia |
| ~6a, ~6c | 2 wejścia |
| ~7a, ~7c | 2 wejścia |
| ~8a, ~8c | 2 wejścia |

| Moduł ~6F | |
|---|---|
| Zaciski | Wyjście |
| ~1 | Szybkie Form-C |
| ~2 | Szybkie Form-C |
| ~3 | Szybkie Form-C |
| ~4 | Szybkie Form-C |
| ~5 | Szybkie Form-C |
| ~6 | Szybkie Form-C |
| ~7 | Szybkie Form-C |
| ~8 | Szybkie Form-C |

| Moduł ~6G | |
|---|---|
| Zaciski | Wyjście lub wejście |
| ~1 | Form-A |
| ~2 | Form-A |
| ~3 | Form-A |
| ~4 | Form-A |
| ~5a, ~5c | 2 wejścia |
| ~6a, ~6c | 2 wejścia |
| ~7a, ~7c | 2 wejścia |
| ~8a, ~8c | 2 wejścia |

| Moduł ~6H | |
|---|---|
| Zaciski | Wyjście lub wejście |
| ~1 | Form-A |
| ~2 | Form-A |
| ~3 | Form-A |
| ~4 | Form-A |
| ~5 | Form-A |
| ~6 | Form-A |
| ~7a, ~7c | 2 wejścia |
| ~8a, ~8c | 2 wejścia |

3

| Moduł ~6K | |
|---|---|
| Zaciski | Wyjście |
| ~1 | Form-C |
| ~2 | Form-C |
| ~3 | Form-C |
| ~4 | Form-C |
| ~5 | Szybkie Form-C |
| ~6 | Szybkie Form-C |
| ~7 | Szybkie Form-C |
| ~8 | Szybkie Form-C |

| Moduł ~6L | |
|---|---|
| Zaciski | Wyjście lub wejście |
| ~1 | Form-A |
| ~2 | Form-A |
| ~3 | Form-C |
| ~4 | Form-C |
| ~5a, ~5c | 2 wejścia |
| ~6a, ~6c | 2 wejścia |
| ~7a, ~7c | 2 wejścia |
| ~8a, ~8c | 2 wejścia |

| Moduł ~6M | |
|---|---|
| Zaciski | Wyjście lub wejście |
| ~1 | Form-A |
| ~2 | Form-A |
| ~3 | Form-C |
| ~4 | Form-C |
| ~5 | Form-C |
| ~6 | Form-C |
| ~7a, ~7c | 2 wejścia |
| ~8a, ~8c | 2 wejścia |

| Moduł ~6N | |
|---|---|
| Zaciski | Wyjście lub wejście |
| ~1 | Form-A |
| ~2 | Form-A |
| ~3 | Form-A |
| ~4 | Form-A |
| ~5a, ~5c | 2 wejścia |
| ~6a, ~6c | 2 wejścia |
| ~7a, ~7c | 2 wejścia |
| ~8a, ~8c | 2 wejścia |

| Moduł ~6P | |
|---|---|
| Zaciski | Wyjście lub wejście |
| ~1 | Form-A |
| ~2 | Form-A |
| ~3 | Form-A |
| ~4 | Form-A |
| ~5 | Form-A |
| ~6 | Form-A |
| ~7a, ~7c | 2 wejścia |
| ~8a, ~8c | 2 wejścia |

| Moduł ~6R | |
|---|---|
| Zaciski | Wyjście lub wejście |
| ~1 | Form-A |
| ~2 | Form-A |
| ~3 | Form-C |
| ~4 | Form-C |
| ~5a, ~5c | 2 wejścia |
| ~6a, ~6c | 2 wejścia |
| ~7a, ~7c | 2 wejścia |
| ~8a, ~8c | 2 wejścia |

| Moduł ~6S | |
|---|---|
| Zaciski | Wyjście lub wejście |
| ~1 | Form-A |
| ~2 | Form-A |
| ~3 | Form-C |
| ~4 | Form-C |
| ~5 | Form-C |
| ~6 | Form-C |
| ~7a, ~7c | 2 wejścia |
| ~8a, ~8c | 2 wejścia |

| Moduł ~6T | |
|---|---|
| Zaciski | Wyjście lub wejście |
| ~1 | Form-A |
| ~2 | Form-A |
| ~3 | Form-A |
| ~4 | Form-A |
| ~5a, ~5c | 2 wejścia |
| ~6a, ~6c | 2 wejścia |
| ~7a, ~7c | 2 wejścia |
| ~8a, ~8c | 2 wejścia |

| Moduł ~6U | |
|---|---|
| Zaciski | Wyjście lub wejście |
| ~1 | Form-A |
| ~2 | Form-A |
| ~3 | Form-A |
| ~4 | Form-A |
| ~5 | Form-A |
| ~6 | Form-A |
| ~7a, ~7c | 2 wejścia |
| ~8a, ~8c | 2 wejścia |
| --- | --- |
| --- | --- |
| --- | --- |
| --- | --- |
| --- | --- |
| --- | --- |
| --- | --- |
| --- | --- |

| Moduł ~6V | |
|---|---|
| Zaciski | Wyjście lub wejście |
| ~1 | Form-A |
| ~2 | Form-A |
| ~3 | Form-C |
| ~4 | 2 x Form-A (L) |
| ~5a, ~5c | 2 wejścia |
| ~6a, ~6c | 2 wejścia |
| ~7a, ~7c | 2 wejścia |
| ~8a, ~8c | 2 wejścia |
| --- | --- |
| --- | --- |
| --- | --- |
| --- | --- |
| --- | --- |
| --- | --- |
| --- | --- |
| --- | --- |

| Moduł ~6W | |
|---|---|
| Zaciski | Wejście |
| ~1a | 1 wejście |
| ~2a | 1 wejście |
| ~3a | 1 wejście |
| ~4a | 1 wejście |
| ~5a | 1 wejście |
| ~7a | 1 wejście |
| ~8a | 1 wejście |
| ~9a | 1 wejście |
| ~10a | 1 wejście |
| ~11a | 1 wejście |
| ~13a | 1 wejście |
| ~14a | 1 wejście |
| ~15a | 1 wejście |
| ~16a | 1 wejście |
| ~17a | 1 wejście |
| ~1b | 1 wejście |

| Moduł ~6X | |
|---|---|
| Zaciski | Wyjście |
| ~1a, ~2a | Form-A |
| ~3a, ~4a | Form-A |
| ~5a, ~6a | Form-A |
| ~7a, ~8a | Form-A |
| ~9a, ~10a | Form-A |
| ~11a, ~12a | Form-A |
| ~13a, ~14a | Form-A |
| ~15a, ~16a | Form-A |
| ~17a, ~18a | Form-A |
| ~1b, ~2b | Form-A |
| ~3b, ~4b | Form-A |
| ~5b, ~6b | Form-A |
| ~7b, ~8b | Form-A |
| ~9b, ~10b | Form-A |
| ~11b, ~12b | Form-A |
| ~13b, ~14b | Form-A |

| Moduł ~6U | |
|---|---|
| Zaciski | Wyjście lub wejście |
| --- | --- |
| --- | --- |
| --- | --- |
| --- | --- |
| --- | --- |
| --- | --- |
| --- | --- |
| --- | --- |
| --- | --- |
| --- | --- |
| --- | --- |
| --- | --- |
| --- | --- |
| --- | --- |
| --- | --- |

| Moduł ~6V | |
|---|---|
| Zaciski | Wyjście lub wejście |
| --- | --- |
| --- | --- |
| --- | --- |
| --- | --- |
| --- | --- |
| --- | --- |
| --- | --- |
| --- | --- |
| --- | --- |
| --- | --- |
| --- | --- |
| --- | --- |
| --- | --- |
| --- | --- |
| --- | --- |

| Moduł ~6W | |
|---|---|
| Zaciski | Wejście |
| ~2b | 1 wejście |
| ~3b | 1 wejście |
| ~4b | 1 wejście |
| ~5b | 1 wejście |
| ~7b | 1 wejście |
| ~8b | 1 wejście |
| ~9b | 1 wejście |
| ~10b | 1 wejście |
| ~11b | 1 wejście |
| ~13b | 1 wejście |
| ~14b | 1 wejście |
| ~15b | 1 wejście |
| ~16b | 1 wejście |
| ~17b | 1 wejście |

| Moduł ~6X | |
|---|---|
| Zaciski | Wyjście |
| ~15b, ~16b | Form-A |
| ~17b, ~18b | Form-A |
| --- | --- |
| --- | --- |
| --- | --- |
| --- | --- |
| --- | --- |
| --- | --- |
| --- | --- |
| --- | --- |
| --- | --- |
| --- | --- |
| --- | --- |
| --- | --- |
| --- | --- |
| --- | --- |

| Moduł ~67 | |
|---|---|
| Zaciski | Wyjście |
| ~1 | Form-A |
| ~2 | Form-A |
| ~3 | Form-A |
| ~4 | Form-A |
| ~5 | Form-A |
| ~6 | Form-A |
| ~7 | Form-A |
| ~8 | Form-A |

| Moduł ~4A | |
|---|---|
| Zaciski | Wyjście |
| ~1 | Nieużywane |
| ~2 | MOSFET |
| ~3 | Nieużywane |
| ~4 | MOSFET |
| ~5 | Nieużywane |
| ~6 | MOSFET |
| ~7 | Nieużywane |
| ~8 | MOSFET |

| Moduł ~4B | |
|---|---|
| Zaciski | Wyjście |
| ~1 | Nieużywane |
| ~2 | MOSFET |
| ~3 | Nieużywane |
| ~4 | MOSFET |
| ~5 | Nieużywane |
| ~6 | MOSFET |
| ~7 | Nieużywane |
| ~8 | MOSFET |

| Moduł ~4C | |
|---|---|
| Zaciski | Wyjście |
| ~1 | Nieużywane |
| ~2 | MOSFET |
| ~3 | Nieużywane |
| ~4 | MOSFET |
| ~5 | Nieużywane |
| ~6 | MOSFET |
| ~7 | Nieużywane |
| ~8 | MOSFET |

| Moduł ~4D | |
|---|---|
| Zaciski | Wyjście |
| ~1a, ~1c | 2 wejścia |
| ~2a, ~2c | 2 wejścia |
| ~3a, ~3c | 2 wejścia |
| ~4a, ~4c | 2 wejścia |
| ~5a, ~5c | 2 wejścia |
| ~6a, ~6c | 2 wejścia |
| ~7a, ~7c | 2 wejścia |
| ~8a, ~8c | 2 wejścia |

| Moduł ~4L | |
|---|---|
| Zaciski | Wyjście |
| ~1 | 2 x Form-A (L) |
| ~2 | 2 x Form-A (L) |
| ~3 | 2 x Form-A (L) |
| ~4 | 2 x Form-A (L) |
| ~5 | 2 x Form-A (L) |
| ~6 | 2 x Form-A (L) |
| ~7 | 2 x Form-A (L) |
| ~8 | Nieużywane |

## Rys. 3-19: Podłączenie wejść i wyjść fizycznych (arkusz 1/3)

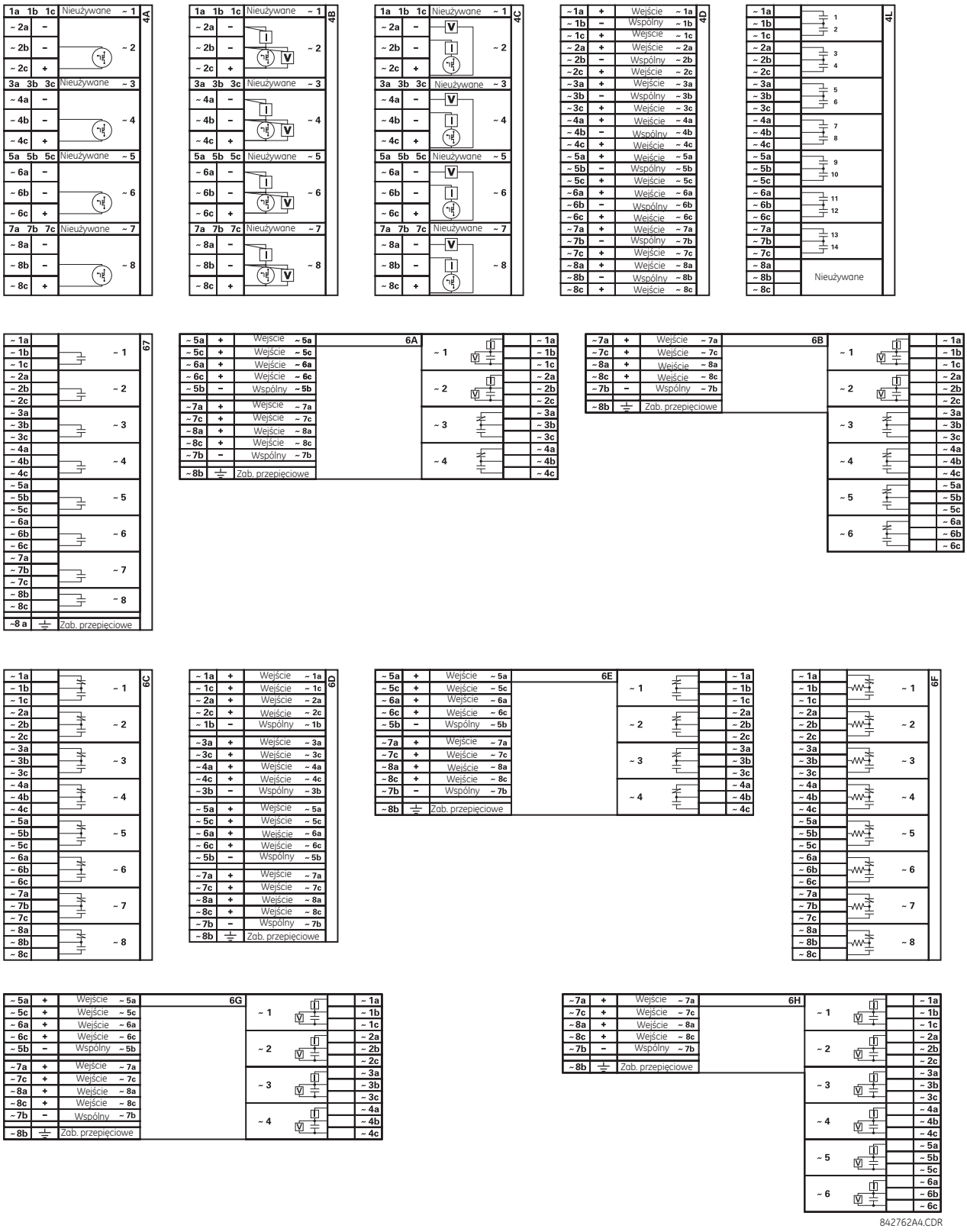

## Rys. 3-20: Podłączenie wejść i wyjść fizycznych (arkusz 2/3)

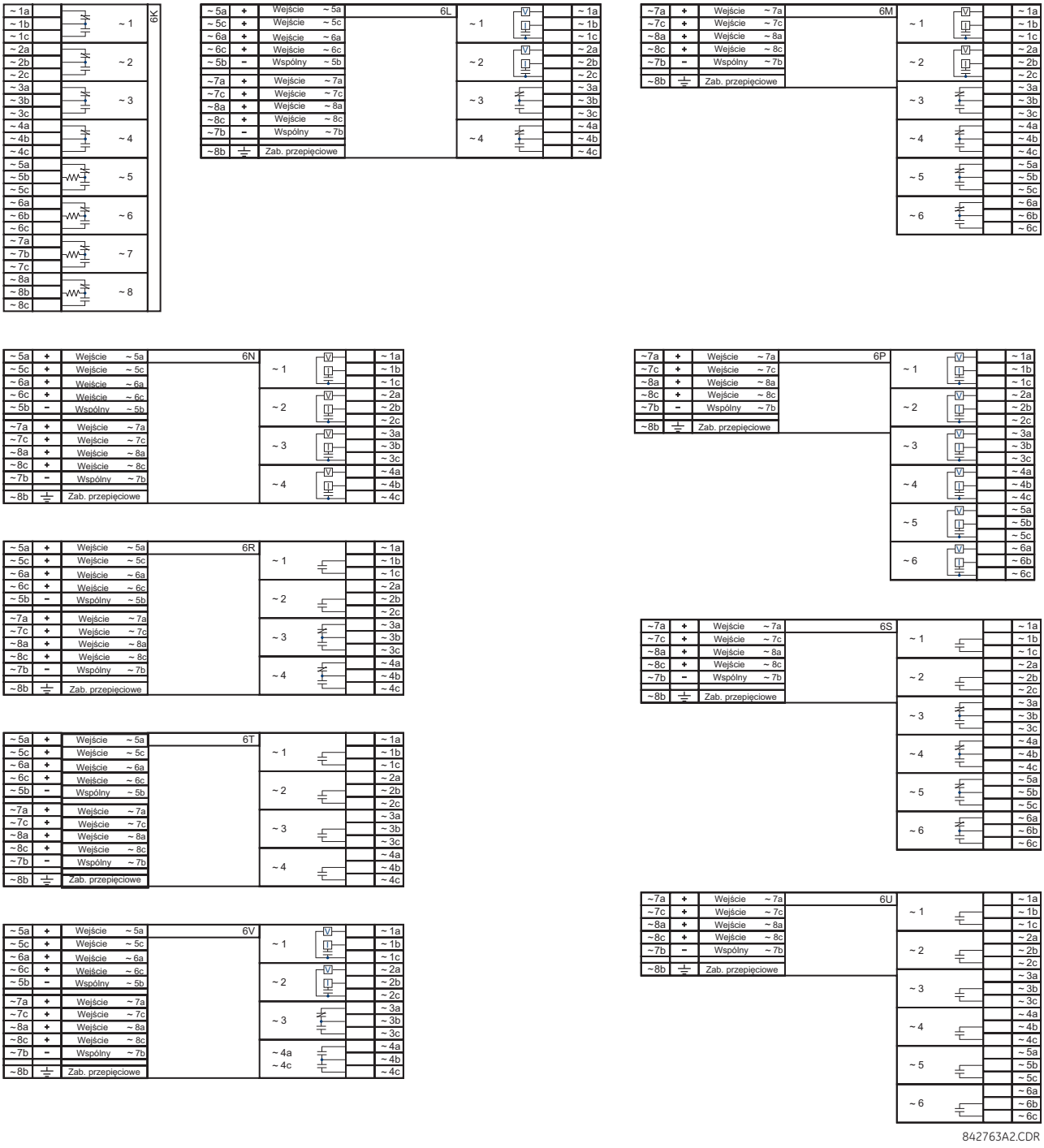

Rys. 3-21: Podłączenie wejść i wyjść fizycznych (arkusz 3/3)

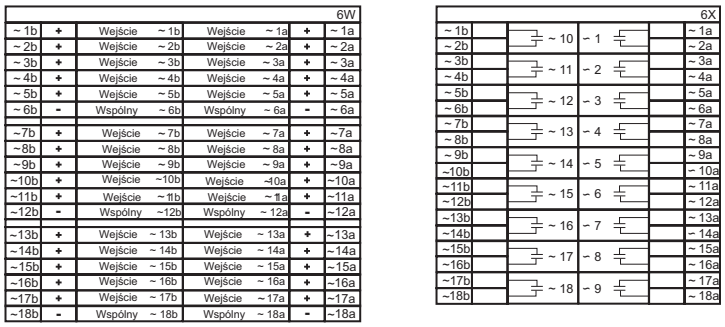


3

**INFO** Aby zapewnić prawidłowe funkcjonowanie modułów wejść/wyjść, należy stosować polaryzację przedstawioną na rysunkach dla wszystkich połączeń wejść i wyjść fizycznych.

### 3.3.6.1 Typy wejść fizycznych - wejścia aktywne i pasywne (potencjałowe i bezpotencjałowe)

W UR standardowo dostępne są dwa typy wejść. Pierwszym typem wejść są wejścia "bezpotencjałowe". Ich angielska nazwa to dry contact lub passive contact. Do sterowania wejściami "bezpotencjałowymi" używane jest napięcie urządzenia. Do zacisku B3b podłączona jest jedna strona zewnętrznego zestyku (np. zestyku sygnalizującego uszkodzenie innego urządzenia zewnętrznego). Jest to dodatni biegun źródła napięcia 48 V DC znajdującego się w module zasilacza. Druga strona zewnętrznego zestyku jest podłączona do odpowiedniego zacisku wejścia fizycznego UR. Każda grupa wejść fizycznych ma własny zacisk "minus", który musi być podłączony do źródła 48 V DC (zacisk B3b) modułu zasilacza. Po zamknięciu styku bezpotencjałowego przez odpowiedni obwód przepływa prąd o natężeniu od 1 do 3 mA. Gdy zestyk jest otwarty prąd nie płynie. Ten typ wejść jest używany głównie w instalacjach niskonapięciowych. Główną zaletą wejść "bezpotencjałowych" jest zapewnienie kompletnej izolacji pomiędzy urządzeniami.

Drugim typem wejść, częściej spotykanym w EAZ są wejścia "potencjałowe". Są to tzw. wet contact lub active contact - używane jest napięcie zewnętrznego źródła DC. Jedna strona takiego wejścia fizycznego jest podłączona do dodatniego bieguna zewnętrznego źródła napięcia DC poprzez zestyk zewnętrzny (np. zestyk wyłącznika sygnalizujący jego stan). Jeśli używane jest wejście "potencjałowe", wówczas ujemny biegun zewnętrznego źródła DC musi być podłączony do zacisku wspólnego (minus) każdej grupy wejść. Maksymalne napięcie zewnętrznego źródła zasilania w tej konfiguracji to 300 V DC.

Próg napięcia, przy którym każda grupa wejść fizycznych wykrywa zamknięcie styku zewnętrznego, można programować: 17 V DC w przypadku źródeł 24 V, 33 V DC w przypadku źródeł 48 V, 84 V DC w przypadku źródeł 110–125 V i 166 V DC w przypadku źródeł 250 V.

Rys. 3-22: Sposób podłączenia wejść fizycznych

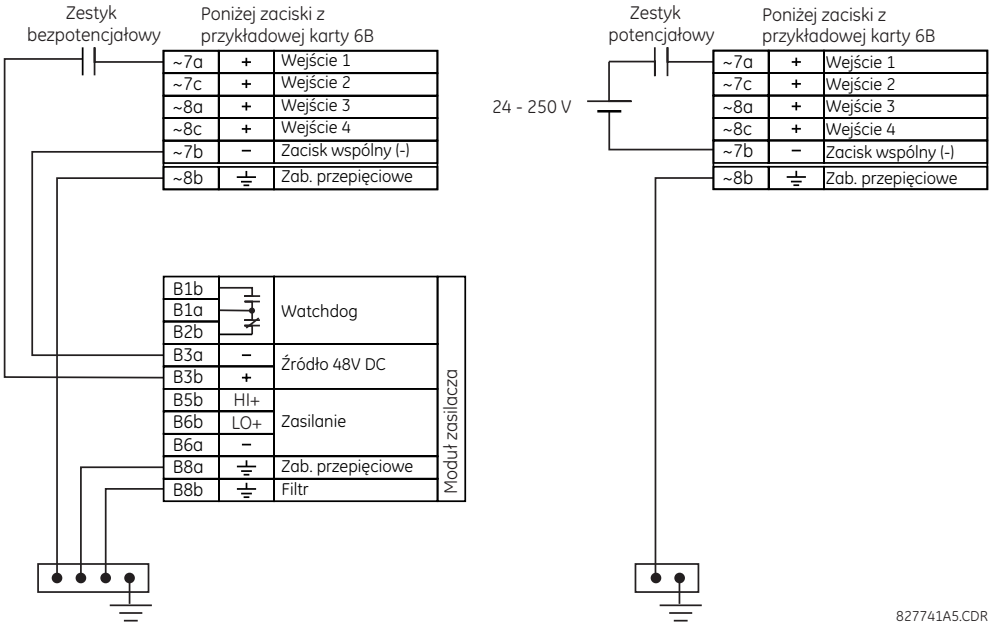


NOTE

W miejsce symbolu „~” należy wstawić literę slotu urządzenia.

Przekaźnik Multilin UR nie ma funkcji wykrywania doziemienia na wyjściu zasilacza 48 V DC. Zalecane jest używanie zasilacza zewnętrznego.

### 3.3.6.2 Wskazówki aplikacyjne

Z wejściami fizycznymi Multilin UR połączone są wyjścia innych przekaźników EAZ, styki pomocnicze wyłączników, odłączników czy też innych urządzeń. W pewnych sytuacjach, niektóre wyjścia mogą posiadać wysoką impedancję. Gdy takie wyjście jest podłączone do wejścia fizycznego B30, może ono fałszywie pobudzać to wejście, nawet gdy wyjście jest otwarte. Taka sytuacja może wystąpić, jeśli w okablowaniu między wyjściem a wejściem B30 występuje znaczna rozproszona pojemność (na rysunku poniżej reprezentowana przez C1) a czas filtracji na wejściu jest ustawiony dość nisko. Takiemu fałszywemu działaniu, które mogłoby być wynikiem np. doziemienia dodatniego bieguna baterii akumulatorów, można zapobiec poprzez podłączenie rezystora do wejścia fizycznego B30.

Poniższy rysunek przedstawia doziemienie baterii akumultorów w typowym obwodzie wejść fizycznych. Wyjścia zewnętrznych urządzeń posiadają znaczną impedancję (reprezentowana przez R1) dołączoną równolegle do obwodu.

3

Rys. 3-23: Typowy obwód DC dla wejścia fizycznego

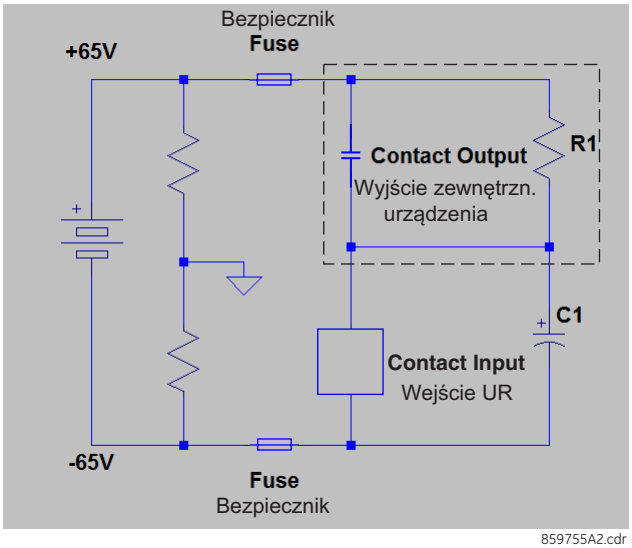


Ścieżka powstała w wyniku obecności impedancji (R1) na wyjściu umożliwia ładowanie zabłąkanej (rozproszonej) pojemności C1, jak pokazano na rysunku. W ten sposób wytwarza się napięcie na wejściu wystarczające do chwilowego jego pobudzenia w czasie, gdy pojemność rozładowuje się w wyniku doziemienia dodatniego bieguna baterii.

Czas rozładowania pojemności zależy od jej wartości, napięcia początkowego oraz impedancji wejściowej wejścia fizycznego. Jeżeli czas rozładowania pojemności jest dłuższy niż ustawiony czas filtracji, wtedy wejście zostanie pobudzone.

Poniższy przykład (rysunek 3-24) opisuje, jak ograniczyć wpływ tego mechanizmu, podłączając rezystor do wejścia lub dostosowując ustawienie czasu filtracji do wartości większej niż czas rozładowania, aby zapobiec nieprawidłowemu działaniu wejścia. Zmiana czasu filtracji zadziała tylko wtedy, gdy napięcie na wejściu (przy otwartym wyjściu) wynikające z wartości prądu rozładowania samoistnego jest mniejsze niż napięcie progowe. Fałszywemu pobudzeniu można również zapobiec, używając wejść z systemem automatycznego czyszczenia (Auto-Burnishing) lub wejść z aktywną impedancją.

Rys. 3-24: Dołączenie rezystora R2 do wejścia fizycznego Multilin UR

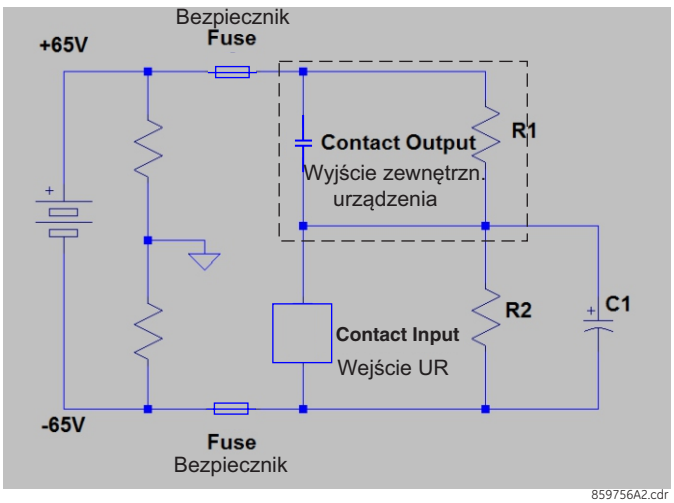


## Przykład

Poniższy przykład ma jedynie na celu zobrazowanie mechanizmu a obliczenia przedstawiają najgorszy scenariusz. Z praktyki wynika, że czas filtracji może być nastawiony niżej.

Impedancja wejściowa wejścia fizycznego użyta w kalkulacji wynika z poniższej tabeli.

### Tab. 3-4: Impedancja wejściowa

| Napięcie baterii (V) | Impedancja wejścia (kΩ) |
|---|---|
| 130 | 50 |
| 250 | 97 |

Nastawiony czas filtracji = 2 ms.

Założona pojemność rozproszona = 0.1 μF.

Załóżmy napięcie początkowe na pojemności "Upocz" = 19 V, Ubat/2 = 65 V, Uprogowe = 84 V. Napięcie początkowe zależy od rezystancji R1 i rezystancji wejścia, kiedy jest w stanie niepobudzonym.

Stała czasowa rozładowania (τ) =50 kΩ *0.1 μF = 5 ms.

Czas rozładowania t jest obliczany na podstawie poniższego równania:

$$Uprogowe = (Ubat - Upocz) * e^{(-t/\tau)}$$

$$84 = -149 * e^{(t/0.005)}$$ **Wzór 3-1**

$$T = -0.005 * \ln(84/149) = 0.0029\ s$$

W tym przypadku wejście zostało pobudzone.

Aby temu zapobiec czas filtracji powinien zostać wydłużony do 4ms (zgodnie z poniższą tabelą) lub należałoby dołożyć rezystor o rezystancji nie większej niż "R" obliczone niżej.

### Tab. 3-5: Typowe nastawy czasu filtracji wejść fizycznych

| Pojemność rozprosz. (μF) | Napięcie baterii (V) | Czas filtracji (ms) |
|---|---|---|
| 0.05 | 130 | 2 |
| 0.1 | 130 | 4 |
| 0.2 | 130 | 6 |
| 0.05 | 250 | 3 |
| 0.1 | 250 | 6 * |
| 0.2 | 250 | 11 |

* Domyślna wartość czasu filtracji wejścia to 6 ms.

Rezystancja "R" rezystora jest obliczana jak niżej:

1. Wyznacz napięcie minimalne (Uprog) potrzebne do pobudzenia wejścia. Można to zrobić za pomocą pomiarów lub korzystając ze specyfikacji technicznej wejść fizycznych.
2. Wyznacz rezystancję potrzebną do ograniczenia napięcia do 1/3 Uprog (wyjście w stanie niepobudzonym) wg wzoru:

   $$R = (Uprog / 3) / (2\ mA)$$ **Wzór 3-2**

   Prąd 2 mA jest używany w przypadku wykorzystania wyjść typu Form-A z monitoringiem napięcia (rozwiązanie GE). W przypadku wykorzystania innego wyjścia użyj odpowiednio innej wartości prądu.
3. Kiedy wyjście zostanie zamknięte, napięcie baterii pojawi się na rezystorze. Moc rezystora jest dana wzorem:

   $$PR = 1.3 * (Ubat)^2/R\ W$$ **Wzór 3-3**
4. Stosując to równanie dla naszego przykładu:

   $$R = 84\ V / 3 * (1 / 2\ mA) = 14\ k\Omega$$

   $$PR = 1.57\ W$$ **Wzór 3-4**
5. Napięcie na wejściu z dołączonym rezystorem:

   $$Urezystora = 2\ mA * 14\ Kohm = 28\ V$$

   $$Urezystora < \text{próg pobudzenia wejścia } (84\ V)$$ **Wzór 3-5**

Wejście z dołączonym rezystorem zadziałało prawidłowo - nie zostało pobudzone nadmiarowo w przypadku doziemienia baterii akumulatorów.

### 3.3.6.3 Wejścia z systemem automatycznego czyszczenia (Auto-Burnishing)

Wejścia fizyczne w UR wykrywają zmianę stanu zestyku urządzenia zewnętrznego na podstawie mierzonego prądu. Jeśli urządzenia zewnętrzne znajdują się w agresywnym środowisku przemysłowym (na zewnątrz lub nawet wewnątrz pomieszczeń), ich styki mogą być wystawione na działanie różnych rodzajów zanieczyszczeń. W takich przypadkach zazwyczaj na powierzchni styków z czasem odkłada się cienka warstwa izolacyjna różnych siarczków czy tlenków, co może utrudniać lub wręcz uniemożliwiać wykrycie zmiany stanu zestyku. Tę warstwę należy usunąć, aby zapewnić ciągłość obwodu. W tym celu można użyć impulsu o wyższej wartości prądu niż normalna.

Po przekroczeniu progu pobudzenia, po około 5s na wejście z automatycznym czyszczeniem jest podawany impuls prądowy (50-70mA) w celu wypalenia zabrudzeń, co zapewnia regularną konserwację zestyku. Prąd ten jest następnie stopniowo zmniejszany do wartości ok. 3mA.

Rys. 3-25: Prąd płynący przez obwód wejścia z systemem automatycznego czyszczenia

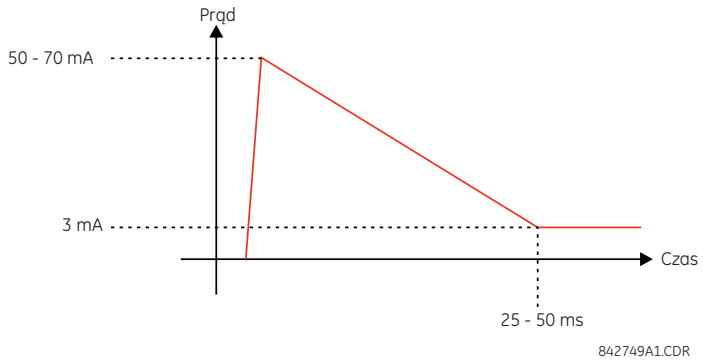


Wejścia standardowe ograniczają prąd do wartości poniżej 3 mA w celu zmniejszenia obciążenia baterii akumulatorów. Natomiast przez wejścia z automatycznym czyszczeniem mogą natomiast przepływać prądy rzędu 50–70 mA w pierwszej chwili po wykryciu zmiany stanu zestyku zewnętrznego. Następnie w ciągu 25–50 ms prąd jest powoli zmniejszany do wartości około 3 mA. Prąd o natężeniu 50–70 mA jest zazwyczaj wsytarczający aby wypalić całą powłokę na wyjściach, umożliwiając prawidłowe wykrywanie zmian stanu. W razie wystąpienia szybkich zmian stanu na wyjściu proces automatycznego czyszczenia rozpoczyna się po dopiero po wygaśnięciu oscylacji.

Inną ważną różnicą między modułem z wejściami z automatycznym czyszczeniem a modułami z wejściami standardowymi jest fakt, że wejścia z autoburnishing są zgrupowane po 2 na wspólnym "minusie", natomiast wejścia standardowe po 4 lub 5 na wspólnym "minusie". Jest to przydatne w przypadku podłączania wejść do osobnych źródeł napięcia. Nastawa progu pobudzenia jest definiowana dla każdej grupy osobno.

Funkcję automatycznego czyszczenia można aktywować lub deaktywować przy użyciu przełączników (DIP switch) na poszczególnych kartach. Dla każdego z 16 wejść występuje osobny przełącznik.

Rys. 3-26: Przełączniki konfiguracyjne dla wejść z systemem automatycznego czyszczenia

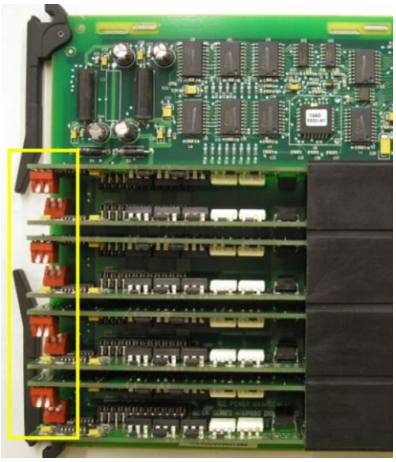

842751A1.CDR

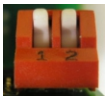

Wejście 1 - auto-burnish = Off
Wejście 2 - auto-burnish = Off

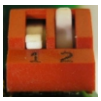

Wejście 1 - auto-burnish = On
Wejście 2 - auto-burnish = Off

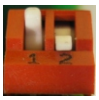

Wejście 1 - auto-burnish = Off
Wejście 2 - auto-burnish = On

Wejście 1 - auto-burnish = On
Wejście 2 - auto-burnish = On

W celu zapewnienia bezpieczeństwa obwód automatycznego czyszczenia zawiera wewnętrzny bezpiecznik. Podczas regularnego przeglądu i badań należy sprawdzać funkcję automatycznego czyszczenia za pomocą oscyloskopu.

### 3.3.6.4 Wejścia z aktywną impedancją

Wejścia binarne mogą być podatne na pojemność pasożytniczą, wywołaną przez długie odcinki kabli. Na tę pojemność mają wpływ również przepięcia łączeniowe obwodów zewnętrznych. Te czynniki mogą spowodować nadmiarowe pobudzenia wejść przy otwartym zestyku zewnętrznym. W takim przypadku GE zaleca użycie wejść z aktywną impedancją.

Wejście z aktywną impedancją dopuszcza pojemność kabla zewnętrznego do 0,2 μF. Taka pojemność nie powinna spowodować pobudzenia wejśca na dłużej niż 2 ms. Dodatkowo można ustawić czas filtracji wejścia powyżej 2 ms aby zapobiec aktywacji tego wejścia przez zewnętrzne stany przejściowe, tym samym uzyskując dodatkowe bezpieczeństwo.

Gdy wejście z aktywną impedancją jest niepobudzone znajduje się w tzw. trybie Niskiej Impedancji. W stanie niskiej impedancji impedancja wejściowa jest utrzymywana na poziomie 10 kΩ, aby umożliwić szybkie rozładowanie rozproszonej pojemności kabli.

Gdy napięcie na wejścu przekracza ustawiony próg, mechanizm aktywnej impedancji utrzymuje impedancję 10 kΩ. Jeśli napięcie zacznie gwałtownie spadać, oznacza to, że pojemność jest rozładowywana przez to wejście. Jeśli jednak napięcie ustabilizuje się powyżej ustawionego progu, impedancja wejściowa jest przełączana na tzw. tryb Wysokiej Impedancji (100 kΩ). Wartość ta ogranicza prąd przepływający przez wejście do maks. 3 mA, a wejście zostaje pobudzone.

Poniższy rysunek przedstawia charakterystykę wejść z aktywną impedancją. Różne progi pobudzenia wejść wraz z odpowiadającymi im charakterystykami są oznaczone czterema kolorami. Wejście jest pobudzone jeśli napięcie na wejściu jest na prawo od kolorowego pasma danego progu napięcia pobudzenia (tolerancja +/-10%). Wejście jest niepobudzone, gdy napięcie na wejściu znajduje się po lewej stronie pasma.

Kiedy wejście jest w stanie niepobudzonym to aktywny jest tryb Niskiej impedancji. Po wykryciu odpowiednio wysokiego napięcia na wejściu następuje dynamiczne przełączenie w tryb Wysokiej impedancji i działanie według mechanizmu opisanego powyżej.

3

Rys. 3-27: Charakterystyka prądowo-napięciowa wejść z aktywną impedancją

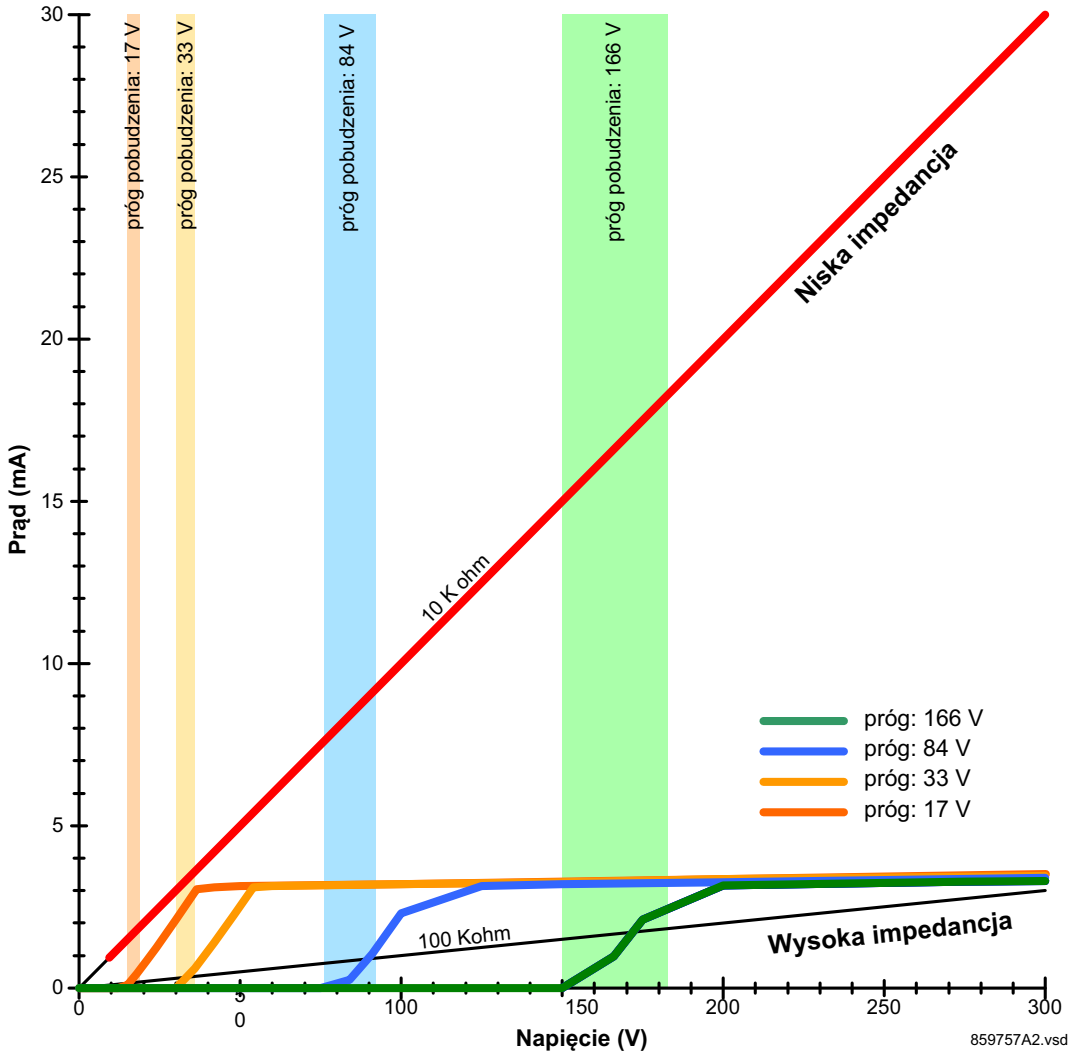


## 3.3.7 Wejścia i wyjścia przetwornikowe

Moduły wejść przetwornikowych mogą odbierać sygnały z zewnętrznych przetworników z wyjściami DCmA (DCmA In) lub termometrów rezystancyjnych (RTD). Multilin UR zapewnia moduły i oprogramowanie służące do odbierania tego typu sygnałów i przetwarzania ich do formatu cyfrowego zgodnie z wymaganiami danej aplikacji.

Moduły wyjść przetwornikowych (DCmA) oferują wyjścia prądu stałego w kilku standardowych zakresach. W konfiguracji możliwe jest przypisanie do wyjścia praktycznie dowolnego sygnału analogowego dostępnego w urządzeniu.

Każdy moduł wejść/wyjść przetwornikowych ma łącznie 24 zaciski. Są one ułożone po trzy zaciski w rzędzie. Łącznie jest osiem takich rzędów. Dany rząd zacisków może być używany jako wejścia lub wyjścia. Zaciski w kolumnie „a" mają polaryzację dodatnią, a zaciski w kolumnie „c" ujemną. Ze względu na to, że cały rząd jest używany jako pojedynczy kanał wejścia/wyjścia, nazwa kanału jest przypisywana według litery slotu i numeru rzędu.

Każdy moduł wymaga również wykonania połączenia między zewnętrzną szyną uziemiającą a zaciskiem 8b. Wyjścia prądowe wymagają użycia ekranowanej skrętki dwużyłowej, której ekran jest uziemiony tylko na jednym końcu. Poniższy rysunek ilustruje typy dostępnych modułów (5A, 5C, 5D, 5E i 5F) oraz koordynację ich zacisków.

NOTE

W miejsce symbolu „~” należy wstawić literę slotu urządzenia.

Rys. 3-28: Sposób podłączenia wejść i wyjść przetwornikowych

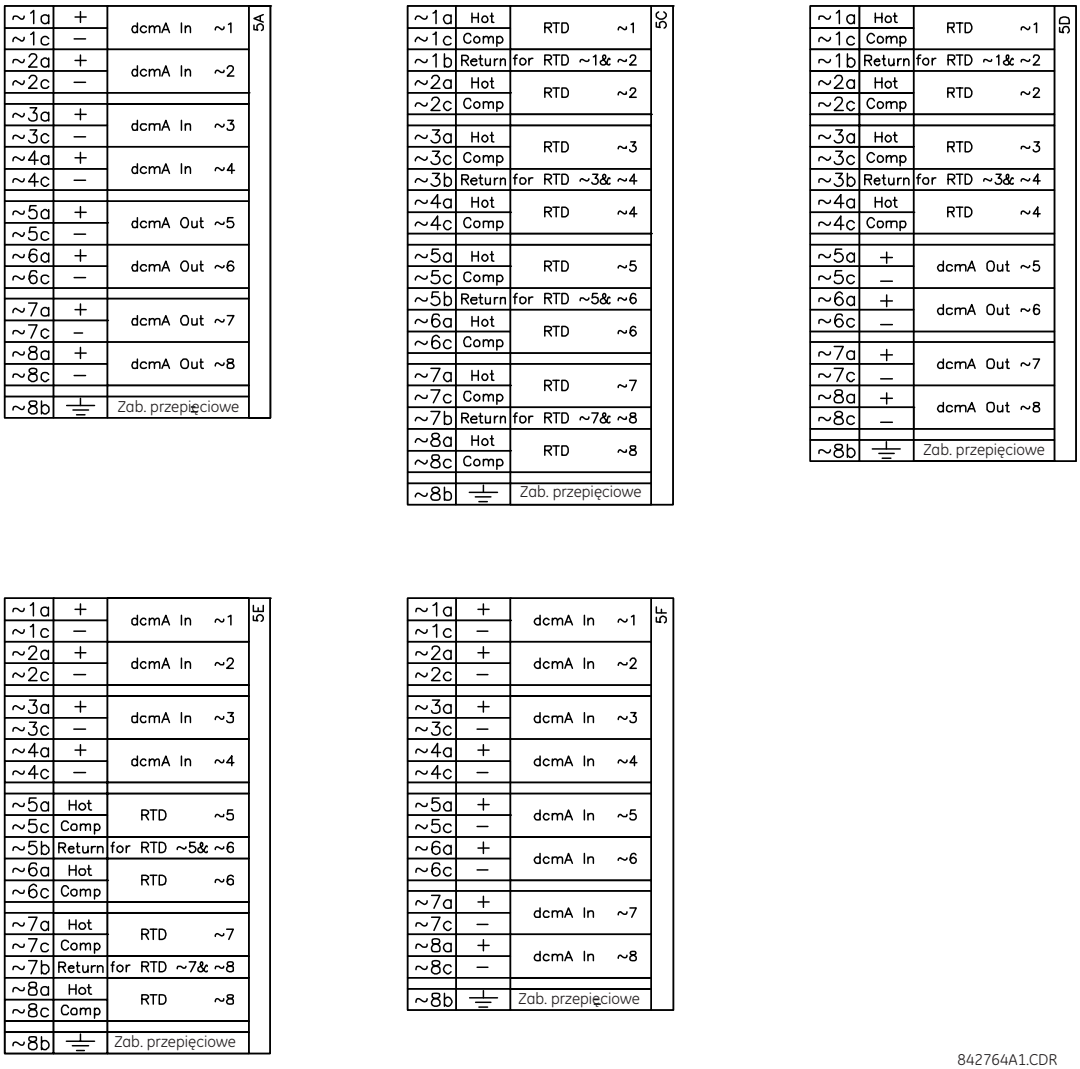


Poniższy rysunek przedstawia sposób podłączenia termometrów rezystancyjnych.

Rys. 3-29: Sposób podłączenia termometrów rezystancyjnych (RTD)

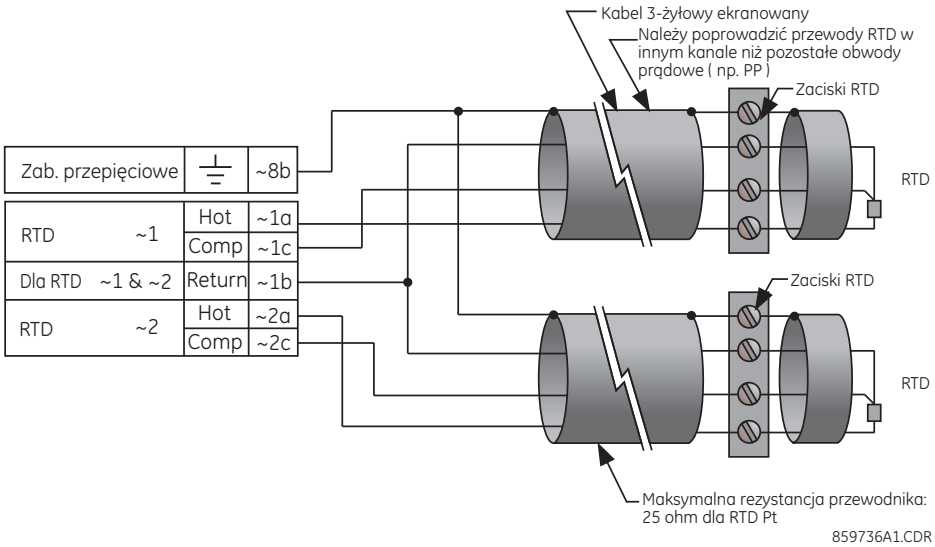


## 3.3.8 Port RS232

Na panelu przednim postawowym oraz paneu przednim 2. generacji znajduje się 9-pinowy port szeregowy RS232C do konfiguracji urządzenia za pomocą komputera. Do użycia tego interfejsu wymagany jest tylko komputer z zainstalowanym oprogramowaniem EnerVista UR Setup dostarczanym wraz z przekaźnikiem. Na poniższym rysunku przedstawiono 9- i 25-pinowe złącza portu RS232.

Szybkość transmisji tego portu można konfigurować. Jej wartość domyślna to 115 200 b/s.

Rys. 3-30: Sposób podłączenia portu RS232

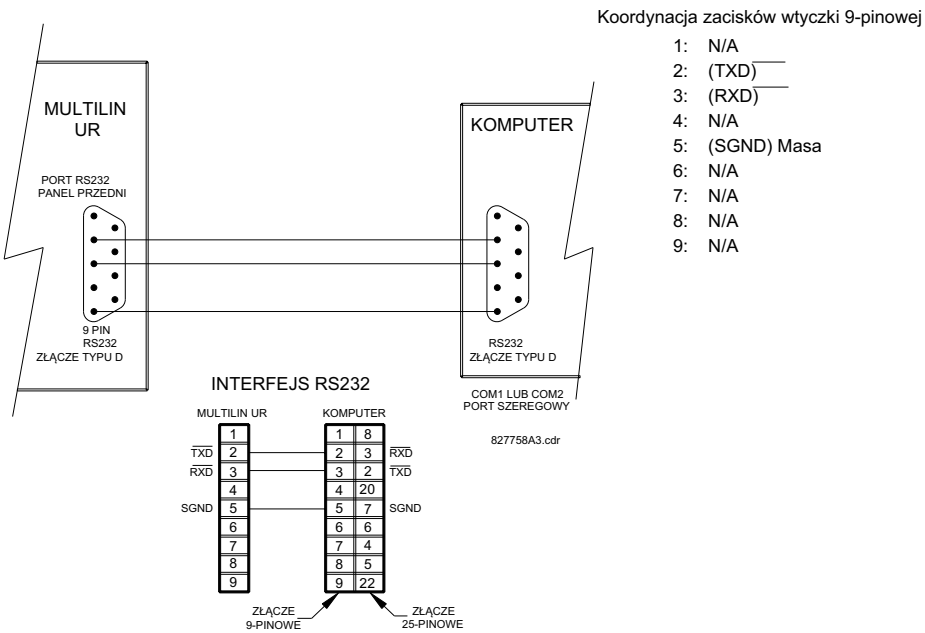

## 3.3.9 Porty komunikacyjne (RS485 i Ethernet)

### 3.3.9.1 Informacje ogólne

Oprócz portu RS232 na panelu przednim dostępny jest tylny port komunikacyjny RS485 na karcie procesora (CPU).

Moduły CPU nie wymagają połączenia z zabezpieczeniem przeciwprzepięciowym.

W przypadku aplikacji z szyną procesową (karty typu 85, 86, 87) z synchronizacją po IRIG-B zaleca się podłączenie uziemienia od źródła sygnału IRIG-B do zacisku D4a. Ma to na celu zwiększenie ochrony wejścia przed przejściowymi, impulsowymi zakłóceniami zewnętrznymi.

Rys. 3-31: Podłączenie modułu CPU w przypadku zastosowania modułów szyny procesowej

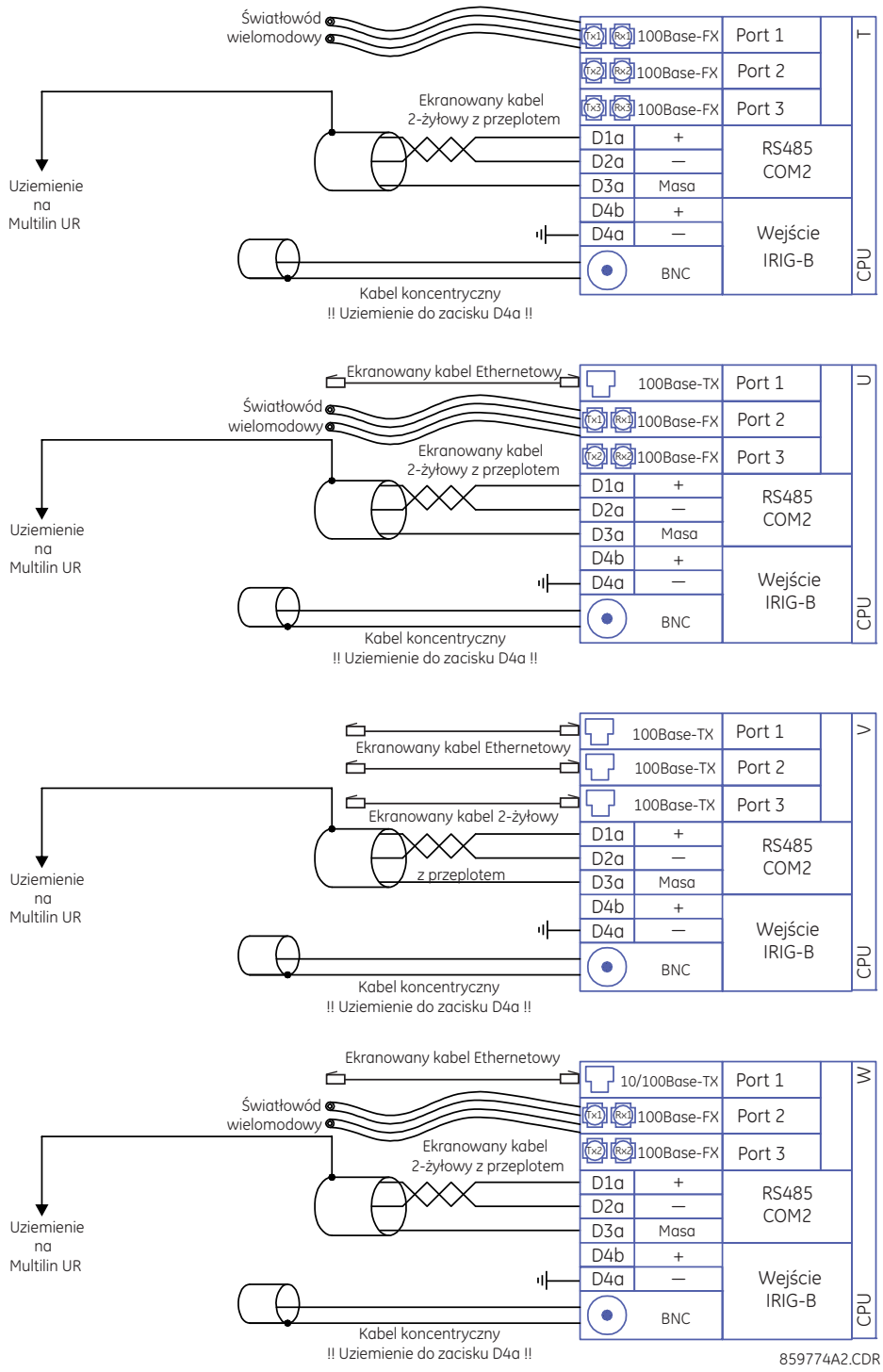


Jeżeli moduły szyny procesowej (karty 85, 86, 87) nie są używane należy podłączyć IRIG-B jak na rysunku poniżej.

Rys. 3-32: Podłączenie modułu CPU w urządzeniach ze standardowym pomiarem analogowym

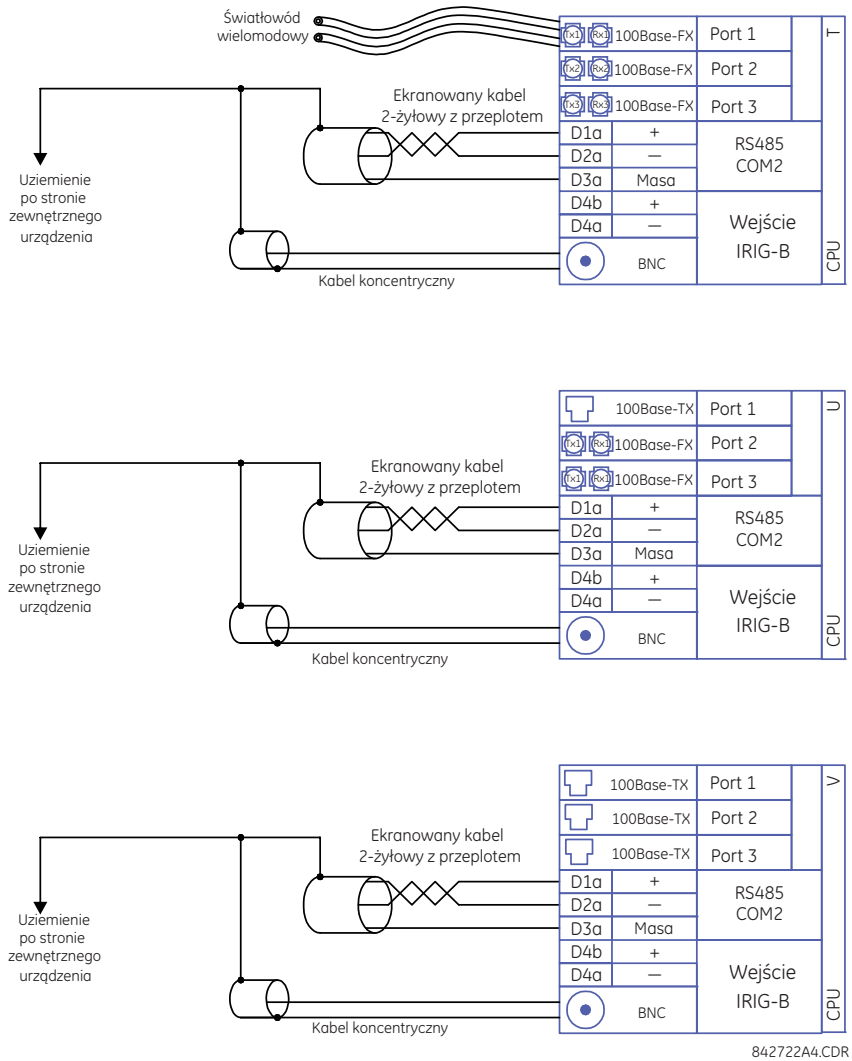


## 3.3.9.2 Port RS485

Transmisja i odbiór danych przez port RS485 odbywa się za pośrednictwem kabla dwużyłowego z przeplotem, przy czym nadawanie i odbieranie danych odbywa się naprzemienne na tych samych dwóch przewodach. Dzięki temu portowi możliwe jest ciągłe monitorowanie i sterowanie urządzeniem za pomocą zdalnego komputera, systemu SCADA lub elektroenergetycznej telefonii nośnej (PLC).

Aby zminimalizować błędy powstające wskutek zakłóceń, zaleca się stosowanie ekranowanego przewodu 2-żyłowego. Należy zachować prawidłową polaryzację. Dla przykładu przekaźniki muszą być podłączone tak, aby połączone ze sobą były wszystkie zaciski „+" łącza RS485 oraz wszystkie zaciski „-" tego łącza. Z uwagi na to, że dane są przesyłane przez przewód dwużyłowy, wszystkie urządzenia połączone przez łącze RS485 wymagają wspólnego odniesienia lub wspólnego napięcia. Za to wspólne napięcie przyjmuje się zacisk masy napięcia zasilania. Niektóre systemy dopuszczają użycie ekranu jako przewodu wspólnego i bezpośrednie podłączenie do zacisku COM (#3) urządzenia B30. Inne działają prawidłowo tylko wtedy, gdy przewód wspólny jest podłączony do zacisku COM urządzenia, ale jest izolowany od ekranu.

Aby zapobiec występowaniu pętli prądowych, ekran należy uziemić tylko w jednym punkcie. Jeśli z innych względów ekran musi być uziemiony w więcej niż jednym punkcie, należy zainstalować rezystory (zazwyczaj 100-omowe) między ekranem a uziemieniem w każdym punkcie uziemiającym. Każdy przekaźnik musi być połączony w pętli z następnym w ramach jednego połączenia. W ten sposób można połączyć ze sobą maksymalnie 32 przekaźniki bez przekraczania możliwości

sterownika. W przypadku większych systemów należy dodać kolejne kanały szeregowe. Można również użyć dostępnych na rynku wzmacniaczy (repeaterów), aby utworzyć kanał z więcej niż 32 przekaźnikami. Połączenia gwiazdowe i odgałęzienia są zabronione.

Uderzenia piorunów i doziemne prądy udarowe mogą powodować duże chwilowe różnice napięć między końcami połączenia komunikacyjnego. Z tego powodu wewnątrz obu portów komunikacyjnych zainstalowano urządzenia zabezpieczające przed przepięciami. Izolowany zasilacz z transoptorowym interfejsem transmisji danych zmniejsza również poziom sprzęgania zakłóceń. Aby zapewnić maksymalną niezawodność, należy upewnić się, że we wszystkich urządzeniach w pętli zainstalowano podobne mechnizmy zabezpieczające przed stanami przejściowymi.

Do obu końców pętli RS485 należy dołączyć rezystancję i pojemność, jak to przedstawiono na rysunku poniżej.

Rys. 3-33: Podłączenie portu RS485

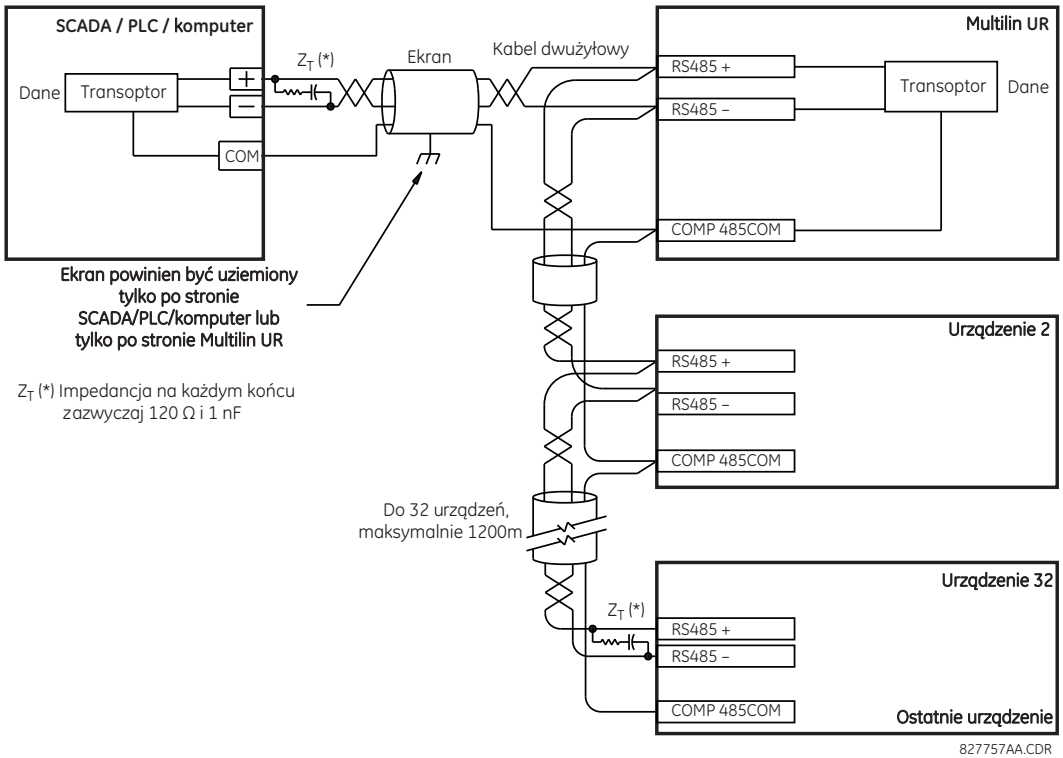


### 3.3.9.3 Porty światłowodowe 100Base-FX

Światłowodowe porty komunikacyjne umożliwiają szybką i wydajną komunikację pomiędzy przekaźnikami z szybkością 100 Mb/s. Światłowód można podłączyć do urządzeń obsługujących włókna wielomodowe o długość fali 1310 nm.

Gdy złącza światłowodowe nie są używane, należy upewnić się, że zainstalowano osłony przeciwpyłowe. Zabrudzone lub zarysowane złącza powodują duże straty przesyłowe.

## 3.3.10 IRIG-B

W module CPU dostępne jest okrągłe złącze dla IRIG-B (BNC).

IRIG-B to standardowy format kodowania czasowego, który umożliwia synchronizację znaczników czasowych zdarzeń między połączonymi urządzeniami. IRIG-B zapewnia dokładność czasu do 100 ns. Dostępne formaty IRIG-B to: impulsowy z modulacją szerokości z przesunięciem DC lub impulsowy z modulacją szerokości z modulacją amplitudy. Do generowania sygnału IRIG-B można użyć urządzenia GE MultiSync 100 1588 GPS Clock lub dowolnego innego zgodnego ze standardem. Te urządzenia mogą korzystać z globalnego systemu pozycjonowania (GPS) dzięki czemu można synchronizować urządzenia znajdujące się w różnych lokalizacjach geograficznych. Za pomocą wejścia IRIG-B urządzenie obsługuje wewnętrzny oscylator o rozdzielczości i dokładności 1 µs.

Rys. 3-34: Podłączenie IRIG-B

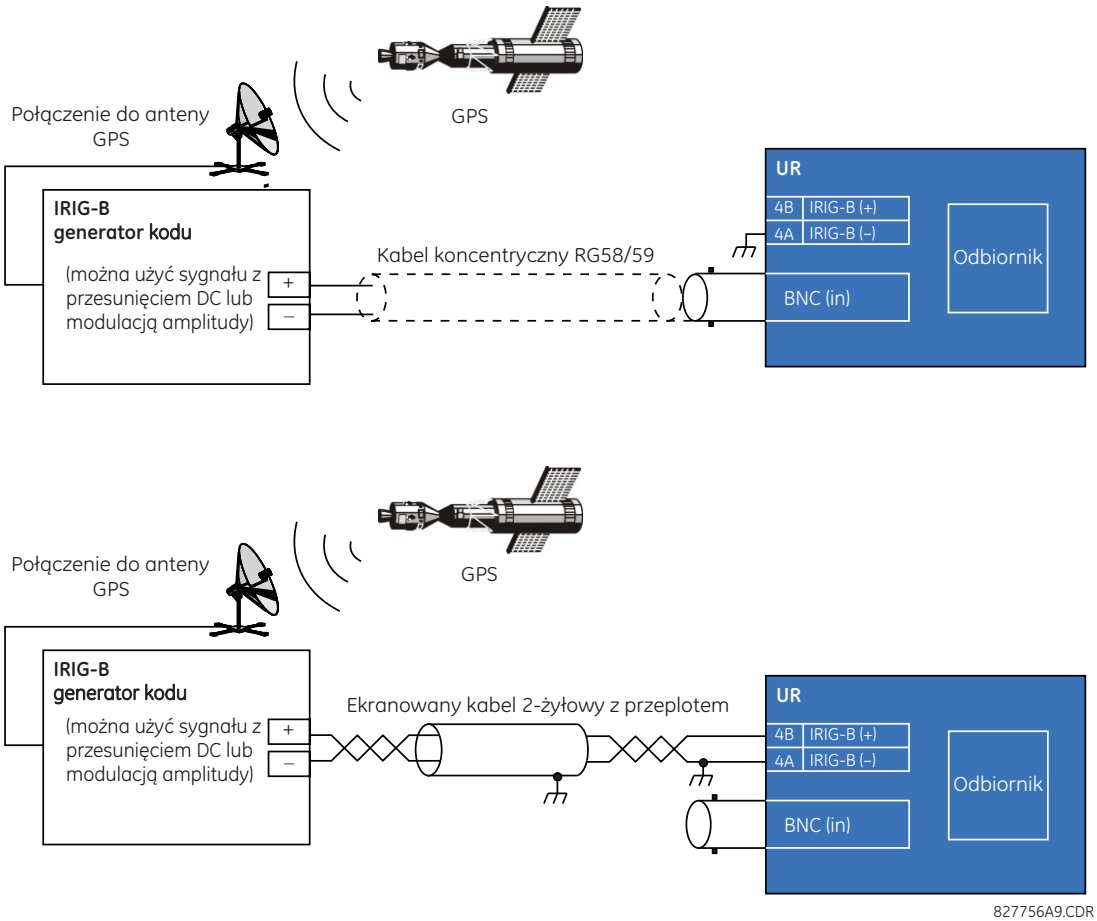


NOTE

Użycie odbiornika z modulacją amplitudy może generować opóźnienia w znacznikach czasu rejestratora zdarzeń wynoszące do 1ms.

## 3.4 Wymiana informacji pomiędzy urządzeniami Multilin UR

### 3.4.1 Informacje ogólne

Wejścia/wyjścia typu Direct są dostępne w przypadku wykorzystania modułów komunikacyjnych typu 7 i umożliwiają bezpośrednią komunikację pomiędzy urządzeniami UR. Moduły te są przedstawione w tabeli w dalszej części tej sekcji.

Kanały komunikacyjne są zwykle połączone w konfiguracji pierścieniowej, jak pokazano na poniższym rysunku. Nadajnik jednego modułu jest podłączony do odbiornika następnego modułu. Nadajnik drugiego modułu jest następnie podłączony do odbiornika następnego modułu w pierścieniu, itd. Poniższy rysunek ilustruje pierścień złożony z czterech przekaźników z następującymi połączeniami: UR1-Tx do UR2-Rx, UR2-Tx do UR3-Rx, UR3-Tx do UR4-Rx i UR4-Tx do UR1-Rx. W jednym pierścieniu można połączyć maksymalnie 16 urządzeń.

Rys. 3-35: Sposób podłączenia modułów komunikacyjnych z jednym kanałem (w układzie pierścieniowym)

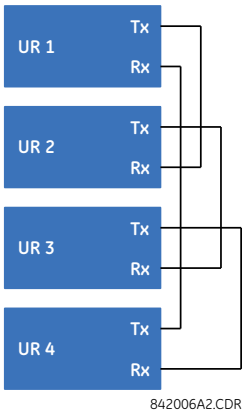




Moduły komunikacji pomiędzy UR (IRC) wykorzystujące C37.94 i G.703 są przeznaczone do połączeń komunikacyjnych back-to-back, więc układ pierścieniowy pokazany powyżej nie ma zastosowania. Aby nawiązać komunikację między przekaźnikami dla więcej niż dwóch UR, urządzenia muszą posiadać moduł dwukanałowy. Należy również załączyć ustawienie DIRECT I/O CHANNEL CROSSOVER we wszystkich przekaźnikach, jak pokazano na następnym rysunku. Taki układ może obsłużyć do 16 urządzeń, ale nie zapewnia redundancji, gdyż oba kanały są wykorzystane dla jednego pierścienia przez funkcję crossover. Zgodnie z rysunkiem Typowe połączenia dwoch interfejsów G.703 w dalszej części tego rozdziału, czas jest dostarczany zazwyczaj przez multiplekser (MUX), a wszystkie UR są w trybie pomiaru czasu pętli. Jeśli nie ma MUX, UR1 i UR3 mogą być w trybie Internal Timing Mode (synchronizacja wewnętrzna), a UR2 i UR4 mogą być w trybie Loop Timing Mode (synchronizacja z systemu). Oznacza to, że podłączone kanały muszą mieć różne tryby pomiaru czasu.

Rys. 3-36: Konfiguracja pierścienia dla C37.94 (również dla G.703)

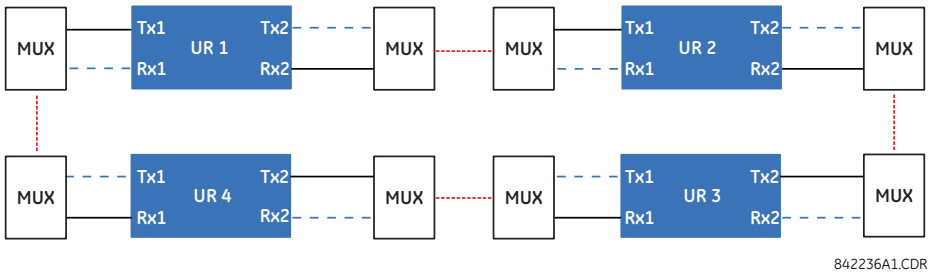


Połączenie dla dwukanałowych modułów komunikacyjnych typu 7 pokazano poniżej. Moduły te pozwalają na konfigurację redundantnych pierścieni. Oznacza to, że można utworzyć dwa pierścienie, aby zapewnić dodatkową niezależną ścieżkę komunikacyjną. Wymagane połączenia to: UR1-Tx1 do UR2-Rx1, UR2-Tx1 do UR3-Rx1, UR3-Tx1 do UR4-Rx1 i UR4-Tx1 do UR1-Rx1 dla pierwszego pierścienia; i UR1-Tx2 do UR4-Rx2, UR4-Tx2 do UR3-Rx2, UR3-Tx2 do UR2-Rx2 i UR2-Tx2 do UR1-Rx2 dla drugiego pierścienia.

Rys. 3-37: Sposób podłączenia modułu komunikacyjnego z dwoma kanałami (w układzie dwóch pierścieni)

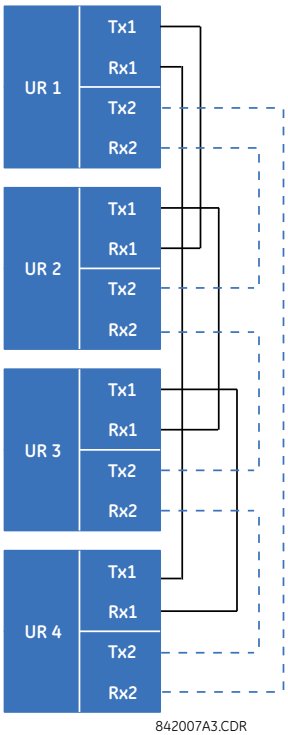


Poniższy rysunek przedstawia połączenie trzech UR przy użyciu dwóch niezależnych kanałów komunikacyjnych. UR1 i UR3 mają jednokanałowe moduły komunikacyjne typu 7; UR2 posiada moduł dwukanałowy. Dwa kanały komunikacyjne mogą być różnych typów, w zależności od modułów zastosowanych w UR1 i UR3. Aby umożliwić przesyłanie danych z kanału 1 do kanału 2 w UR2, załącz w UR2 nastawę DIRECT I/O CHANNEL CROSSOVER. Powoduje to, że UR2 przekazuje wiadomości odebrane na Rx1 do Tx2 i wiadomości odebrane na Rx2 do Tx1.

Rys. 3-38: Sposób połączenia UR z modułami jedno- i dwukanałowymi

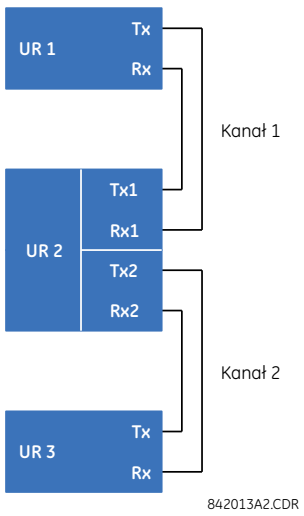


Moduły komunikacyjne są dostępne z kilkoma interfejsami, a niektóre z nich zostały opisane bardziej szczegółowo. Opcje są opisane w sekcji Komunikacja pomiędzy UR w tabeli kodów zamówieniowych w rozdziale 2. Wszystkie moduły światłowodowe wykorzystują złącza typu ST.

3

## 3.4.2 Połączenie światłowodowe - nadajniki LED i ELED

Na poniższym rysunku przedstawiono konfigurację dla modułów ze złączami światłowodowymi - 7A, 7B, 7C, 7H, 7I oraz 7J.

Rys. 3-39: Moduły światłowodowe z nadajnikami LED i ELED

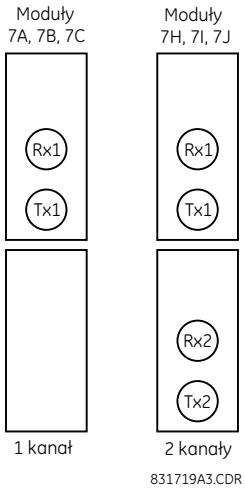


## 3.4.3 Połączenie światłowodowe - nadajniki Laser

Na poniższym rysunku przedstawiono konfigurację dla modułów ze złączami światłowodowymi - 72, 73, 7D i 7K.

Rys. 3-40: Moduły światłowodowe z nadajnikami Laser (7x)

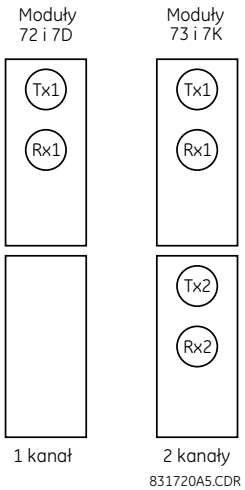


Na poniższym rysunku przedstawiono konfigurację dla modułów ze złączami światłowodowymi - 2I oraz 2J.

Rys. 3-41: Moduły światłowodowe z nadajnikami Laser - 2I i 2J

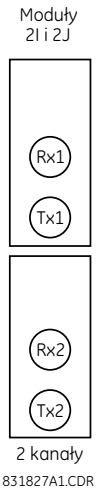


**OSTROŻNIE** Patrzenie w nadajnik światłowodowy może spowodować obrażenia oka.

**INFO** Jeśli używa się interfejsu laserowego, może być konieczne zastosowanie tłumienia w celu zapewnienia, że nie zostanie przekroczona maksymalna wejściowa moc optyczna odbiornika, co mogłoby spowodować jego uszkodzenie.

## 3.4.4 Interfejs G.703

### 3.4.4.1 Informacje ogólne

G.703 to standard Międzynarodowej Unii Telekomunikacyjnej (ITU) dot. transmisji danych i sygnałów głosowych. Dostępne są dwa moduły 7R (jeden kanał) i 7S (dwa kanały) wykorzystujące ten standard.

Na poniższym rysunku przedstawiono interfejs 64K ITU G.703. Moduł G.703 działa ze stałą prędkością 64 kb/s. Nastawa **Ustawienia → Nastawy ogólne → Wejścia typu Direct → Prędkość** nie ma zastosowania dla tego modułu.

Do zewnętrznych połączeń zaleca się używanie ekranowanej skrętki dwużyłowej o średnicy 0,5 mm$^2$ z ekranem uziemionym tylko na jednym końcu. Podłączenie ekranu do zacisków ~1a lub ~6a zapewnia uziemienie obwodu. Zaciski te są połączone wewnętrznie do szyny uziemiającej urządzenia. Z tego powodu, jeśli zacisk ~1a lub ~6a jest używany do uziemienia ekranu na jednym końcu, nie należy uziemiać ekranu na drugim końcu. Moduł jest zabezpieczany przez urządzenia ochrony przeciwprzepięciowej.

Rys. 3-42: Interfejs G.703

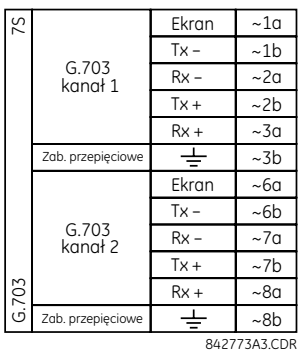

Na poniższym rysunku przedstawiono typowe połączenia pomiędzy dwoma interfejsami G.703. Rzeczywisty fizyczny układ tych zacisków przedstawiono w punkcie „Układ zacisków”, wcześniej w tym rozdziale. Wszystkie zaciski powinny zostać połączone z multiplekserem.

Rys. 3-43: Typowe połączenie dwóch interfejsów G.703

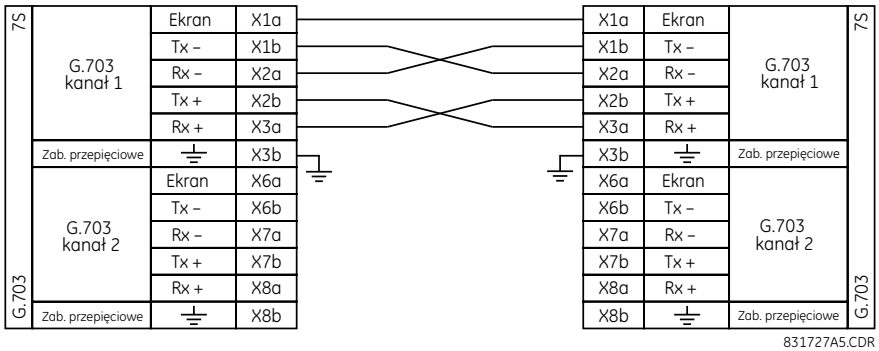


NOTE W wyrobach różnych producentów występują różne oznaczenia zacisków. Nierzadko wyprowadzenia mają oznaczenia TxA, TxB, RxA i RxB. W takich przypadkach należy przyjąć, że oznaczenie „A” jest równoważne „+”, a oznaczenie „B” to inaczej „-”.

### 3.4.4.2 Procedura konfiguracyjna dotycząca modułów z G.703

1. Przy odłączonym zasilaniu przekaźnika wyjąć moduł G.703 (7R lub 7S) w niżej opisany sposób. Zapisać pierwotną lokalizację modułu, aby mieć pewność, że taki sam lub zamienny moduł zostanie włożony do prawidłowego slotu.
2. Jednocześnie pociągnąć zaciski do wysuwania/wkładania, umieszczone na górze i na dole każdego modułu, aby zwolnić moduł do wysunięcia (Więcej informacji na ten temat można znaleźć w rozdziale „Eksploatacja”).
3. Wykręcić śrubę z pokrywy modułu.
4. Zdjąć górną pokrywę, przesuwając ją do tyłu, a następnie unieść ją.
5. Ustawić przełączniki wyboru sygnału zegarowego (oddzielnie dla kanału 1. i 2.) na żądane tryby.
6. Założyć górną pokrywę i wkręcić śrubę pokrywy.
7. Ponownie umieścić moduł G.703 w odpowiednim slocie. Zwrócić uwagę, aby moduł właściwego typu został włożony w odpowiedni slot. W trakcie płynnego wkładania modułu zaciski do wysuwania/wkładania, umieszczone na górze i na dole każdego modułu, muszą być w pozycji zwolnienia. Po odsunięciu zacisków od podniesionej krawędzi ramy należy je jednocześnie zatrzasnąć. Po zatrzaśnięciu zacisków moduł jest gotowy do pracy.

Rys. 3-44: Instrukcja zmiany trybu zegara - moduł G.703

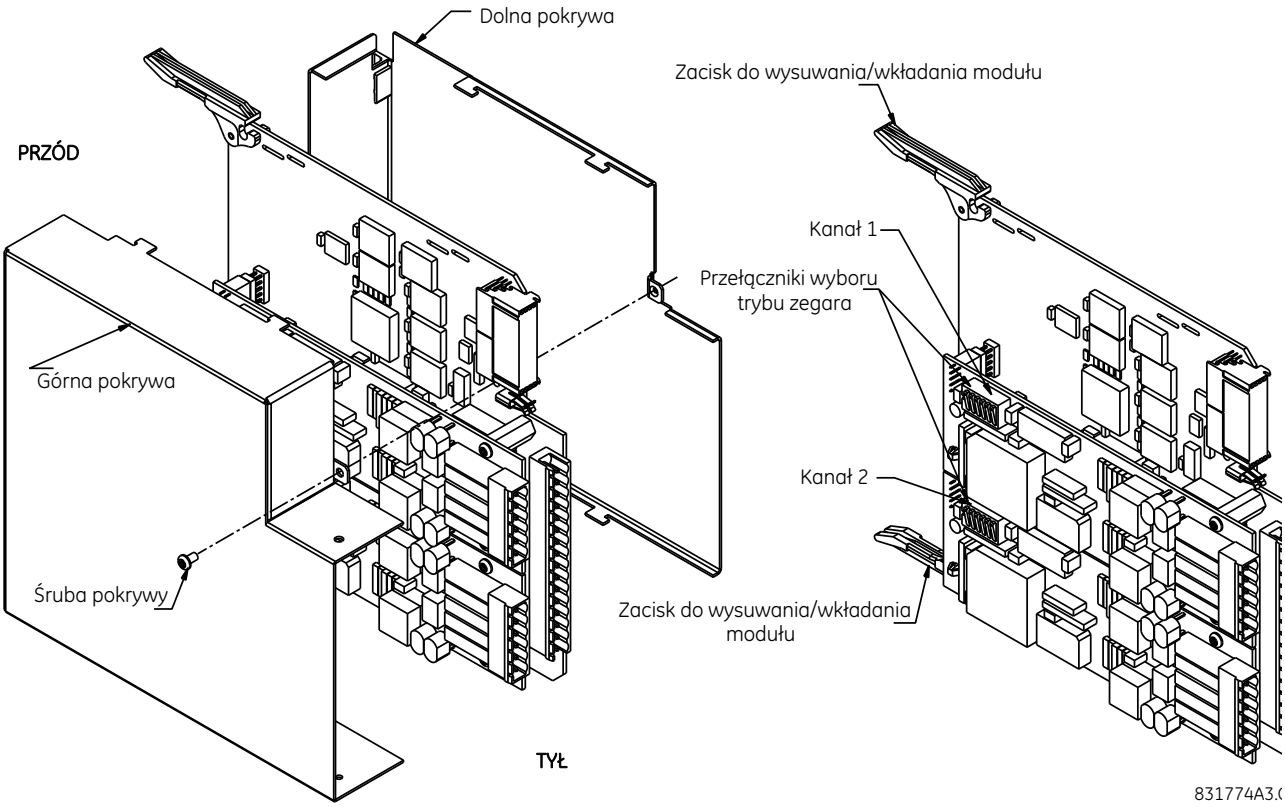


Tab. 3-6: Źródło synchronizacji G.703

| Przełącznik | Funkcja |
|---|---|
| S1 | OFF → synchronizacja oktetów wyłączona<br>ON → synchronizacja oktetów - 8 kHz |
| S5 i S6 | S5 = OFF oraz S6 = OFF → tryb synchronizacji z systemu<br>S5 = ON oraz S6 = OFF → tryb synchronizacji wewnętrznej<br>S5 = OFF oraz S6 = ON → tryb pętli testowej<br>S5 = ON oraz S6 = ON → tryb podwójnej pętli testowej |

### 3.4.4.3 Synchronizacja oktetów G.703

Jeśli przekaźnik B30 ma łączyć się z systemem wyższego rzędu to synchronizacja oktetów powinna zostać załączona (ON). Kiedy przekaźniki B30 są połączone bezpośrednio, synchronizacja oktetów powinna być wyłączona (OFF).

### 3.4.4.4 Tryby działania zegara według G.703

Dla modułu G.703 dostępne są dwa tryby synchronizacji: synchronizacja wewnętrzna i synchronizacja z systemu.

- **Synchronizacja wewnętrzna** — sygnał zegarowy jest generowany wewnętrznie w Multilin UR. Tryb ten jest ustawiany w przypadku połączeń bezpośrednich - UR do UR. Należy wtedy wyłączyć synchronizację oktetów (S1 = OFF) oraz ustawić tryb synchronizacji wewnętrznej przełącznikami S5 i S6 (S5 = ON i S6 = OFF).
- **Synchronizacja z systemu** — urządzenia do synchronizacji wykorzystują sygnał zegarowy otrzymywany z systemu wyższego rzędu. Tryb ten jest najczęściej ustawiany w przypadku połączeń UR z multiplekserem. Należy wtedy załączyć synchronizację oktetów (S1 = ON) oraz ustawić tryb synchronizacji z systemu przełącznikami S5 i S6 (S5 = OFF i S6 = OFF).

Poniżej przedstawiono ustawienia przełączników (DIP switch) na kartach 7R i 7S dla poszczególnych trybów synchronizacji.

Rys. 3-45: Przełączanie trybów synchronizacji dla kart G.703

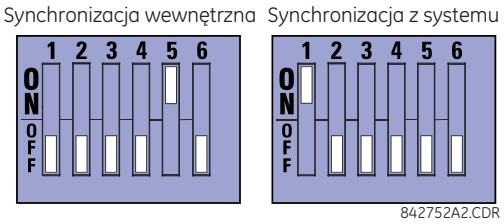


## 3.4.4.5 Tryby testowe G.703

W trybie pętli testowej zwracane są dane z zewnętrznego interfejsu bez ich przetwarzania. Ma to na celu diagnozę problemów z połączeniem kanałem G.703 niezależnie od częstotliwości zegara. Dane trafiają na wejścia modułu G.703, przechodzą przez układ stabilizacji danych, który przywraca także właściwą polaryzację sygnału, następnie przechodzą przez multiplekser, żeby ostatecznie wrócić do nadajnika. Odebrane dane są przetwarzane i przesyłane do modułu nadajnika G.703, po czym zostają usunięte. Moduł odbiornika G.703 jest w pełni funkcjonalny, kontynuuje przetwarzanie danych i przesyła je do modułu nadajnika różnicowego kodu Manchester. Ponieważ sygnał zegarowy jest zwracany w momencie odebrania, oczekuje się, że źródło sygnału zegarowego będzie pochodzić od strony sieci G.703.

Rys. 3-46: Tryb pętli testowej G.703

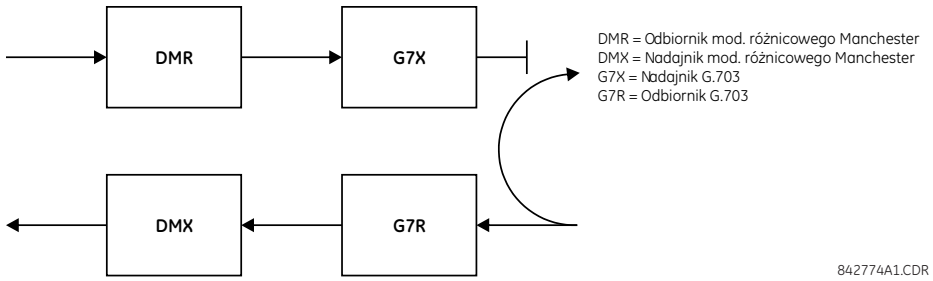


W trybie podwójnej pętli testowej multipleksery są aktywne i funkcje obwodu są podzielone na dwie, a każda para odbiornik/nadajnik jest połączona w celu dekonstrukcji i rekonstrukcji swoich sygnałów. Dane w postaci różnicowego kodu Manchester docierają do modułu odbiornika różnicowego kodu Manchester, a następnie są zawracane do modułu nadajnika różnicowego kodu Manchester. Podobnie dane G.703 docierają do modułu odbiornika G.703 i są przesyłane przez moduł nadajnika G.703 w celu zwrócenia jako dane G.703. Ze względu na pełny podział toru komunikacji i ponieważ w każdym przypadku sygnały zegarowe są wyodrębniane i rekonstruowane z danymi wychodzącymi, w tym trybie muszą istnieć dwa niezależne źródła sygnału zegarowego. Jedno źródło musi być dostępne po stronie G.703, a drugie po stronie różnicowego modułu Manchester.

Rys. 3-47: Tryb podwójnej pętli testowej G.703

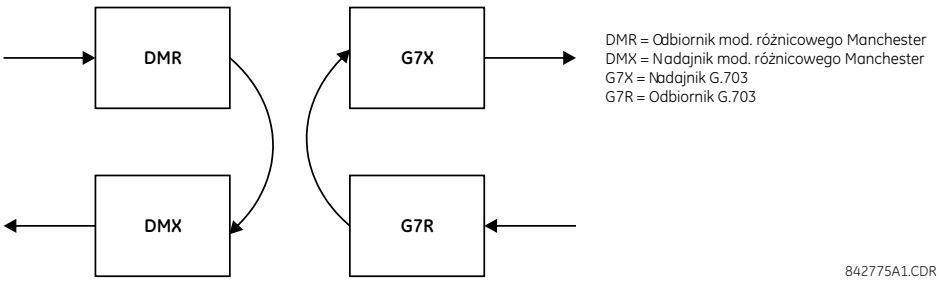

## 3.4.5 Interfejs RS422

### 3.4.5.1 Informacje ogólne

Dostępne są dwa moduły z RS422: moduł jednokanałowy (7T) i moduł dwukanałowy (7W). Moduły te można skonfigurować tak, aby pracowały z prędkością 64 kbps lub 128 kbps. Dla połączeń zewnętrznych rekomenduje się wykorzystanie ekranowanej skrętki. Moduły są zabezpieczone za pomocą optycznie izolowanych urządzeń przeciwprzepięciowych.

Zaciski 6a i 7b są połączone wewnętrznie z zabezpieczeniem przeciwprzepięciowym (8a). Prawidłowe podłączenie ekranu jest następujące:

- Strona 1 — zakończenie ekranu na zaciskach 6a lub 7b, lub na obu
- Strona 2 — zakończenie ekranu na zacisku wspólnym (COM) 2b

Impedancja końcowa zegara powinna odpowiadać impedancji linii.

Rys. 3-48: Interfejs RS422

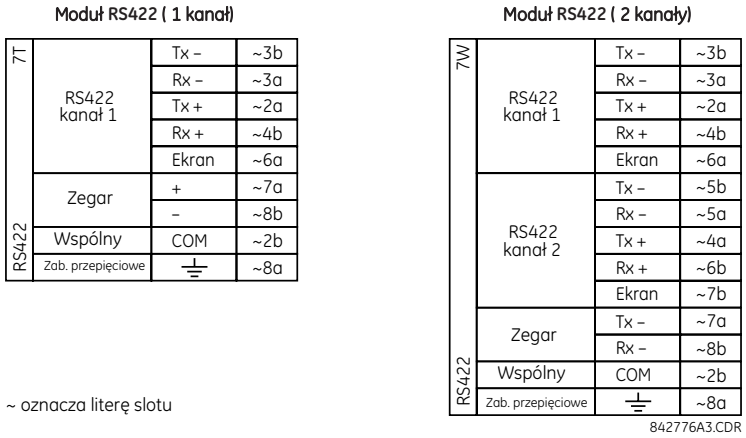


Na poniższym rysunku przedstawiono schemat typowego połączenia między dwoma jednokanałowymi interfejsami RS422 zainstalowanymi w slocie W. Wszystkie zaciski muszą zostać połączone z multiplekserem.

Rys. 3-49: Typowe połączenie pomiędzy dwoma interfejsami RS422

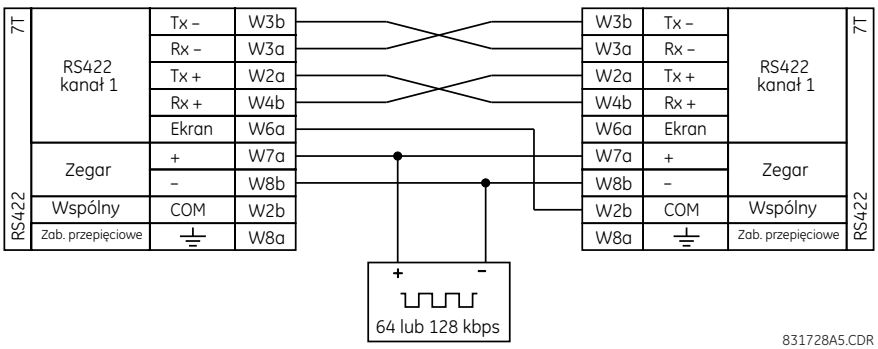


### 3.4.5.2 Układ dwukanałowy z multiplekserem

Interfejs RS422 może być używany w aplikacjach jedno- lub dwukanałowych w systemach SONET/SDH lub multipleksowanych. W aplikacjach jednokanałowych interfejs RS422 łączy się z systemami wyższego poziomu przez nadzorowanie nadawania (Tx), odbioru (Rx) i synchronizacji (ST). Jednakże w aplikacjach dwukanałowych muszą być spełnione pewne kryteria, ponieważ dla dwóch kanałów RS422 występuje jedno źródło synchronizacji. System działa prawidłowo, gdy poniższe połączenia są zrealizowane i moduł danych ma funkcję terminal timing (TT). Funkcja TT to typowa funkcja większości synchronicznych modułów danych, umożliwiająca przyjmowanie przez moduł sygnału

zegarowego z zewnętrznego źródła. Przy użyciu funkcji TT można implementować aplikacje dwukanałowe, jeśli są zrealizowane następujące połączenia: wyjścia nadawania sygnału zegarowego z multipleksera (moduł danych 1) są połączone z wejściami sygnału zegarowego interfejsu RS422 Multilin UR. Dodatkowo wyjścia nadawania sygnału zegarowego modułu danych 1 są również połączone równolegle z wejściami TT modułu danych 2. Przy użyciu tej konfiguracji sygnały zegarowe dla obu modułów danych i obu kanałów RS422 w UR pochodzą z jednego źródła. W efekcie próbkowanie danych w przypadku obu kanałów RS422 przekaźnika UR jest zsynchronizowane przez układ nadawania sygnału zegarowego w module danych 1 (rysunek poniżej). Jeśli funkcja TT nie jest dostępna lub ten typ połączenia nie jest pożądany, uzasadnionym rozwiązaniem byłby interfejs G.703, nie narzucający ograniczeń związanych z synchronizacją.

Rys. 3-50: Synchronizacja dla dwukanałowego modułu z RS422 (aplikacja z trzema końcami)

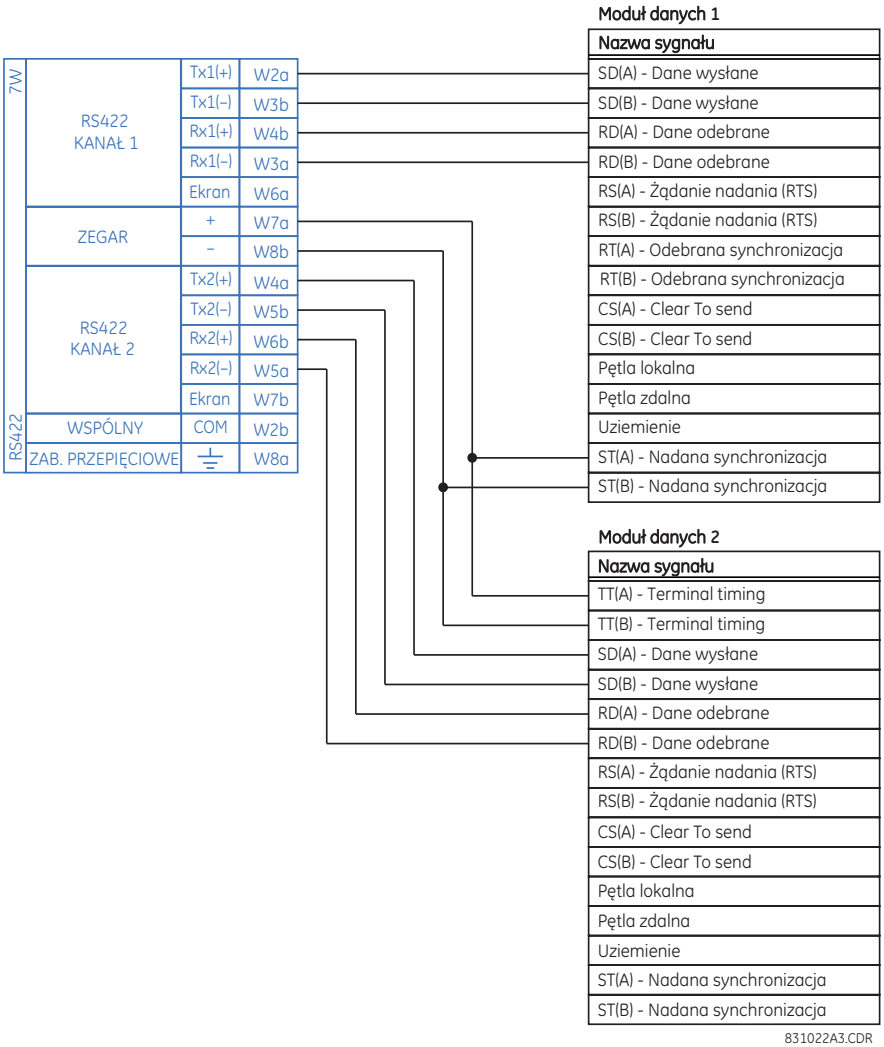


Moduł danych 1 dostarcza sygnał zegarowy do interfejsu RS422 przekaźnika B30 przez wyjścia ST(A) i ST(B). Ponadto moduł danych 1 dostarcza sygnał zegarowy do wejść TT(A) i TT(B) modułu danych 2 przez wyjścia ST(A) i ST(B). Na rysunku pominięto numery zacisków modułów danych, ponieważ różnią się one zależnie od producenta.

### 3.4.5.3 Nadawanie sygnału synchronizacji

Interfejs RS422 akceptuje tylko jedno wejście sygnału zegarowego dla nadawania. Ważne jest, aby przy narastającym zboczu sygnału zegarowego o częstotliwości 64 kHz następowało próbkowanie danych w środku okna. W związku z tym dla zapewnienia prawidłowego działania systemu należy potwierdzić moment przejścia sygnału zegarowego oraz danych. Na przykład na poniższym rysunku przedstawiono zbocze narastające sygnału zegarowego w środku okna danych.

Rys. 3-51: Sygnał zegarowy w środku okna danych

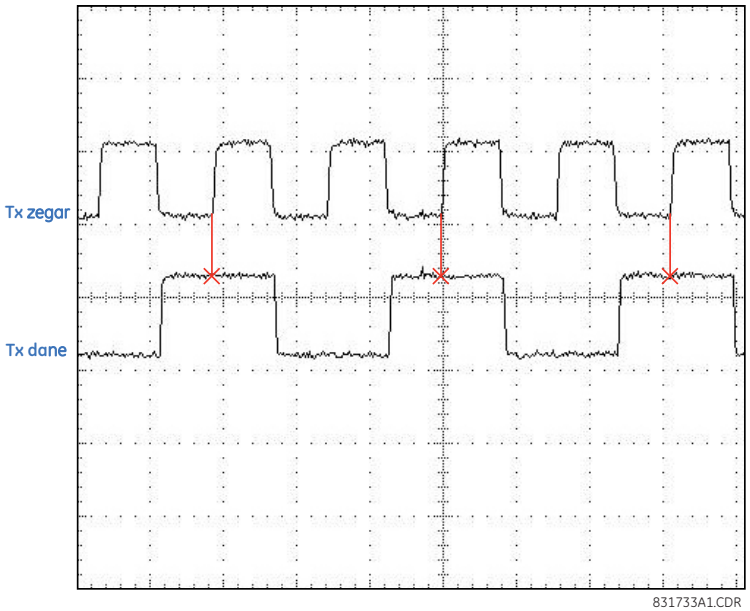


### 3.4.5.4 Odbiór sygnału synchronizacji

W interfejsie RS422 używany jest kod modulacji NRZI-MARK (odwrotny bez powrotu do zera), w związku z czym odbieranie przez niego danych nie zależy od odbieranego sygnału zegarowego. NRZI-MARK jest kodem opartym na zboczach, odwracalnym z własnym taktowaniem.

W celu wyznaczenia sygnału zegarowego ze strumienia odebranych danych używa się zintegrowanego obwodu cyfrowej pętli synchronizacji fazowej (digital phase lock loop, DPLL). Pętla DPLL jest sterowana przez wewnętrzny sygnał zegarowy, 16-krotnie nadpróbkowany, i wykorzystuje ten sygnał oraz strumień danych do generowania sygnału zegarowego, który może być używany jako sygnał zegarowy odbioru dla sterownika komunikacji szeregowej (SCC).

## 3.4.6 Dwukanałowy interfejs RS422 z dwoma zegarami

Na poniższym rysunku przedstawiono moduł z interfejsem RS422 i interfejsem światłowodowym działającym z szybkością 64 kb/s. Moduły 7L, 7M, 7N, 7P i 74 są używane w konfiguracjach z dwoma końcami z kanałem redundantnym lub w konfiguracjach z trzema końcami, w których kanał 1 jest realizowany przez interfejs RS422 (również przez multiplekser), a kanał 2 poprzez bezpośrednie połączenie światłowodowe.

Do zewnętrznych połączeń RS422 zaleca się używanie ekranowanego przewodu dwużyłowego z przeplotem o średnicy 0,5 mm2 z ekranem uziemionym tylko na jednym końcu. W odniesieniu do bezpośredniego kanału światłowodowego należy mieć na uwadze kwestię budżetu mocy.

**INFO** Jeśli używa się interfejsu z nadajnikiem typu LASER, może być konieczne zastosowanie tłumienia w celu zapewnienia, że nie zostanie przekroczona maksymalna wejściowa moc optyczna odbiornika.

Rys. 3-52: Połączenie modułów z interfejsem RS422 + światłowód

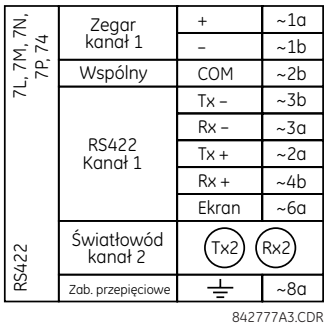


Połączenia przedstawione na rysunku są przeznaczone dla multiplekserów skonfigurowanych jako urządzenia do transmisji danych (DCE).

## 3.4.7 Karty mieszane - RS422 + połączenie światłowodowe

Na poniższym rysunku przedstawiono moduł z interfejsem G.703 i interfejsem światłowodowym działającym z szybkością 64 kb/s. Moduły 7E, 7F, 7G, 7Q i 75 są używane w konfiguracjach, w których kanał 1 jest realizowany przez interfejs G.703 (również przez multiplekser), a kanał 2 przez bezpośrednie połączenie światłowodowe. Do zewnętrznych połączeń G.703 zaleca się używanie ekranowanego przewodu dwużyłowego z przeplotem o średnicy 0,5 mm2 z ekranem podłączonym do zacisku ~1a tylko na jednym końcu. W odniesieniu do bezpośredniego kanału światłowodowego należy mieć na uwadze kwestię budżetu mocy. Więcej informacji o interfejsie G.703 i interfejsie światłowodowym podano we wcześniejszych sekcjach niniejszej instrukcji obsługi.

Rys. 3-53: Połączenie modułów z interfejsem G.703 + światłowód

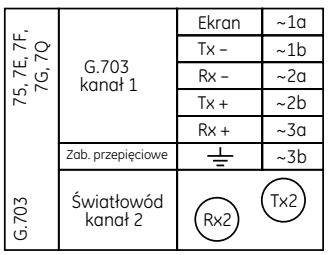


**INFO** Jeśli używa się interfejsu z nadajnikiem typu LASER, może być konieczne zastosowanie tłumienia w celu zapewnienia, że nie zostanie przekroczona maksymalna wejściowa moc optyczna odbiornika.

## 3.4.8 Interfejs IEEE C37.94

Moduły komunikacyjne IEEE C37.94 przekaźników Multilin UR (moduły 2I, 2J, 76 i 77) są przeznaczone do połączenia z multiplekserami cyfrowymi zgodnymi ze standardem IEEE C37.94 lub z konwerterem interfejsów zgodnym ze standardem IEEE C37.94. W standardzie IEEE C37.94 zdefiniowano połączenie światłowodowe punkt-punkt do synchronicznej wymiany danych między multiplekserem a telezabezpieczeniem. Szybkość transmisji danych wynosi zwykle 64 kb/s, ale standard ten przewiduje szybkości do 64*n kb/s, gdzie n = 1, 2,..., 12. Moduły komunikacyjne C37.94 przekaźników z serii UR działają z szybkością 64 kb/s (n równe zawsze 1) lub 128 kb/s (n równe zawsze 2). Pod względem konstrukcji ramek i szybkości transmisji, ramka jest zgodna ze wzorcem G.704 rekomendowanym przez Międzynarodowy Związek Telekomunikacyjny (ITU-T). Ramka ma 256 bitów i jest powtarzana z częstotliwością 8000 Hz, czyli z szybkością 2048 kb/s.

Dane techniczne tego modułu są następujące:

- Norma IEEE — C37.94 dla interfejsu światłowodowego, 1 × 128 kb/s (w przypadku modułów 2G i 2H) lub C37.94 dla interfejsu światłowodowego, 2 × 64 kb/s (w przypadku modułów 76 i 77).
- Typ kabla światłowodowego — światłowód o średnicy rdzenia 50 nm lub 62,5 µm.
- Tryb światłowodu — wielomodowy

- Długość kabla światłowodowego — do 2 km
- Złącze światłowodowe — typ ST
- Długość fali — 820 ±40 nm
- Połączenie — jak przy wszystkich połączeniach światłowodowych wymagane jest połączenie od Tx do Rx

Moduł komunikacyjny C37.94 można podłączyć bezpośrednio do dowolnego, zgodnego z wymaganiami multipleksera cyfrowego obsługującego standard IEEE C37.94. Koncepcję przedstawiono na rysunku.

Rys. 3-54: Połączenie Multilin UR do multipleksera poprzez IEEE C37.94

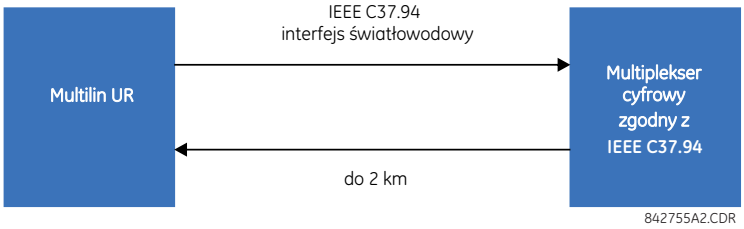


Moduł komunikacyjny C37.94 można także podłączyć do interfejsu elektrycznego (G.703, RS422 lub X.21) niezgodnego z wymaganiami multipleksera cyfrowego poprzez konwerter interfejsu światłowodowego na elektryczny, obsługujący standard IEEE C37.94. Tę koncepcję przedstawiono na poniższym rysunku.

Rys. 3-55: Połączenie Multilin UR do multipleksera poprzez konwerter IEEE C37.94

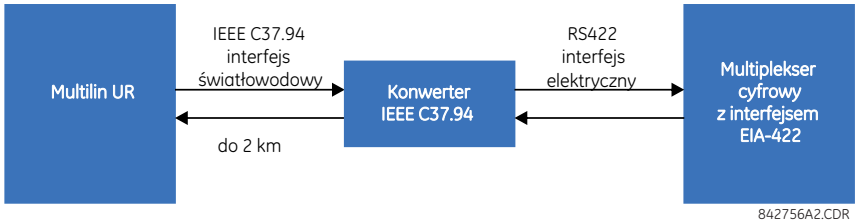


W 2008 r. wprowadzono do oferty udoskonalone moduły 76 i 77 do komunikacji w standardzie C37.94, aby umożliwić realizację funkcji lokalizacji miejsca zwarcia z wykorzystaniem pomiarów ze zdalnych końców linii (z oprogramowaniem sprzętowym w wersji 5.60 i nowszym). Wszystkie moduły 76 i 77 dostarczane od wprowadzenia tej zmiany obsługują tę funkcję i są w pełni kompatybilne wstecznie z oprogramowaniem sprzętowym w wersji starszej niż 5.60. W przypadku klientów używających oprogramowania sprzętowego w wersji 5.60 i nowszej moduł można zidentyfikować na podstawie wydrukowanego na nim oznaczenia „Rev D" i musi on być stosowany na wszystkich końcach sieci komunikacyjnej przekaźników w aplikacjach z dwoma i trzema końcami. Jeśli nie będzie on zainstalowany na wszystkich końcach, sporadycznie będą pojawiać się alarmy dotyczące błędów komunikacji. W przypadku klientów używających oprogramowanie w wersji poniżej 5.60 nie jest konieczne dostosowanie zainstalowanych modułów do wersji FW.

Moduł komunikacyjny C37.94 przekaźnika z serii UR ma sześć przełączników (DIP switch) do konfiguracji sygnału zegarowego. Na poniższym rysunku przedstawiono ich funkcje.

Rys. 3-56: Przełączanie trybów synchronizacji dla kart IEEE C37.94

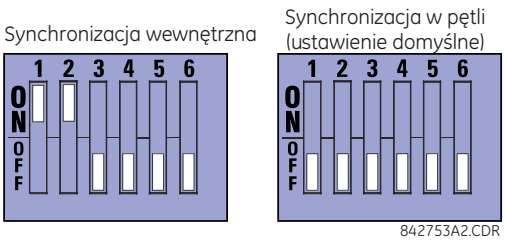

W trybie synchronizacji wewnętrznej systemowy sygnał zegarowy jest generowany wewnętrznie. W związku z tym należy ustawić przełączniki na tryb synchronizacji wewnętrznej dla przekaźnika 1 oraz tryb synchronizacji w pętli dla przekaźnika 2. W przypadku połączenia bezpośredniego musi być skonfigurowane tylko jedno źródło sygnału zegarowego.

Przy połączeniu z systemami wyższego poziomu należy ustawić urządzenie w tryb synchronizacji w pętli (inaczej synchronizacji z systemu). W trybie synchronizacji w pętli ustawienie zegara systemowego jest ustalane na podstawie odebranego sygnału.

Procedura zdejmowania pokrywy modułu komunikacji IEEE C37.94 jest następująca:

1. Przy odłączonym zasilaniu przekaźnika wyjąć moduł IEEE C37.94 (2G, 2H, 2I, 2J, 76 lub 77) w sposób opisany poniżej. Zapisać lokalizację modułu, aby mieć pewność, że taki sam lub zamienny moduł zostanie umieszczony w prawidłowym slocie.

2. Jednocześnie pociągnąć zaciski do wysuwania/wkładania, umieszczone na górze i na dole każdego modułu, aby zwolnić moduł do wysunięcia

3. Wykręcić śrubę w pokrywie modułu.

4. Zdjąć górną pokrywę, przesuwając ją do tyłu, a następnie unieść ją.

5. Ustawić przełączniki wyboru sygnału zegarowego (kanał 1. i 2.) w pozycjach żądanych trybów synchronizacji (patrz wcześniejszy opis).

6. Założyć górną pokrywę i wkręcić śrubę pokrywy.

7. Ponownie włożyć moduł IEEE C37.94. Zwrócić uwagę, aby moduł właściwego typu został włożony w odpowiednie gniazdo. W trakcie płynnego wkładania modułu w gniazdo zaciski do wysuwania/wkładania, umieszczone na górze i na dole każdego modułu, muszą być w pozycji zwolnienia. Po odsunięciu zacisków od podniesionej krawędzi ramy należy je jednocześnie zatrzasnąć. Po zatrzaśnięciu zacisków moduł jest gotowy do pracy.

Rys. 3-57: Instrukcja zmiany trybu zegara - moduł IEEE C37.94

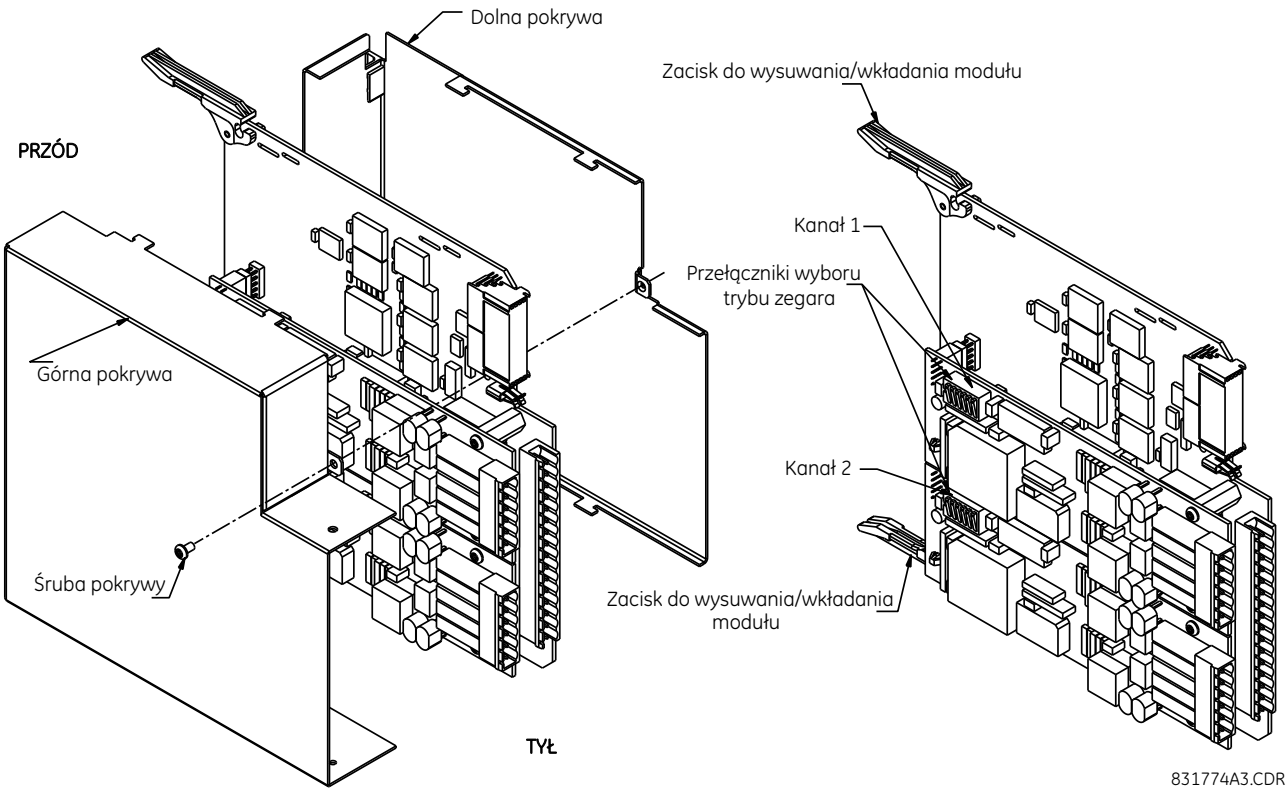


Moduły dostarczane od stycznia 2012 r. posiadają diody LED wskazujące wybrany tryb synchronizacji, jak to pokazano na poniższym rysunku.

Rys. 3-58: Diody LED modułów IEEE C37.94

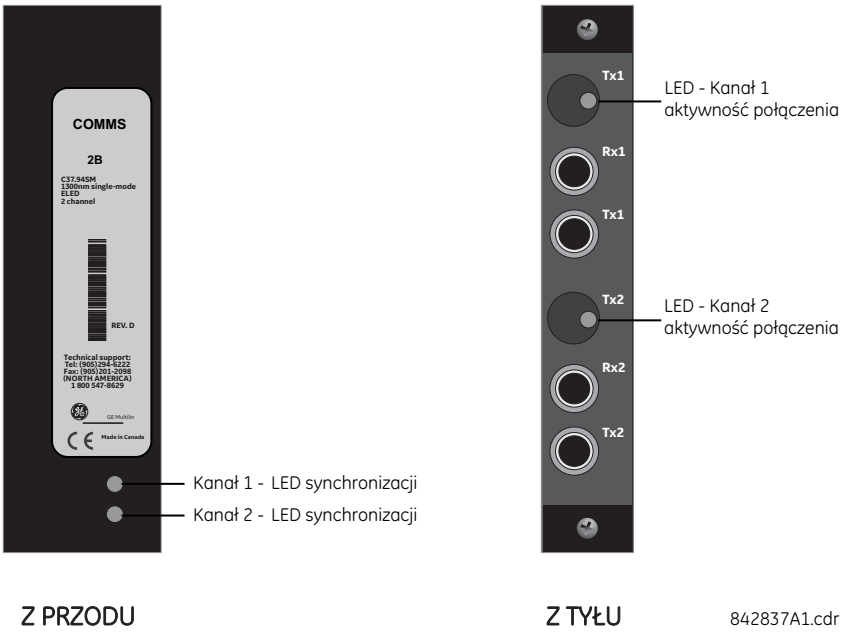


LED synchronizacji może mieć następujące stany:

- Migający zielony — tryb synchronizacji w pętli - odbierane są prawidłowe pakiety danych
- Migający żółty — tryb synchronizacji wewnętrznej - odbierane są prawidłowe pakiety danych
- Ciągły czerwony — (przełączenie w) tryb synchronizacji wewnętrznej - brak prawidłowych pakietów danych

Dioda LED aktywności połączenia może mieć następujące stany:

- Migający zielony — układ FPGA odbiera prawidłowe pakiety danych
- Ciągły żółty — układ FPGA odbiera „żółty bit"; pozostaje żółty przy każdym „żółtym bicie".
- Ciągły czerwony — układ FPGA nie odbiera prawidłowych pakietów danych lub odebrane pakiety są nieprawidłowe.

## 3.4.9 Interfejs C37.94SM

Moduły komunikacyjne C37.94SM przekaźników Multilin UR (2A i 2B) są przeznaczone do połączenia ze zmodyfikowanymi multiplekserami cyfrowymi zgodnymi ze standardem IEEE C37.94 lub z konwerterami interfejsów zgodnymi ze standardem IEEE C37.94 po przekształceniu sygnału ze światłowodu wielomodowego 820 nm na sygnał światłowodu jednomodowego 1300 nm ELED. W standardzie IEEE C37.94 zdefiniowano połączenie światłowodowe punkt-punkt do synchronicznej wymiany danych między multiplekserem a telezabezpieczeniem. Szybkość transmisji danych wynosi zwykle 64 kb/s, ale standard ten przewiduje szybkości do 64n kb/s, gdzie n = 1, 2,..., 12. Moduł komunikacyjny C37.94SM przekaźnika Multilin UR działa tylko z szybkością 64 kb/s (n zawsze równe 1). Pod względem konstrukcji ramek i szybkości transmisji, ramka jest zgodna ze wzorcem G.704 zalecanym przez Międzynarodowy Związek Telekomunikacyjny (ITU-T). Ramka ma 256 bitów i jest powtarzana z częstotliwością 8000 Hz, czyli z szybkością 2048 kb/s.

Dane techniczne tego modułu są następujące:

- Emulowany standard IEEE — emulacja standardu C37.94 w przypadku interfejsu światłowodowego 1 × 64 kb/s (moduły ustawione na n = 1 lub 64 kb/s)
- Typ kabla światłowodowego — światłowód o średnicy rdzenia 9/125 µm
- Tryb światłowodu — jednomodowy, nadajnik HP HFBR1315T i odbiornik HP HFBR-2316T typu ELED
- Długość kabla światłowodowego — do 11,4 km

3

- Złącze światłowodowe — typ ST
- Długość fali — 1300 ±40 nm
- Połączenie — jak przy wszystkich połączeniach światłowodowych wymagane jest połączenie od Tx do Rx

Moduł komunikacyjny C37.94SM przekaźnika z serii UR można podłączyć bezpośrednio do dowolnego zgodnego z wymaganiami multipleksera cyfrowego obsługującego standard C37.94SM.

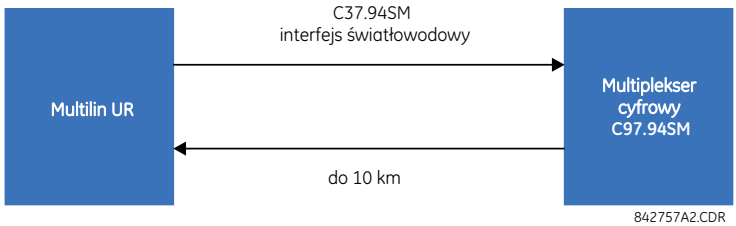


Może on także zostać bezpośrednio połączony z innym modułem C37.94SM przekaźnika Multilin UR, jak pokazano poniżej.

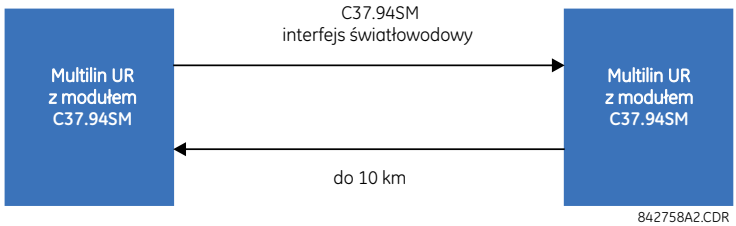


W 2008 r. wprowadzono do oferty udoskonalone moduły 2A i 2B do komunikacji w standardzie C37.94SM, aby umożliwić realizację funkcji lokalizacji miejsca zwarcia z wykorzystaniem pomiarów ze zdalnych końców linii (z oprogramowaniem sprzętowym w wersji 5.60 i nowszym). Wszystkie moduły 2A i 2B dostarczone od wprowadzenia tej zmiany obsługują tę funkcję i są w pełni kompatybilne wstecznie z oprogramowaniem sprzętowym w wersji poniżej 5.60. W przypadku klientów używających oprogramowania sprzętowego w wersji 5.60 i nowszej moduł można zidentyfikować na podstawie wydrukowanego na nim oznaczenia „Rev D" i musi on być stosowany na wszystkich końcach sieci komunikacyjnej przekaźników w aplikacjach z dwoma i trzema końcami. Jeśli nie będzie on zainstalowany na wszystkich końcach, sporadycznie będą pojawiać się alarmy dotyczące błędów w komunikacji. W przypadku klientów używających oprogramowanie w wersji poniżej 5.60 nie jest konieczne dostosowanie zainstalowanych modułów do wersji FW.

Moduł komunikacyjny C37.94SM przekaźnika z serii UR ma sześć przełączników (DIP switch) do konfiguracji sygnału zegarowego. Na poniższym rysunku przedstawiono ich funkcje.

Rys. 3-59: Przełączanie trybów synchronizacji dla kart C37.94SM

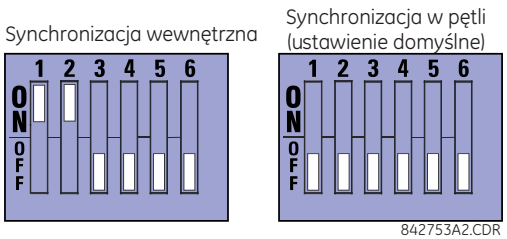


W trybie synchronizacji wewnętrznej systemowy sygnał zegarowy jest generowany wewnętrznie. W związku z tym należy ustawić przełączniki na tryb synchronizacji wewnętrznej dla przekaźnika 1 oraz tryb synchronizacji w pętli dla przekaźnika 2. W przypadku połączenia bezpośredniego musi być skonfigurowane tylko jedno źródło sygnału zegarowego.

Przy połączeniu z systemami wyższego poziomu należy ustawić urządzenie w tryb synchronizacji w pętli (inaczej synchronizacji z systemu). W trybie synchronizacji w pętli ustawienie zegara systemowego jest ustalane na podstawie odebranego sygnału.

Procedura zdejmowania pokrywy modułu komunikacji C37.94SM jest następująca:

1. Przy odłączonym zasilaniu przekaźnika wyjąć moduł C37.94SM (2A lub 2B) w sposób opisany poniżej. Zapisać lokalizację modułu, aby mieć pewność, że taki sam lub zamienny moduł zostanie umieszczony w prawidłowym slocie.

2. Jednocześnie pociągnąć zaciski do wysuwania/wkładania, umieszczone na górze i na dole każdego modułu, aby zwolnić moduł do wysunięcia

3. Wykręcić śrubę w pokrywie modułu.

4. Zdjąć górną pokrywę, przesuwając ją do tyłu, a następnie unieść ją.

5. Ustawić przełączniki wyboru sygnału zegarowego (kanał 1. i 2.) w pozycjach żądanych trybów synchronizacji (patrz wcześniejszy opis).

6. Założyć górną pokrywę i wkręcić śrubę pokrywy.

7. Ponownie włożyć moduł C37.94SM. Zwrócić uwagę, aby moduł właściwego typu został włożony w odpowiednie gniazdo. W trakcie płynnego wkładania modułu w gniazdo zaciski do wysuwania/wkładania, umieszczone na górze i na dole każdego modułu, muszą być w pozycji zwolnienia. Po odsunięciu zacisków od podniesionej krawędzi ramy należy je jednocześnie zatrzasnąć. Po zatrzaśnięciu zacisków moduł jest gotowy do pracy.

Rys. 3-60: Instrukcja zmiany trybu zegara - moduł C37.94SM

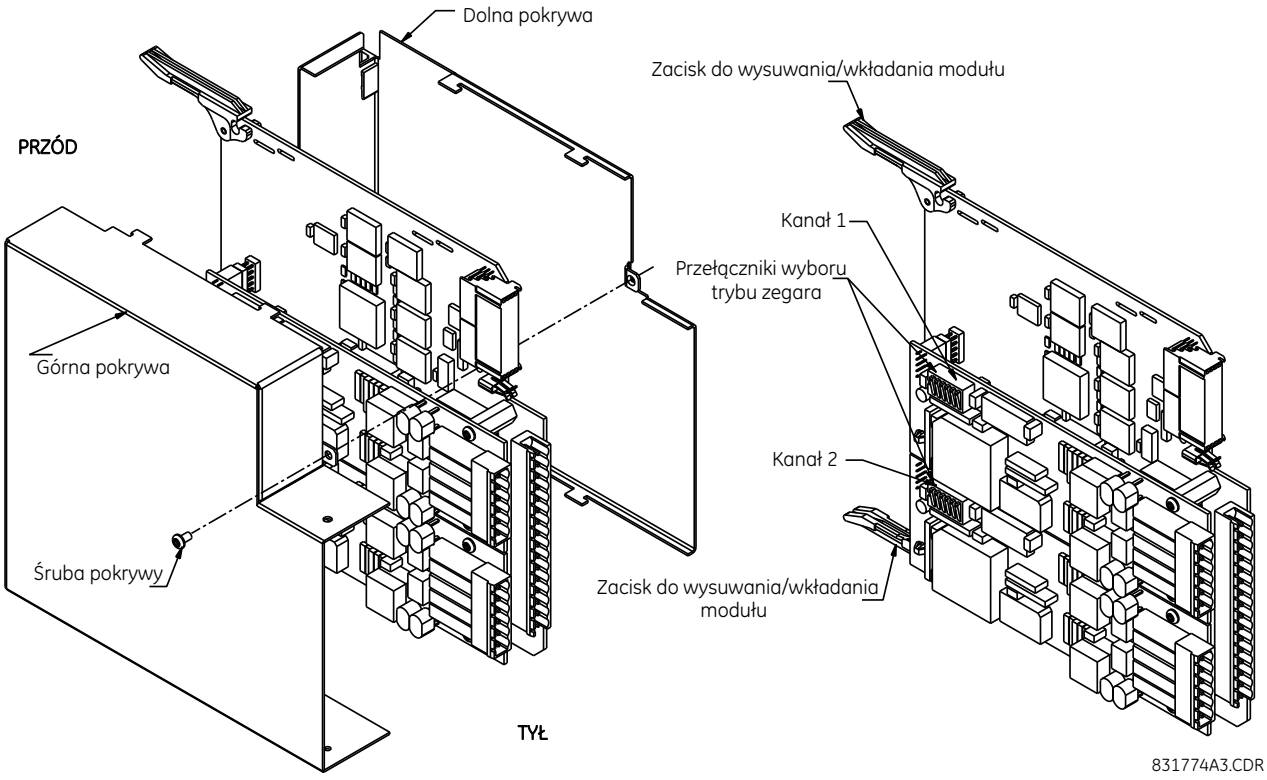


Moduły dostarczane od stycznia 2012 r. posiadają diody LED wskazujące wybrany tryb synchronizacji, jak to pokazano na poniższym rysunku.

Rys. 3-61: Diody LED modułów IEEE C37.94

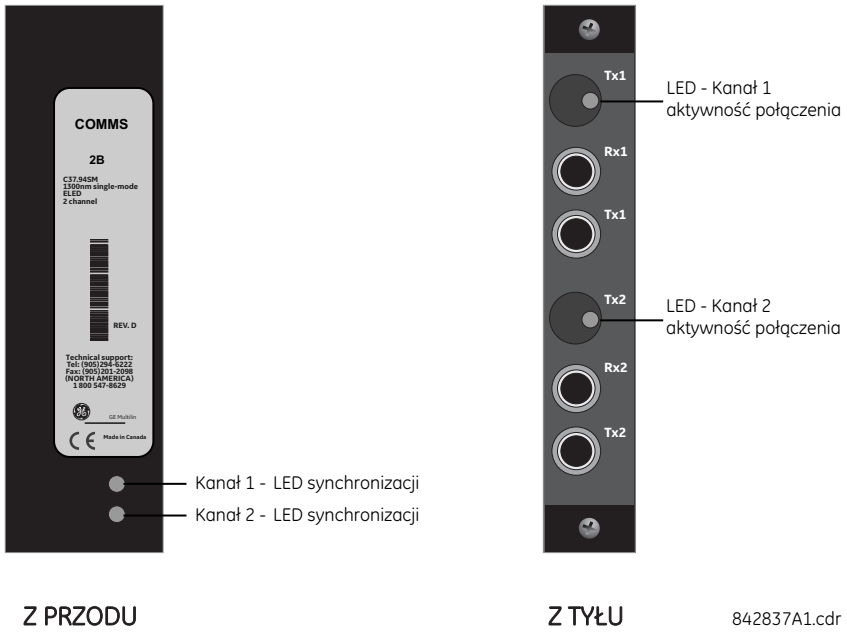


LED synchronizacji może mieć następujące stany:

- Migający zielony — tryb synchronizacji w pętli - odbierane są prawidłowe pakiety danych
- Migający żółty — tryb synchronizacji wewnętrznej - odbierane są prawidłowe pakiety danych
- Ciągły czerwony — (przełączenie w) tryb synchronizacji wewnętrznej - brak prawidłowych pakietów danych

Dioda LED aktywności połączenia może mieć następujące stany:

- Migający zielony — układ FPGA odbiera prawidłowe pakiety danych
- Ciągły żółty — układ FPGA odbiera „żółty bit"; pozostaje żółty przy każdym „żółtym bicie".
- Ciągły czerwony — układ FPGA nie odbiera prawidłowych pakietów danych lub odebrane pakiety są nieprawidłowe.

## 3.5 Załączenie/Blokowanie działania urządzenia

Przekaźnik opuszcza fabrykę w domyślnym stanie „Zablokowany". Po załączeniu zasilania dioda LED USTERKA świeci się, a dioda LED SPRAWNY nie świeci się. Przekaźnik w stanie „Zablokowany" blokuje algorytmy urządzenia oraz sygnały na wszelkich wyjściach fizycznych. Stan ten jest utrzymywany do czasu, gdy przekaźnik zostanie ustawiony jako „Załączony.

| | |
|---|---|
| ZAŁ/BLK PRZEKAŹNIKA: Zablokowany | Po załączeniu zasilania dioda LED USTERKA (Trouble) świeci się, dioda LED SPRAWNY (In Service) jest wyłączona oraz jest wyświetlany ten komunikat. Informuje on, że przekaźnik jest w stanie „Zablokowany" - nie działają wyjścia fizyczne i algorytmy urządzenia. Komunikat ten jest stale wyświetlany, dopóki przekaźnik nie zostanie ustawiony w stan „Załączony". |

Przekaźnik można uaktywnić z poziomu panelu przedniego lub w oprogramowaniu EnerVista. Aby uaktywnić przekaźnik z poziomu panelu przedniego należy:

1. Nacisnąć przycisk **MENU**, wybrać **NASTAWY** a następnie **OGÓLNE**.
2. Nacisnąć przycisk **ENTER**, co spowoduje przejście do następnego menu.
3. Naciskać **STRZAŁKĘ W DÓŁ**, aż pojawi się menu **INSTALACJA** i nacisnąć **ENTER**.

4. W polu ZAŁ/BLK PRZEKAŹNIKA nacisnąć przycisk **ENTER**. Do wyboru będą dwie opcje: Zablokowany oraz Załączony. Należy wybrać Załączony i potwierdzić przyciskiem **ENTER**.

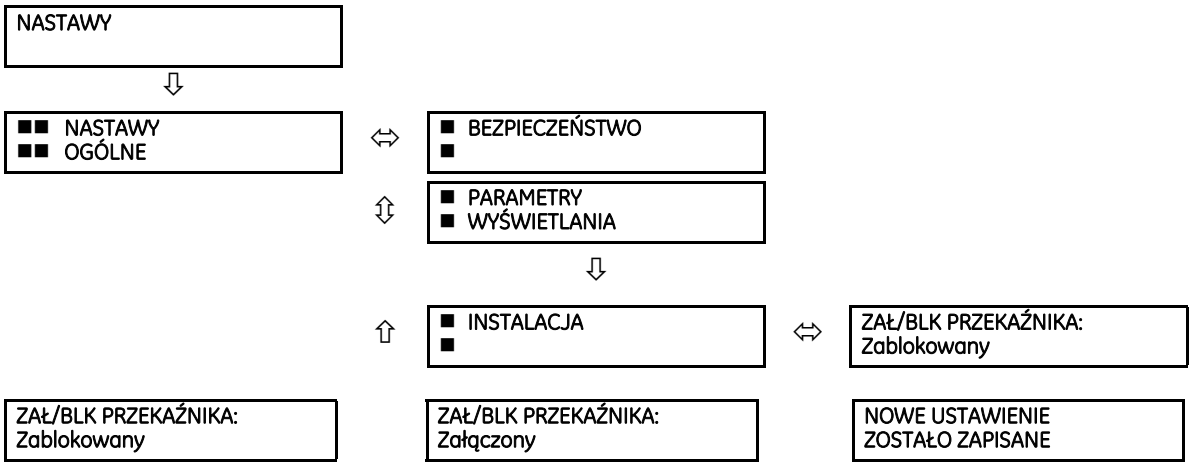


5. Kiedy pojawi się komunikat "NOWE USTAWIENIE ZOSTAŁO ZAPISANE" przekaźnik jest Załączony i gotowy do pracy. Dioda LED SPRAWNY powinna być aktywna.

Aby uaktywnić przekaźnik za pomocą oprogramowania EnerVista UR Setup:

1. Przejdź do **Ustawienia > Nastawy ogólne > Instalacja** i zmień nastawę **Załączenie/Blokowanie przekaźnika** na „Załączony".
2. Zapisz zmiany.

## 3.6 Instalacja oprogramowania EnerVista UR Setup

### 3.6.1 Komunikacja z oprogramowaniem

Oprogramowanie EnerVista UR Setup komunikuje się z urządzeniem przez port RS232/USB na panelu przednim lub przez porty RS485/Ethernet znajdujące się z tyłu urządzenia.

Do komunikacji przez port RS232 na panelu przednim używa się standardowego kabla szeregowego. Złącze męskie DB-9 podłącza się do przekaźnika, a złącze żeńskie DB9 lub DB25 — do portu komputera COM2 zgodnie z opisem w punkcie „Porty komunikacyjne (RS485 i Ethernet)" wcześniej w tym rozdziale. Połączenie przez USB odbywa się za pomocą złącza USB-B.

Rys. 3-62: Dostępne sposoby komunikacji z Multilin UR

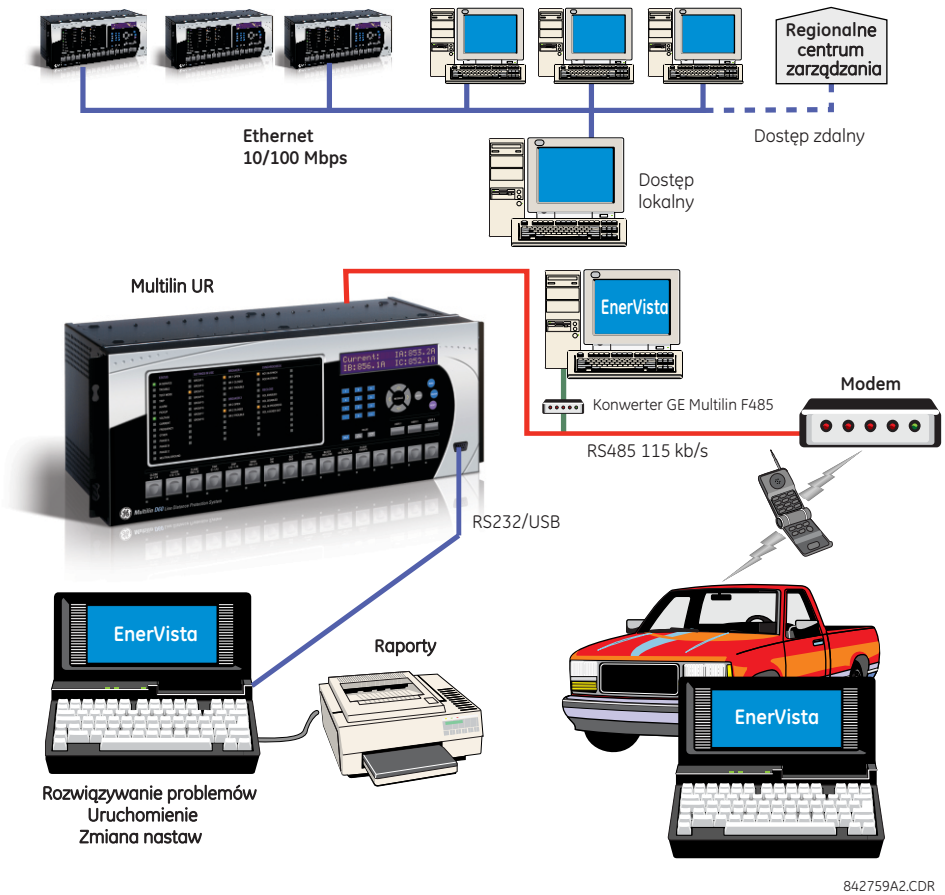


Do komunikacji między portem RS485 z tyłu przekaźnika B30 z portem RS232 komputera wymagany jest konwerter RS232-RS485 GE. Urządzenie to (numer katalogowy F485) podłącza się do komputera przez standardowy kabel szeregowy. Konwerter F485 podłącza się do portu komunikacyjnego z tyłu przekaźnika L90 ekranowaną skrętką dwużyłową (0,5mm2). Zaciski konwertera (+, -, GND) łączy się z zaciskami modułu komunikacyjnego przekaźnika B30 (+, -, COM). Szczegółowe informacje podano w punkcie „Porty komunikacyjne (RS485 i Ethernet)" w tym rozdziale. Linia jest zakończona układem RC (120 Ω, 1 nF), jak opisano wcześniej w tym rozdziale.

## 3.6.2 Wymagania sprzętowe i systemowe

Do komunikacji z przekaźnikiem można używać panelu przedniego przekaźnika lub oprogramowania EnerVista UR Setup. Interfejs oprogramowania jest preferowaną metodą edycji ustawień i wyświetlania stanów i pomiarów, ponieważ na monitorze komputera może być wyświetlanych więcej informacji jednocześnie.

Minimalne wymagania systemowe oprogramowania EnerVista są następujące:

• Procesor Intel Pentium (dual core) lub (zalecany) Core Duo

• Jeden z poniższych systemów operacyjnych w wymaganym języku (jeśli system jest po angielsku dostępne języki w Enervista to angielski i francuski, jeśli system Windows jest po polsku dostępne języki w Enervista to angielski i polski)

- Windows 7 z Service Pack 1 (32-bit lub 64-bit)
- Windows 10
- Windows Server 2008 Release 2 z Service Pack 1 (64-bit)
- Windows Server 2012 Release 2 (64-bit)
- Windows Server 2016

- 2 GB pamięci RAM
- 1 GB wolnego miejsca na dysku twardym
- Monitor o rozdzielczości 1280 × 800

## 3.6.3 Instalacja oprogramowania

Po upewnieniu się, że spełnione są wymagania oprogramowania EnerVista UR Setup, należy zainstalować je z płyty DVD lub pobrać oprogramowanie EnerVista Launchpad ze strony: http://www.gegridsolutions.com/multilin/enervista/launchpad i zainstalować je. Oprogramowanie służy jako katalog dokumentacji i oprogramowania konfiguracyjnego do przekaźników Multilin. Można również bezpośrednio zainstalować oprogramowanie Enervista UR Setup po pobraniu ze strony: http://www.gegridsolutions.com/app/viewfiles.aspx?prod=urfamily&type=7

NOTE

Typ panelu przedniego może zostać zmieniony za pomocą Enervista UR Setup w menu **Eksploatacja > Zmiana panelu przedniego**.

Gdy instalacja Enervisty ma odbyć się na komputerze z Windows Server 2012 Release 2 to należy przed instalacją wgrać do Windows poprawkę KB2919355. Instrukcję instalacji można znaleźć w poniższym linku (działa dla IE). https://www.microsoft.com/en-US/download/details.aspx?id=42334

Aby zainstalować oprogramowanie EnerVista UR Setup z płyty DVD używając Enervista Launchpad należy:

1. Włożyć płytę DVD do napędu DVD komputera.
2. Kliknąć przycisk **Install Now** i postępować zgodnie z instrukcjami.
3. Po zakończeniu instalacji uruchomić aplikację EnerVista Launchpad.
4. W oknie **Launch Pad** kliknąć kafelek **IED Setup**.

Rys. 3-63: Dodawanie urządzenia Multilin UR w oprogramowaniu Launchpad

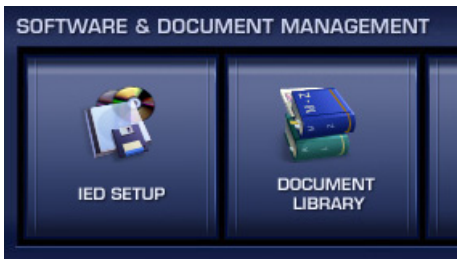


5. W oknie EnerVista Launch Pad kliknąć przycisk **Add Product** i wybrać właściwy produkt w poniższy sposób. Wybrać opcję **Web** (Internet), aby uzyskać najnowszą wersję oprogramowania, albo opcję CD w razie braku połączenia z Internetem. Następnie kliknąć przycisk **Add Now**, aby wyświetlić propozycje dla danego produktu. Narzędzie EnerVista Launchpad pobiera oprogramowanie z serwera lub płyty DVD i automatycznie uruchamia program instalacyjny.

Rys. 3-64: Identyfikacja urządzenia

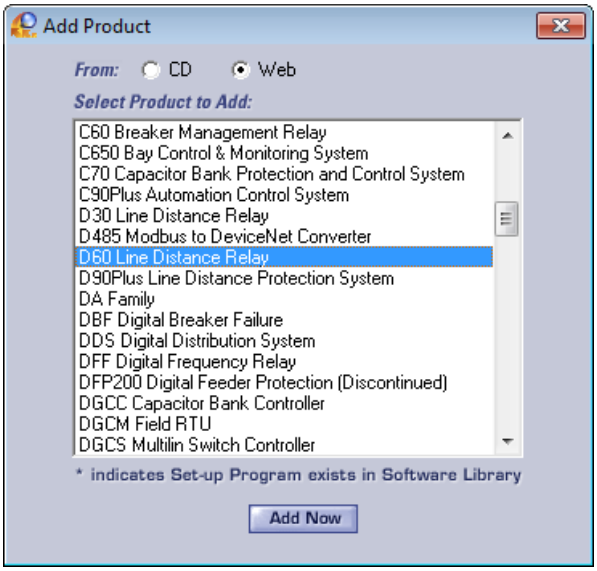


6. Wybrać pełną ścieżkę, włącznie z nową nazwą katalogu, w którym ma zostać zainstalowane oprogramowanie EnerVista UR Setup. Kliknąć przycisk **Next**, aby rozpocząć instalację. Pliki zostaną zainstalowane we wskazanym katalogu, a program instalacyjny automatycznie utworzy ikony i doda pozycję w menu Start systemu Windows. Kliknąć przycisk **Finish**, aby zakończyć instalację. Urządzenie UR zostało dodane do listy zainstalowanych urządzeń w oknie EnerVista Launchpad, jak pokazano poniżej.

Rys. 3-65: Multilin UR w oknie IED Setup

7. Zmiana języka urządzenia odbywa się w menu **Ustawienia > Ogólne > Parametry wyświetlania**. Ciągi znaków wprowadzone do konfiguracji przez użytkownika (np. nazwy wyjść/wejść fizycznych) nie są tłumaczone. Język oprogramowania Enervista można zmienić w menu **View > Language.**

### 3.6.3.1 Instalacja oprogramowania EGD

W razie potrzeby zainstaluj oprogramowanie Ethernet Global Data (EGD). Wymagany jest Microsoft.NET Framework 4.5 lub nowszy.

1. Otwórz folder, w którym zainstalowano EnerVista, na przykład **C:\Program Files (x86)\GE Power Management\URPC**
2. Przejdź do folderu **EGD Client Installer**, kliknij dwukrotnie plik.exe, (np. **EgdClient6101.exe**), i zakończ pracę kreatora.

   Oprogramowanie zostanie zainstalowane. Jeśli program Microsoft.NET Framework 4.5 lub nowszy nie jest zainstalowany, instaluje się automatycznie w wersji 4.5.

   Gdy urządzenie/klient EGD jest podłączony do UR, element Ethernet Global Data jest wyświetlany w oprogramowaniu EnerVista UR Setup.

# 3.7 Dodawanie urządzenia do systemu EnerVista UR Setup

Zdalne połączenie z B30 może zostać ustanowione przez tylny port RS485 lub Ethernet z komputerem z uruchomionym oprogramowaniem EnerVista UR Setup. Dostęp do B30 można także uzyskać lokalnie przy użyciu komputera przez port RS232/USB na panelu przednim lub tylny port Ethernet np. przy użyciu funkcji Szybkie połączenie. Poniżej opisano następujące procedury:

• Konfigurowanie B30 dla dostępu przez port szeregowy: port RS485/RS232/USB - „Konfiguracja połączenia szeregowego".

• Konfigurowanie B30 dla dostępu przez tylny port Ethernet opisano w punkcie „Konfiguracja połączenia Ethernet".

• Konfigurowanie B30 dla dostępu przy użyciu modemu opisano w punkcie „Konfiguracja połączenia modemowego".

• Konfigurowanie B30 dla dostępu lokalnego przy użyciu komputera poprzez przedni port RS232/USB albo tylny port Ethernet opisano w punkcie „Komunikacja B30 z Enervista UR Setup".

• Automatyczne wykrywanie urządzeń UR opisano w punkcie „Automatyczne wykrywanie urządzeń w sieci".

Urządzenia w oknie online ułożone są w takiej kolejności, w jakiej zostały dodane.

Urządzenia w oknie offline ułożone są alfabetycznie. Można użyć pola **Nazwa** urządzenia w oknie Edycji właściwości urządzenia aby ułożyć je w żądanej kolejności.

W celu dodania urządzenia do okna online można również użyć przycisku Szybkie połączenie. Tak dodane urządzenie nie może być przemieszczane pomiędzy utworzonymi systemami a nazwa "Szybkie połączenie" powinna zostać zmieniona w oknie Konfiguracja urządzenia. Rekomendowane jest jednak używanie menu "Konfiguracja urządzenia".

Istnieje możliwość importu nastaw przekaźnika i zostało to omówione w dalszych częściach niniejszej instrukcji.

## 3.7.1 Konfiguracja adresu IP w urządzeniu

Poniżej znajdują się wskazówki dotyczące implementacji adresacji IP dla urządzeń B30 i komputerów PC.

Urządzenia Multilin UR obsługują korzystanie z podsieci zgodnie z dokumentacją RFC 950, która dzieli sieci oparte na klasach na podsieci (non-CIDR). Klasy i zakresy adresów IP są zdefiniowane w następujący sposób.

Tab. 3-7: Klasy adresów IP

| Klasa | Zakres adresów | Domyślna maska | Ilość urządzeń |
|---|---|---|---|
| A | 1.0.0.0 do 127.255.255.255 | 255.0.0.0 | >65,535 |
| B | 128.0.0.0 do 191.255.255.255 | 255.255.0.0 | 255 do 65,534 |
| C | 192.0.0.0 do 223.255.255.255 | 255.255.255.0 | 0 do 254 |
| D | 224.0.0.0 do 239.255.255.255 | (Zarezerwowane - multicast) | |
| E | 240.0.0.0 do 255.255.255.255 | (Zarezerwowane) | |

Adresy sieciowe i maski podsieci mieszczą się w zakresie. Liczba hostów określa klasę i adresy w następujący sposób:

- Klasa A 255.0.0.0 — Pierwszy oktet (255) określa sieć, od drugiego do czwartego oktetu (0) określa podsieć i hosta. Użyj tej klasy, gdy masz więcej niż 65 535 hostów (urządzeń).
- Klasa B 255.255.0.0 — Pierwsze dwa oktety (255) określają sieć, trzeci oktet (0) określa podsieć, a czwarty oktet (0) określa hosta. Użyj tej klasy, gdy masz od 255 do 65 534 hostów (urządzeń).
- Klasa C 255.255.255.0 — Pierwsze trzy oktety (255) określają sieć, a ostatni oktet (0) określa podsieć i host. Użyj tej klasy, gdy masz do 254 hostów (urządzeń).

Przykładem implementacji jest jeden komputer i jedno urządzenie UR. Ponieważ istnieje jedno urządzenie UR, wymagane jest adresowanie klasy C. Używamy więc UR 192.167.2.x z maską podsieci 255.255.255.0 oraz komputer 192.167.2.x z maską podsieci 255.255.255.0.

W przypadku starszych protokołów routingu innych niż CIDR, takich jak np. RIP w wersji 1, przestrzegaj następujących ograniczeń:

- Identyczne maski podsieci — Użyj jednej maski dla wszystkich podsieci w sieci

- Sąsiadujące podsieci — podsieci muszą być ciągłe i nie mogą być dzielone między sieci. Podsieci nie mogą przekazywać ruchu przez inne sieci.

Aby możliwa była poprawna komunikacja między urządzeniem a komputerem do UR oraz komputera muszą zostać wprowadzone prawidłowe adresy IP i maski.

W przypadku komunikacji szeregowej, na przykład przy użyciu dowolnego przedniego portu (RS232/USB) i funkcji Quick Connect, adresy nie są wymagane, ale zazwyczaj są one wprowadzane w celu szybkiego dostępu do urządzeń.

Aby zmienić adres IP:

1. Z poziomu panelu przedniego UR wybierz przycisk **MENU** a następnie **NASTAWY**.

2. Przejdź do menu **OGÓLNE** ⇨ **KOMUNIKACJA** ⇨ **SIEĆ ETHERNET** ⇨ **PORT 1/2/3** ⇨ **ADRES IP**.

3. Wprowadź adres IP dla danego portu - na przykład 001.001.001.003 i naciśnij przycisk **ENTER**, aby zapisać wartość.

4. W tym samym menu wybierz ustawienie **MASKA PODSIECI**. Wprowadź adres IP podsieci, na przykład 255.000.000.000 dla maski 255.0.0.0. Naciśnij klawisz **ENTER**, aby zapisać wartość.

5. W przypadku łączenia się przez sieć Ethernet skonfiguruj również adres bramy w menu **NASTAWY** ⇨ **OGÓLNE** ⇨ **KOMUNIKACJA** ⇨**TABLICA ROUTINGU** ⇨ **ŚCIEŻKA DOMYŚLNA** ⇨ **ADRES BRAMY**. Naciśnij przycisk **ENTER**, aby zapisać.

Jeśli używasz "niebieskiego" lub "szarego" kabla Ethernet, pomiń resztę tej sekcji. W przypadku korzystania z pomarańczowego skrosowanego kabla Ethernet komputer należy skonfigurować w następujący sposób.

1. Użyj pomarańczowego kabla krosowanego Ethernet, aby podłączyć komputer do tylnego portu Ethernet. W razie potrzeby poniższy rysunek przedstawia połączenia dla wtyczek RJ45.

Rys. 3-66: Podłączenie przewodów do końcówek RJ45

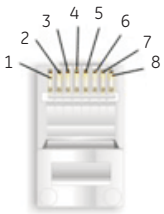


| KOŃCÓWKA 1 | | |
|---|---|---|
| Pin | Kolor przewodu | Diagram |
| 1 | Biało-pomarańcz. | |
| 2 | Pomarańczowy | |
| 3 | Biało-zielony | |
| 4 | Niebieski | |
| 5 | Biało-niebieski | |
| 6 | Zielony | |
| 7 | Biało-brązowy | |
| 8 | Brązowy | |

| KOŃCÓWKA 2 | | |
|---|---|---|
| Pin | Kolor przewodu | Diagram |
| 1 | Biało-zielony | |
| 2 | Zielony | |
| 3 | Biało-pomarańcz. | |
| 4 | Niebieski | |
| 5 | Biało-niebieski | |
| 6 | Pomarańczowy | |
| 7 | Biało-brązowy | |
| 8 | Brązowy | |

842799A1.CDR

Następnie przypisz komputerowi adres IP zgodny z adresem IP przekaźnika (będący w tej samej podsieci).

1. Na pasku zadań systemu Windows kliknij prawym przyciskiem myszy ikonę **Połączenia sieciowe** i wybierz **Otwórz ustawienia sieci i Internetu**, aby otworzyć okno połączeń sieciowych.

2. Wybierz **Ethernet** oraz z menu po prawej **Zmień opcje karty**. Wybierz odpowiednie połączenie sieciowe i kliknij na nie prawym przyciskiem myszy. Wybierz **Właściwości**.

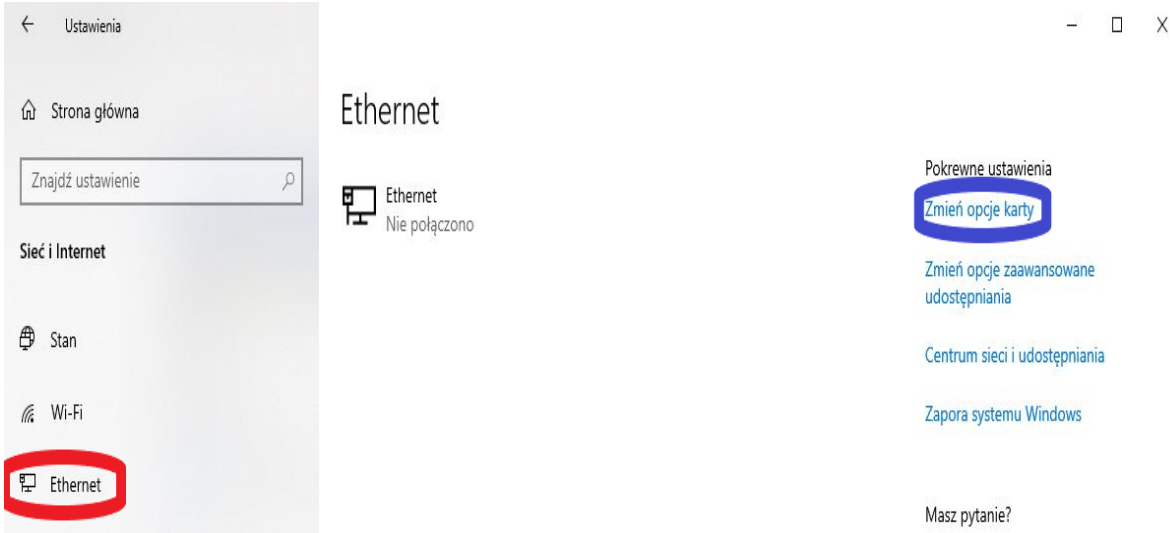
Ustawienia
Strona główna
Znajdź ustawienie
Sieć i Internet
Stan
Wi-Fi
Ethernet
Ethernet
Ethernet
Nie połączono
Pokrewne ustawienia
Zmień opcje karty
Zmień opcje zaawansowane udostępniania
Centrum sieci i udostępniania
Zapora systemu Windows
Masz pytanie?

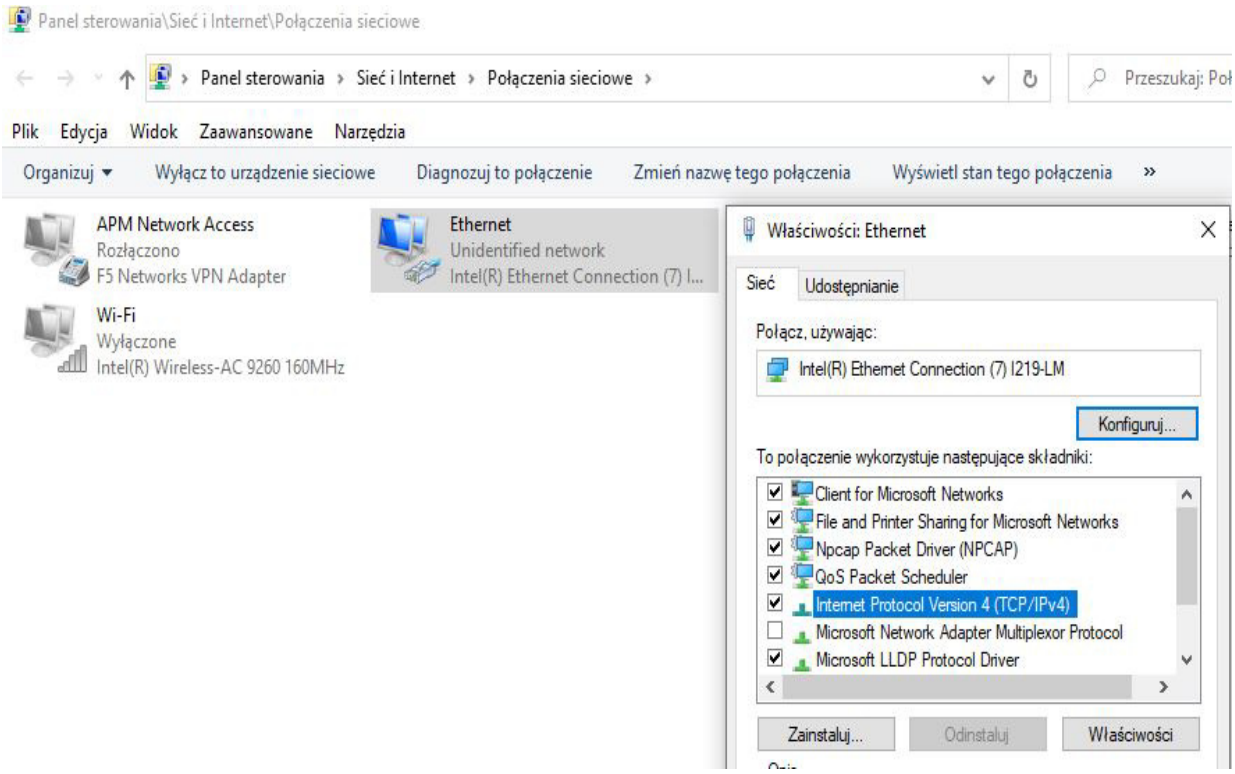
Panel sterowania\Sieć i Internet\Połączenia sieciowe
Panel sterowania › Sieć i Internet › Połączenia sieciowe ›
Plik Edycja Widok Zaawansowane Narzędzia
Organizuj Wyłącz to urządzenie sieciowe Diagnozuj to połączenie Zmień nazwę tego połączenia Wyświetl stan tego połączenia
APM Network Access
Rozłączono
F5 Networks VPN Adapter
Wi-Fi
Wyłączone
Intel(R) Wireless-AC 9260 160MHz
Ethernet
Unidentified network
Intel(R) Ethernet Connection (7) I...
Właściwości: Ethernet
Sieć
Udostępnianie
Połącz, używając:
Intel(R) Ethernet Connection (7) I219-LM
Konfiguruj...
To połączenie wykorzystuje następujące składniki:
Client for Microsoft Networks
File and Printer Sharing for Microsoft Networks
Npcap Packet Driver (NPCAP)
QoS Packet Scheduler
Internet Protocol Version 4 (TCP/IPv4)
Microsoft Network Adapter Multiplexor Protocol
Microsoft LLDP Protocol Driver
Zainstaluj...
Odinstaluj
Właściwości

3. Wybierz **Internet Protocol Version 4 (TCP/IP v4)** i kliknij **Właściwości**. Wybierz opcję Użyj następującego adresu IP.

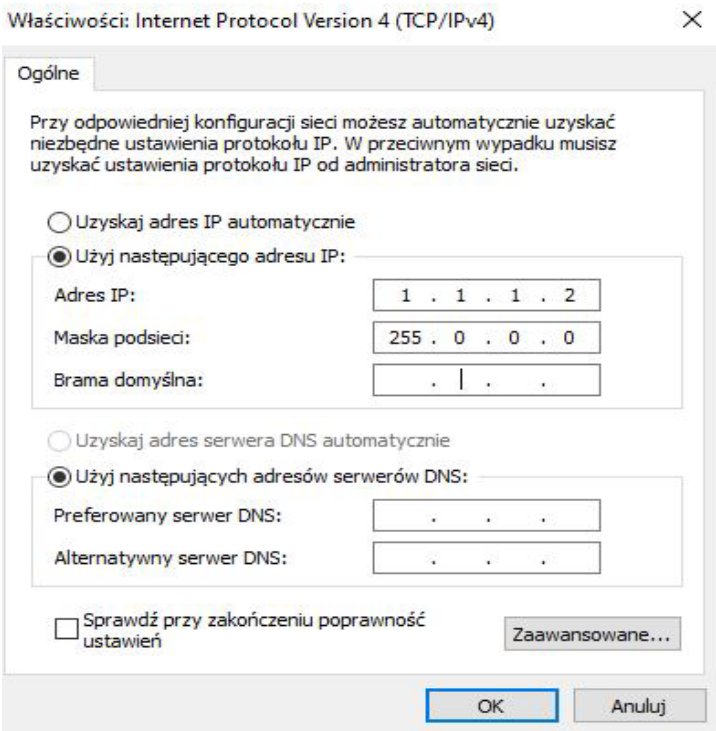


4. Wpisz **adres IP dla komputera** - pierwsze trzy oktety powinny być takie same jak dla Multilin UR, ostatni powinien się różnić (wpisz np. 1.1.1.2).
5. Wpisz **maskę podsieci dla komputera** - taką samą jak dla Multilin UR (wpisz np. 255.0.0.0).
6. Kliknij **OK**, aby zatwierdzić.

Przed kontynuacją sprawdź obecność przekaźnika i komputera w sieci.

1. Otwórz **linię poleceń** z poziomu Windows. W wyszukiwarce na pasku zadań wpisz "**cmd**" i wciśnij **ENTER**.
2. Wpisz poniższą komendę zastępując adres IP adresem urządzenia Multilin UR.

```
C:\WINNT>ping 1.1.1.3
```

3. Jeśli połączenie się powiedzie system Windows zwróci wynik podobny do poniższego.

```
Pinging 1.1.1.3 with 32 bytes of data:
Reply from 1.1.1.3: bytes=32 time<1ms TTL=64
Reply from 1.1.1.3: bytes=32 time<1ms TTL=64
Reply from 1.1.1.3: bytes=32 time<1ms TTL=64
Reply from 1.1.1.3: bytes=32 time<1ms TTL=64
Ping statistics for 1.1.1.3:
    Packets: Sent = 4, Received = 4, Lost = 0 (0% loss),
Approximate round trip time in milliseconds:
    Minimum = 0ms, Maximum = 0ms, Average = 0 ms
```

Należy pamiętać, że wartości `time` i `TTL` będą się różnić w zależności od konfiguracji sieci.

4. Jeśli po wpisaniu komendy `C:\WINNT>ping 1.1.1.3` wynik będzie taki, jak poniżej:

```
Pinging 1.1.1.3 with 32 bytes of data:
Request timed out.
Request timed out.
Request timed out.
Request timed out.
Ping statistics for 1.1.1.3:
    Packets: Sent = 4, Received = 0, Lost = 4 (100% loss),
```

```
    Approximate round trip time in milliseconds:
        Minimum = 0ms, Maximum = 0ms, Average = 0 ms
    Pinging 1.1.1.3 with 32 bytes of data:
```

sprawdź połączenie fizyczne pomiędzy urządzeniem a komputerem oraz wprowadzone do komputera i Multilina adresy IP.

5. Jeśli po wpisaniu komendy `C:\WINNT>ping 1.1.1.3` wynik będzie taki, jak poniżej:

```
    Pinging 1.1.1.3 with 32 bytes of data:
    Hardware error.
    Hardware error.
    Hardware error.
    Hardware error.
    Ping statistics for 1.1.1.3:
        Packets: Sent = 4, Received = 0, Lost = 4 (100% loss),
    Approximate round trip time in milliseconds:
        Minimum = 0ms, Maximum = 0ms, Average = 0 ms
    Pinging 1.1.1.3 with 32 bytes of data:
```

sprawdź połączenie fizyczne pomiędzy urządzeniem a komputerem oraz wprowadzone do komputera i Multilina adresy IP.

6. Jeśli po wpisaniu komendy `C:\WINNT>ping 1.1.1.3` wynik będzie taki, jak poniżej:

```
    Pinging 1.1.1.3 with 32 bytes of data:
    Destination host unreachable.
    Destination host unreachable.
    Destination host unreachable.
    Destination host unreachable.
    Ping statistics for 1.1.1.3:
        Packets: Sent = 4, Received = 0, Lost = 4 (100% loss),
    Approximate round trip time in milliseconds:
        Minimum = 0ms, Maximum = 0ms, Average = 0 ms
    Pinging 1.1.1.3 with 32 bytes of data:
```

zweryfikuj zaprogramowany w komputerze adres IP poprzez wpisanie polecenia "ipconfig".

```
    C:\WINNT>ipconfig
    Windows IP Configuration
    Ethernet adapter <F4FE223E-5EB6-4BFB-9E34-1BD7BE7F59FF>:
            Connection-specific DNS suffix. . :
            IP Address. . . . . . . . . . . . : 0.0.0.0
            Subnet Mask . . . . . . . . . . . : 0.0.0.0
            Default Gateway . . . . . . . . . :
    Ethernet adapter Local Area Connection:
            Connection-specific DNS suffix  . :
            IP Address. . . . . . . . . . . . : 1.1.1.2
            Subnet Mask . . . . . . . . . . . : 255.0.0.0
            Default Gateway . . . . . . . . . :
    C:\WINNT>
```

Przed użyciem opcji Szybkiego Połączenia poprzez port Ethernet zablokuj wszelkie ustawienia proxy w Internet Explorer.

1. Uruchom przeglądarkę Internet Explorer.
2. Wybierz **Tools > Internet Options** i kliknij zakładkę **Connections**.
3. Wybierz **LAN Settings**. Otworzy się okno konfiguracyjne.
4. Odznacz opcję "**Use a proxy server for your LAN**".

Jeżeli komputer jest używany do połączenia z internetem, po zakończeniu pracy z Multilin UR zmień ustawienia karty sieciowej i aktywuj ponownie ustawienia proxy.

1. Uruchom przeglądarkę Internet Explorer.
2. Uruchom oprogramowanie Enervista UR Setup.

3. Wybierz komendę **Szybkie połączenie** z okna online. Pojawi się poniższe okno.

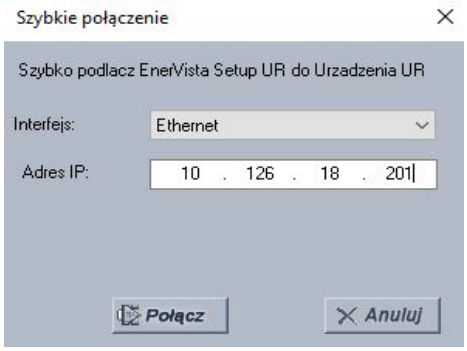




4. Wybierz **Ethernet**, wpisz adres IP B30 i kliknij przycisk **Połącz**. Oprogramowanie Enervista UR Setup utworzy system pod nazwą "Szybkie połączenie".
5. Rozwiń drzewo urządzenia "Szybkie połączenie" aby przeglądać / zmieniać ustawienia urządzenia.

Za każdym razem, gdy oprogramowanie EnerVista UR Setup jest inicjowane, kliknij przycisk Quick Connect, aby nawiązać bezpośrednią komunikację z B30. Zapewnia to zgodność konfiguracji oprogramowania EnerVista UR Setup z numerem modelu B30.

Po zakończeniu pracy z Multlin UR zmień adres IP komputera.

1. Na pasku zadań systemu Windows kliknij prawym przyciskiem myszy ikonę **Połączenia sieciowe** i wybierz **Otwórz ustawienia sieci i Internetu**, aby otworzyć okno połączeń sieciowych.

2. Wybierz **Ethernet** oraz z menu po prawej **Zmień opcje karty**. Wybierz odpowiednie połączenie sieciowe i kliknij na nie prawym przyciskiem myszy. Wybierz **Właściwości**.

3. Wybierz następnie **Internet Protocol Version 4 (TCP/IP v4)** i kliknij **Właściwości**.

4. Ustaw komputer aby "Uzyskiwał adres IP automatycznie" oraz aktywuj ponownie ustawienia proxy w przeglądarce.

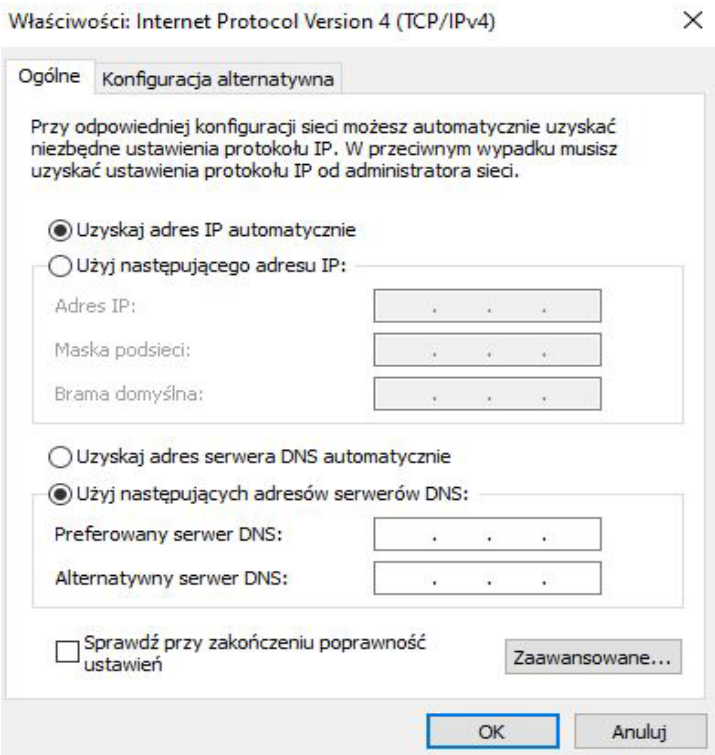

## 3.7.2 Konfiguracja połączenia szeregowego

W przypadku połączeń szeregowych dostępne są trzy opcje - RS232 lub USB z przodu albo RS485 z tyłu. Do ustanowienia połączenia z portem przednim wymagane są: komputer z portem RS232/USB i kabel szeregowy/USB. Do ustanowienia połączenia z portem RS485 z tyłu przekaźnika potrzebny jest konwerter RS485 - RS232/USB.

Jeżeli na komputerze jest zainstalowany Windows 10 oraz do połączenia używa się konwertera GE USB-to-Serial Cable (0100-0001) należy użyć sterownika Prolific driver w wersji 3.2.0.0, który można pobrać ze strony internetowej Profilic.

Aby zestawić połączenie szeregowe do PC należy:

1. Podłączyć komputer do konwertera, a konwerter do portu RS485 z tyłu urządzenia UR, albo podłączyć komputer bezpośrednio do portu RS232 z przodu przekaźnika.

2. Uruchomić oprogramowanie Enervista UR Setup.

3. Kliknąć przycisk **Konfiguracja urządzenia**, aby otworzyć okno konfiguracji systemów plików, i kliknąć przycisk **Dodaj system** (witrynę), aby zdefiniować nowy obiekt.

4. W polu **Nazwa** wpisać nazwę systemu. Opcjonalnie można dodać krótki **opis** obiektu oraz określić kolejność wyświetlania urządzeń zdefiniowanych dla tego systemu. W tym przykładzie nazwa systemu to „Wałbrzych".

5. Kliknąć przycisk **Dodaj urządzenie**, aby zdefiniować nowe urządzenie w systemie.

7. Wprowadzić nazwę w polu **Nazwa** urządzenia oraz opis (opcjonalny) urządzenia. Można również wybrać kolor danego urządzenia, który będzie wyświetlany w **Oknie Online** podczas konfiguracji urządzenia.

8. Na liście rozwijanej **Interface** wybrać pozycję „Serial". Zostaną wyświetlone parametry interfejsu, które należy ustawić w celu nawiązania komunikacji szeregowej.

Rys. 3-67: Konfiguracja połączenia szeregowego

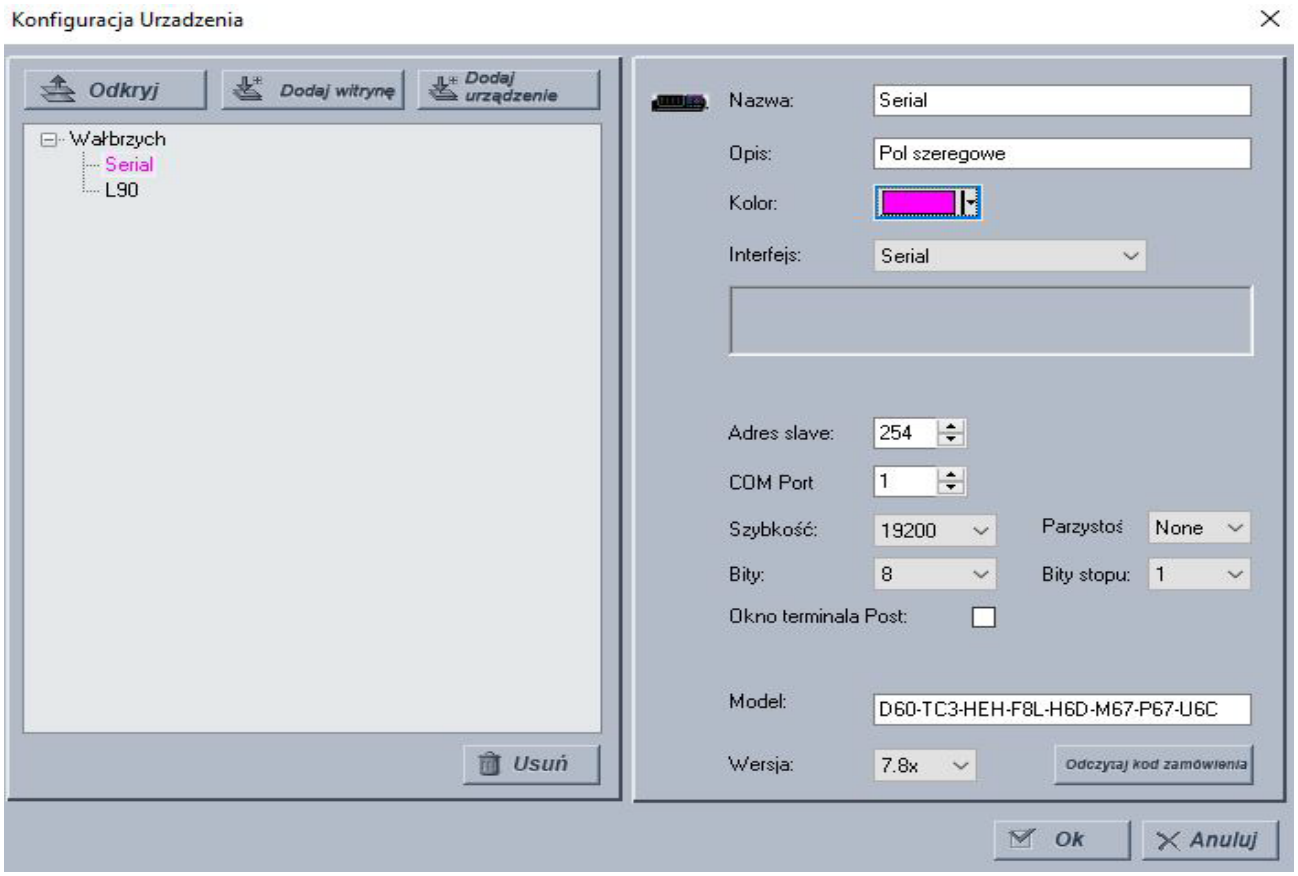

9. Wybierz odpowiedni port COM, prędkość i parzystość. Nastawy te można znaleźć w **NASTAWY ⇨ OGÓLNE ⇨ KOMUNIKACJA ⇨ PORTY SZEREGOWE** , natomiast adres przekaźnika znajduje się w **NASTAWY ⇨ OGÓLNE ⇨ KOMUNIKACJA ⇨ MODBUS ⇨ ADRES SLAVE**. Poniżej zostały przedstawione domyślne wartości parametrów komunikacyjnych.

**Baud Rate** — Typowo 19200 kb/s dla RS232, wartości wyższe dla RS485.

**Parity** — Wartość domyślna - None (Brak)

**Bity** — Wartość domyślna - 8

**Stop Bits** — Wartość domyślna - 1

**Post Terminal Window** — opcja używana dla procesorów SEL (bardzo rzadko spotykane)

10. W następnym kroku należy kliknąć przycisk **Odczytaj kod zamówienia**, aby połączyć się z B30 i odczytać kod zamówienia. Jeśli wystąpi błąd komunikacji, upewnić się, że wpisane na wcześniejszym etapie parametry komunikacji szeregowej w programie EnerVista UR Setup odpowiadają wartościom ustawionym w przekaźniku B30.



11. Po odczytaniu kodu zamówienia przekaźnika kliknąć przycisk **OK**. Nowe urządzenie zostanie dodane w **Oknie Online** w lewym górnym rogu głównego okna programu EnerVista UR Setup.

Urządzenie jest teraz skonfigurowane do komunikacji szeregowej po RS232 / RS485. Aby nawiązać połączenie, przejdź do punktu „Komunikacja z EnerVista UR Setup".

Aby nawiązać połączenie po USB należy:

1. Podłączyć komputer do urządzenia UR kablem USB-B.

2. Uruchomić oprogramowanie Enervista UR Setup.

3. Kliknąć przycisk Konfiguracja urządzenia, aby otworzyć okno konfiguracji systemów plików, i kliknąć przycisk Dodaj system (witrynę), aby zdefiniować nowy obiekt.

Rys. 3-68: Konfiguracja połączenia USB

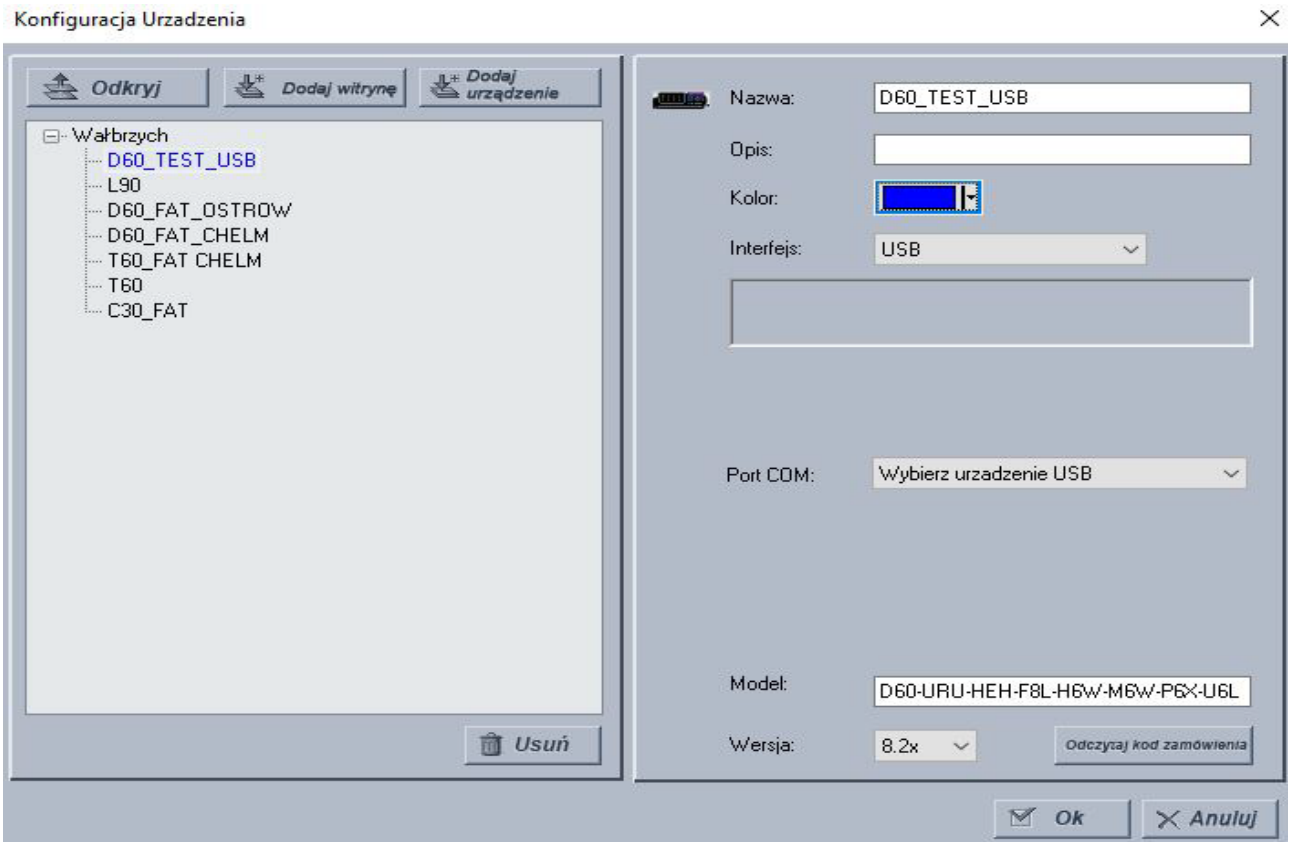

4. W polu Nazwa wpisać nazwę systemu. Opcjonalnie można dodać krótki opis obiektu oraz określić kolejność wyświetlania urządzeń zdefiniowanych dla tego systemu. W tym przykładzie nazwa systemu to „Wałbrzych".

5. Kliknąć przycisk Dodaj urządzenie, aby zdefiniować nowe urządzenie w systemie.

6. Wprowadzić nazwę w polu Nazwa urządzenia oraz opis (opcjonalny) urządzenia. Można również wybrać kolor danego urządzenia, który będzie wyświetlany w Oknie Online podczas konfiguracji urządzenia.

7. Na liście rozwijanej Interface wybrać pozycję „USB". Zostanie wyświetlony wybór portu COM (USB). Należy wybrać port pokazany poniżej. Numer COM będzie się różnił w zależności od wcześniejszych konfiguracji.

8. W następnym kroku należy kliknąć przycisk Odczytaj kod zamówienia, aby połączyć się z B30 i odczytać kod zamówienia.

9. Po odczytaniu kodu zamówienia przekaźnika kliknąć przycisk OK. Nowe urządzenie zostanie dodane w oknie Online w lewym górnym rogu głównego okna programu EnerVista UR Setup.

Urządzenie jest teraz skonfigurowane do komunikacji szeregowej po USB. Aby nawiązać połączenie, przejdź do punktu „Komunikacja z EnerVista UR Setup".



## 3.7.3 Konfiguracja połączenia Ethernet

Podłącz kabel, zdefiniuj system i dodaj przekaźnik jako urządzenie w tym systemie. Kabel Ethernet od Multilin UR może być podłączony przez urządzenia komunikacyjne (np. switche) lub bezpośrednio do komputera. Komputer i urządzenie UR muszą znajdować się w tej samej podsieci.

1. Podłączyć kabel sieciowy Ethernet do portu Ethernet (RJ45 / FO) z tyłu urządzenia.

2. Uruchomić oprogramowanie EnerVista UR Setup.

3. Kliknąć przycisk **Konfiguracja urządzenia** a następnie kliknąć przycisk **Dodaj system** (witrynę), aby dodać nowy system.

4. W polu **Nazwa** wpisać nazwę systemu. Opcjonalnie można dodać krótki opis obiektu oraz określić kolejność wyświetlania urządzeń zdefiniowanych dla tego obiektu. W tym przykładzie nazwa obiektu to „Wałbrzych".

5. Kliknąć przycisk **Dodaj urządzenie**, aby zdefiniować nowe urządzenie.

6. Wprowadzić nazwę w polu **Nazwa** oraz opis (opcjonalny) obiektu.

7. Na liście rozwijanej **Interfejs** wybrać pozycję „Ethernet". Zostaną wyświetlone parametry interfejsu, które należy ustawić, aby połączenie Ethernet działało prawidłowo.

Rys. 3-69: Konfiguracja połączenia Ethernet

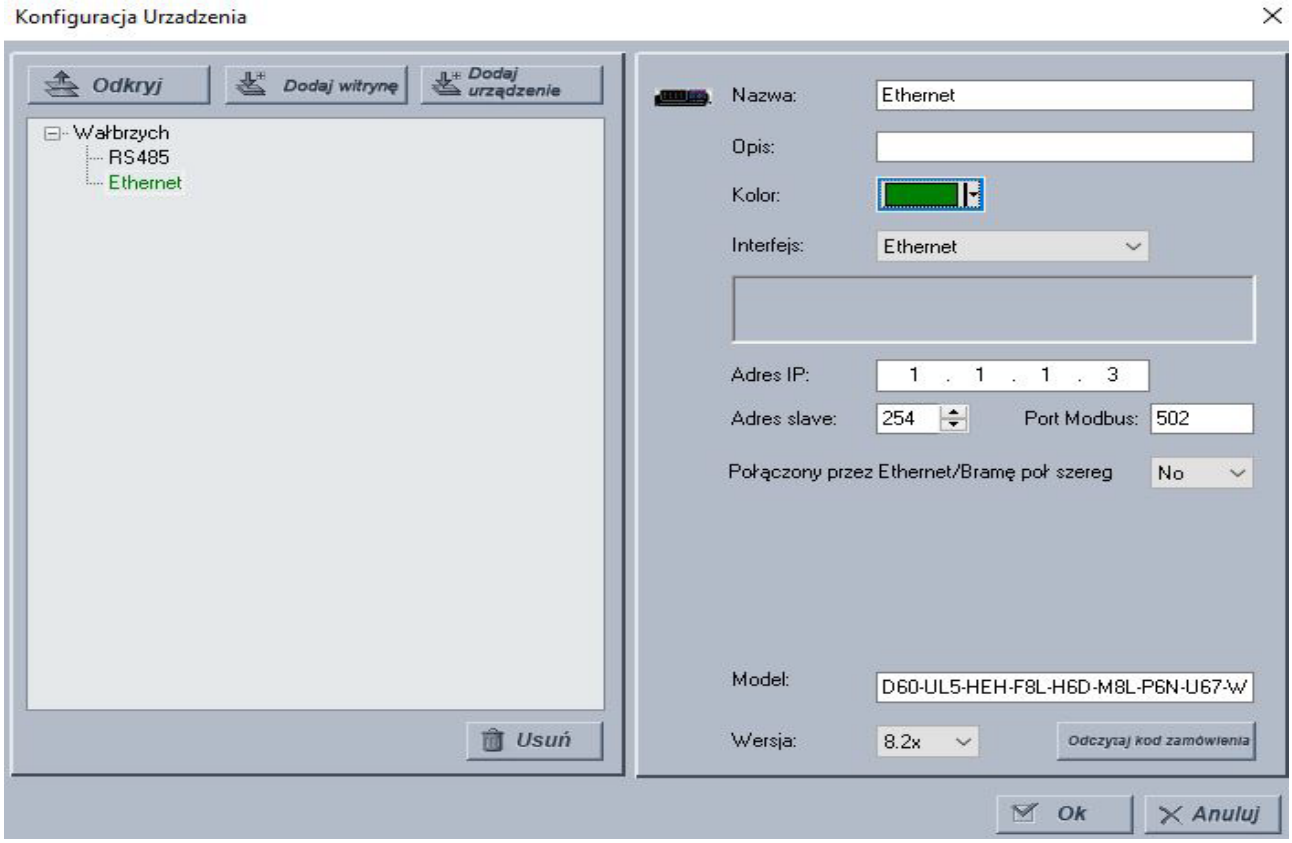


8. Wprowadzić adres IP podany na panelu przednim w menu NASTAWY ⇨ OGÓLNE ⇨ KOMUNIKACJA ⇨ SIEĆ ETHERNET ⇨ PORT X ⇨ ADRES IP.

9. Wpisać adres slave, który jest ustawiony w NASTAWY ⇨ OGÓLNE ⇨ KOMUNIKACJA ⇨MODBUS ⇨ADRES.

10. Kliknąć przycisk **Odczytaj kod zamówienia**, aby połączyć się z B30 i odczytać kod zamówienia. Jeśli wystąpi błąd komunikacji, upewnić się, że wartości wpisane na wcześniejszych etapach w programie EnerVista UR Setup odpowiadają wartościom ustawień przekaźnika.

11. Po zakończeniu kliknąć przycisk **OK**. Nowy obiekt pojawi się na liście w **Oknie Online** EnerVista UR Setup.

Urządzenie jest teraz skonfigurowane do komunikacji poprzez Ethernet. Aby nawiązać połączenie, przejdź do punktu „Komunikacja z EnerVista UR Setup".

## 3.7.4 Konfiguracja połączenia modemowego

Połączenie modemowe umożliwia komputerowi komunikowanie się z UR za pośrednictwem linii telefonicznych.

Wymagane są dwa modemy. Jeden modem jest podłączony do urządzenia UR, albo przez podłączenie kabla szeregowego do portu na panelu przednim, albo przez RS485 do tylnych zacisków urządzenia UR. Drugi modem jest podłączony do komputera, który inicjuje połączenie.

Aby dodać urządzenie UR przez połączenie modemowe:

1. Podłącz modemy do komputera i UR.
2. Uruchom oprogramowanie EnerVista UR Setup
3. Kliknij przycisk **Konfiguracja urządzenia**. Otworzy się okno.
4. Kliknij przycisk Dodaj system. Wprowadź nazwę systemu w polu **Nazwa**. Opcjonalnie dodaj krótki **Opis systemu**, taki jak na przykład adres.

5. Kliknij przycisk **Dodaj urządzenie**.
6. Wprowadź nazwę w polu **Nazwa** urządzenia (do 16 znaków) i opcjonalnie dodaj **Opis**. Kolor dotyczy tekstu na liście urządzeń w oknie Online.
7. Z listy rozwijanej **Interfejs** wybierz "**Modem ogólny**". Wyświetli się szereg parametrów interfejsu, które należy wprowadzić.

   **Post Terminal Window** — włącz tę opcję, jeśli posiadasz procesor komunikacyjny SEL-203x firmy Schweitzer Engineering (SEL), taki jak SEL-2030 lub SEL-2032. Pozwala to na wyświetlenie okna terminala, aby umożliwić interakcję z innym urządzeniem.
8. Po wprowadzeniu **numeru telefonu** spróbuj automatycznie załadować informacje o urządzeniu, klikając przycisk **Odczytaj kod zamówienia**.
9. Po odczytaniu kodu zamówienia przekaźnika kliknij przycisk **OK**. Nowe urządzenie zostanie dodane do **okna Online**.

Do Enervista UR Setup dodano urządzenie UR.



## 3.7.5 Automatyczne wykrywanie urządzeń w sieci

EnerVista UR Setup może automatycznie wykrywać wszystkie urządzenia UR w sieci Ethernet i komunikować się z nimi.

Pojedyncze kliknięcie przycisku **Wykryj** (odkryj) w oknie **Konfiguracja urządzenia** uruchamia funkcję automatycznego wykrywania przez oprogramowanie wszelkich przekaźników z serii UR w sieci Ethernet na podstawie adresu IP i maski komputera. Następnie EnerVista UR Setup przechodzi do konfigurowania wszystkich ustawień i kodów zamówień. Dzięki tej funkcji użytkownik może identyfikować i odpytywać wszystkie urządzenia z serii UR w danej sieci.

Przykłady zakresów adresów:

- Jeżeli komputer ma ustawiony adres 3.94.247.10 oraz maskę w postaci 255.255.252.0, wtedy podsieć komputera to 3.94.244.0, a możliwe do użycia adresy IP są wymienione poniżej:

  3.94.244.1 do 254

  3.94.245.1 do 254

  3.94.246.1 do 254

  3.94.247.1 do 254

  Funkcja Wykrywania skanuje całą powyższą sieć aby wykryć dostępne w niej urządzenia Multilin UR.
- Jeżeli komputer ma ustawiony adres 3.94.247.145 oraz maskę w postaci 255.255.255.128, wtedy podsieć komputera to 3.94.247.128, a możliwe do wykrycia adresy znajdują się w zakresie 3.94.247.128 do 3.94.248.254.

Aby wyszukać urządzenia UR w sieci należy:

1. W programie EnerVista kliknąć przycisk **Konfiguracja urządzenia.**

2. W wyświetlonym oknie kliknąć przycisk **Wykryj** (odkryj). Jeśli żądane urządzenie nie zostanie znalezione, należy je dodać ręcznie, tak jak to zostało przedstawione we wcześniejszych sekcjach niniejszej instrukcji obsługi.

Rys. 3-70: Wykrywanie urządzeń Multilin UR w sieci Ethernet

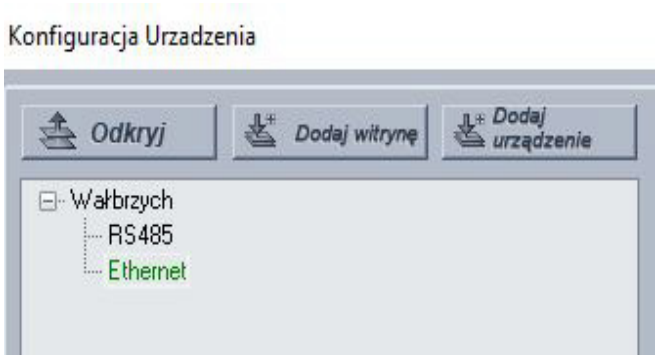

# 3.8 Komunikacja B30 z Enervista UR Setup

Możliwe są cztery sposoby łączenia się z urządzeniem:

- Port RS232 lub USB (sposób opisany tutaj)
- Port RS485
- Port Ethernet (sposób opisany tutaj)
- LAN

Jeśli połączenie nie jest możliwe z powodu błędu „ACCESS VIOLATION" (Naruszenie zasad dostępu), należy kliknąć przycisk **Konfiguracja urządzenia** i odświeżyć kod zamówienia urządzenia.



Jeśli połączenie nadal nie jest możliwe, upewnij się, że każdy z portów B30 posiada unikalny adres IP.

Jeśli połączenie nadal nie jest możliwe, wyjmij oraz włóż ponownie skrętkę/światłowód do portu urządzenia. Jeśli to nie zadziała spróbuj wysłać komendę ping z poziomu okna poleceń, a jeżeli i to nie pomoże, uruchom ponownie komputer.

NOTE

Gdy do urządzenia B30 podłączonych jest wiele komputerów, okno Online oraz nastawy w programie EnerVista nie są aktualizowane automatycznie. Są odświeżane dopiero po ponownym otwarciu. Jeśli użytkownik zmieni ustawienie na jednym komputerze, pozostali użytkownicy muszą odświeżyć ekran, zamykając i otwierając okno z nastawami, aby zobaczyć zmianę. Aby mieć pewność, że bieżące ustawienia są zawsze widoczne, zamykaj okna nastaw, gdy nie są używane, aby były aktualne przy następnej próbie dostępu.

## 3.8.1 Informacje ogólne

Informacje o obsłudze oprogramowania EnerVista podano w rozdziale „Interfejs". Aby uzyskać dostęp do przekaźnika w programie EnerVista UR Setup należy:

1. Otworzyć okno **Ustawienia -> Ogólne -> Parametry wyświetlania**, jak pokazano poniżej. Zostanie wyświetlone okno ze wskaźnikiem stanu w lewej dolnej części okna programu EnerVista UR Setup.

Rys. 3-71: Okno oprogramowania EnerVista UR Setup

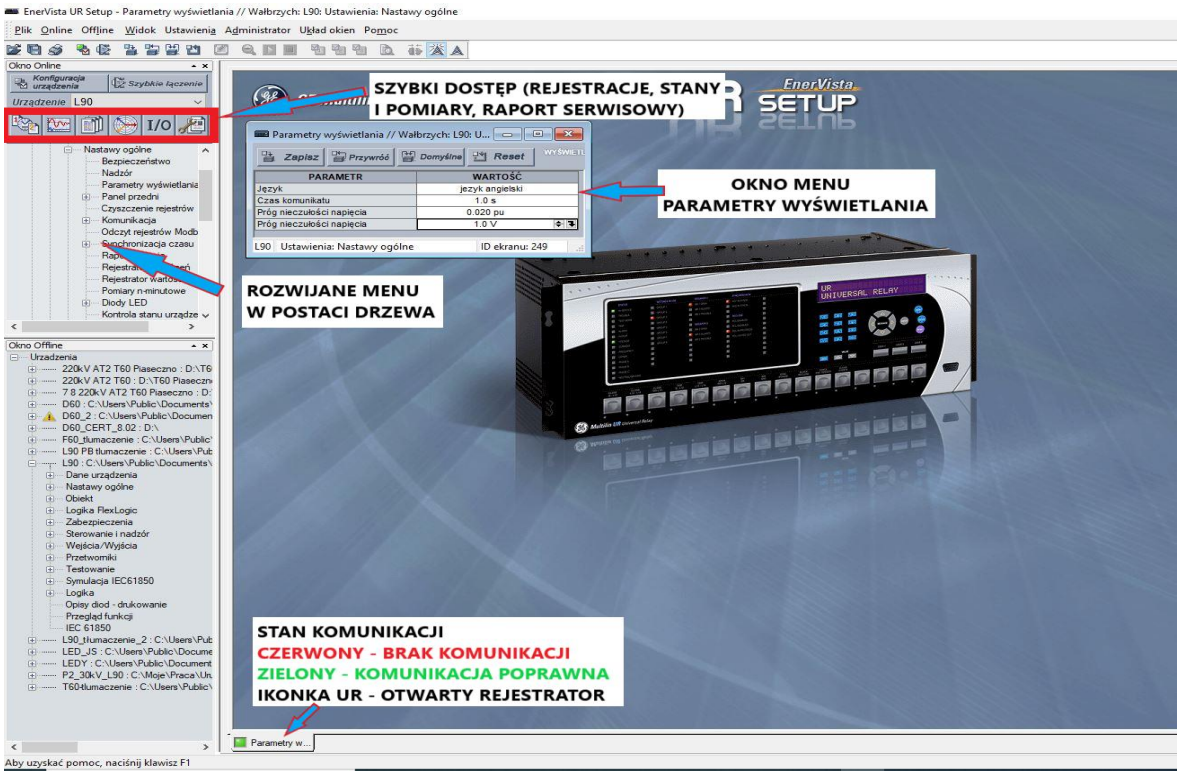


2. Jeśli wskaźnik stanu jest czerwony, sprawdź, czy kabel sieciowy Ethernet jest poprawnie podłączony do portu Ethernet z tyłu przekaźnika oraz czy przekaźnik został prawidłowo skonfigurowany do komunikacji (wcześniejsze rozdziały).
3. Jeśli zamiast wskaźnika stanu jest widoczna ikona przekaźnika, oznacza to, że jest otwarty rejestrator (np. zdarzeń, zakłóceń). Po zamknięciu raportu zostanie ponownie wyświetlony zielony wskaźnik stanu.
4. Teraz można edytować, drukować lub zmieniać ustawienia w menu Parametry wyświetlania.

### 3.8.1.1 Przyciski szybkiego dostępu

W programie EnerVista UR Setup dostępnych jest kilka przycisków szybkiego dostępu, umożliwiających szybkie uruchomienie kilku często używanych funkcji związanych z obsługą przekaźników Multilin UR. W oknie Online użytkownicy mogą wybrać przekaźnik z listy rozwijanej, a następnie kliknąć odpowiedni przycisk szybkiego dostępu. Dostępne są przyciski, które umożliwiają:

- wyświetlenie rejestru zdarzeń
- wyświetlenie ostatniej rejestracji zakłóceń
- wyświetlenie okna Przegląd funkcji
- wyświetlenie pomiarów
- wyświetlenie stanu wejść i wyjść przekaźnika
- wygenerowanie Raportu serwisowego

## 3.8.2 Szybkie połączenie poprzez port RS232

Połączenie z Multilin UR za pomocą RS232 jest możliwe w przypadku urządzeń z panelem podstawowym lub panelem 2. generacji.

Aby połączyć się z przekaźnikiem UR z komputera przez kabel szeregowy:

1. Podłącz kabel szeregowy RS232 (wtyczka DB9) na obu końcach: do komputera i do portu RS232 na panelu przednim. Można również użyć konwertera RS232-USB.

2. Uruchom oprogramowanie EnerVista UR Setup i upewnij się, że jest zainstalowana najnowsza wersja.
3. Naciśnij przycisk **Szybkie połączenie**. Otworzy się poniższe okno.

Rys. 3-72: Okno szybkiego połączenia (RS232)

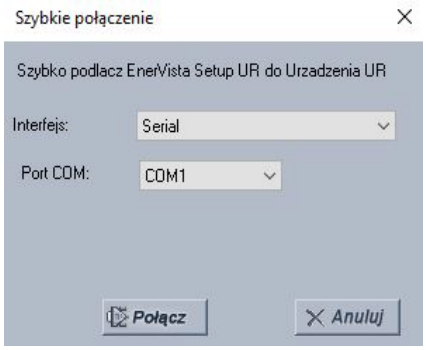


4. W polu **Interfejs** wybierz Serial (Interfejs szeregowy) oraz odpowiedni **Port COM**, a następnie kliknij przycisk **Połącz**.
5. W oknie Online programu EnerVista UR Setup zostanie utworzony obiekt o nazwie „Szybkie połączenie". Aby wyświetlić dane bezpośrednio z urządzenia, należy rozwinąć odpowiednie sekcje menu. Aby zmienić nazwę z "Szybkie połączenie" należy kliknąć przycisk **Konfiguracja urządzenia**.

Po każdym uruchomieniu programu EnerVista UR Setup wybierz z listy rozwijanej żądany przekaźnik a następnie kliknij przycisk **Szybkie połączenie**, aby nawiązać komunikację z wybranym przekaźnikiem. W ten sposób zapewnia się, że konfiguracja programu EnerVista UR Setup odpowiada rzeczywistemu modelowi urządzenia.

## 3.8.3 Szybkie połączenie poprzez port USB

Połączenie z Multilin UR za pomocą USB jest możliwe tylko w przypadku urządzeń z panelem graficznym.

Aby połączyć się z przekaźnikiem UR z komputera przez kabel USB:

1. Podłącz kabel USB-B (drukarkowy) na obu końcach: do komputera i do górnego portu USB na panelu przednim.
2. Uruchom oprogramowanie EnerVista UR Setup i upewnij się, że jest zainstalowana najnowsza wersja.
3. Naciśnij przycisk **Szybkie połączenie**. Otworzy się poniższe okno Szybkiego połączenia.
4. W polu **Interfejs** wybierz USB oraz "GE Virtual Serial Port" z listy rozwijanej, a następnie kliknij przycisk **Połącz**. Jeśli komputer nie będzie widział połączenia upewnij się, że kabel został prawidłowo podłączony. Komputer może nie rozpoznawać połączenia również w przypadku, gdy instalacja Enervista UR Setup w systemie Windows 10 była przeprowadzana z kablem podłączonym do urządzenia. W takiej sytuacji należy odłączyć kabel USB, odinstalować i zainstalować ponownie oprogramowanie EnerVista UR Setup.
5. W oknie Online programu EnerVista UR Setup zostanie utworzony obiekt o nazwie „Szybkie połączenie". Aby wyświetlić dane bezpośrednio z urządzenia, należy rozwinąć odpowiednie sekcje menu. Aby zmienić nazwę z "Szybkie połączenie" należy kliknąć przycisk **Konfiguracja urządzenia**.

Po każdym uruchomieniu programu EnerVista UR Setup wybierz z listy rozwijanej żądany przekaźnik a następnie kliknij przycisk **Szybkie połączenie**, aby nawiązać komunikację z wybranym przekaźnikiem. W ten sposób zapewnia się, że konfiguracja programu EnerVista UR Setup odpowiada rzeczywistemu modelowi urządzenia.

## 3.8.4 Szybkie połączenie poprzez port Ethernet

Aby połączyć się z przekaźnikiem UR z komputera przez kabel Ethernet:

1. Naciśnij przycisk **Szybkie połączenie**. Otworzy się poniższe okno.

Rys. 3-73: Okno szybkiego połączenia (Ethernet)

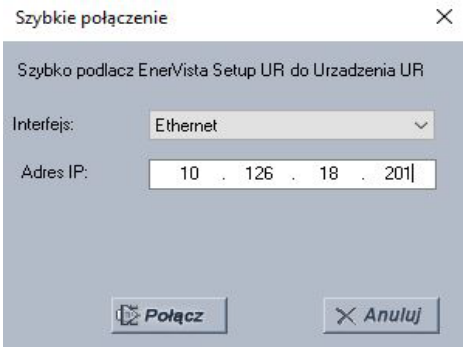


2. W polu **Interfejs** wybierz Ethernet a w polu **Adres IP** wpisz IP urządzenia. Następnie kliknij przycisk **Połącz.**
3. W oknie Online programu EnerVista UR Setup zostanie utworzony obiekt o nazwie „Szybkie połączenie". Aby wyświetlić dane bezpośrednio z urządzenia, należy rozwinąć odpowiednie sekcje menu. Aby zmienić nazwę z "Szybkie połączenie" należy kliknąć przycisk **Konfiguracja urządzenia**.

Po każdym uruchomieniu programu EnerVista UR Setup wybierz z listy rozwijanej żądany przekaźnik a następnie kliknij przycisk **Szybkie połączenie**, aby nawiązać komunikację z wybranym przekaźnikiem. W ten sposób zapewnia się, że konfiguracja programu EnerVista UR Setup odpowiada rzeczywistemu modelowi urządzenia.

## 3.9 Konfiguracja cyberbezpieczeństwa i zarządzanie hasłami

Jeśli używa się Multilin UR z opcją CyberSentry, to przy pierwszym jego użyciu należy skonfigurować urządzenie według następującej procedury.

1. Zalogować się do przekaźnika jako Administrator za pomocą panelu przedniego lub przy użyciu programu EnerVista i połączenia RS232 (dzięki czemu nie jest wymagany adres IP). W przypadku logowania przez program EnerVista wybrać LOKALny tryb uwierzytelnienia. Wpisać domyślne hasło „ChangeMe1#". Należy pamiętać, żeby odstawić BLOKADA ZMIANY NASTAW w menu **USTAWIENIA ⇨ NASTAWY OGÓLNE ⇨ BEZPIECZEŃSTWO ⇨ NADZÓR** .
2. Jeśli to konieczne, uaktywnić rolę Nadzorcy.
3. Wprowadzić wymagane zmiany w konfiguracji, takie jak np. ustawienie adresu IP do komunikacji przez sieć Ethernet.
4. Wylogować się z konta Administrator, wybierając opcję Brak w polu LOGOWANIE (panel przedni) lub w Enervista UR Setup klikając prawym przyciskiem myszy na dane urządzenie w Oknie Online i wybierając polecenie Rozłącz się.

Następnie, podczas ponownego logowania za pomocą Enervista UR Setup, w oknie logowania można wybrać uwierzytelnienie przez urządzenie (LOKAL) lub przez serwer (RADIUS). Uwierzytelnienie przez urządzenie należy wybrać, aby zalogować się przy użyciu jednej z pięciu wstępnie skonfigurowanych ról: Administrator, Nadzorca, Inżynier, Operator, Obserwator. W przypadku używania połączenia szeregowego obsługiwane jest tylko uwierzytelnienie przez urządzenie. Jeśli wymagane jest uwierzytelnienie przez serwer, w przekaźniku UR należy skonfigurować komunikację z serwerem RADIUS. Jest to możliwe tylko przy użyciu oprogramowania EnerVista. Sam serwer RADIUS także musi zostać skonfigurowany. Na końcu tej instrukcji obsługi w dodatku „Konfiguracja serwera RADIUS" podano przykład konfiguracji prostego serwera RADIUS. Po skonfigurowaniu serwera RADIUS i parametrów połączenia przekaźnika UR z tym serwerem, na ekranie logowania programu EnerVista można wybrać uwierzytelnienie przez RADIUS.

Rys. 3-74: Logowanie do urządzenia z CyberSentry

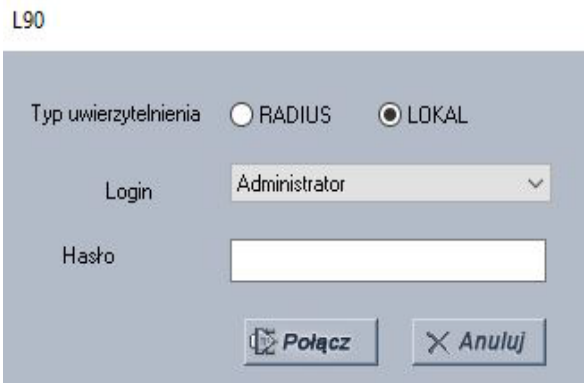




Na etapie rozruchu możliwe jest omijanie wprowadzania haseł. W tym celu należy załączyć ustawienie LOGOWANIE BEZ HASŁA w menu USTAWIENIA ⇨ NASTAWY OGÓLNE ⇨ BEZPIECZEŃSTWO ⇨ NADZÓR . Po przekazaniu urządzenia do eksploatacji należy pamiętać o odstawieniu opcji logowania bez hasła.

Hasło dla każdej roli można zmienić na panelu przednim albo przy użyciu oprogramowania EnerVista. W przypadku używania EnerVisty, należy przejść do menu USTAWIENIA ⇨ NASTAWY OGÓLNE ⇨ BEZPIECZEŃSTWO. Tam zmienić np. hasło administratora (Administrator - Hasło lokalne) dla logowania w trybie LOKAL (do urządzenia, bez RADIUS). Zaleca się zmianę hasła do konta Administrator na inne niż domyślne. Zmiana haseł dla pozostałych trzech ról jest opcjonalna.

## 3.10 Import nastaw urządzenia

Dostępne są dwie opcje importu:

- Import z pliku XML — możliwy jest import nastaw lub grup nastaw z pliku XML do urządzenia utworzonego w Oknie Offline. Ta opcja używa wbudowanego narzędzia do importu/eksportu nastaw.
- Import z pliku .URS, .CID, .IID — import całego pliku urządzenia w postaci pliku URS, IID lub CID do Okna Offline Enervisty.

### 3.10.1 Import nastaw z pliku XML

Można importować wszystkie ustawienia, grupy ustawień i/lub pojedyncze nastawy, takie jak na przykład obiekt, operandy FlexLogic, wejścia/wyjścia, zabezpieczenia czy elementy sterowania i nadzoru. Używane jest wbudowane narzędzie do importu/eksportu.

Zwróć uwagę na poniższe:

- Dostępne tylko dla języka angielskiego
- Działa tylko w trybie Offline
- Obsługuje również starsze wersje firmware, takie jak 6.x
- Import musi odbyć się w tej samej wersji, np. 8.21 do 8.21
- Z wyjątkiem B90, import może dotyczyć innego urządzenia, np. L90 do D60; kody zamówień nie muszą się zgadzać
- Nastawa musi istnieć w urządzeniu docelowym
- Można zaimportować kompletny schemat jednokreskowy (SLD), a nie poszczególne jego ekrany
- Menu Logika (graficzna forma logiki) nie może być importowane/eksportowane
- Podczas kopiowania nastaw z Okna Offline do Okna Online kody zamówień muszą być zgodne. Na przykład ustawień z C30 zapisanych w pliku w Oknie Offline nie można przenieść bezpośrednio do podłączonego urządzenia C60.

NOTE

W przypadku urządzeń B90 import może odbyć się jedynie do innego urządzenia B90.

Informacje na temat eksportu znajdują się w rozdziale Eksploatacja.

Funkcje narzędzia importu/eksportu obejmują:

- Możliwość wykonania globalnego importu (**Import All**), import otwartego okna (**Import**), import pojedynczej nastawy (prawy przycisk myszy)
- Możliwość przeniesienia danych z jednego zbioru danych (dataset) do innego, np. z Dataset 3 do Dataset 2
- Jeśli ustawienie nie jest obecne w urządzeniu docelowym, nie można go wybrać/aktywować dla urządzenia, z którego następuje import, a przycisk **Import** jest nieaktywny.
- Użyj pola wyszukiwania w lewym górnym rogu, aby znaleźć nazwy ustawień i wartości (podświetlone na niebiesko)
- Użyj rozwijanych menu **Compare by Lines** i **Compare VOs** aby wyświetlić wybrane równania logiczne
- Użyj poleceń **Left Entry From** / **Left Entry To** aby wyświetlić tylko wybrane wiersze
- Aktywuj opcję **Synchronous Scrolling** aby zablokować przewijanie
- Można dodać wiersze, klikając prawym przyciskiem myszy; walidacja jest wykonywana później przez Enervistę
- Użyj przycisku **Comparison Report** aby wyświetlić wszystkie różnice, niezależnie od tego, czy zostały zapisane, czy nie
- Użyj polecenia **Target Device Report** aby wyświetlić zaimportowane nastawy, niezależnie czy zostały zapisane, czy nie
- Kliknij przycisk **Save** aby zapisać zaimportowane nastawy - bez tego żadna nastawa nie zostanie zaimportowana

Poniższe procedury opisują sposób importowania ustawień, zapisywania ich do podłączonego urządzenia, porównywania i wyświetlania zaimportowanych ustawień.

Aby zaimportować ustawienia:

1. W programie EnerVista kliknij prawym przyciskiem myszy urządzenie w Oknie Offline i wybierz opcję **Import Settings**. Otworzy się okno. Jeśli urządzenia nie ma na liście w Oknie Offline, kliknij to urządzenie prawym przyciskiem myszy w obszarze Okna Online i wybierz opcję **Add Device to Offline Window**.
2. Wybierz plik XML do zaimportowania i kliknij przycisk **Open**..

   W przypadku różnych wersji firmware wyświetlany jest odpowiedni komunikat i nie można zaimportować pliku.

   Gdy wersje firmware są zgodne, otworzy się okno porównania istniejących i importowanych ustawień. Istniejące ustawienia znajdują się po lewej stronie, a ustawienia do zaimportowania znajdują się po prawej stronie. Okno dla operandów FlexLogic jest trochę inne, co pozwala na większą szczegółowość.

   Jeśli kody zamówień istniejących i importowanych plików ustawień nie są zgodne, ale oba urządzenia posiadają te same funkcje, wówczas lista porównawcza nie pokazuje wszystkich nastaw, a jedynie wspólne ustawienia. Na przykład funkcja zabezpieczenia odległościowego istnieje zarówno w L90, jak i D60. Oprogramowanie umożliwia importowanie nastaw dla funkcji odległościowej L90 do funkcji w D60 i odwrotnie.

   Po porównaniu urządzenie z ustawieniami do zaimportowania wyświetla się po prawej stronie, a urządzenie docelowe, które ma otrzymać te ustawienia, znajduje się po lewej stronie. Różnice są zaznaczone na pomarańczowo. Gdy pola wyboru po prawej stronie są odznaczone, oznacza to, że nie ma różnic lub że na urządzeniu docelowym nie ma takiej nastawy. Aby uzyskać podsumowanie, kliknij przycisk **Comparison Report** w prawym górnym rogu, jak opisano w następnej procedurze.

Rys. 3-75: Okno importu nastaw (przed importem)

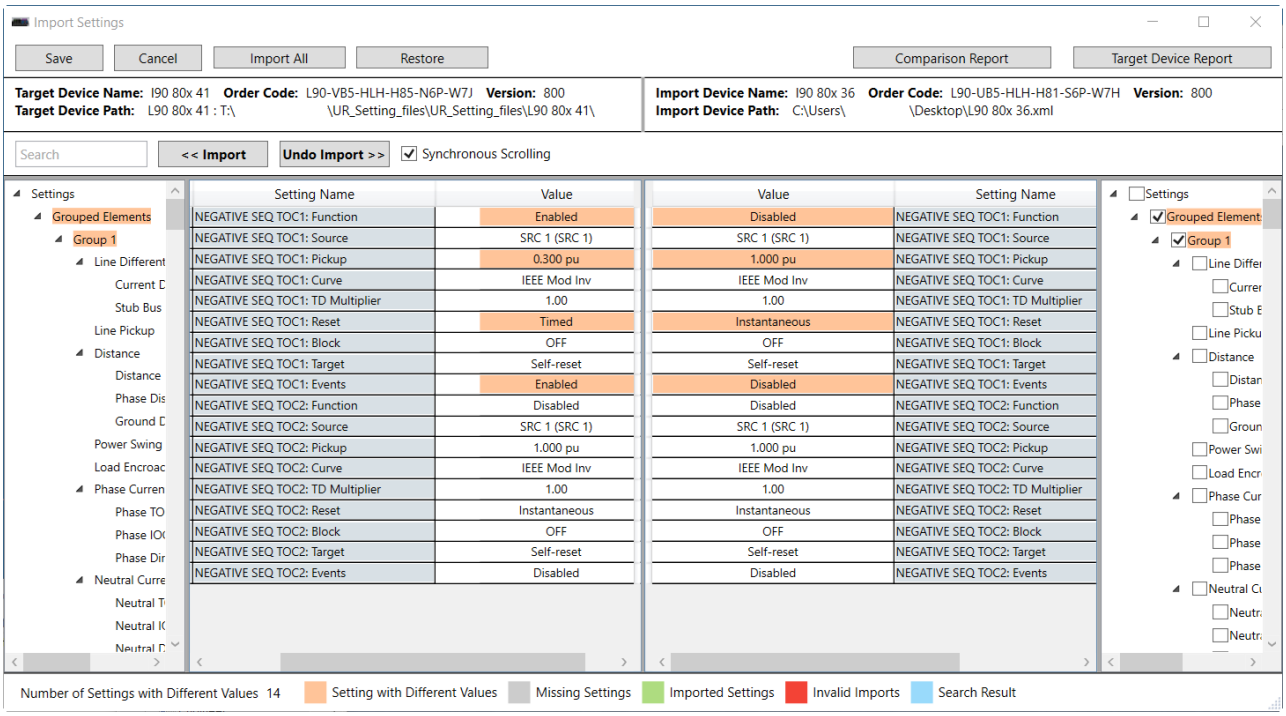


3. Przejrzyj ustawienia w oknie głównym lub wykorzystaj do tego Comparison Report.

   W razie potrzeby usuń zaznaczenie wszystkich ustawień po prawej stronie, które nie są już potrzebne do importu.

   W razie potrzeby skopiuj dowolne ustawienie w urządzeniu, z którego następuje import, klikając wartość nastawy prawym przyciskiem myszy, wybierając opcję **Copy** i wklejając ją (**Pasting**) w polu ustawienia docelowego. Można też wybrać polecenie **Import**.

4. W celu filtracji operandów FlexLogic wybierz polecenie **Compare by Lines / Compare VOs**.

   **Compare by Lines** — wyświetla równania od 1 do 1024

   **Compare VOs** — zaznacz wyjścia wirtualne (logiczne), które mają znaleźć się w porównaniu - dla obu urządzeń

5. Aby zaimportować ustawienia dla aktualnie aktywnego okna, kliknij przycisk **Import**. Aby zaimportować wszystkie ustawienia, kliknij przycisk **Import All**. Ustawienia są importowane, jak pokazano poniżej (kolor zielony).

Rys. 3-76: Okno importu nastaw (po imporcie)

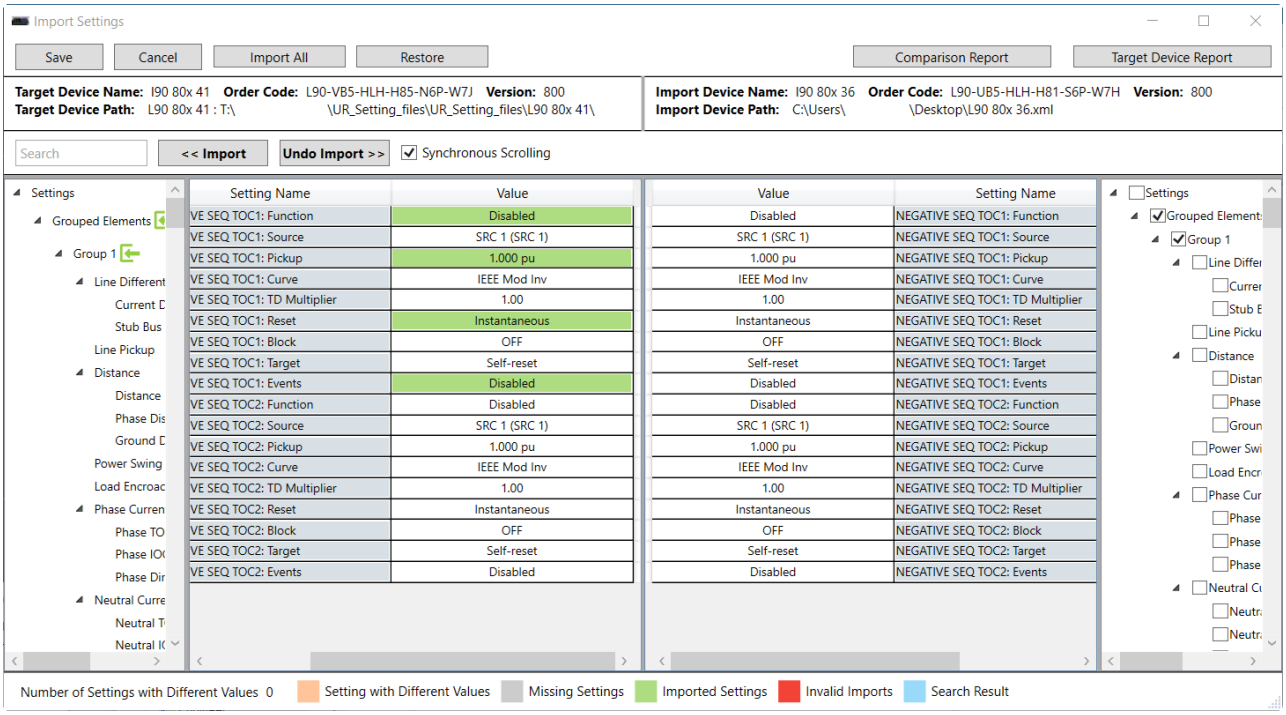


6. W razie potrzeby, aby cofnąć import, kliknij przycisk **Undo Import**. Aby cofnąć import i odświeżyć wszystkie wpisy do ich pierwotnego stanu, kliknij przycisk **Restore**.
7. Aby zapisać zmiany, kliknij przycisk **Save** i potwierdź. Aby anulować wszystkie zmiany, kliknij przycisk **Cancel**. Po tym działaniu okno zostanie zamknięte.

Aby przekopiować nastawy do podłączonego urządzenia:

1. Przeciągnij i upuść nastawę lub grupę nastaw urządzenia z Okna Offline do nastawy lub grupy nastaw urządzenia w Oknie Online. Można również przenosić pojedyncze ustawienia, pamiętając jednak, że modele UR muszą się zgadzać.

Aby porównać nastawy:

1. Kliknij przycisk **Comparison Report** w prawym górnym rogu okna. Wyświetli się podsumowanie zawierające następujące opisy: różne, brakujące, zaimportowane i nieprawidłowe.

   **Number of Differences** — ilość nastaw w urządzeniu docelowym, które różnią się pomiędzy plikami

   **Number of Missing Settings** — ilość nastaw, których brakuje w urządzeniu docelowym

   **Number of Settings Imported** — ilość nastaw, które zostały zaimportowane

   **Number of Invalid Settings** — ilość nastaw, które są takie same w obu urządzeniach, ale wartość ustawienia importowanego urządzenia nie mieści się w zakresie nastawy urządzenia docelowego.
2. Aby zapisać jako plik HTML, kliknij przycisk **Save to File**.

Aby zobaczyć zaimportowane nastawy w urządzeniu docelowym:

1. Kliknij przycisk **Target Device Report** w prawym górnym rogu okna.

   Gdy żadne ustawienia nie zostały jeszcze zaimportowane, okno pokazuje podstawowe informacje o urządzeniu docelowym, takie jak na przykład model urządzenia.

   Po zaimportowaniu ustawień, niezależnie od tego, czy zostały zapisane, czy nie, wyświetlany jest raport. Jest to porównanie urządzenia docelowego przed i po imporcie.

W przypadku nieprawidłowych nastaw w urządzeniu docelowym wyświetlany jest komunikat. Nieprawidłowe nastawy są podświetlone na czerwono w oknie głównym, natomiast w dolnym oknie znajduje się lista tych nastaw. Jeśli znaleziono nieprawidłowe nastawy, to oznacza to, że urządzenie docelowe nie posiada tej funkcji i nie może przyjąć importowanych ustawień. W poniższym przykładzie urządzenie nie posiada funkcji BUS. Przewinięcie listy pozwala przejrzeć nieprawidłowe ustawienia. Na czerwono po lewej stronie okna (nie pokazano) przedstawiona jest również grupa nastaw.

Rys. 3-77: Nieprawidłowe nastawy w urządzeniu docelowym

| Setting Name | Value | Value | Setting Name |
|---|---|---|---|
| Trip Bus 1 Function | Enabled | Enabled | Trip Bus 1 Function |
| Trip Bus 1 Block | OFF | OFF | Trip Bus 1 Block |
| Trip Bus 1 Pickup Delay | 0.00 s | 0.00 s | Trip Bus 1 Pickup Delay |
| Trip Bus 1 Reset Delay | 0.00 s | 0.00 s | Trip Bus 1 Reset Delay |
| Trip Bus 1 Input 1 | BUS 1 OP | BUS 1 OP | Trip Bus 1 Input 1 |
| Trip Bus 1 Input 2 | OFF | OFF | Trip Bus 1 Input 2 |
| Trip Bus 1 Input 3 | OFF | OFF | Trip Bus 1 Input 3 |
| Trip Bus 1 Input 4 | OFF | OFF | Trip Bus 1 Input 4 |
| Trip Bus 1 Input 5 | OFF | OFF | Trip Bus 1 Input 5 |
| Trip Bus 1 Input 6 | OFF | OFF | Trip Bus 1 Input 6 |
| Trip Bus 1 Input 7 | OFF | OFF | Trip Bus 1 Input 7 |
| Trip Bus 1 Input 8 | OFF | OFF | Trip Bus 1 Input 8 |
| Trip Bus 1 Input 9 | OFF | OFF | Trip Bus 1 Input 9 |
| Trip Bus 1 Input 10 | OFF | OFF | Trip Bus 1 Input 10 |

| Error Screen Name | Error Setting Name | Error Message | Original Value |
|---|---|---|---|
| Trip Bus | Trip Bus 1 Input 1 | Flexlogic value (BUS 1 OP) is invalid. | OFF |
| Trip Bus | Trip Bus 2 Input 1 | Flexlogic value (BUS 2 OP) is invalid. | OFF |
| Trip Bus | Trip Bus 3 Input 1 | Flexlogic value (BUS 3 OP) is invalid. | OFF |

2. Aby zapisać ekran jako plik HTML, kliknij przycisk **Save to file**.

## 3.10.2 Import nastaw z pliku .CID, .IID oraz .URS

Można importować następujące typy plików:

URS — plik ustawień UR (oprogramowanie w wersji 7.3x lub starszej)

IID — plik IEC 61850 z opisem możliwości urządzenia

CID — skonfigurowany pod kątem IEC 61850 plik urządzenia — ustawienia wysyłane do UR (mogą, ale nie muszą być rzeczywistymi ustawieniami). Podczas korzystania z IEC 61850 ustawienia sieciowe można również skonfigurować, akceptując plik CID, który je zawiera, o ile adres IP co najmniej jednego portu jest ręcznie skonfigurowany w przekaźniku przed wysłaniem pliku CID, a adres IP jest zgodny z adresem zapisanym w pliku.

Import odbywa się w Oknie Offline.

Aby zaimportować plik ustawień:

1. W Oknie Offline kliknij urządzenie prawym przyciskiem myszy i wybierz opcję **Add Device from File**. Z tego urządzenia będzie przeprowadzony import ustawień.
2. Jeśli jest taka potrzeba, to zmień **Files of type**.
3. Wybierz plik do importu.

Aby wprowadzić ustawienia do podłączonego urządzenia:

1. Przeciągnij i upuść nastawę lub grupę nastaw urządzenia z Okna Offline do Okna Online. Poszczególne ustawienia można również przeciągać i upuszczać. Modele urządzeń muszą się zgadzać.

Opis działań na poszczególnych plikach:

- CID — w wersji 7.30 lub nowszej generuje się nowy plik URS a następnie przenosi się do nowego folderu, generując pliki SCL z nowego pliku URS. CID zachowuje swój znacznik czasu. Pozostałe pliki mają nowe znaczniki czasu.
- URS — jeśli opcja oprogramowania nie zawiera IEC 61850, a wersja jest niższa niż 7.30, plik jest dodawany, a znacznik czasu pozostaje niezmieniony. Po kliknięciu w Enervista UR Setup na elemencie drzewa tworzony jest folder urządzenia, oryginalny plik jest do niego przenoszony, a znacznik czasu w pliku URS jest zachowywany.
  Jeśli opcja oprogramowania zawiera IEC 61850, a wersja jest wyższa niż 7.30, plik jest dodawany, a znacznik czasu pozostaje niezmieniony. Po kliknięciu w Enervista UR Setup na elemencie drzewa tworzony jest folder urządzenia, oryginalny plik jest do niego przenoszony, generowane są tam pliki SCL, a znacznik czasu „Ostatnia modyfikacja" w pliku URS ulega zmianie.

## 3.11 Połączenie z gateway GE D400



Urządzenie GE Multilin D400 może być używane do zbierania danych z urządzeń UR w sieci lokalnej (LAN). Zbierane są dane pomiarowe, stany, zdarzenia i raporty o błędach z urządzeń za pomocą połączenia szeregowego lub Ethernet. Dane te są również wstępnie przetwarzane. D400 obsługuje do 16 połączeń szeregowych i do 8 połączeń Ethernet, przy czym na każdym połączeniu szeregowym może być dostępnych wiele urządzeń. Możliwych jest do 10 jednoczesnych sesji przesyłania plików, co oznacza, że w tym samym czasie mogą być przesyłane dane dla maksymalnie 10 UR, a wszelkie dodatkowe urządzenia są ustawiane w kolejce na zasadzie „kto pierwszy, ten lepszy".

W przypadku konfiguracji urządzeń UR z opcją oprogramowania CyberSentry, gdy istnieje potrzeba okresowego bezpiecznego pobierania dzienników z UR bez bezpośredniego działania użytkownika, można zastosować poniższe podejście. Więcej informacji można znaleźć również w instrukcji obsługi urządzenia D400.

Multilin UR zainstalowany w stacji el-en. może uwierzytelniać użytkownika nawiązującego połączenie za pomocą serwera RADIUS lub uwierzytelnienie odbywać się będzie na samym urządzeniu. Zależy to od nazwy użytkownika używanej do uwierzytelniania. D400 łączy się z urządzeniem UR za pomocą portu Ethernet, USB lub szeregowego. Na drugim końcu kabel jest przymocowany do tylnej części D400. Użyj oprogramowania D400 do skonfigurowania połączenia szeregowego lub sieciowego dla UR, następnie do skonfigurowania bloków/klientów urządzenia, a następnie do skonfigurowania pobierania rejestracji. Po skonfigurowaniu, UR i D400 do nawiązywania komunikacji używają mechanizmu uwierzytelniania pliku klucza (keyfile authentication).

W przypadku UR z opcją oprogramowania IEC 61850 należy również użyć oprogramowania D400 IEC 61850 Loader.

Gdy D400 wykryje nowe pliki dostępne do pobrania z UR, łączy się z UR i odczytuje pliki za pomocą protokołu SFTP (Secure File Transfer Protocol). Przesyłane mogą być następujące pliki:

- Rejestracje zakłóceń
- Rejestr zdarzeń
- Rejestratory fabryczne urządzenia (logi)
- Pliki nastaw

Informacje o D400 są widoczne w jego oprogramowaniu oraz w przeglądarce internetowej.

### 3.11.1 Pliki rejestratora zakłóceń

Pliki są przechowywane w formacie COMTRADE w folderze D400 przy użyciu opisu obiektu i nazwy urządzenia UR.

### 3.11.2 Pliki rejestratora zdarzeń

Pliki są przechowywane jako pliki EVT.TXT w folderze D400 przy użyciu opisu obiektu i nazwy urządzenia UR.

### 3.11.3 Rejestratory fabryczne urządzenia

Pliki rejestratora systemowego można pobrać dla wersji UR 7.0 i nowszych. Możliwe są następujące typy plików, przechowywane w folderze D400 przy użyciu opisu obiektu i nazwy urządzenia UR:

- factory_event.txt — Informacje o metodach zmiany i pochodzeniu. Zapisane ze znacznikiem czasu pobierania „_YYMMDDhhmmss”, na przykład FACTORY_EVENT_170525183124.TXT.
- setting_changes.log — Informacje o tym, jakie ustawienia zostały zmienione. Zapisane ze znacznikiem czasu pobierania „_YYMMDDhhmmss”, na przykład SETTING_CHANGES_170525183124.TXT.

### 3.11.4 Pliki nastaw

Pliki nastaw to pliki konfiguracji/ustawień w formacie IEC 61850 SCL/IID. Plik ur.iid jest zapisywany ze znacznikiem czasu pobierania „_YYMMDDhhmmss”, na przykład ur_170525183124.iid. Jest przechowywany w folderze D400 przy użyciu opisu obiektu i nazwy urządzenia UR.

# Zabezpieczenie szyn zbiorczych B30

# Rozdział 4: INTERFEJS

W tym rozdziale opisano interfejs oprogramowania EnerVista UR Setup, interfejs panelu przedniego oraz schematy logiczne w formie graficznej (projektowanie i monitorowanie) i w formie równań FlexEquation.

## 4.1 EnerVista UR Setup

### 4.1.1 Wprowadzenie

Oprogramowanie EnerVista UR Setup zapewnia jedno narzędzie do konfigurowania, monitorowania, eksploatacji i rozwiązywania problemów z przekaźnikami podłączonymi przez sieci lokalne lub rozległe. Może być używany, gdy urządzenie Multilin UR jest odłączone (Okno Offline) lub podłączone (Okno Online) do komputera z oprogramowaniem EnerVista. W trybie offline można tworzyć pliki nastaw do ewentualnego zapisania do urządzenia. W trybie online komunikacja z urządzeniem odbywa się w czasie rzeczywistym.

Oprogramowanie EnerVista UR Setup jest darmowe i dostarczane z każdym B30. W tym rozdziale omówiono interfejs oprogramowania EnerVista. Plik pomocy dostępny w oprogramowaniu zawiera również szczegółowe informacje dotyczące korzystania z oprogramowania.

### 4.1.2 Pliki nastaw

Oprogramowanie EnerVista obsługuje dwa sposoby konfiguracji ustawień przekaźnika:

- W trybie offline (przekaźnik odłączony) - tworzenie lub edytowanie pliku nastaw w celu późniejszego przesłania do UR
- W trybie online (przekaźnik podłączony) - modyfikacja nastaw w czasie rzeczywistym, a następnie zapisanie ich do UR

Zapoznaj się z sekcją tworzenia kopii zapasowych w rozdziale Eksploatacja, aby uzyskać instrukcje dotyczące tworzenia pliku nastaw w trybie offline lub online.

Pliki ustawień są zorganizowane na podstawie nazw plików nadanych przez użytkownika (ułożenie alfabetyczne). Plik nastaw zawiera dane dotyczące następujących typów ustawień przekaźnika:

- Dane urządzenia
- Nastawy ogólne
- Obiekt
- Logika FlexLogic
- Zabezpieczenia
- Sterowanie i nadzór

- Wejścia/Wyjścia
- Zasoby zdalne
- Testowanie

Dostępny jest plik z ustawieniami fabrycznymi, które można przywrócić w dowolnym momencie.

Następujące ustawienia komunikacji nie są przesyłane do B30 razem z plikami nastaw:

Adres Slave Modbus
Numer Portu TCP Modbus
RS485 COM2 - Prędkość transmisji
RS485 COM2 - Parzystość
RS485 COM2 - Minimalny czas odpowiedzi
COM2 - Wybór
Adres Slave - RRTD
Prędkość - RRTD
Adres IP
Maska
Routing



Gdy plik ustawień jest przesyłany do B30, który jest w eksploatacji, następuje poniższa sekwencja:

1. B30 przechodzi w stan Out of Service (dioda Praca (In service) nieaktywna, aktywna dioda Problem (Trouble)).
2. B30 wyświetla komunikat URZĄDZENIE ZABLOKOWANE.
3. B30 aktywuje zestyk watchdog, który świadczy o uszkodzeniu/nieprawidłowej pracy.

Rozdział Eksploatacja opisuje, jak używać pliku ustawień w formacie .urs do tworzenia kopii zapasowych i przywracania.

### 4.1.3 Rejestracje

W trybie online lub offline można przeglądać i analizować dane w następujący sposób:

- **Rejestrator zdarzeń** — rejestrator zdarzeń zapisuje dane kontekstowe związane z ostatnimi 1024 zdarzeniami, uporządkowane chronologicznie od najnowszych do najstarszych
- **Rejestrator zakłóceń** — rejestrator zakłóceń zapisuje przebiegi zdefiniowanych wartości analogowych oraz stany operandów dwustanowych po wyzwoleniu rejestratora sygnałem logicznym

Zapisy zdarzeń są dostępne dla oprogramowania EnerVista oraz dla urządzenia. Dostęp do zdarzeń dotyczących Enervisty można uzyskać w oprogramowaniu w menu **Administrator -> Dziennik zdarzeń -> Pokaż rejestrator**. Dostęp do zdarzeń w urządzeniu Multilin UR można uzyskać w menu **Stany i pomiary -> Rejestratory -> Rejestrator zdarzeń**.

Znaczenie zdarzeń dotyczących CyberSentry jest wyjaśnione w następnym rozdziale. W poniższej tabeli przedstawiono niektóre wpisy w dzienniku zdarzeń oprogramowania Enervista.

Tab. 4-1: Dziennik zdarzeń w oprogramowaniu EnerVista UR Setup

| Zdarzenie | Opis |
|---|---|
| Sesja rozpoczęta | Uruchomiono oprogramowanie EnerVista UR Setup |
| Język został zmieniony | Zmieniono język oprogramowania w **Widok -> Wybór języka.** |
| Ustawienia kont zostały zmienione | Otwarto okno zarządzania użytkownikami w EnerVista UR Setup - menu **Administrator -> Zarządzanie użytkownikami.** |
| : Successful upload of firmware<br>END<br>Firmware verified<br>Firmware uploaded<br>Firmware erased<br>START: Upload new firmware | Zmieniono wersję FW |
| Wyczyszczono rejestr zdarzeń oprogramowania EnerVista UR Setup | Usunięto wszystkie zdarzenia z rejestratora w **Administrator -> Dziennik zdarzeń -> Wyczyść rejestrator**. |

### 4.1.4 Obsługa plików

Okno Online znajduje się po lewej stronie na górze w głównym oknie Enervista UR Setup, natomiast Okno Offline na dole po lewej. W celu zarządzania plikami (przenoszenia, grupowania itd.) można wykonać poniższe polecenia:

- **Wykonanie/Otwieranie** — każdy otwarty plik EnerVista UR Setup uruchamia aplikację lub zapewnia przejście do już otwartej aplikacji. Jeśli plik był plikiem ustawień (ma rozszerzenie .urs), który został usunięty z Okna Offline zostanie dodany ponownie do tego okna
- **Przeciągnij i upuść** — grupy ustawień urządzenia oraz pojedyncze ustawienia można przeciągać i upuszczać między obszarami okna Online i Offline

  Nowe pliki, które są przenoszone do Okna offline, są dodawane do drzewa, które jest automatycznie sortowane alfabetycznie według nazw plików. W oknie Online pliki lub poszczególne pozycje menu, które są przenoszone do menu wybranego urządzenia, są automatycznie wysyłane do podłączonego urządzenia.

### 4.1.5 Główne okno oprogramowania

Okno główne programu EnerVista UR Setup składa się z poniższych elementów:

1. Pasek tytułowy zawierający ścieżkę aktywnego modułu otwartego urządzenia lub nazwę oprogramowania
2. Pasek menu głównego okna oprogramowania
3. Pasek narzędziowy głównego okna oprogramowania
4. Okno Online
5. Okno Offline
6. Okno z nastawami, ze wspólnym paskiem narzędziowym
7. Nastawy urządzenia, ze wspólnym paskiem narzędziowym
8. Obszar roboczy ze wskaźnikami stanu połączenia z poszczególnymi urządzeniami
9. Pasek stanu
10. Przyciski szybkiego dostępu

Rys. 4-1: Główne okno oprogramowania EnerVista UR Setup

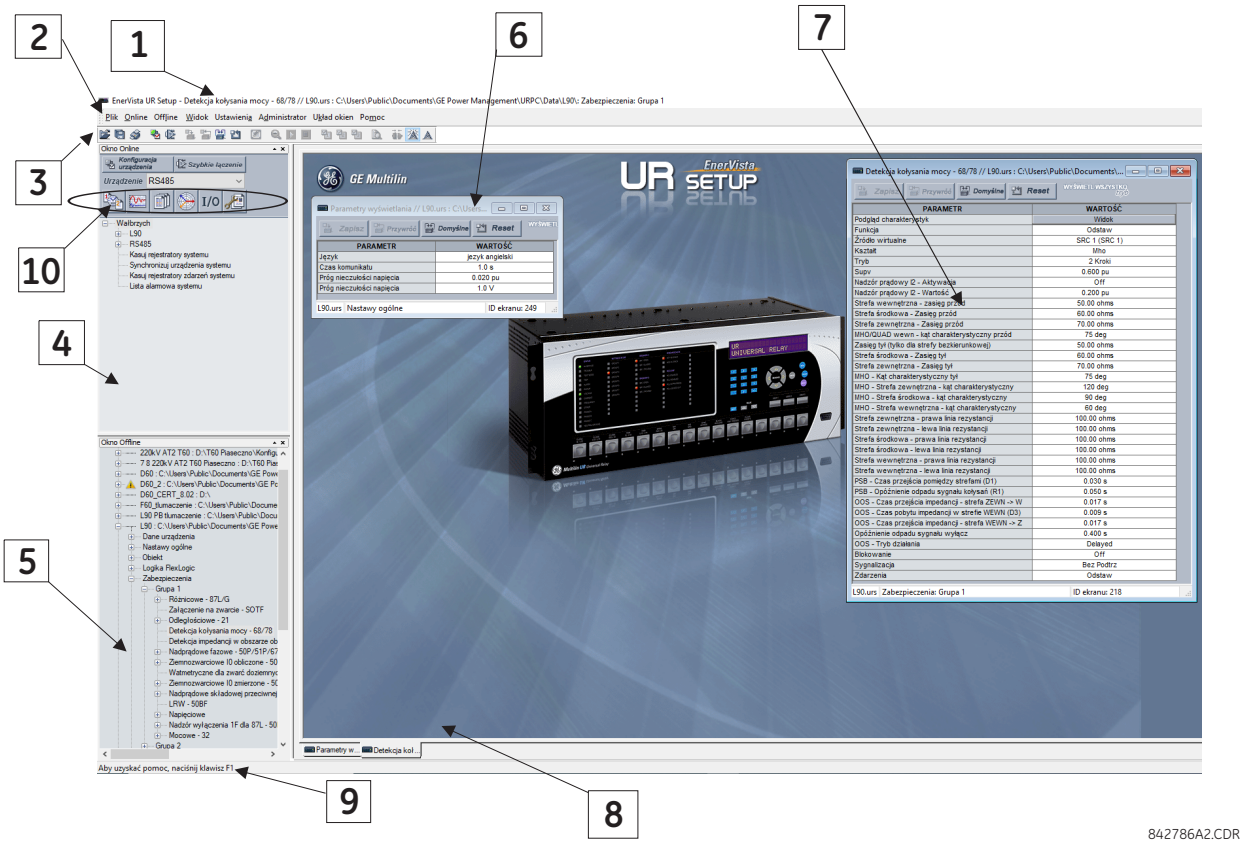


Gdy urządzenie zostanie dodane do okna Offline, to w menu **Nastawy ogólne** będzie znajdować się zakładka **Reserved,** która zawiera nastawy specyficzne dla danego zastosowania i nieużywane w aktualnej aplikacji.

Rys. 4-2: Nastawy rezerwowe (nieużywane)

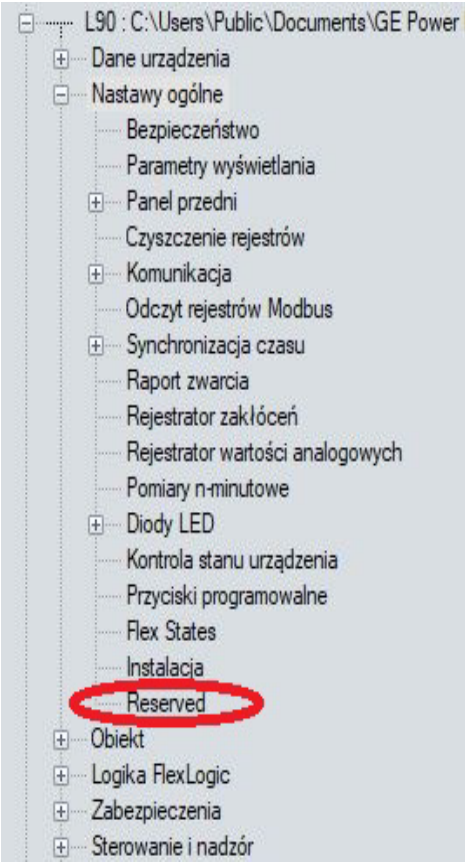


## 4.1.6 Przegląd funkcji

Przegląd funkcji to graficzny interfejs do szybkiego zarządzania funkcjami pozwalający na szybkie ich odstawienie/załączenie w poszczególnych grupach czy przypisanie do szyn zbiorczych (więcej informacji w rozdziale 5.9 Sterowanie i nadzór). Przegląd funkcji można znaleźć w**Ustawienia > Przegląd funkcji**.

Rys. 4-3: Przegląd funkcji

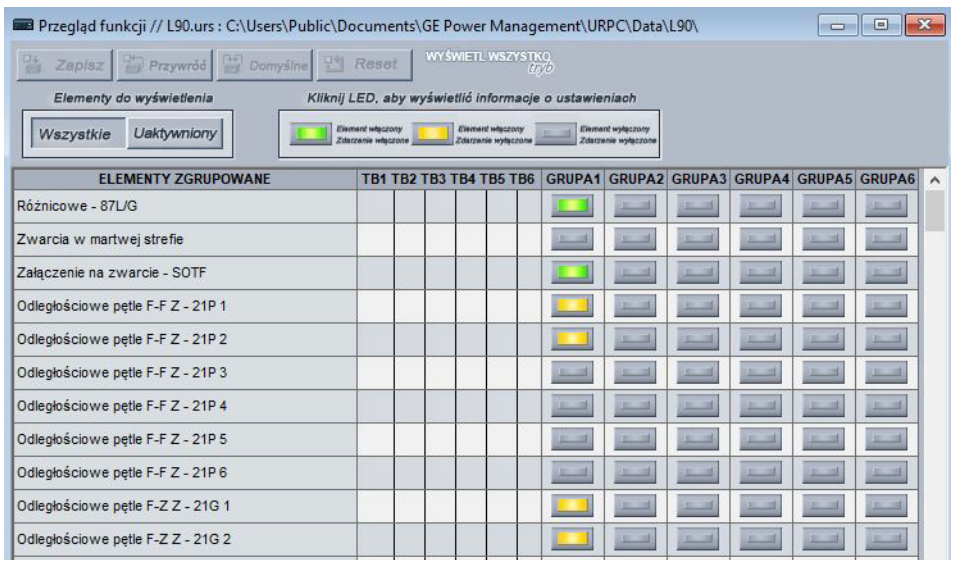

## 4.1.7 Szablony plików nastaw

Szablony plików nastaw upraszczają konfigurację i uruchomienie wielu przekaźników, które chronią podobne obiekty. Przykładem jest stacja el-en., która ma 10 podobnych linii zasilających zabezpieczonych 10 przekaźnikami UR D60.

W takich sytuacjach zazwyczaj 90% lub więcej ustawień jest identycznych. Szablony umożliwiają inżynierom konfigurowanie i testowanie tych wspólnych ustawień, a następnie blokowanie ich tak, aby nie były dostępne dla użytkowników do edycji. Na przykład zablokowane ustawienia mogą być ukryte dla inżynierów terenowych, co pozwala im szybko zidentyfikować i skoncentrować się na określonych ustawieniach.

Pozostałe ustawienia (zwykle 10% lub mniej) można określić jako edytowalne i są one udostępnione inżynierom terenowym instalującym urządzenia. Są to ustawienia, takie jak wartości pobudzenia funkcji zabezpieczeniowej czy współczynniki dla przekładników prądowych i napięciowych.

Szablony plików nastaw umożliwiają użytkownikowi zdefiniowanie, które ustawienia są widoczne w oprogramowaniu. Szablony można stosować zarówno do plików nastaw zapisanych na dysku komputera (szablony plików nastaw), jak i urządzeń online (szablony online). Funkcjonalność jest identyczna dla obu przypadków.

NOTE

Szablony plików nastaw są dostępne tylko w oprogramowaniu w języku angielskim.

4

Dostępna jest również konwersja plików nastaw z poprzednich wersji firmware.

### 4.1.7.1 Aktywacja szablonów

Funkcja szablonów jest domyślnie wyłączona. Może zostać załączona w trybie offline lub online.

Aby załączyć szablon pliku nastaw (offline) dla UR:

1. Znajdź plik w Oknie Offline oprogramowania EnerVista UR Setup. Jeśli go tam nie ma, plik można pobrać z urządzenia online, klikając je prawym przyciskiem myszy i wybierając opcję **Add Device to Offline Window**.
2. W Oknie Offline kliknij prawym przyciskiem myszy wybrane urządzenie i wybierz opcję **Template Mode -> Create Template**.

   Szablon jest teraz załączony, a plik jest wyświetlany w kolorze jasnoniebieskim. Plik nastaw jest teraz w trybie edycji szablonu. Aby cofnąć akcję, wybierz **Template Mode > Remove Template**.

Aby załączyć szablon online dla UR:

1. Zlokalizuj urządzenie w Oknie Online oprogramowania EnerVista UR Setup.
2. Kliknij urządzenie prawym przyciskiem myszy i wybierz opcję **Template Mode > Create Template**. Oprogramowanie poprosi o wprowadzenie hasła do szablonu. To hasło jest wymagane do korzystania z funkcji szablonu i musi mieć co najmniej cztery znaki.

Rys. 4-4: Wprowadzanie hasła dla pliku nastaw

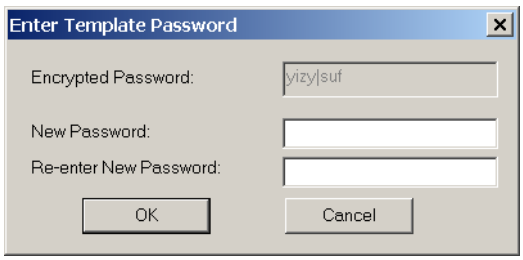


3. Wprowadź nowe hasło, a następnie kliknij **OK**, aby kontynuować.

   Szablon online został aktywowany. Urządzenie jest teraz w trybie edycji szablonu.

### 4.1.7.2 Edycja szablonów

Funkcja edycji szablonu pozwala użytkownikowi określić, które ustawienia są dostępne do przeglądania i modyfikacji w programie EnerVista UR Setup. Domyślnie wszystkie ustawienia z wyjątkiem ustawień edytora równań FlexLogic są zablokowane.

1. Po załączeniu szablonu zlokalizuj urządzenie lub plik nastaw w Oknie Online lub Offline.
2. Kliknij prawym przyciskiem myszy urządzenie lub plik i wybierz opcję **Template Mode -> Edit Template**, aby przełączyć urządzenie w tryb edycji szablonu (znacznik wyboru). Jeśli pojawi się monit, wprowadź hasło szablonu, a następnie kliknij **OK**.
3. Otwórz odpowiednie okno modułu, zawierające ustawienia, które chcesz określić jako edytowalne.

   Domyślnie wszystkie ustawienia są określone jako zablokowane i wyświetlane na szarym tle. Ikona w prawym górnym rogu okna wskazuje, że oprogramowanie EnerVista jest w trybie edycji. Poniższy przykład pokazuje okno ustawień zabezpieczenia nadprądowego zwłocznego w trybie edycji.

Rys. 4-5: Szablon z zablokowanymi wszystkimi nastawami

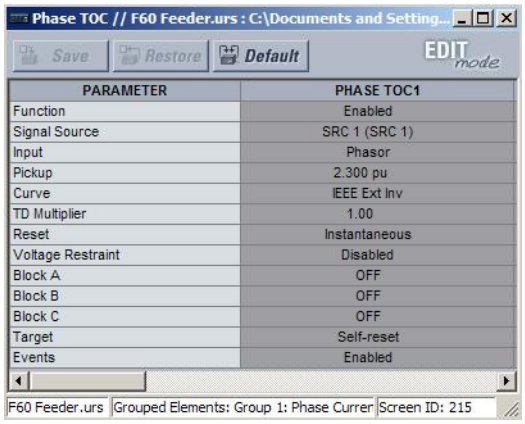


| PARAMETER | PHASE TOC1 |
|---|---|
| Function | Enabled |
| Signal Source | SRC 1 (SRC 1) |
| Input | Phasor |
| Pickup | 2.300 pu |
| Curve | IEEE Ext Inv |
| TD Multiplier | 1.00 |
| Reset | Instantaneous |
| Voltage Restraint | Disabled |
| Block A | OFF |
| Block B | OFF |
| Block C | OFF |
| Target | Self-reset |
| Events | Enabled |

4. Określ ustawienia, które mają być edytowalne poprzez ich kliknięcie.

   Nastawa dostępna do edycji wyświetla się na żółtym tle.

Rys. 4-6: Szablon z dwoma odblokowanymi nastawami

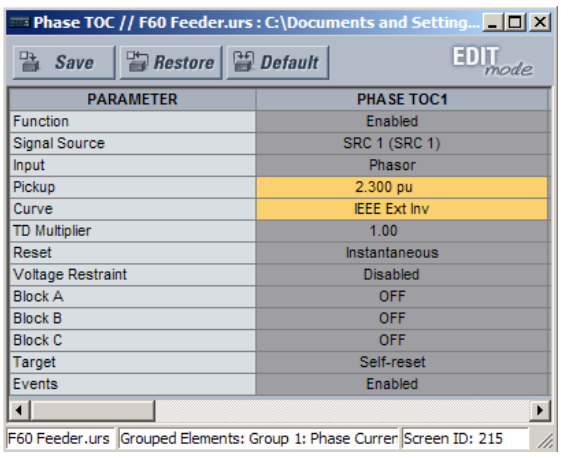


| PARAMETER | PHASE TOC1 |
|---|---|
| Function | Enabled |
| Signal Source | SRC 1 (SRC 1) |
| Input | Phasor |
| Pickup | 2.300 pu |
| Curve | IEEE Ext Inv |
| TD Multiplier | 1.00 |
| Reset | Instantaneous |
| Voltage Restraint | Disabled |
| Block A | OFF |
| Block B | OFF |
| Block C | OFF |
| Target | Self-reset |
| Events | Enabled |

5. Kliknij przycisk **Save**, aby zapisać zmiany w szablonie.
6. Przejdź do dowolnego innego okna, aby określić wszystkie edytowalne ustawienia.

   Przy następnym dostępie do urządzenia/pliku nastaw pojawią się tylko te nastawy, które zostały określone jako edytowalne.

### 4.1.7.3 Zabezpieczenie szablonu hasłem

Aby zmaksymalizować bezpieczeństwo GE zaleca tworzenie szablonów zabezpieczonych hasłem.

NOTE

Gdy tworzone są szablony online, hasło jest dodawane podczas początkowego etapu tworzenia szablonu. Nie trzeba go dodawać po utworzeniu szablonu.

Aby dodać ochronę hasłem do szablonu pliku nastaw (offline):

1. W Oknie Offline kliknij prawym przyciskiem myszy urządzenie i wybierz opcję **Template Mode > Password Protect Template.**

   Oprogramowanie poprosi o wprowadzenie hasła dla szablonu. Hasło musi mieć co najmniej cztery znaki.

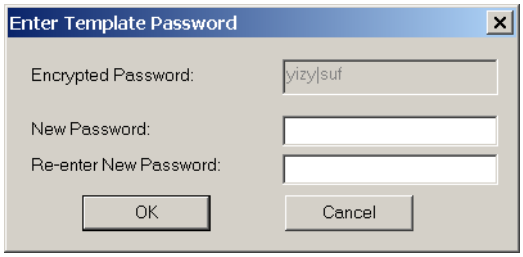


2. Wprowadź nowe hasło, a następnie kliknij **OK**, aby kontynuować.

Szablon pliku nastaw jest teraz zabezpieczony hasłem.

### 4.1.7.4 Przeglądanie szablonów

Po określeniu wszystkich nastaw dostępnych do edycji użytkownicy będą mogli wyświetlić szablon na urządzeniu lub w pliku nastaw. Widok można określić na dwa sposoby za pomocą funkcji szablonu:

- Wyświetlaj tylko te ustawienia, które są dostępne do edycji
- Wyświetl wszystkie ustawienia, przy czym ustawienia niedostępne do edycji będą wyszarzone

Aby wyświetlić tylko ustawienia dostępne do edycji:

1. Kliknij prawym przyciskiem myszy urządzenie w Oknie Online lub plik nastaw w Oknie Offline i wybierz opcję **Template Mode > View In Template Mode**.
2. Wprowadź hasło szablonu, jeśli zostaniesz o to poproszony, a następnie kliknij **OK**, aby zastosować szablon.

Po zastosowaniu szablonu użytkownicy mogą przeglądać i edytować ustawienia określone przez szablon. Poniżej pokazano efekt zastosowania szablonu dla zabezpieczenia nadprądowego zwłocznego.

Rys. 4-7: Przedstawienie nastaw w trybie edycji szablonu (View in Template Mode)

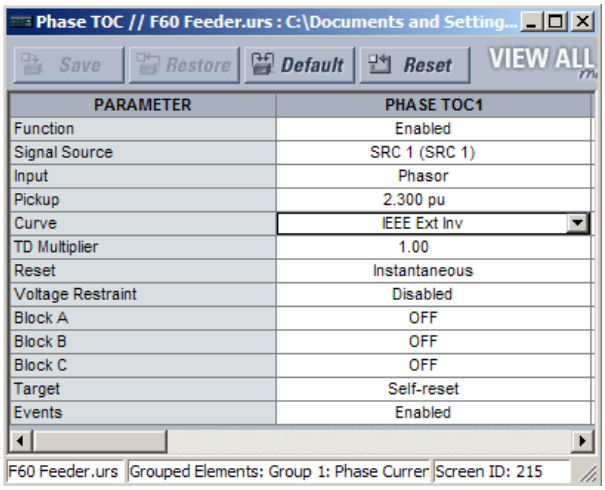


Okno modułu zabezpieczenia nadprądowego bez trybu szablonu.

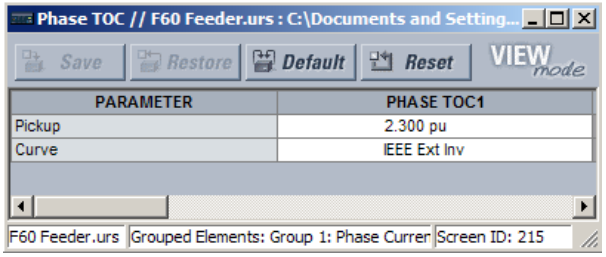


Okno modułu zabezpieczenia nadprądowego w trybie edycji szablonu (**Template Mode > View In Template Mode).** Szablon określa, że dostępne do edycji są tylko dwie nastawy: Pickup i Curve.

842858A1.CDR

4

Przeglądanie ustawień w trybie szablonów modyfikuje również menu, pokazując tylko te kategorie, które zawierają ustawienia edytowalne. Efekt zastosowania szablonu do typowego menu jest przedstawiony poniżej.

Rys. 4-8: Widok menu w trybie edycji szablonu (View in Template Mode)

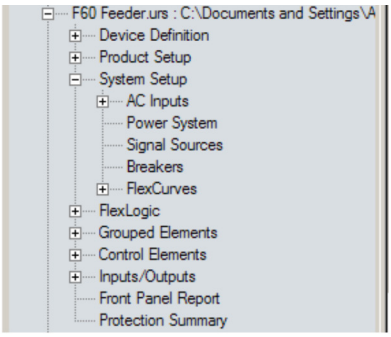


Typowy widok drzewa menu bez trybu szablonu

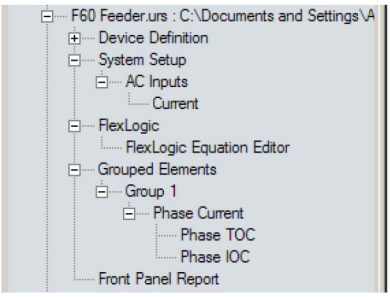


Typowy widok drzewa menu w trybie edycji szablonu (Template mode -> View in Template mode).

842860A1.CDR

Aby wyświetlić ustawienia dostępne do edycji, jak również ustawienia zablokowane przez szablon:

1. Kliknij prawym przyciskiem myszy urządzenie w Oknie Online lub plik nastaw w Oknie Offline i zastosuj szablon, wybierając opcję **Template Mode > View All Settings**.
2. Wprowadź hasło szablonu, a następnie kliknij **OK**, aby zastosować szablon.

Po zastosowaniu szablonu użytkownicy mogą edytować tylko ustawienia określone przez szablon, ale wyświetlane są wszystkie ustawienia. Efekt zastosowania szablonu dla modułu zabezpieczenia nadprądowego pokazano poniżej.

Rys. 4-9: Przedstawienie nastaw w trybie edycji szablonu (View All Settings)

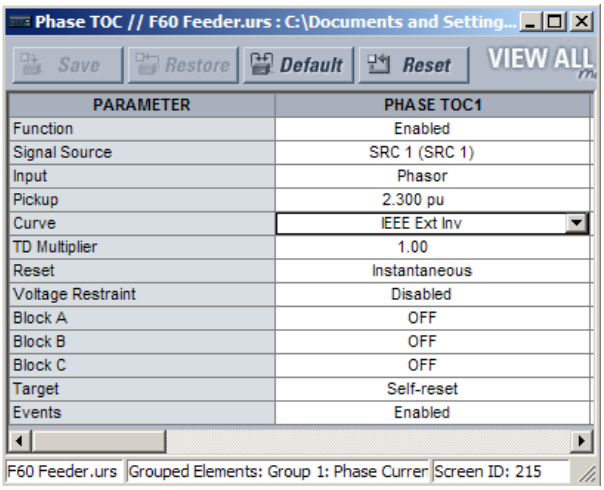


Okno modułu zabezpieczenia nadprądowego bez trybu szablonu.

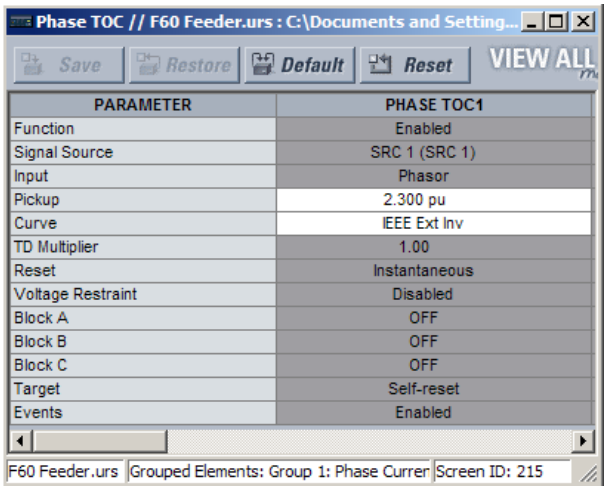


Okno modułu zabezpieczenia nadprądowego w trybie edycji szablonu (**Template Mode > View All Settings**).
Szablon pokazuje wszystkie nastawy, ale określa, że dostępne do edycji są tylko dwie: Pickup i Curve.

842859A1.CDR

4

### 4.1.7.5 Usuwanie szablonów

Po usunięciu szablonu nie można go ponownie zastosować. Jeśli zajdzie potrzeba ponownego zastosowania szablonu, to należy zdefiniować nowy szablon.

1. Kliknij prawym przyciskiem urządzenie w Oknie Online lub plik w Oknie Offline i wybierz opcję **Template Mode -> Remove Template**.
2. Wprowadź hasło szablonu, jeśli zostaniesz o to poproszony i kliknij **OK**, aby kontynuować.
3. Potwierdź, że chcesz usunąć szablon, klikając **Yes**.

W wyniku tego działania EnerVista usuwa wszystkie dane o szablonach a wszystkie ustawienia są dostępne do edycji.

## 4.1.8 Blokada zmian w logice programowalnej

UR pozwala użytkownikom zabezpieczyć niektóre lub wszystkie równania FlexLogic, zapobiegając nieautoryzowanemu przeglądaniu lub modyfikowaniu krytycznych logik. Blokowanie odbywa się za pomocą funkcji szablonu - blokuje się poszczególne wpisy w równaniach FlexLogic.

Zablokowane równania pozostają zabezpieczone, gdy pliki są wysyłane lub pobierane z dowolnego urządzenia Multilin UR.

Blokowanie można również powiązać z numerem seryjnym danego urządzenia Multilin UR.

### 4.1.8.1 Blokada równań FlexLogic

Aby zablokować poszczególne równania FlexLogic:

1. Kliknij prawym przyciskiem myszy plik nastaw lub urządzenie i wybierz opcję **Template Mode -> Create Template**, aby załączyć funkcję szablonu.
2. Jeśli pojawi się monit, wprowadź hasło szablonu.
3. Wybierz menu **FlexLogic -> FlexLogic Equation Editor**.

   Domyślnie wszystkie wpisy FlexLogic posiadają możliwość edycji i są wyświetlane na żółtym tle. Ikona w prawym górnym rogu okna wskazuje również, że program EnerVista UR Setup jest w trybie edycji.
4. Określ równania do zablokowania, klikając je.

Zablokowane wpisy mają szare tło, jak pokazano na poniższym przykładzie.

Rys. 4-10: Blokowanie równań FlexLogic w trybie edycji

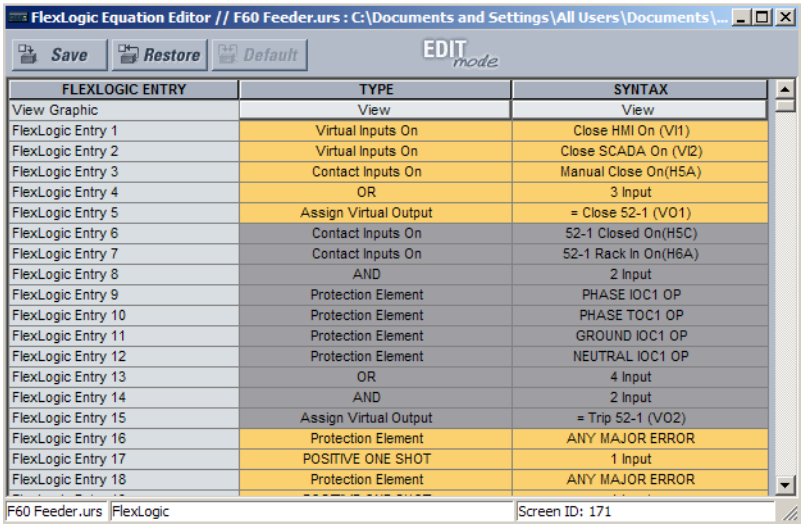


| FLEXLOGIC ENTRY | TYPE | SYNTAX |
|---|---|---|
| View Graphic | View | View |
| FlexLogic Entry 1 | Virtual Inputs On | Close HMI On (VI1) |
| FlexLogic Entry 2 | Virtual Inputs On | Close SCADA On (VI2) |
| FlexLogic Entry 3 | Contact Inputs On | Manual Close On(H5A) |
| FlexLogic Entry 4 | OR | 3 Input |
| FlexLogic Entry 5 | Assign Virtual Output | = Close 52-1 (VO1) |
| FlexLogic Entry 6 | Contact Inputs On | 52-1 Closed On(H5C) |
| FlexLogic Entry 7 | Contact Inputs On | 52-1 Rack In On(H6A) |
| FlexLogic Entry 8 | AND | 2 Input |
| FlexLogic Entry 9 | Protection Element | PHASE IOC1 OP |
| FlexLogic Entry 10 | Protection Element | PHASE TOC1 OP |
| FlexLogic Entry 11 | Protection Element | GROUND IOC1 OP |
| FlexLogic Entry 12 | Protection Element | NEUTRAL IOC1 OP |
| FlexLogic Entry 13 | OR | 4 Input |
| FlexLogic Entry 14 | AND | 2 Input |
| FlexLogic Entry 15 | Assign Virtual Output | = Trip 52-1 (VO2) |
| FlexLogic Entry 16 | Protection Element | ANY MAJOR ERROR |
| FlexLogic Entry 17 | POSITIVE ONE SHOT | 1 Input |
| FlexLogic Entry 18 | Protection Element | ANY MAJOR ERROR |

5. Kliknij przycisk **Save**, aby zapisać i zastosować zmiany w szablonie.
6. Wybierz opcję **Template Mode > View In Template Mode,** aby wyświetlić szablon.
7. Opcjonalnie zastosuj hasło do szablonu, klikając prawym przyciskiem myszy urządzenie i wybierając opcję **Template Mode > Password Protect Template**.

Po zastosowaniu szablonu użytkownicy mogą przeglądać i edytować wpisy we FlexLogic, które nie są zablokowane przez szablon. Poniżej pokazano efekt zastosowania szablonu dla równań FlexLogic.

Rys. 4-11: Blokada FlexLogic za pomocą szablonów - równania

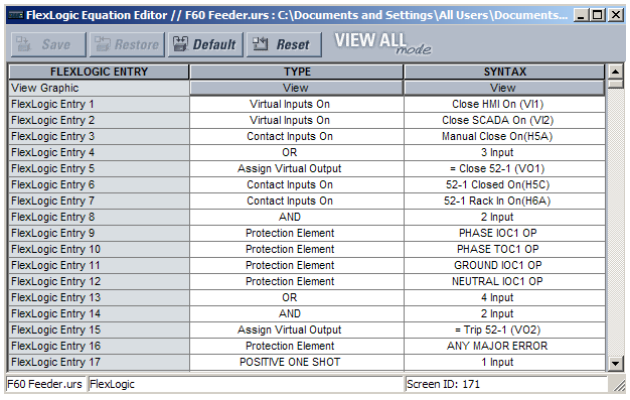


| FLEXLOGIC ENTRY | TYPE | SYNTAX |
|---|---|---|
| View Graphic | View | View |
| FlexLogic Entry 1 | Virtual Inputs On | Close HMI On (VI1) |
| FlexLogic Entry 2 | Virtual Inputs On | Close SCADA On (VI2) |
| FlexLogic Entry 3 | Contact Inputs On | Manual Close On(H5A) |
| FlexLogic Entry 4 | OR | 3 Input |
| FlexLogic Entry 5 | Assign Virtual Output | = Close 52-1 (VO1) |
| FlexLogic Entry 6 | Contact Inputs On | 52-1 Closed On(H5C) |
| FlexLogic Entry 7 | Contact Inputs On | 52-1 Rack In On(H6A) |
| FlexLogic Entry 8 | AND | 2 Input |
| FlexLogic Entry 9 | Protection Element | PHASE IOC1 OP |
| FlexLogic Entry 10 | Protection Element | PHASE TOC1 OP |
| FlexLogic Entry 11 | Protection Element | GROUND IOC1 OP |
| FlexLogic Entry 12 | Protection Element | NEUTRAL IOC1 OP |
| FlexLogic Entry 13 | OR | 4 Input |
| FlexLogic Entry 14 | AND | 2 Input |
| FlexLogic Entry 15 | Assign Virtual Output | = Trip 52-1 (VO2) |
| FlexLogic Entry 16 | Protection Element | ANY MAJOR ERROR |
| FlexLogic Entry 17 | POSITIVE ONE SHOT | 1 Input |

Edytor równań FlexLogic™ bez zastosowanego szablonu.

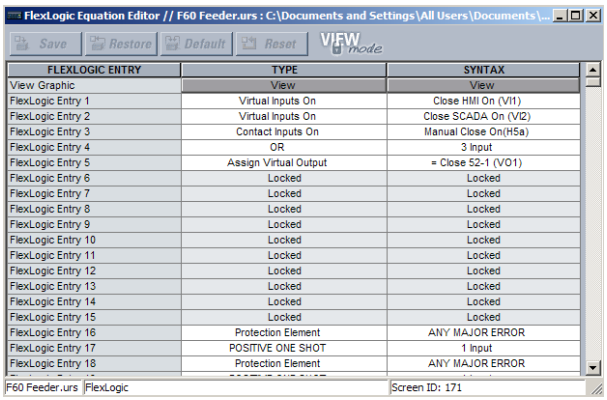


| FLEXLOGIC ENTRY | TYPE | SYNTAX |
|---|---|---|
| View Graphic | View | View |
| FlexLogic Entry 1 | Virtual Inputs On | Close HMI On (VI1) |
| FlexLogic Entry 2 | Virtual Inputs On | Close SCADA On (VI2) |
| FlexLogic Entry 3 | Contact Inputs On | Manual Close On(H5a) |
| FlexLogic Entry 4 | OR | 3 Input |
| FlexLogic Entry 5 | Assign Virtual Output | = Close 52-1 (VO1) |
| FlexLogic Entry 6 | Locked | Locked |
| FlexLogic Entry 7 | Locked | Locked |
| FlexLogic Entry 8 | Locked | Locked |
| FlexLogic Entry 9 | Locked | Locked |
| FlexLogic Entry 10 | Locked | Locked |
| FlexLogic Entry 11 | Locked | Locked |
| FlexLogic Entry 12 | Locked | Locked |
| FlexLogic Entry 13 | Locked | Locked |
| FlexLogic Entry 14 | Locked | Locked |
| FlexLogic Entry 15 | Locked | Locked |
| FlexLogic Entry 16 | Protection Element | ANY MAJOR ERROR |
| FlexLogic Entry 17 | POSITIVE ONE SHOT | 1 Input |
| FlexLogic Entry 18 | Protection Element | ANY MAJOR ERROR |

Edytor równań FlexLogic™ z zastosowanym szablonem (**Template Mode > View In Template Mode**).

842861A1.CDR

Wpisy FlexLogic są pokazane jako zablokowane również w widoku graficznym i na panelu przednim.

Rys. 4-12: Blokada FlexLogic za pomocą szablonów - widok graficzny

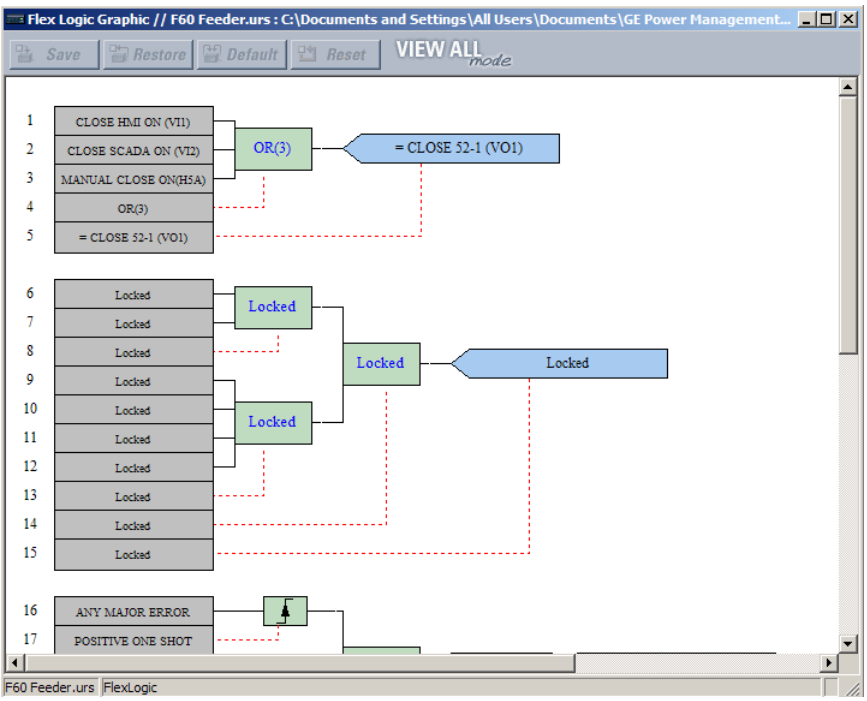


## 4.1.8.2 Blokada równań FlexLogic za pomocą numeru seryjnego urządzenia

Plik ustawień i powiązane równania FlexLogic można również zablokować numerem seryjnym danego urządzenia. Po zabezpieczeniu wpisów FlexLogic w pliku ustawień, użyj poniższej procedury, aby zablokować plik numerem seryjnym. Numer seryjny jest widoczny w **Stany i pomiary > Informacje o urządzeniu > Model**, na wewnętrznej stronie panelu przedniego i na naklejce z tyłu urządzenia.

1. Kliknij prawym przyciskiem myszy plik nastaw w Oknie Offline i wybierz element **Edytuj właściwości urządzenia**. Otworzy się poniższe okno.

Rys. 4-13: Okno edycji właściwości urządzenia Multilin UR

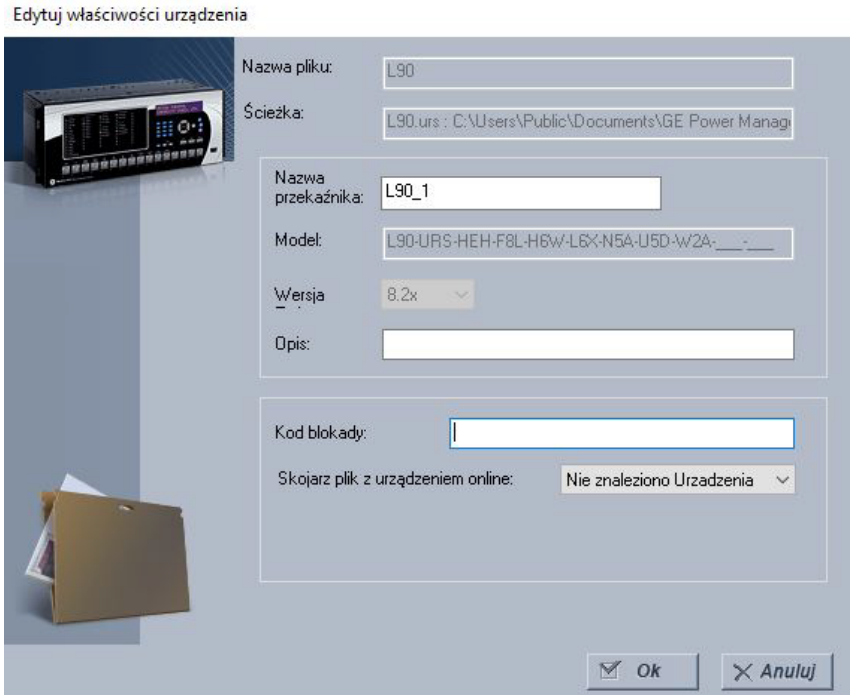


2. Wprowadź numer seryjny urządzenia, do którego chcesz zablokować plik nastaw w polu **Kod blokady**.
3. Kliknij przycisk **OK**, aby zastosować zmianę. Numer seryjny nie został jeszcze zweryfikowany.

Plik nastaw i odpowiednie równania FlexLogic są teraz zablokowane i mogą zostać przesłane tylko do urządzenia z wprowadzonym wcześniej numerem seryjnym.

## 4.1.9 Śledzenie zmian w plikach nastaw

Funkcja śledzenia zmian w plikach nastaw pozwala użytkownikowi szybko określić, czy ustawienia w urządzeniu B30 zostały zmienione od czasu ostatniego przesłania pliku do UR. Kiedy plik ustawień jest przesyłany do urządzenia B30, data, godzina i numer seryjny B30 są przesyłane z powrotem do programu EnerVista UR Setup i dodawane do pliku zapisanego na komputerze. Informacje te można porównać z rzeczywistymi wartościami w B30 w dowolnym późniejszym terminie w celu ustalenia, czy bezpieczeństwo nie zostało naruszone.

Informacje dotyczące funkcji śledzenia zmian są zawarte w pliku ustawień tylko wtedy, gdy pełny plik ustawień zostanie przesłany do urządzenia B30 lub pobrany z urządzenia B30. Wszelkie częściowe transfery ustawień metodą „przeciągnij i upuść” nie zapisują informacji dotyczących śledzenia zmian w pliku ustawień.

Rys. 4-14: Śledzenie zmian w plikach nastaw

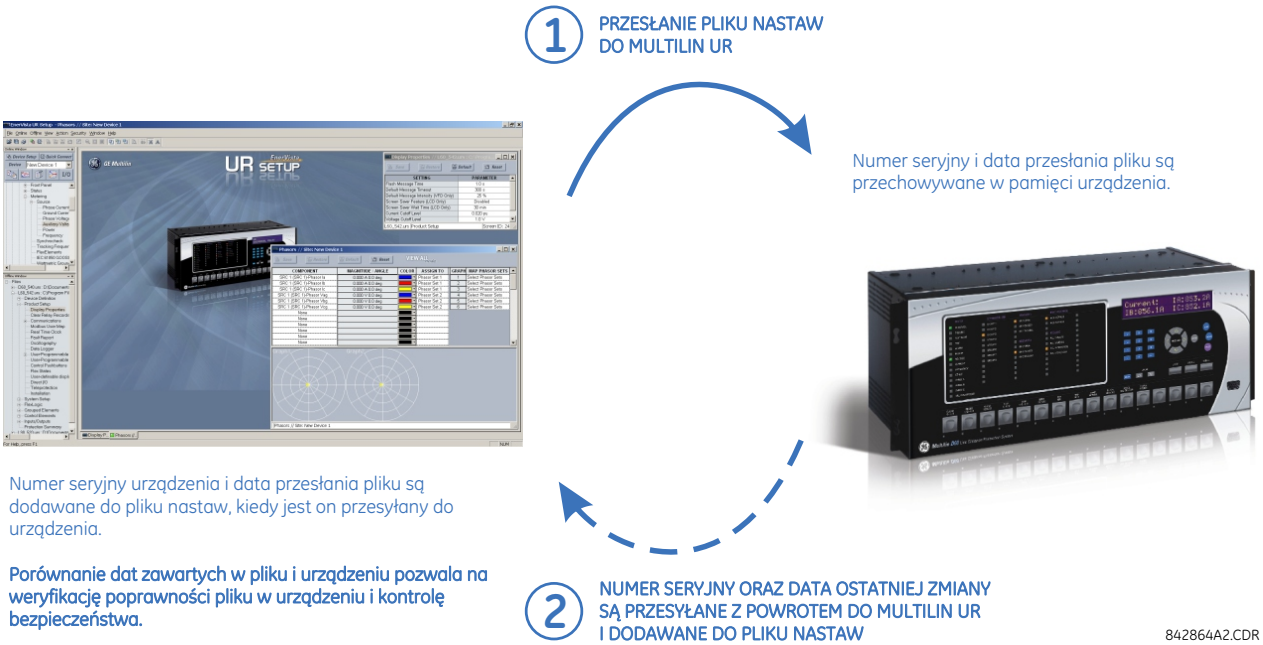


4

W odniesieniu do powyższego rysunku funkcja śledzenia zmian w plikach nastaw jest używana w następujący sposób:

- Data przesłania pliku nastaw do B30 jest rejestrowana w przekaźniku i można ją wyświetlić w oprogramowaniu EnerVista lub na wyświetlaczu panelu przedniego urządzenia. Podobnie data przesłania pliku ustawień zapisanego na komputerze lokalnym jest rejestrowana w oprogramowaniu EnerVista UR Setup.
- Porównanie dat zapisanych w przekaźniku i w pliku nastaw w dowolnym momencie w przyszłości wskazuje, czy od momentu zapisania pliku nastaw dokonano zmian w konfiguracji przekaźnika.

### 4.1.9.1 Informacje w pliku

Numer seryjny i data przesłania pliku są zapisywane w plikach ustawień podczas przesyłania ich do urządzenia B30.

Numer seryjny B30 i data przesłania pliku są zawarte w menu Dane urządzenia w Oknie Offline programu EnerVista UR Setup, jak pokazano poniżej na przykładzie.

Rys. 4-15: Informacje o przesłaniu pliku zapisanego na dysku

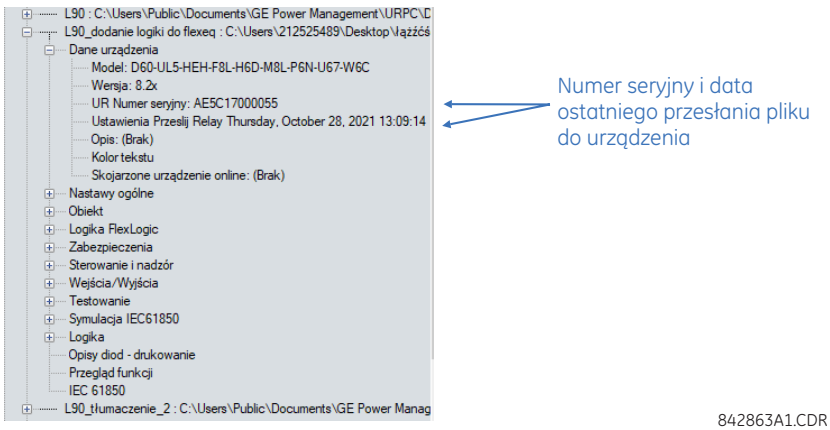


Informacje te są również dostępne w raportach plików ustawień, jak pokazano na poniższym przykładzie. Raport jest generowany po kliknięciu prawym przyciskiem myszy i wybraniu opcji **Wydruk ustawień**.

Rys. 4-16: Wydruk nastaw z przedstawieniem zmian w pliku

Thu Oct 28 21:41:20 2021 Version: 8.22 Ustawienia (Wlaczone funkcje) STRONA 1

L90 DODANIE LOGIKI DO FLEXEQ.URS
C:\USERS\212525489\DESKTOP\LĄŻZCŚOĘ\L90_DODANIE LOGIKI DO FLEXEQ\
DANE URZADZENIA
URZADZENIA
MODEL: D60-UL5-HEH-F8L-H6D-M8L-P6N-U67-W6C
WERSJA: 8.2X
UR NUMER SERYJNY: AE5C17000055
USTAWIENIA PRZESLIJ RELAY THURSDAY, OCTOBER 28, 2021 13:09:14
OPIS: (BRAK)
KOLOR TEKSTU
SKOJARZONE URZĄDZENIE ONLINE: (BRAK)

| INFORMACJE RELAY | |
|---|---|
| Main Firmware | 821 |
| Oprogramowanie wbudowane rozruchu: | 702 |
| Relay Numer seryjny: | AE5C17000055 |
| Numer seryjny CPU | A9UC17006192 |
| F8LModul Numer seryjny | A8LC15019430 |
| H6DModul Numer seryjny | A6DC19003729 |
| M8LModul Numer seryjny | A8LD17009383 |
| P6NModul Numer seryjny | M6NC17000005 |
| U67Modul Numer seryjny | A67C15010669 |
| W6CModul Numer seryjny | A6CC16000473 |
| Ustawienia Przeslij Relay | Thursday, October 28, 2021 13:09:14 |

Informacje o pliku i urządzeniu

842862A1.CDR

## 4.1.9.2 Informacje w urządzeniu

Numer seryjny B30 i data przesłania pliku do urządzenia są również dostępne z poziomu oprogramowania EnerVista. Aby przeglądać te informacje, w Oknie Online przejdź do **Stany i pomiary -> Informacje o urządzeniu -> Model**.

Rys. 4-17: Informacje o urządzeniu w EnerVista UR Setup

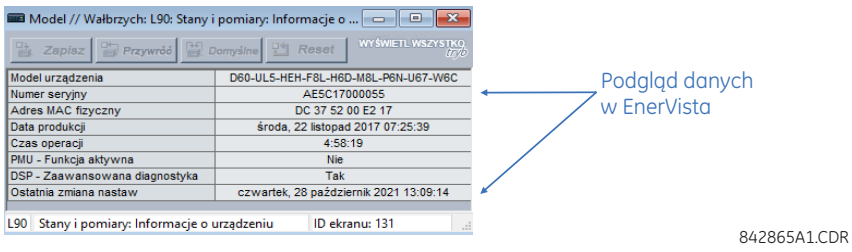


842865A1.CDR

Te informacje są również dostępne z poziomu panelu przedniego urządzenia w:

STANY I POMIARY ⇨ DANE URZĄDZENIA ⇨ NUMER WYKONANIA ⇨ NUMER SERYJNY

STANY I POMIARY ⇨ DANE URZĄDZENIA ⇨ NUMER WYKONANIA ⇨ OSTATNIA ZMIANA NASTAW

## 4.1.9.3 Informacje dodatkowe

Należy pamiętać również o poniższych zasadach:

- Jeśli użytkownik zmieni jakiekolwiek ustawienia w pliku nastaw w Oknie Offline, informacje dotyczące śledzenia zmian zostaną z niego usunięte
- Jeśli użytkownik utworzy nowy plik nastaw, wówczas żadne informacje dotyczące śledzenia zmian nie są w nim zawarte
- Jeśli użytkownik przekonwertuje istniejący plik nastaw do innej wersji, wszelkie istniejące informacje dotyczące śledzenia zmian są usuwane
- Jeśli użytkownik duplikuje istniejący plik nastaw, wszelkie informacje dotyczące śledzenia zmian są przesyłane do zduplikowanego pliku

# 4.2 Panel przedni

W tym rozdziale zostały opisane dostępne wersje paneli przednich: panel podstawowy, panel 2. generacji i panel graficzny.

## 4.2.1 Rodzaje paneli przednich

### 4.2.1.1 Panel przedni 2. generacji

Panel przedni 2. generacji składa się z panelu LED, portu RS232, klawiatury, wyświetlacza LCD, przycisków sterujących i opcjonalnych przycisków programowalnych przez użytkownika.

Panel przedni jest odchylany, aby umożliwić dostęp do wymiennych modułów wewnątrz obudowy. Urządzenia z panelem 2. generacji montuje się poziomo lub pionowo. Poniższy rysunek przedstawia panel montowany poziomo.

Rys. 4-18: Panel przedni 2. generacji - montaż poziomy

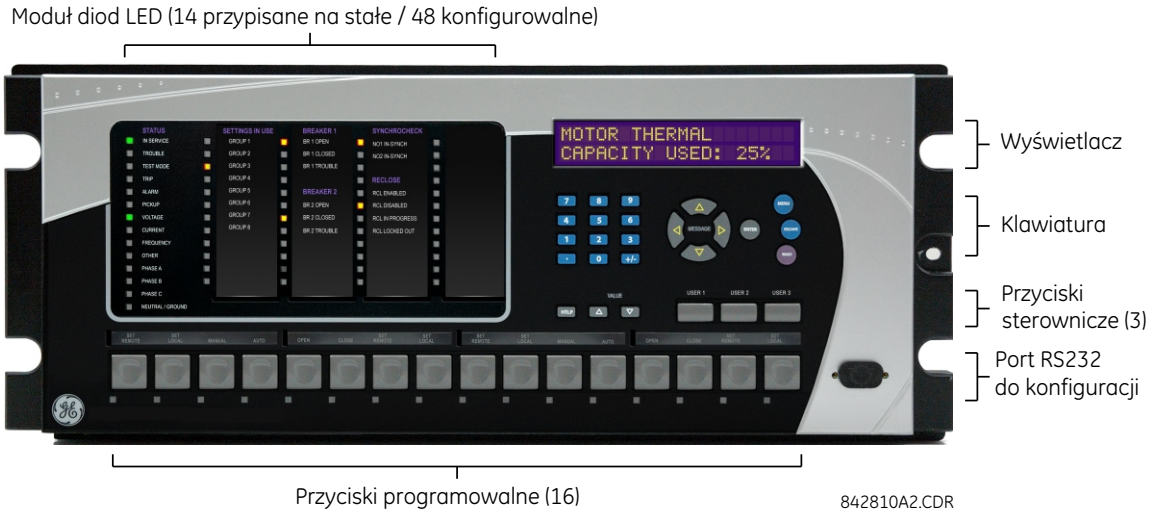


### 4.2.1.2 Panel przedni podstawowy

Podstawowy panel przedni składa się z paneli LED, portu RS232, klawiatury, wyświetlacza LCD, przycisków sterujących i opcjonalnych przycisków programowalnych przez użytkownika.

Panel przedni jest odchylany, aby umożliwić łatwy dostęp do wymiennych modułów wewnątrz obudowy. Dostępna jest również zdejmowana osłona przeciwpyłowa, którą należy odchylić, aby uzyskać dostęp do klawiatury. Urządzenia z panelem podstawowym montuje się poziomo lub pionowo. Poniższy rysunek przedstawia urządzenie montowane poziomo.

Rys. 4-19: Panel przedni w wersji podstawowej - montaż poziomy

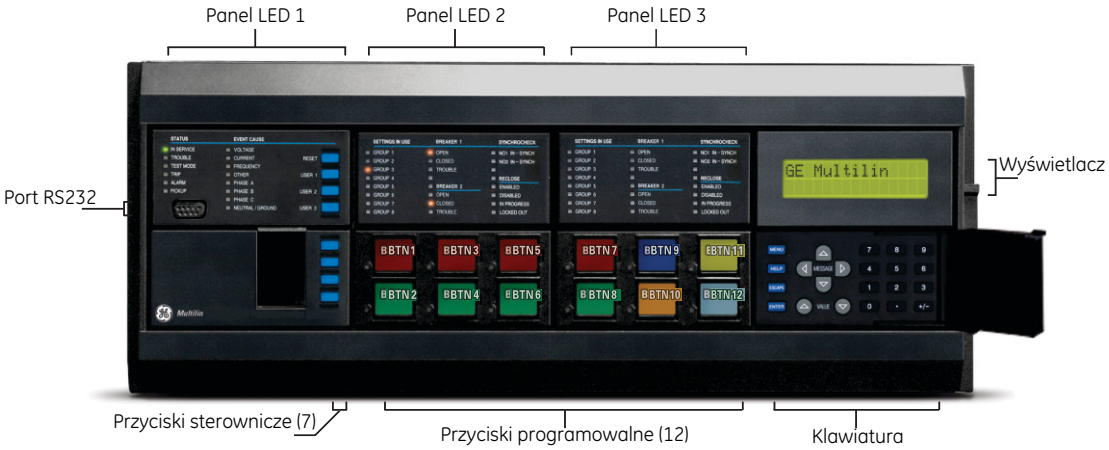


827801A9.CDR

Poniższy rysunek przedstawia urządzenie do montażu pionowego.

Rys. 4-20: Panel przedni w wersji podstawowej - montaż pionowy

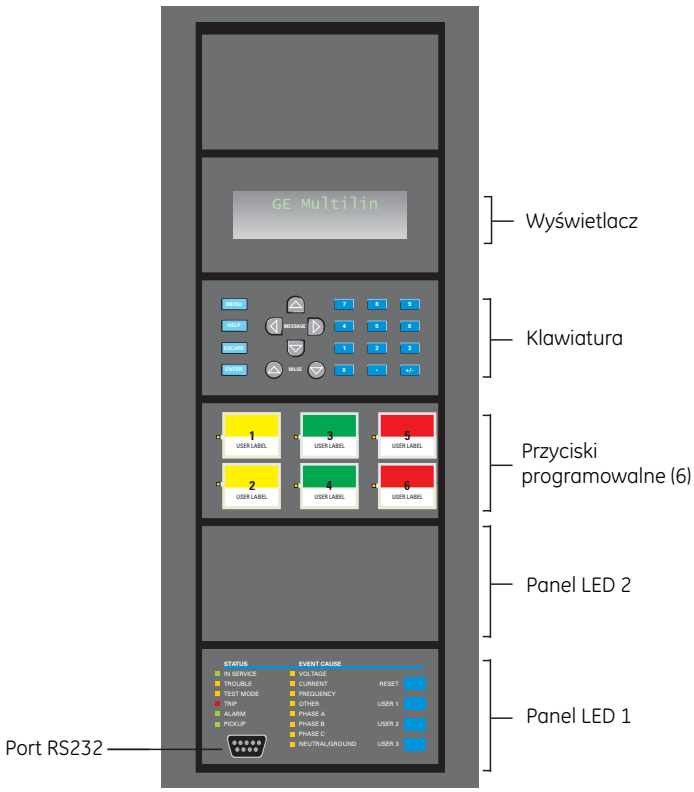


827830A3.CDR

## 4.2.1.3 Panel graficzny

Panel graficzny składa się z portu USB, panelu LED, kolorowego wyświetlacza, przycisków programowalnych przez użytkownika i klawiszy nawigacyjnych. Ekran służy do odczytywania danych, takich jak wartości pomiarów, alarmy i zapisy zdarzeń oraz do przeglądania schematów synoptycznych. Z poziomu panelu przedniego można zmieniać niemal wszystkie

nastawy - wyjątkiem są nastawy dla samego panelu przedniego i IEC 61850. Port USB służy do połączenia z oprogramowaniem EnerVista i może być używany do aktualizacji firmware przekaźnika oraz do konfiguracji. Złącze USB jest złączem typu B (złącze "drukarkowe").

Programowalne przez użytkownika przyciski od 9 do 40 można zaprogramować (Edytor ekranów) spośród 10 przycisków bocznych po lewej i prawej stronie wyświetlacza.

Rys. 4-21: Panel graficzny

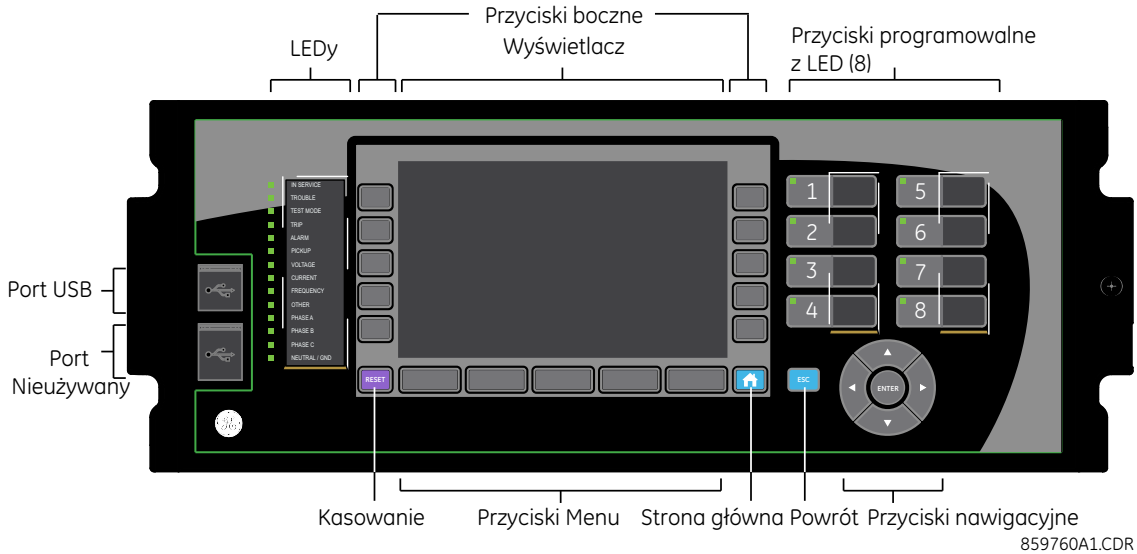


## 4.2.2 Rodzaje wyświetlaczy

### 4.2.2.1 Panele podstawowe i 2. generacji

Komunikaty są wyświetlane na podświetlanym wyświetlaczu ciekłokrystalicznym (LCD), aby były widoczne w warunkach słabego oświetlenia. Gdy klawiatura i wyświetlacz nie są aktywnie używane, wyświetlacz domyślnie wyświetla komunikaty zdefiniowane przez użytkownika. Wszelkie komunikaty sterowane zdarzeniami o wysokim priorytecie zastępują komunikaty domyślne.

Do konfiguracji niektórych nazw ustawień w oprogramowaniu można użyć do 20 znaków, natomiast na panelu przednim można wyświetlić do 12 znaków. Symbol tyldy (~) jest używany jako dwunasty znak na panelu przednim, gdy nazwa wykracza poza limit 12 znaków. Przykład jest pokazany dla wejścia wirtualnego.

Rys. 4-22: Symbol ~ w opisie zawierającym 12 i więcej znaków

Istnieje możliwość podglądu panelu przedniego w oprogramowaniu EnerVista, na przykład diod LED czy w celu wyświetlenia komunikatu o błędzie, który jest aktualnie pokazywany na panelu przednim. Można również sterować przyciskami fizycznymi, tak jakby użytkownik stał przed urządzeniem.

Aby wyświetlić podgląd panelu przedniego w oprogramowaniu EnerVista UR Setup:

1. Przejdź do **Stany i pomiary -> Panel przedni**.

Rys. 4-23: Podgląd panelu przedniego w EnerVista

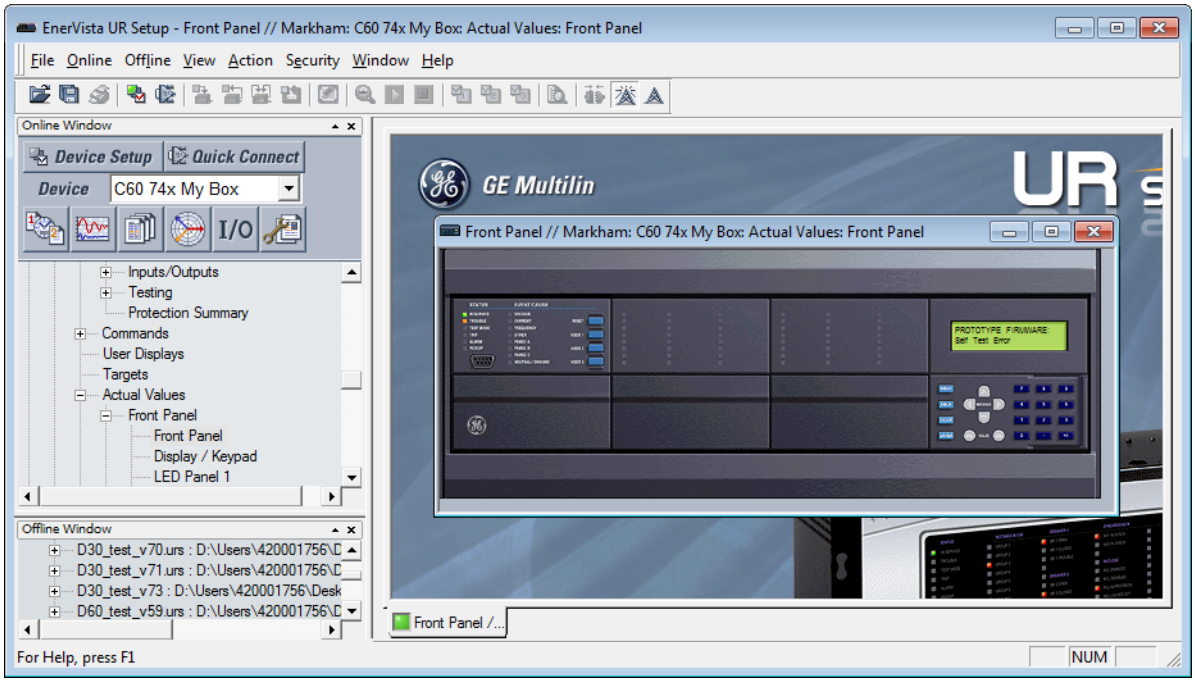


## 4.2.2.2 Panel graficzny

Graficzny panel przedni ma siedmiocalowy (17,8 cm) kolorowy wyświetlacz ciekłokrystaliczny (LCD). Wyświetlacz zapewnia wygodny dostęp do danych eksploatacyjnych generowanych przez przekaźnik, umożliwia lokalne sterowanie urządzeniami systemu elektroenergetycznego oraz umożliwia wyświetlanie/edycję nastaw.

Treść nagłówka różni się w zależności od strony. Strona główna wyświetla wszystkie aktywne ikony - poziom logowania, aktywną grupę nastaw czy obecność alarmów na panelu sygnalizacyjnym. Pokazuje datę i czas przekaźnika. Jeśli przekaźnik synchronizuje się z zewnętrznym źródłem czasu przez PTP, IRIG-B, SNTP itd., data/czas są wyświetlane na biało. W przypadku czasu nastawionego ręcznie data/czas wyświetlane są na żółto. Na stronach innych niż strona główna nagłówek wyświetla nazwę strony.

Dolny, szary pasek (stopka) dynamicznie opisuje przyciski Menu.

Zawartość strony jest wyświetlana między nagłówkiem a stopką.

Rys. 4-24: Strona główna z domyślną zawartością (Informacje ogólne)

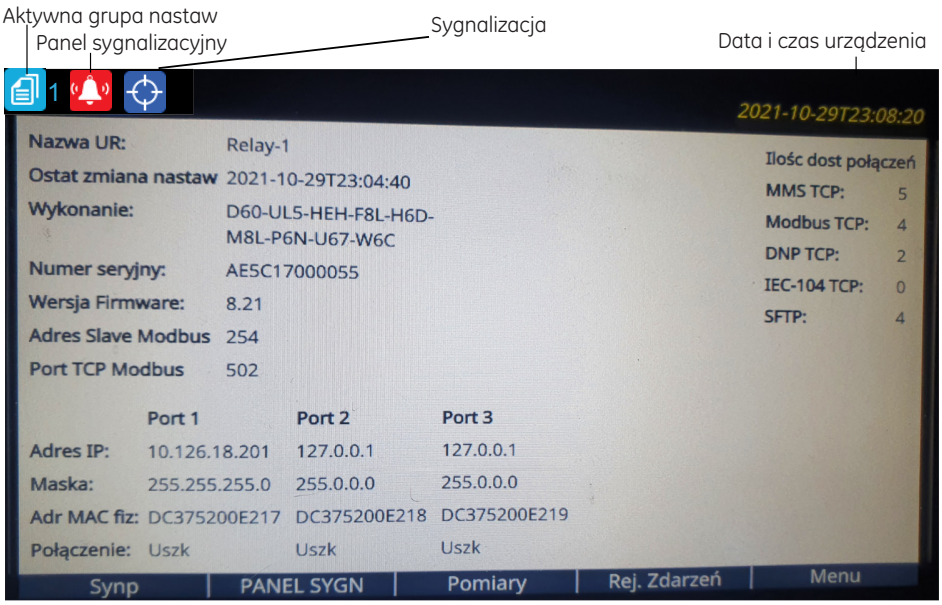


859850A1.cdr

Istnieje wiele sposobów poruszania się po menu za pomocą przycisków. Hierarchia menu jest podobna do innych paneli przednich, gdzie wybiera się menu za pomocą przycisków strzałek w górę i w dół i naciska się przycisk **ENTER** lub przycisk **W prawo** aby przejść do wybranego menu. Na stronach ustawień, otwarcie nastawy do edycji odbywa się poprzez podświetlenie ustawienia za pomocą przycisków **Góra** i **Dół** i naciśnięcie przycisku **ENTER** lub **W prawo**.

## Strona główna

Niezależnie od tego, gdzie aktualnie w menu znajduje się użytkownik naciśnięcie przycisku **Strona główna** (Home) wyświetla stronę główną. Jeżeli prowadzona była edycja nastaw, sterowanie czy próba logowania są one natychmiastowo przerywane. Nagłówek pokazuje kilka ikon stanu przekaźnika. Domyślną zawartością strony głównej jest strona z informacjami o produkcie. To, jaka strona będzie stroną główną może być skonfigurowane przez użytkownika. Może to być strona ze schematem synoptycznym, pomiarami, rejestratorem zdarzeń czy panel sygnalizacyjny. Każdy z Przycisków Menu w dolnym rzędzie prowadzi do swojej strony. Strona główna jest wyświetlana przez czas ustawiony w menu Strona Główna. Następnie rozpoczyna się przewijanie stron skonfigurowanych przez użytkownika w Trybie Przewijania Stron.

Przytrzymanie przycisku **Strona główna** (Home) przez minimum jedną sekundę wyświetla stronę z informacjami o produkcie. Strona główna jest również wyświetlana po przesłaniu ustawień do przekaźnika.

Wskaźnik bezpieczeństwa, pokazujący ile osób jest zalogowanych, w tym użytkowników lokalnych i zdalnych. Kłódka jest czerwona, gdy zalogowany jest jeden lub więcej użytkowników, w przeciwnym razie jest zielona. Gdy żaden użytkownik nie jest zalogowany, ponieważ logowanie nie jest wymagane, ikona nie jest wyświetlana.

Ikona wskazuje aktualną grupę nastaw.

Symbol wyświetlany, gdy zostanie aktywowany sygnał na Panelu Sygnalizacyjnym. Przejdź do ekranu Panelu Sygnalizacyjnego aby uzyskać szczegółowe informacje. Gdy nie ma żadnych alarmów, ikona nie jest wyświetlana. Nawet po potwierdzeniu/zresetowaniu alarmu ikona jest wyświetlana tak długo, jak utrzymuje się dany stan. Na przykład, wyświetla się alarm awarii wyłącznika, następuje potwierdzenie go przez operatora, ale ikona pozostaje, ponieważ problem z wyłącznikiem nadal istnieje.

Symbol informujący o pojawieniu się sygnału w liście Sygnalizacja. Lista informuje o zadziałaniu funkcji, błędach czy alarmach. Dostęp do tej listy znajduje się w **Menu** głównym w zakładce **SYGNALIZACJA**. Naciśnięcie przycisku **RESET** usuwa zatrzaśnięte, ale już nieaktywne komunikaty.

Konfiguracja strony głównej odbywa się w menu **Ustawienia -> Nastawy ogólne -> Panel przedni > Strona główna**. Menu nie jest wyświetlane, gdy urządzenie nie posiada panelu graficznego.

## Tryb przewijania stron

Po zdefiniowanym okresie bezczynności panel graficzny wyświetla (przewijając je) do 10 stron wybranych przez użytkownika. Nazywa się to Trybem przewijania stron. Strony tego trybu można skonfigurować w oprogramowaniu EnerVista, przy czym wartością domyślną jest strona Informacji o produkcie. Każda strona wyświetla się przez mniej niż pięć sekund. Ponadto intensywność podświetlenia wyświetlacza jest obniżana po konfigurowalnym okresie do poziomu ustawionego przez użytkownika (0, 10, 20 lub 30%) - mniejsza intensywność wydłuża żywotność wyświetlacza.

Konfiguracja Trybu przewijania stron odbywa się w menu **Ustawienia -> Nastawy ogólne -> Panel przedni -> Tryb przewijania stron**.

Tryb ten działa w następujący sposób:

- Dwukrotnie naciśnij przycisk **STRONA GŁÓWNA** (HOME) lub **POWRÓT** (ESCAPE), aby anulować przewijanie, przywrócić pełną intensywność podświetlenia i powrócić do strony głównej
- Naciśnij przycisk **ENTER, POWRÓT** lub dowolny **przycisk programowalny**, aby wstrzymać przewijanie i przywrócić pełną intensywność podświetlenia

Tryb przewijania stron można wyłączyć, ustawiając opóźnienie na 0.

W górnej części okna wyświetlane są następujące przyciski:

- **Zapisz** — aktualizuje podłączone urządzenie lub plik na dysku komputera do zmienionych przez użytkownika wartości
- **Przywróć** — cofa zmiany, które nie zostały zapisane
- **Domyślne** — zmienia wszystkie ustawienia na wartości domyślne
- **Reset** — wyświetla domyślne wartości. Poprzednie zmiany nie zostaną utracone, chyba że zapiszesz okno po resecie.

## Schematy synoptyczne pola

Schemat synoptyczny przedstawia aparaty wykorzystywane w danym polu. Graficzny panel przedni wyświetla do pięciu takich schematów. Każdy z nich można skonfigurować tak, aby pokazywał rozmieszczenie łączników, pomiary i stany czy też programowalne przez użytkownika przyciski. Każdy z nich umożliwia również sterowanie wyświetlanymi łącznikami, gdy operand przypisany do nastawy **Sterowanie z panelu przedniego** dla danego łącznika jest aktywny.

Domyślnie dostępny jest jeden ekran (plik single_bus_line_dsc.mif), który może zostać zmodyfikowany.

Schematy synoptyczne można skonfigurować w **Ustawienia -> Nastawy ogólne -> Panel przedni -> Edytor ekranów**.

Każdy ekran ma nazwę konfigurowalną przez użytkownika, która pojawia się w nagłówku i na etykiecie Przycisku Menu w stopce. Domyślne nazwy to SLD 1 do SLD 5. Strony, które nie mają skonfigurowanej zawartości, mają pustą etykietę, a przycisk Menu przypisany do tego ekranu jest nieaktywny. Etykieta aktualnie wyświetlanego ekranu ma niebieskie tło.

Rys. 4-25: Elementy dostępne podczas konfiguracji ekranów synoptycznych

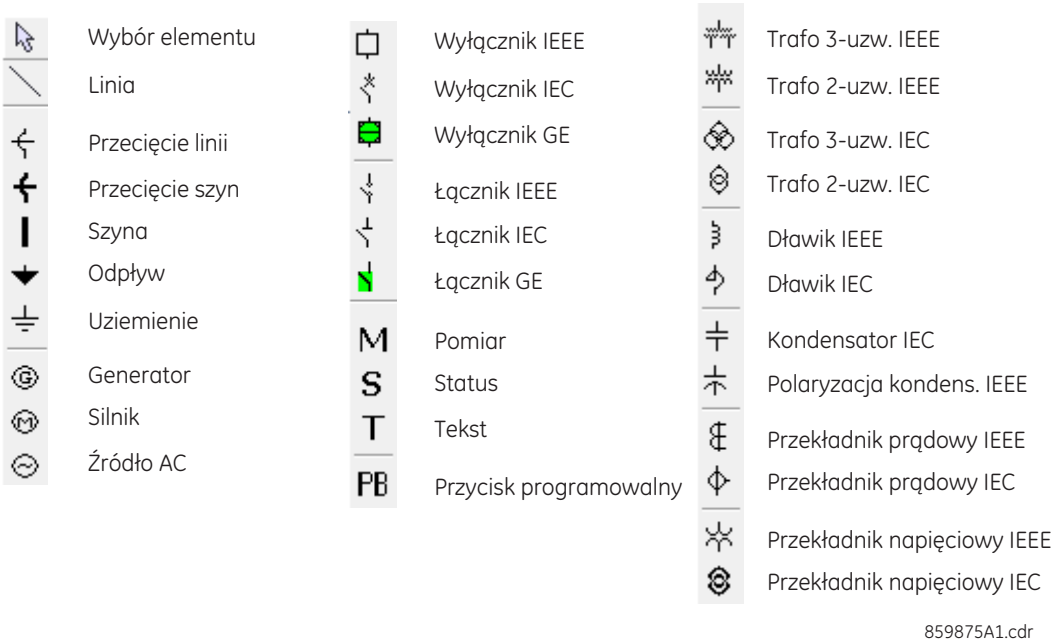


Litery T, S, B, R i X obok danego aparatu mają następujące znaczenie. Przykład (TSB) pokazano na następnym rysunku.

- T — Sterowanie łącznikiem jest ograniczone. Lokalne i zdalne sterowanie jest zablokowane. Stan ten nie ma wpływu na komendę wyłącz z zabezpieczeń, chyba że skonfigurowano dodatkową logikę (Ograniczenie sterowania)
- S — Pozycja łącznika jest zastępowana pozycją wprowadzoną ręcznie z panelu przedniego (Symulacja stanu)
- B — Blokady komend sterowniczych są pomijane (Obejście blokad/Bypass)
- R — SPZ jest załączony i nie jest zablokowany (Blokada załączenia z SPZ)
- X — Łącznik jest niesprawny (nastawa) - sterowanie jest niedostępne (Niesprawny)

## Przykład schematu synoptycznego

Poniższy przykład przedstawia sposób tworzenia schematu synoptycznego, a następnie sterowania wyłącznikiem. Rysunek przedstawia trzy łączniki (ODL, ODS, UZM), jeden wyłącznik (WYL), odbiór (strzałka) i uziemienie.

Przykład nie ma zastosowania dla urządzeń z szyną procesową (IEC 61850 9-2_LE).

Rys. 4-26: Przykład schematu synoptycznego

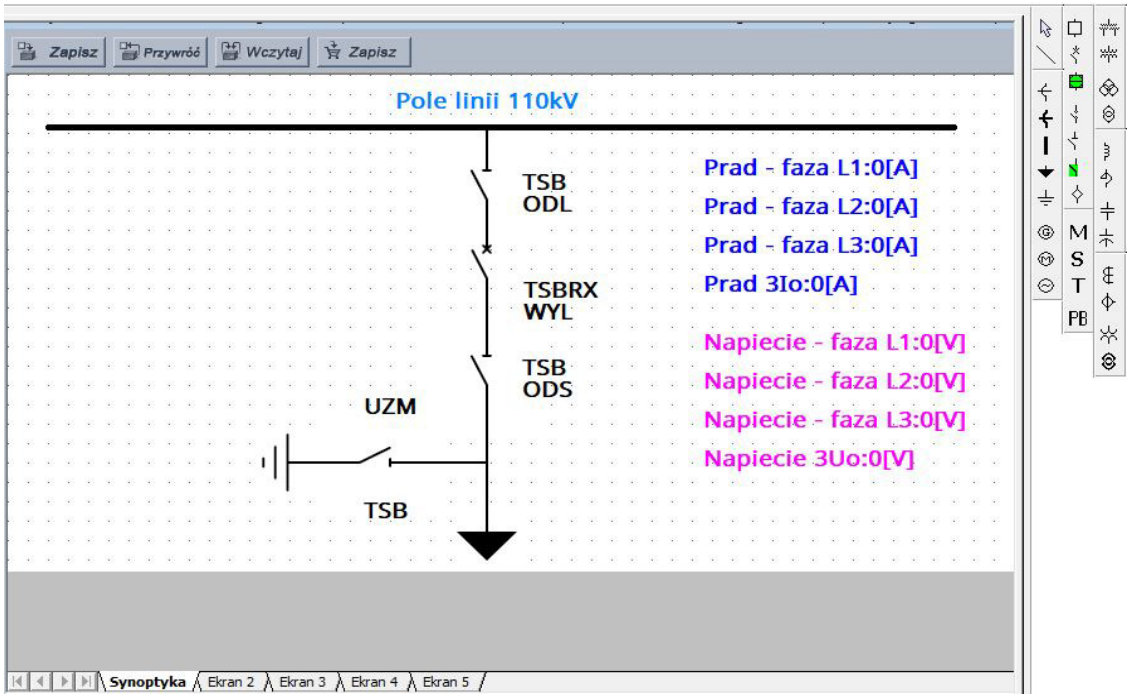


W menu **Ustawienia -> Obiekt -> Łączniki** i **Ustawienia -> Obiekt -> Wyłączniki** załącz i nazwij trzy łączniki i jeden wyłącznik. Uziemnik, UZM, powinien być otwarty, pozostałe łączniki oraz wyłączniki należy ustawić jako załączone.

Rys. 4-27: Konfiguracja wyłączników oraz łączników

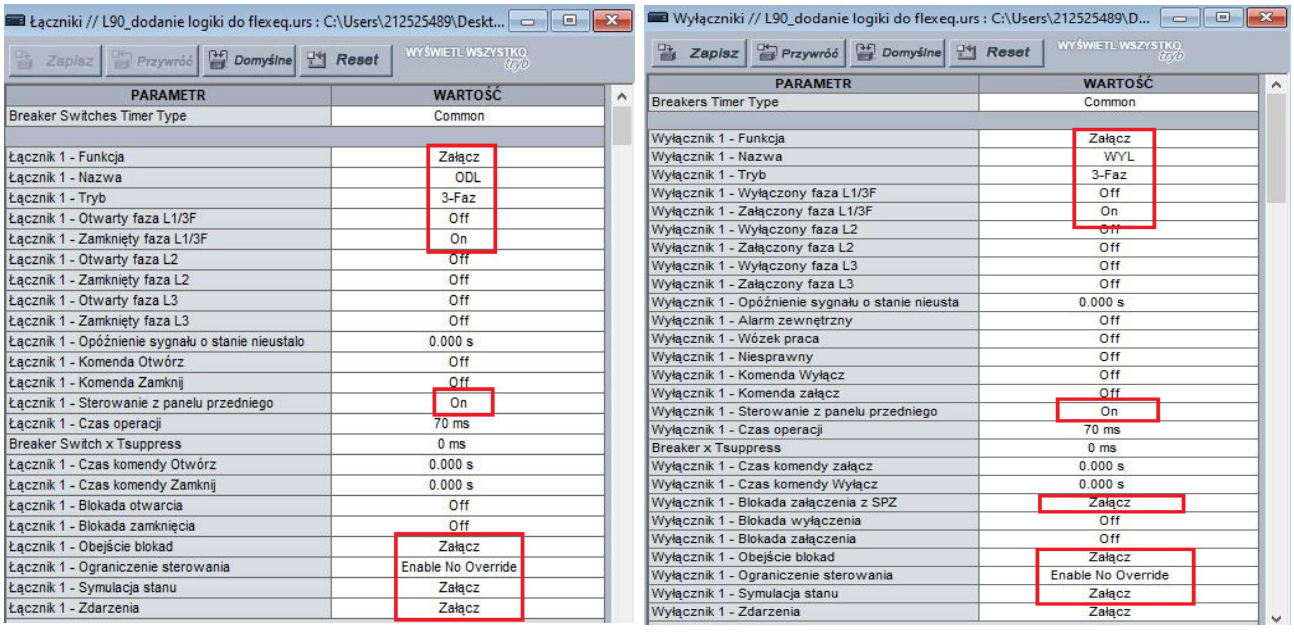

Łączniki // L90_dodanie logiki do flexeq.urs : C:\Users\212525489\Deskt...

Zapisz | Przywróć | Domyślne | Reset | WYŚWIETL WSZYSTKO typ

| PARAMETR | WARTOŚĆ |
|---|---|
| Breaker Switches Timer Type | Common |
| | |
| Łącznik 1 - Funkcja | Załącz |
| Łącznik 1 - Nazwa | ODL |
| Łącznik 1 - Tryb | 3-Faz |
| Łącznik 1 - Otwarty faza L1/3F | Off |
| Łącznik 1 - Zamknięty faza L1/3F | On |
| Łącznik 1 - Otwarty faza L2 | Off |
| Łącznik 1 - Zamknięty faza L2 | Off |
| Łącznik 1 - Otwarty faza L3 | Off |
| Łącznik 1 - Zamknięty faza L3 | Off |
| Łącznik 1 - Opóźnienie sygnału o stanie nieustalo | 0.000 s |
| Łącznik 1 - Komenda Otwórz | Off |
| Łącznik 1 - Komenda Zamknij | Off |
| Łącznik 1 - Sterowanie z panelu przedniego | On |
| Łącznik 1 - Czas operacji | 70 ms |
| Breaker Switch x Tsuppress | 0 ms |
| Łącznik 1 - Czas komendy Otwórz | 0.000 s |
| Łącznik 1 - Czas komendy Zamknij | 0.000 s |
| Łącznik 1 - Blokada otwarcia | Off |
| Łącznik 1 - Blokada zamknięcia | Off |
| Łącznik 1 - Obejście blokad | Załącz |
| Łącznik 1 - Ograniczenie sterowania | Enable No Override |
| Łącznik 1 - Symulacja stanu | Załącz |
| Łącznik 1 - Zdarzenia | Załącz |

Wyłączniki // L90_dodanie logiki do flexeq.urs : C:\Users\212525489\D...

Zapisz | Przywróć | Domyślne | Reset | WYŚWIETL WSZYSTKO typ

| PARAMETR | WARTOŚĆ |
|---|---|
| Breakers Timer Type | Common |
| | |
| Wyłącznik 1 - Funkcja | Załącz |
| Wyłącznik 1 - Nazwa | WYL |
| Wyłącznik 1 - Tryb | 3-Faz |
| Wyłącznik 1 - Wyłączony faza L1/3F | Off |
| Wyłącznik 1 - Załączony faza L1/3F | On |
| Wyłącznik 1 - Wyłączony faza L2 | Off |
| Wyłącznik 1 - Załączony faza L2 | Off |
| Wyłącznik 1 - Wyłączony faza L3 | Off |
| Wyłącznik 1 - Załączony faza L3 | Off |
| Wyłącznik 1 - Opóźnienie sygnału o stanie nieusta | 0.000 s |
| Wyłącznik 1 - Alarm zewnętrzny | Off |
| Wyłącznik 1 - Wózek praca | Off |
| Wyłącznik 1 - Niesprawny | Off |
| Wyłącznik 1 - Komenda Wyłącz | Off |
| Wyłącznik 1 - Komenda załącz | Off |
| Wyłącznik 1 - Sterowanie z panelu przedniego | On |
| Wyłącznik 1 - Czas operacji | 70 ms |
| Breaker x Tsuppress | 0 ms |
| Wyłącznik 1 - Czas komendy załącz | 0.000 s |
| Wyłącznik 1 - Czas komendy Wyłącz | 0.000 s |
| Wyłącznik 1 - Blokada załączenia z SPZ | Załącz |
| Wyłącznik 1 - Blokada wyłączenia | Off |
| Wyłącznik 1 - Blokada załączenia | Off |
| Wyłącznik 1 - Obejście blokad | Załącz |
| Wyłącznik 1 - Ograniczenie sterowania | Enable No Override |
| Wyłącznik 1 - Symulacja stanu | Załącz |
| Wyłącznik 1 - Zdarzenia | Załącz |

W EnerVista UR Setup otwórz edytor ekranów w menu **Ustawienia -> Nastawy ogólne -> Panel przedni -> Edytor ekranów**.

Dodaj dwa odłączniki (**ODS** oraz **ODL**), klikając symbol łącznika IEC na pasku narzędzi, a następnie klikając w oknie. Kliknij prawym przyciskiem myszy, aby edytować właściwości, jeśli zaistnieje potrzeba obrócenia danego łącznika. Pozostaw obrót na 0 stopni. Zignoruj na ten moment tekst TSB.

Dodaj uziemnik (**UZM**). Obróć łącznik o 90 stopni.

Dodaj wyłącznik, klikając symbol wyłącznika IEC na pasku narzędzi, a następnie kliknij w oknie. Pozostaw obrót na 0 stopni.

Narysuj linie, aby wypełnić luki między aparatami, klikając symbol linii na pasku narzędzi, a następnie klikając i przeciągając po obszarze roboczym, aby narysować linię. Nie rysuj jednej linii, ale zamiast tego narysuj kilka małych linii.

Dodaj grot strzałki **odbioru**, klikając symbol na pasku narzędzi, a następnie klikając za ODL.

Dodaj symbol **uziemienia**, klikając symbol na pasku narzędzi, a następnie klikając za UZM.

Dodaj mierzone wartości, klikając symbol M na pasku narzędzi, a następnie klikając po prawej stronie ekranu. Kliknij dwukrotnie, aby edytować i wybrać z listy żądaną wartość analogową.

Nazwij stronę, klikając prawym przyciskiem myszy dolną kartę. W tym przypadku strona 1 została nazwana „Synoptyka".

Aktywne symbole na pasku narzędzi są oznaczone odpowiednimi symbolami. Jeśli wszystkie dostępne obiekty z danej grupy zostaną wykorzystane, to symbol zostaje wyszarzony.

Schemat został utworzony. Zapisz go, klikając przycisk **Zapisz**.

Następnie należy wyłączyć wyłącznik **WYL**. Na graficznym panelu przednim naciśnij przycisk **Strona główna**, a następnie naciśnij przycisk **Pole**, aby aktywować pierwszą stronę schematu pola.

Rys. 4-28: Schemat pola widziany na panelu przednim

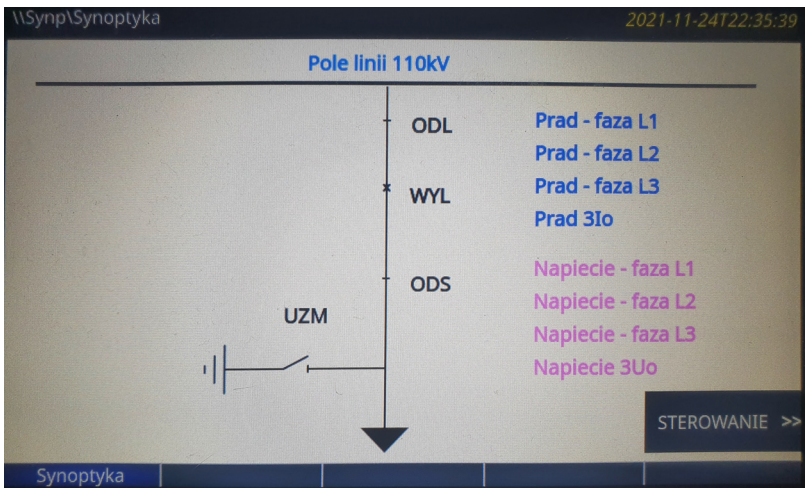


Naciśnij przycisk STEROWANIE, który jest wyświetlany, gdy sygnał przypisany do **Ustawienia -> Nastawy Ogólne -> Panel przedni -> Strona główna -> Aktywacja sterowania z panelu** jest aktywny. Pojawią się opisy przycisków bocznych.

Rys. 4-29: Opisy przycisków bocznych

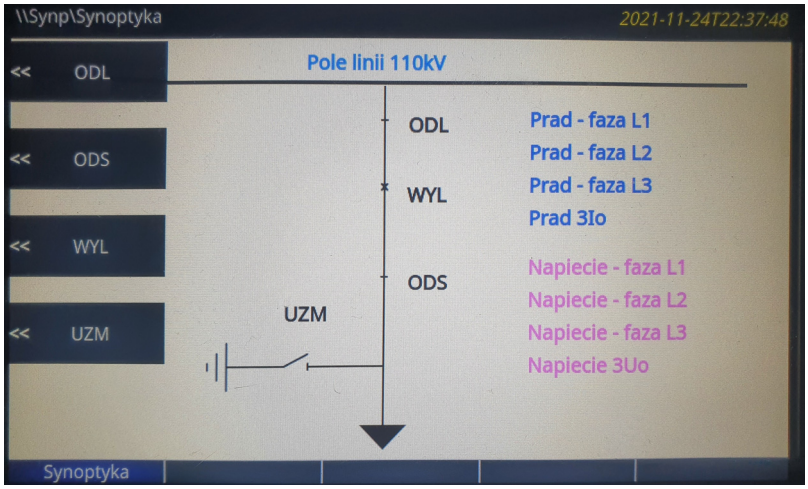


Naciśnij przycisk opisany jako **WYL**. Wyświetli się menu dotyczące operacji na wyłączniku i zostanie on przybliżony.

Rys. 4-30: Dostępne operacje na wyłączniku

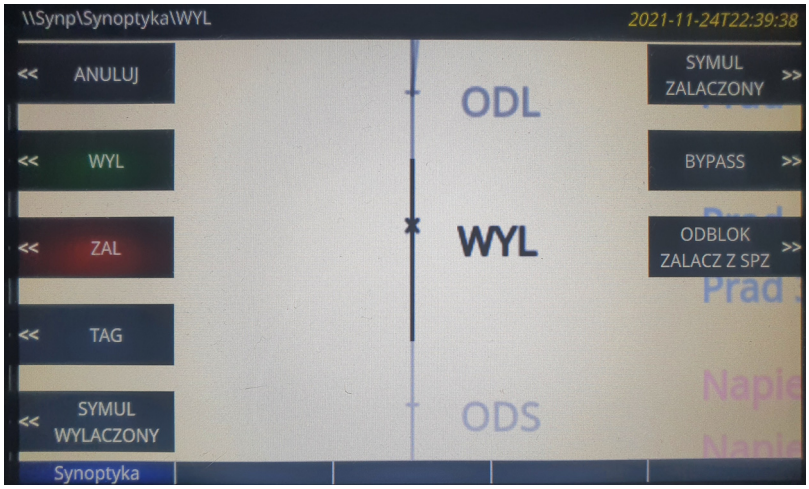


Naciśnij przycisk opisany jako **WYL**, aby wyłączyć wyłącznik. Pojawi się okno potwierdzenia. Naciśnij **Wykonaj**.

NOTE

Jeśli w czasie wyświetlania się okna potwierdzenia zostanie deaktywowany sygnał przypisany do nastawy **Aktywacja sterowania z panelu** komenda nie zostanie wykonana i zostanie wyświetlony ekran główny.

Na tym schemacie działania dostępne są tylko na wyłączniku. Żadna komenda dla łączników nie jest dostępna.

Istnieje możliwośc skonfigurowania tzw. przycisków wirtualnych, które są aktywowane przez kliknięcie ikony PB na pasku narzędziowym. Działanie przycisków można skonfigurować w menu **Ustawienia -> Nastawy ogólne -> Przyciski programowalne**.

Gdy sterowanie wyłącznikiem jest ograniczone (nastawa Ograniczenie sterowania), na schemacie, obok aparatu wyświetlana jest litera T. Pokazany przycisk **TAG** aktywuje lub deaktywuje ogranicznie w sterowaniu danym aparatem.

## Edytor ekranów

Uruchom edytor ekranów w oprogramowaniu EnerVista, wybierając **Ustawienia -> Nastawy ogólne -> Panel przedni -> Edytor ekranów**.

W górnej części okna wyświetlane są następujące przyciski:

- **Zapisz** — aktualizuje podłączone urządzenie lub plik ustawień w trybie offline
- **Przywróć** — cofa zmiany, które nie zostały zapisane
- **Import** — import plików edytora ekranów (z pliku .mif) - wczytany plik zastępuje jeden lub wszystkie ekrany
- **Eksport** — eksport wszystkich ekranów do pliku .mif. Ponieważ schematy nie są zachowywane podczas korzystania z funkcji **Konwersji plików**, na przykład podczas konwersji z wersji 7.6 do 7.7 GE zaleca tworzenie kopii zapasowych za pomocą tego przycisku.

Po prawej stronie okna znajduje się pasek narzędziowy zawierający komponenty, które można dodać do ekranu. Należą do nich: linie, wyłączniki, łączniki, elementy pomiarowe, stany, tekst oraz elementy pasywne. Aby utworzyć schemat jednokreskowy, kliknij symbol, a następnie kliknij w żądanym miejscu na ekranie. W oknie można pozycjonować element i modyfikować jego właściwości. Element może zostać przyciągnięty do najbliższego punktu znajdującego się w prostokątnej siatce 4 x 4. Gdy istnieje potrzeba dopasowania lokalizacji danego obiektu klawisze strzałek na klawiaturze przesuwają wybrane komponenty o jeden piksel. Można wybrać i przenieść, skopiować lub usunąć grupę elementów. Dwukrotne kliknięcie lewym lub kliknięcie prawym przyciskiem myszy na danym obiekcie otwiera okno właściwości.

**Ctrl+A** zaznacza wszystkie obiekty na ekranie.



### Linie

Linie reprezentują szyny systemu elektroenergetycznego lub połączenia elektryczne między elementami systemu elektroenergetycznego. Mogą być również używane jako wizualne przegrody czy podkreślenia.

Aby dodać linię, kliknij ją w pasku narzędziowym, a następnie kliknij w oknie. Możesz również kliknąć dwukrotnie linię, aby otworzyć okno jej właściwości i ustawić orientację.

Rys. 4-31: Przecięcie linii i szyn

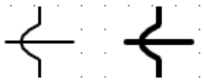

### Symbole pasywne

W edytorze ekranów dostępne są symbole pasywne przedstawiające elementy systemu elektroenergetycznego. Więcej informacji można znaleźć w normach ANSI/IEEE 315A i IEC 60617.

Na schemacie można użyć do 32 symboli pasywnych.

Aby dodać symbol, kliknij go w pasku narzędziowym, a następnie kliknij w oknie. Możesz również kliknąć dwukrotnie linię, aby otworzyć okno jej właściwości i ustawić orientację.

Rys. 4-32: Symbole pasywne wg IEEE i IEC

| Urządzenie | IEEE (IEEE 315) | IEC (IEC 60617) |
|---|---|---|
| Transformator 3-uzwojeniowy | | |
| Transformator 2-uzwojeniowy | | |
| Maszyny elektryczne | G M ~ | N/D |
| Dławik | | |
| Uziemienie | | N/D |
| Linia, szyna, odpływ, przecięcie | | N/D |
| Przekładniki prądowe PP | | |
| Przekładniki napięciowe PN | | |
| Pojemność | | |

### Łączniki (Wyłączniki, Odłączniki, Uziemniki)

Wyłączniki i pozostałe łączniki są graficzną reprezentacją wyłączników, odłączników czy uziemników. Na ekranie urządzenia UR dynamicznie pokazuje się stan łączników skonfigurowany wcześniej w menu **Obiekt**. Dostępne jest również sterowanie (otwieranie/zamykanie), blokowanie, bypass czy symulacja stanu danego aparatu. Wyłącznik dodatkowo zapewnia możliwość blokady/aktywacji funkcji SPZ.

Sterowanie wyłącznikiem, odłącznikami i uziemnikami za pomocą panelu graficznego nie jest dostępne dla urządzeń B30 z szyną procesową.

Każdy aparat może być reprezentowany symbolem specyficznym dla UR (symbol GE), symbolem IEC lub prostym symbolem kwadratu/ukośnika, jak pokazano na poniższym rysunku. Standardowo symbole przyjmują orientację poziomą. Istnieje możliwość wyboru koloru dla reprezentacji stanu otwartego i zamkniętego danego aparatu - do wyboru jest kolor czerwony lub zielony. W orientacji pionowej obiekty obracane są o 90 stopni.

Rys. 4-33: Graficzna prezentacja łączników

| | IEEE (IEEE 315) | IEC (IEC 60617) | GE | Custom1 (np. B30 z 9-2 LE) |
|---|---|---|---|---|
| Łącznik (otwarty) | | | (1) | |
| Łącznik (stan nieustalony) 0\|0 | | | | |
| Łącznik (zamknięty) | | | (1) | |
| Łącznik (stan błędny) 1\|1 | | | | |
| Wyłącznik (otwarty) | | | (1) | |
| Wyłącznik (zamknięty) | | | (1) | |
| Wyłącznik (stan błędny) 1\|1 | | | | |
| Wyłącznik (otwarty) Wózek (próba) | | | (1) | |
| Wyłącznik (zamknięty) Wózek (próba) | | | (1) | |
| Wyłącznik (stan błędny) 1\|1 Wózek (próba) | | | | |
| Wyłącznik (otwarty) Wózek (praca) | | | (1) | |
| Wyłącznik (zamknięty) Wózek (praca) | | | (1) | |
| Wyłącznik (stan błędny) 1\|1 Wózek (praca) | | | | |

Aby dodać wyłącznik lub inny łącznik, wybierz go z paska narzędziowego, a następnie kliknij w oknie. Do każdego schematu można dodać maksymalnie 10 łączników.

Łączniki mają trzy różne elementy: etykietę, symbol i flagi. Można zmienić lokalizację każdego z nich. Kliknij dwukrotnie lub kliknij prawym przyciskiem myszy dowolny element, aby otworzyć okno właściwości. Właściwości, które można edytować, to tekst etykiety, numer elementu, orientacja symbolu (pozioma lub pionowa), schemat kolorów (czerwony — zamknięty lub czerwony — zamknięty) oraz przypisany przycisk boczny (jeśli występuje). Jeżeli wybrany łącznik nie istnieje w przekaźniku lub nie został aktywowanych w menu Obiekt, wówczas komponent jest wyświetlany na panelu graficznym oraz w oknie edycji ekranów w kolorze szarym. Wybór schematu kolorów nie ma wpływu, gdy używany jest symbol IEC.

### Orientacja symboli

Rysunek pokazuje orientację dostępną dla łączników (przykładowo stan Otwarty). Domyślna pozycja to 0 stopni.

Rys. 4-34: Orientacja symboli aktywnych na ekranie

| | Urządzenie | 0 stopni | 90 stopni | 180 stopni | 270 stopni |
|---|---|---|---|---|---|
| IEEE | Odłącznik/Uziemnik (Otwarty) | | | | |
| | Wyłącznik (Otwarty) | | | | |
| IEC | Odłącznik/Uziemnik (Otwarty) | | | | |
| | Wyłącznik (Otwarty) | | | | |
| GE | Odłącznik/Uziemnik (Otwarty) | | | | |
| | Wyłącznik (Otwarty) | | | | |

Gdy stan aparatu jest błędny wyświetla się znak zapytania. Znak zapytania nie obraca się wraz ze zmianą orientacji.

Rys. 4-35: Stan błędny łącznika

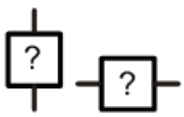

Poniższe rysunki pokazują orientację dostępną dla elementów pasywnych. Domyślna pozycja to 0 stopni.

Rys. 4-36: Orientacja symboli pasywnych (symbole IEEE)

| Urządzenie | 0 stopni | 90 stopni | 180 stopni | 270 stopni |
|---|---|---|---|---|
| Transformator 3-uzwojeniowy | | | | |
| Transformator 2-uzwojeniowy | | | 0 stopni | 90 stopni |
| Maszyny elektryczne | G M ~ | 0 stopni | 0 stopni | 0 stopni |
| Dławik | | | 0 stopni | 90 stopni |
| Pojemność | | | | |
| Uziemienie | | | | |
| Linia | | | 0 stopni | 90 stopni |
| Szyna | | | 0 stopni | 90 stopni |
| Odpływ | | | | |
| Przecięcie | | | 0 stopni | 90 stopni |
| Przekładniki prądowe PP | | | | |
| Przekładniki napięciowe PN | | | 0 stopni | 90 stopni |

Rys. 4-37: Orientacja symboli pasywnych (symbole IEC)

| Urządzenie | 0 stopni | 90 stopni | 180 stopni | 270 stopni |
|---|---|---|---|---|
| Transformator 3-uzwojeniowy | | | | |
| Transformator 2-uzwojeniowy | | | 0 stopni | 90 stopni |
| Maszyny elektryczne | N/D | | | |
| Dławik | | | | |
| Pojemność | | | 0 stopni | 90 stopni |
| Uziemienie | N/D | | | |
| Linia, Szyna, Odpływ, Przecięcie | N/D | | | |
| Przekładniki prądowe PP | | | | |
| Przekładniki napięciowe PN | | | 0 stopni | 90 stopni |

## Przyciski programowalne

Programowalne przez użytkownika przyciski od 1 do 8 to fizyczne przyciski po prawej stronie panelu graficznego.

Wszelkie pozostałe przyciski programowalne przez użytkownika są konfigurowalne spośród 10 przycisków po lewej i prawej stronie ekranu (Przyciski boczne). Pokazują się dynamicznie i pełnią takie same funkcje jak przyciski fizyczne.

Rys. 4-38: Przypisanie przycisków

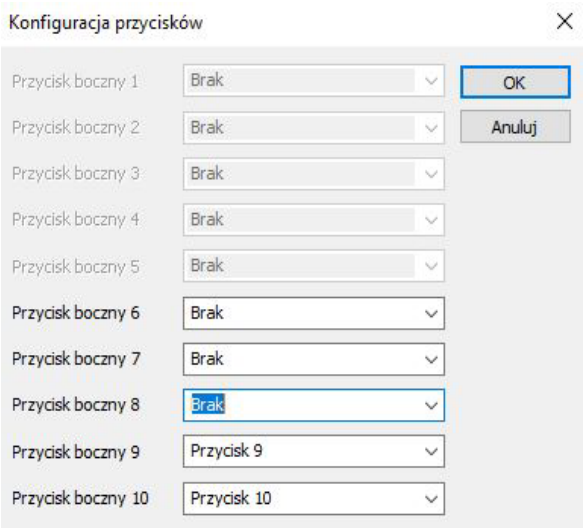


4

Na przykład, jeśli zostanie skonfigurowany schemat z dwoma wyłącznikami i sześcioma łącznikami, to osiem bocznych przycisków jest używanych automatycznie do sterowania tymi aparatami. Dostępne pozostają przyciski boczne 9 i 10. Dla przykładu zostanie pokazana konfiguracja **Przycisku bocznego 9** dla funkcji czyszczenia rejestratora zdarzeń:

- Prezentacja **Przycisku bocznego 9** na panelu graficznym — kliknij symbol PB na pasku narzędzi, a następnie ustaw **Przycisk boczny 9** na Przycisk 9 na liście rozwijanej. Ten przycisk będzie wyświetlany po prawej stronie ekranu.
- Zaprogramuj czyszczenie rejestratora zdarzeń — do nastawy w menu **Ustawienia -> Nastawy ogólne -> Czyszczenie rejestrów -> Kasuj rejestr zdarzeń** przypisz sygnał PRZYCISK 9 ON.
- Ustaw w menu **Ustawienia -> Nastawy ogólne -> Przyciski programowalne -> Funkcja przycisku 9** na „**Bez podtrzymania**". Po naciśnięciu Przycisku 9 rejestrator zdarzeń zostanie wyczyszczony.

## Elementy pomiarowe

Elementy pomiarowe pokazują dynamicznie wartość operandu FlexAnalog przypisanego do danego elementu. Do każdego schematu można dodać do 16 elementów pomiarowych.

Aby dodać element, kliknij symbol M w pasku narzędziowym, a następnie kliknij w oknie. Kliknij go dwukrotnie, aby otworzyć okno właściwości. Poniższy rysunek przedstawia właściwości, które można edytować.

Rys. 4-39: Ustawienia pomiarów

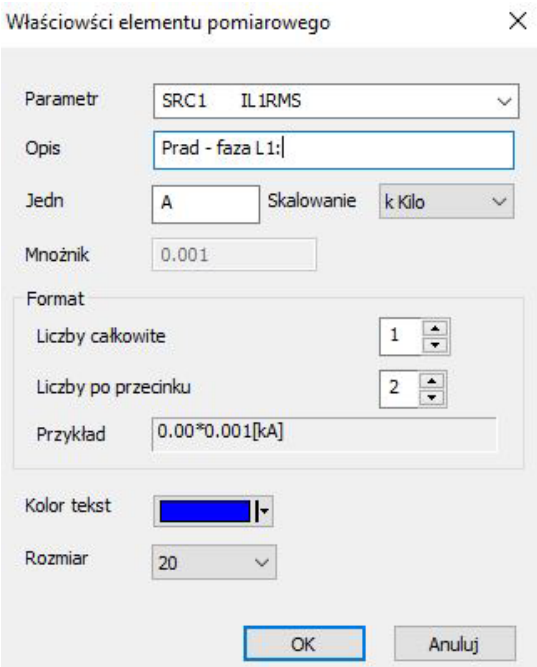


### Stany

Stany dynamicznie pokazują wartość przypisanego do nich operandu FlexLogic. Na jednym schemacie można użyć do 16 elementów statusu. Ogólna liczna wszystkich elementów statusu nie może przekroczyć 30 na wszystkich ekranach.

Przykładem jest pokazanie stanu Off lub On operandu USZKODZ KRYTYCZNE. Nazwa operandu jest wyświetlana w edytorze ekranów, a następnie jako Off lub On na panelu przednim.

Aby dodać stan, kliknij symbol S w pasku narzędziowym, a następnie kliknij w oknie. Kliknij go dwukrotnie, aby otworzyć okno właściwości. Właściwości, które można edytować, obejmują sygnał logiczny, kolor tła tekstu oraz tekst, gdy sygnał jest aktywny i tekst, gdy sygnał jest nieaktywny.

Opcjonalnie można dodać etykietę tekstową, która będzie wyświetlana obok statusu.

### Tekst

Tekst pokazuje pojedynczy wiersz tekstu skonfigurowanego przez użytkownika.

Na schemacie można użyć do 16 elementów tekstowych.

Aby dodać komponent tekstowy, kliknij symbol T w pasku narzędziowym, a następnie kliknij w oknie. Kliknij go dwukrotnie, aby otworzyć okno właściwości. Właściwości, które można edytować to: tekst, kolor, rozmiar.

## Panel sygnalizacyjny

Panel sygnalizacyjny to miejsce prezentacji stanów, alarmów, pomiarów czy informacji o produkcie. Graficzny panel przedni może pełnić funkcję konwencjonalnego układu sygnalizacji centralnej.

Sygnalizator ma możliwość prezentacji sygnałów w maksymalnie 96 okienkach. Każde okno jest konfigurowalne - do każdego przypisuje się sygnał logiczny, który powoduje jego aktywację. Okna są rozmieszczone w rzędach i kolumnach 3 x 4, 4 x 6 lub 6 x 8 na kilku stronach. Każde okno może mieć do trzech wierszy konfigurowalnego tekstu (10 znaków w linii). Jeden z wierszy opisu może być również wartością pomiarową. Zwykle tło okna jest ciemne, a gdy skonfigurowany sygnał logiczny pobudza się, okno zostaje podświetlone na skonfigurowany wcześniej kolor.

Poniższy rysunek pokazuje, że dwa alarmy są aktywne. Jeden alarm jest skonfigurowany na czerwono, a drugi na niebiesko. Niebieski alarm jest skonfigurowany jako sygnał "Bez podtrzymania", więc alarm jest wyświetlany w jednolitym kolorze. Czerwony alarm jest typu "Potwierdzenie", więc alarm miga, dopóki nie zostanie potwierdzony, na przykład poprzez nawigację za pomocą klawiszy strzałek i naciśnięcie przycisku **ENTER**. Alarm pozostaje wtedy niebieski, dopóki warunek wyzwolenia nie zostanie deaktywowany.

Rys. 4-40: Panel sygnalizacyjny w układzie 3 x 4 z dwoma aktywnymi sygnałami

Aby wyświetlić Panel sygnalizacyjny, naciśnij przycisk **Strona główna**, a następnie przycisk **PANEL SYGN**. Jeśli istnieje co najmniej jeden aktywny alarm (lub alarm wymagający skasowania) to otworzy się strona pokazująca pierwszy z nich. W przeciwnym razie otworzy się pierwsza strona Panelu sygnalizacyjnego.

Alarmy nie są wyświetlane automatycznie. Należy ustawić jedną ze stron panelu sygnalizacyjnego jako stronę główną i/lub tryb przewijania stron, aby wyświetlać poszczególne strony.

Etykiety przycisków menu pokazują skonfigurowane wcześniej opisy a ich wybór powoduje przejście na odpowiednią stronę. Tekst etykiety dla każdej strony panelu jest konfigurowalny (maksymalnie 20 znaków) i wyświetlany w nagłówku i stopce. Bieżąca strona ma niebieską etykietę. Etykiety dla stron, które mają aktywne przynajmniej jedno okienko (tzn. alarm jest ciągle aktywny lub nie został skasowany) są czerwone. Strony, na których alarmy nie są aktywne, mają szarą etykietę. Strony, które nie mają skonfigurowanych okien, nie mają przypisanych przycisków menu i nie są wyświetlane.

Przyciski **Góra, Dół, Lewo i Prawo** powodują, że zaznaczenie przesuwa się o jedno okno we wskazanym kierunku. Naciśnięcie przycisku **w Prawo** za ostatnim oknem z rzędu powoduje przejście do dowolnej następnej strony, a nie do następnego rzędu. Zachowanie jest podobne dla innych przycisków, na przykład naciśnięcie przycisku **W górę** w górnym rzędzie powoduje przejście do dowolnej poprzedniej strony. Jeśli nie istnieje żadna poprzednia strona, nie zostanie wykonana żadna akcja.

Okna wskaźników są pozycjonowane statycznie, dzięki czemu wszystkie okna są widoczne bez względu na ich stan - również te nieaktywne.

Typ alarmu w każdym oknie może być skonfigurowany jako "Bez podtrzymania", "Z podtrzymaniem" lub "Potwierdzenie". W trybie "Bez podtrzymania" aktywacja okna jest zgodna ze stanem skonfigurowanego operandu FlexLogic. Sekwencja działania okna w tym trybie jest zgodna z normą ISA-18.1-1979 (R2004) typ A 4 5 6.

Rys. 4-41: Sekwencja działania w trybie "Bez podtrzymania"

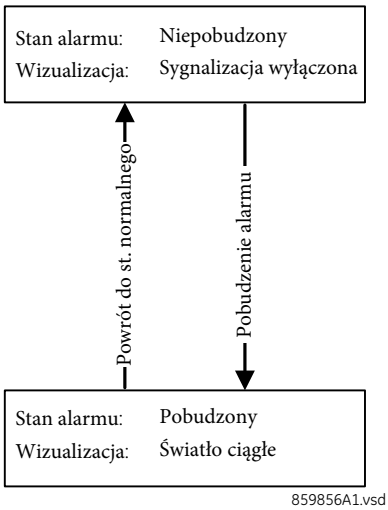


Tryb "Z podtrzymaniem" jest przeznaczony dla sygnałów przejściowych i jest zgodny ze standardem ISA-18.1-1979 (R2004) typ M 6.

Rys. 4-42: Sekwencja działania w trybie "Z podtrzymaniem"

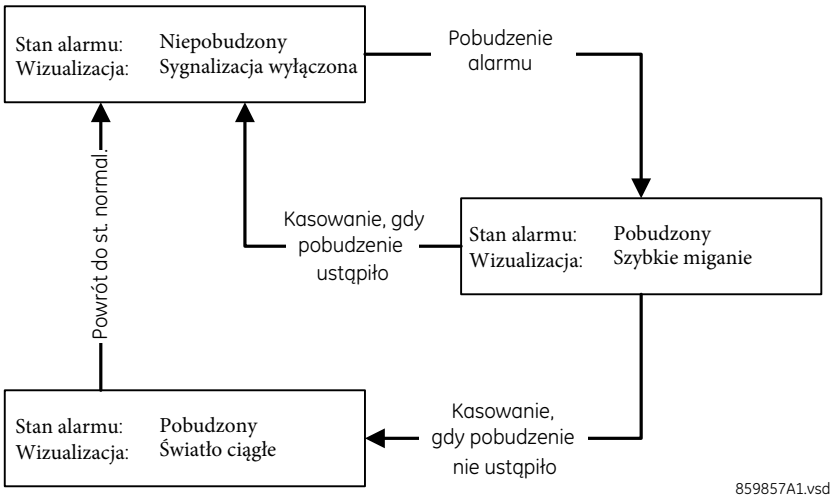


W trybie "Potwierdzenie", zarówno zmiany stanu z Off na On, jak i z On na Off sygnału logicznego powodują miganie tła; okno musi zostać skasowane, aby wyłączyć miganie. Ten tryb jest zgodny z normą ISA-18.1-1979 (R2004) typ R-6.

Rys. 4-43: Sekwencja działania w trybie "Potwierdzenie"

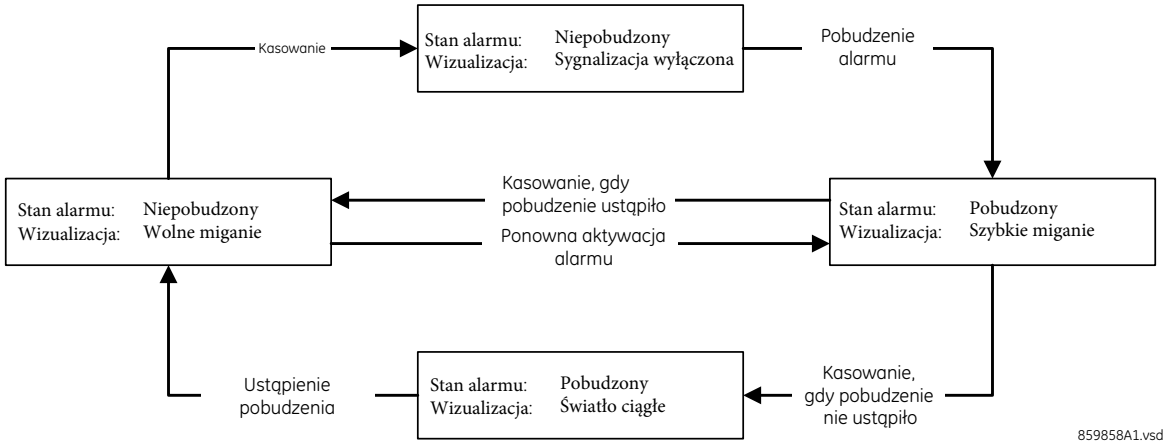


4

Aby zresetować wszystkie okna Panelu sygnalizacyjnego z poziomu oprogramowania EnerVista UR Setup:

1. W oprogramowaniu EnerVista UR Setup przejdź do **Stany i pomiary -> Panel przedni -> Panel sygnalizacyjny**.

Aby skwitować/zresetować wszystkie okienka na danej stronie Panelu sygnalizacyjnego z poziomu panelu przedniego:

1. Na panelu graficznym, gdy żadne z okien nie jest wybrane, naciśnij przycisk **RESET** jeden raz w celu potwierdzenia i dwa razy w celu zresetowania. Po tej operacji miganie ustaje.

Aby skwitować jedno okienko na danej stronie Panelu sygnalizacyjnego z poziomu panelu przedniego:

1. Naciśnij przyciski **Góra, Dół, Lewo i Prawo**, aby wybrać okno - pojawi się żółta obwódka. Naciśnij przycisk **RESET** lub **ENTER**. Gdy okno jest zaznaczone, jeśli zostało ono aktywowane od ostatniego uruchomienia urządzenia, w nagłówku wyświetlana jest data/godzina ostatniej aktywacji tego okna.

Alarm pozostaje w stanie aktywnym (na przykład wyświetla się na czerwono), gdy stan, który spowodował jego pojawienie się nadal się utrzymuje. Oznacza to, że jeśli potwierdzono migający alarm, ale alarm się nie skasował, kolor tła pozostaje czerwony.

Nastawa **USTAWIENIA -> WEJŚCIA/WYJŚCIA -> KASOWANIE -> RESET SYGNALIZATORA** może służyć do wyboru sygnału logicznego, który po aktywacji kwituje/resetuje wszystkie okna danej strony Panelu sygnalizacyjnego.

## Edytor panelu sygnalizacyjnego

Edytor panelu sygnalizacyjnego służy do konfigurowania alarmów i pomiarów w Panelu sygnalizacyjnym.

Konfigurator znajduje się w **Ustawienia -> Nastawy ogólne -> Panel przedni -> Edytor panelu sygnalizacyjnego**.

Poniższy rysunek przedstawia edytor oraz okno podglądu. Nazwa strony jest wprowadzana w prawym górnym rogu (AW, UP, Ostatnie zwarcie itd.). Każde okno można skonfigurować, aby pokazywało stan sygnału logicznego, pomiar lub dwie wartości jednocześnie (w takim przypadku jedna z linii tekstu jest zastępowana watością pomiarową). Dla poszczególnych sygnałów można skonfigować alarmy w trybie "Bez podtrzymania" i "Z podtrzymaniem". W polach Tekst wprowadzany jest opis danego alarmu. Istnieje możliwość podglądu skonfigurowanego panelu. Pojawia się dodatkowe okno, które pokazuje, jak wygląda panel sygnalizacyjny po uruchomieniu wszystkich alarmów. Jeżeli na danej stronie, dane okno nie zostanie skonfigurowane, to wygląda tak, jak ostatnie okno poniżej - jest puste/szare.

Rys. 4-44: Edytor panelu sygnalizacyjnego

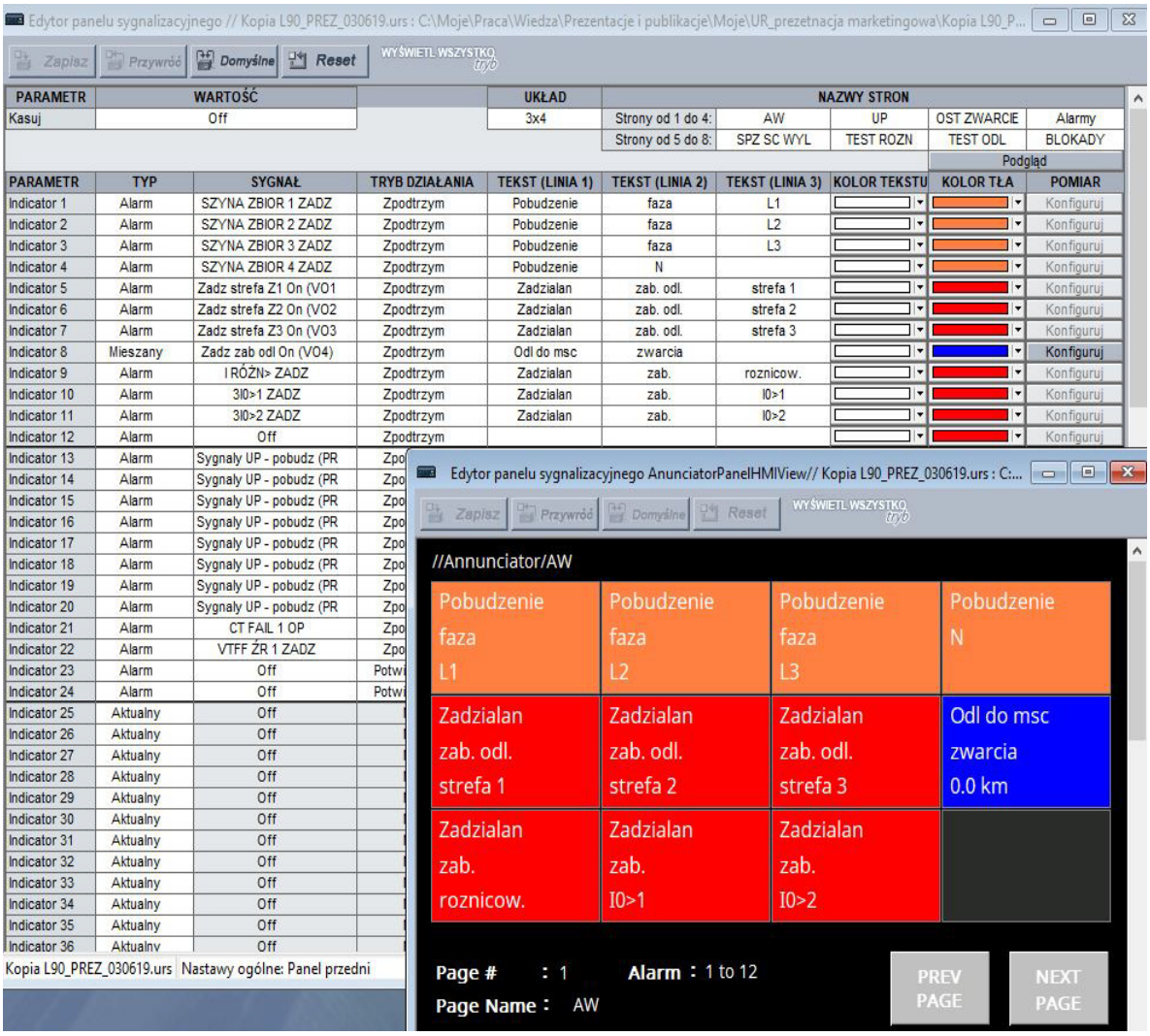


Dostępne są trzy układy okien (3 × 4, 4 × 6 i 6 × 8) - wartości w nawiasie określają liczbę rzędów i kolumn, które pojawiają się na danej stronie. Wraz ze wzrostem liczby okienek na stronę zmniejszają się ich rozmiary (w tym opisy).

Istnieje możliwość zdefiniowania koloru tekstu i koloru tła alarmu. Jeżeli jako typ sygnału zostanie wybrany "Pomiar" lub "Mieszany", to aktywuje się ostatnia kolumna (Pomiar). Można w niej skonfigurować jaki sygnał analogowy zostanie wyświetlony, w której linii okna czy z jakimi jednostkami. Istnieje również możliwość skalowania sygnałów analogowych.

## Edytor pomiarów

Edytor pomiarów jest narzędziem do konfiguracji pomiarów, które zostaną wyświetlone w formie tabelarycznej oraz w formie wykresów wskazowych. Zawartość tabel może zostać skonfigurowana, natomiast w przypadku wykresów wskazowych wyświetlane są zawsze wartości prądów i napięć fazowych oraz wartości dla składowych symetrycznych. Można skonfigurować do pięciu stron z tabelami, podczas gdy dla każdego skonfigurowanego źródła wirtualnego może istnieć jedna strona z wykresami wskazowymi. Przejście do wykresów czy tabel odbywa się z poziomu strony głównej po wciśnięciu przycisku **Pomiary** na dolnym pasku menu.

Edytor znajduje się w: **Ustawienia -> Nastawy ogólne -> Panel przedni -> Edytor pomiarów.**

Rys. 4-45: Edytor pomiarów i okno podglądu

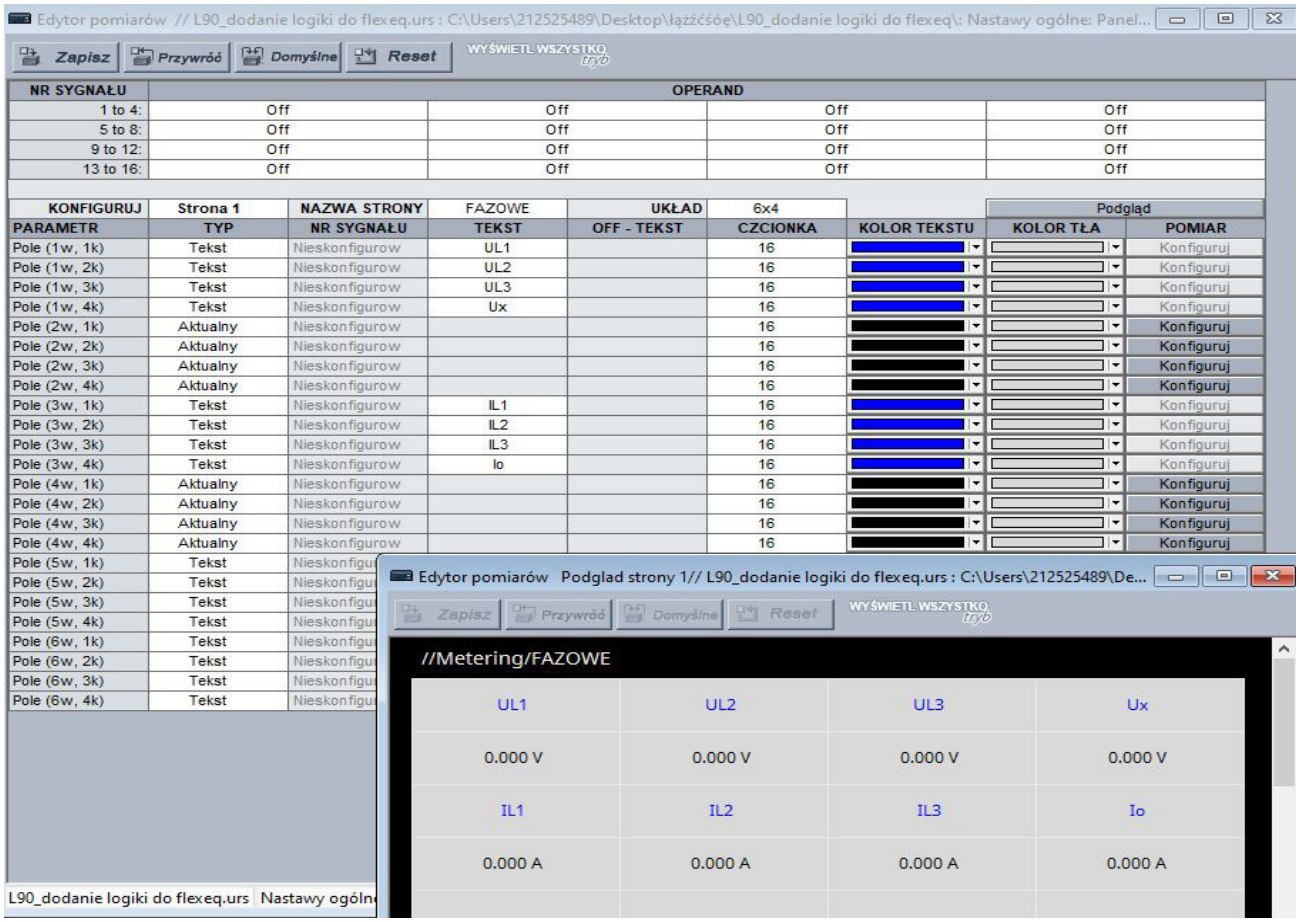


Wejścia logiczne są wybierane u góry. Wybierz z listy rozwijanej lub zacznij pisać w danym polu.

Strona, nazwa strony i układ siatki są konfigurowane pod wejściami logicznymi.

Zawartość do wyświetlenia jest konfigurowana za pomocą parametrów w poszczególnych polach oznaczonych numerem wiersza i kolumny w polu TYP. Mogą to być wartości pomiarowe, stan sygnału logicznego lub tekst.

Pomiar — wybierz sygnał z listy sygnałów analogowych

Status — wybierz sygnał z listy operandów FlexLogic zadeklarowanych w 16 polach na górze konfiguratora

Tekst — wprowadź tekst do wyświetlenia w tabeli, na przykład nazwę tabeli lub nagłówek kolumny

Jeśli wejście Pomiar jest inne niż OFF, wyświetlana jest wartość wybranego sygnału analogowego, sformatowana (w polu Pomiar) zgodnie z rozmiarem, kolorem tekstu, jednostkami, mnożnikiem itd. W przeciwnym razie wyświetlany jest tekst.

Maksymalnie osiem sygnałów logicznych może być użytych na jednej stronie. Na wszystkich stronach może ich być 16.

## Konfigurowalna nawigacja

Konfigurowalna nawigacja to funkcja, która otwiera określone strony po aktywacji przypisanych operandów FlexLogic. Jest ona przydatna do warunkowego wyświetlenia np. strony Panelu Sygnalizacyjnego po zadziałaniu zabezpieczenia.

W przedstawionym przykładzie awaria dowolnego portu Ethernet spowoduje wyświetlenie strony Informacje ogólne. W przypadku zadziałania zabezpieczenia odległościowego wyświetli się strona AW panelu sygnalizacyjnego. W przypadku uszkodzenia baterii wyświetli się lista Sygnalizacja, natomiast gdy wystąpi alarm Uszkodzenie krytyczne/niekrytyczne wyświetli się okno rejestratora zdarzeń.

Rys. 4-46: Menu konfigurowalnej nawigacji

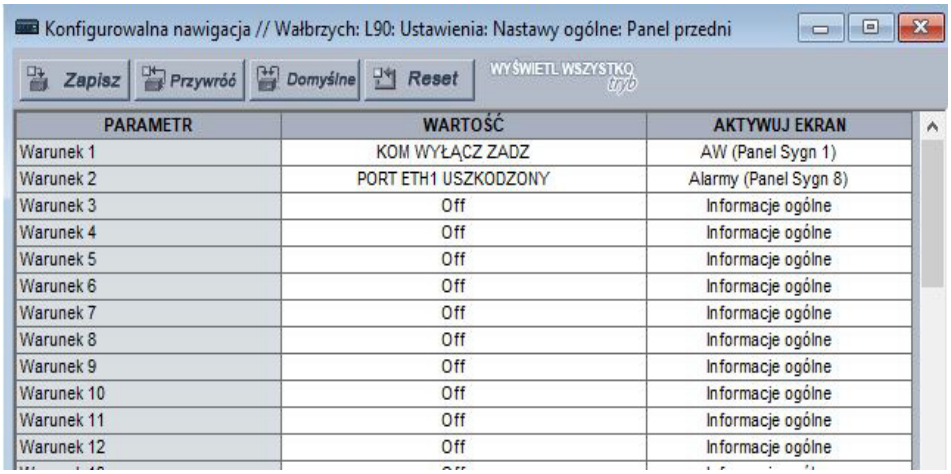


| PARAMETR | WARTOŚĆ | AKTYWUJ EKRAN |
|---|---|---|
| Warunek 1 | KOM WYŁĄCZ ZADZ | AW (Panel Sygn 1) |
| Warunek 2 | PORT ETH1 USZKODZONY | Alarmy (Panel Sygn 8) |
| Warunek 3 | Off | Informacje ogólne |
| Warunek 4 | Off | Informacje ogólne |
| Warunek 5 | Off | Informacje ogólne |
| Warunek 6 | Off | Informacje ogólne |
| Warunek 7 | Off | Informacje ogólne |
| Warunek 8 | Off | Informacje ogólne |
| Warunek 9 | Off | Informacje ogólne |
| Warunek 10 | Off | Informacje ogólne |
| Warunek 11 | Off | Informacje ogólne |
| Warunek 12 | Off | Informacje ogólne |

Menu można znaleźć w **Ustawienia -> Nastawy ogólne -> Panel przedni -> Konfigurowalna nawigacja.**

Ustawienia w tym menu to 64 pary pól, przy czym każda para zawiera warunek (sygnał logiczny) oraz stronę aktywacji, czyli stronę, która wyświetli się po wystąpieniu danego zdarzenia. W polu wartość wpisuje się dowolny operand FlexLogic. Wybór strony aktywacji odbywa się ze standardowego zestawu stron, takich jak np. Informacje ogólne, Rejestr zdarzeń, Panel sygnalizacyjny czy Schematy synoptyczne.

Aby skorzystać z tej funkcji, w polu WARTOŚĆ wpisz sygnał logiczny i wybierz żądany ekran w polu **AKTYWUJ EKRAN**.

## 4.2.3 Przyciski nawigacyjne

### 4.2.3.1 Panel podstawowy i 2. generacji

Komunikaty na wyświetlaczu są zorganizowane w następujących menu: Stany i pomiary, Ustawienia, Polecenia, Sygnalizacja. Przycisk **MENU** umożliwia nawigację po tych menu. Każde menu główne podzielone jest dalej na sekcje.

Przycisk **MESSAGE** umożliwia poruszanie się po tych sekcjach. Przyciski **VALUE** służą do zwiększania lub zmniejszania wartości nastaw numerycznych. Przyciski te przewijają również wartości alfanumeryczne w trybie edycji tekstu. Alternatywnie wartości można wprowadzać za pomocą klawiatury numerycznej.

Przycisk • inicjuje edycję i przechodzi do następnego znaku w trybie edycji tekstu lub wprowadza znak kropki dziesiętnej.

Przycisk **HELP** można nacisnąć w dowolnym momencie, aby wyświetlić komunikaty pomocy.

Przycisk **ENTER** zapisuje wartości ustawień.

Jeśli z poziomu panelu przedniego jest wprowadzany adres IP, wprowadź pierwszy jego oktet, a następnie naciśnij przycisk •, aby przejść do następnego oktetu. Na przykład, dla 127.0.0.1, naciśnij 127, potem •, potem 0, potem •, potem 0, potem •, potem 1. Aby zapisać adres, naciśnij klawisz **ENTER**.

Podczas wprowadzania lub zmiany kodu zamówienia (znajdującego się w dwóch liniach), naciśnij strzałkę w dół, aby przejść do drugiej linii. Na podstawowym panelu przednim wykonaj to w **STANY I POMIARY ⇨⇩ INFORMACJE O URZĄDZENIU ⇨ MODEL**.

Rysunek przedstawia sekwencję, której należy użyć, aby wprowadzić nastawę. Kolejne sekcje zawierają więcej szczegółów.

Rys. 4-47: Przyciski panelu przedniego podstawowego

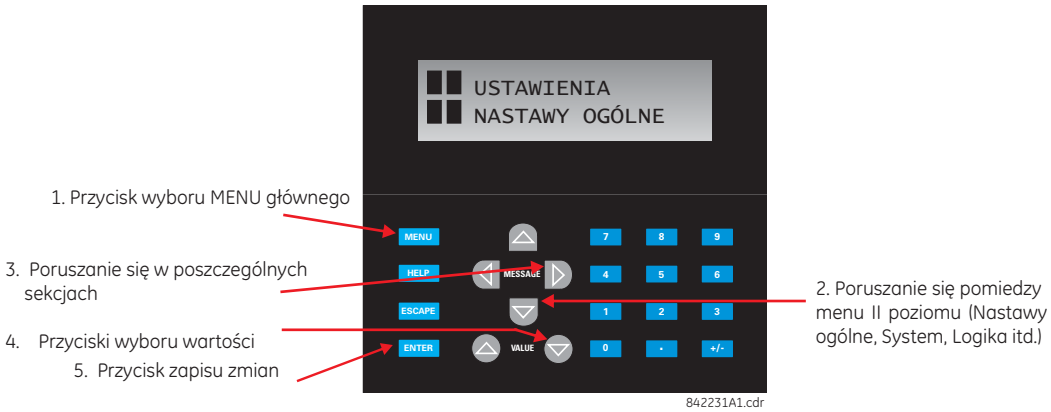


## 4.2.3.2 Panel graficzny

Poniższe przyciski służą do nawigacji i wybierania elementów na panelu graficznym.

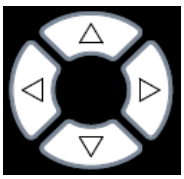

**Góra/Dół/Lewo/Prawo** — przyciski przesuwają selektor między poszczególnymi opcjami na stronie. Wybór jest oznaczony żółtym tłem lub żółtą ramką. Na stronach menu, przycisk "**W prawo**" aktywuje wybrane podmenu przechodząc w dół hierarchii menu, a przycisk "**W lewo**" powoduje cofnięcie się w hierarchii menu. Na niektórych stronach można przytrzymać dłużej te przyciski, aby przejść niżej/wyżej bez konieczności powtarzania naciśnięć.

**ENTER** — Aktywuje wybór na wyświetlaczu, na przykład przejście do podmenu, element sterujący czy ustawienie. Jego wciśnięcie powoduje również zapis danej nastawy.

**ESCAPE** — Jeśli dana nastawa jest otwarta do edycji, ten przycisk zamyka okno bez zapisywania. Jeśli pozycja jest zaznaczona, ten przycisk odznacza ją. W przeciwnym razie przycisk aktywuje poprzednią sekcję menu.

**RESET** — Usuwa wszystkie zatrzaśnięte wskazania LED i Sygnalizacje. Kiedy wyświetlana jest strona z pozycjami możliwymi do potwierdzenia/kasowania, zamiast tego kasuje/potwierdza wszystkie pozycje na tej stronie lub jeśli pozycja na tej stronie jest zaznaczona, resetuje/potwierdza tylko tę pozycję.
Jeśli zresetujesz/potwierdzisz alarmy, przestaną migać, ale pozostaną w stanie alarmowym tak długo, jak ten stan się utrzyma.

**Home** — Aktywuje stronę główną. Strona domyślnie wyświetla informacje o produkcie, jednak istnieje możliwość wyboru, która strona ma być stroną główną.

**Przyciski boczne** — Pięć przycisków po lewej stronie wyświetlacza i pięć przycisków po prawej stronie wyświetlacza. Pełnią różne funkcje w zależności od wyświetlanej strony, np. sterowanie. Wyświetlacz dynamicznie pokazuje etykietę obok każdego bocznego przycisku, gdy przycisk ma przypisaną funkcję. Przyciski te można również zaprogramować tak, aby działały jako przyciski programowalne (9-48).

**Przyciski menu** — Pięć przycisków pod wyświetlaczem. Umożliwiają poruszanie się po poszczególnych sekcjach urządzenia, a na niektórych stronach aktywują inne akcje. Stopka wyświetlacza dynamicznie opisuje stronę lub akcję aktywowaną przyciskiem.

**Przyciski programowalne** — Osiem fizycznych przycisków jest powiązanych z pierwszymi ośmioma przyciskami programowalnymi w konfiguracji. Numeracja odbywa się w dół, to znaczy, że przyciski od 1 do 4 znajdują się w lewej kolumnie i od 5 do 8 w prawej kolumnie.
Te elementy kontrolują sygnały logiczne, których można używać np. do inicjowania wyjść lub wybierania trybów. Każdy fizyczny przycisk ma zintegrowany wskaźnik LED, który może być skonfigurowany przez użytkownika w celu wyświetlenia odpowiedniego stanu niezależnie od samego przycisku.
Przyciski mają przezroczyste osłony, za którymi można zamontować spersonalizowane etykiety. Dostępne jest narzędzie do drukowania etykiet, w menu EnerVisty: **Ustawienia -> Opisy diod-drukowanie**.

## 4.2.4 Diody LED

### 4.2.4.1 Panel graficzny 2. generacji

Panel przedni 2. generacji zawiera pięć kolumn wskaźników LED. Pierwsza kolumna zawiera 14 nieprogramowalnych diod LED. Kolejne cztery kolumny zawierają po 12 (w sumie 48) programowalnych przez użytkownika diod LED.

Przycisk **RESET** służy do kasowania dowolnego zatrzaśniętego wskaźnika LED lub komunikatu Sygnalizacji, gdy warunek aktywacji sygnału zostanie usunięty (kasowanie może się również odbywać za pomocą sygnałów logicznych przypisanych w menu **USTAWIENIA** ⇨⇩ **WEJŚCIA/WYJŚCIA** ⇨⇩ **KASOWANIE**).

**PRZYCISKI STEROWNICZE** są używane do sterowania wyłącznikiem.

Rys. 4-48: Typowy panel 2. generacji - panel diod LED

842811A1.CDR

Diody w pierwszej kolumnie:

- **IN SERVICE** — wskazuje, że napięcie pomocniczne jest podłączone, wszystkie monitorowane wejścia/wyjścia i systemy wewnętrzne działają prawidłowo, a przekaźnik jest w trybie "Załączony" (menu **Ustawienia -> Nastawy ogólne -> Instalacja**).
- **TROUBLE** — wskazuje wystąpienie problemu z urządzeniem. Sprawdź menu Sygnalizacja oraz rejestrator zdarzeń.
- **TEST MODE** — wskaźnik przejścia w tryb testu. Więcej informacji można znaleźć w sekcji Testowanie w rodziale 5.
- **TRIP** — wskaźnik zadziałania. Reaguje na parametr ustawiony w **Ustawienia -> Nastawy ogólne -> Diody LED -> Diody TRIP i ALARM**. Dioda jest zatrzaskiwana.
- **ALARM** — wskaźnik alarmu. Reaguje na parametr ustawiony w **Ustawienia -> Nastawy ogólne -> Diody LED -> Diody TRIP i ALARM**. Dioda nie jest zatrzaskiwana.
- **PICKUP** — dowolny element lub funkcja została pobudzona. Dioda nie jest zatrzaskiwana.
- **VOLTAGE** — pobudzona została funkcja bazująca na napięciu
- **CURRENT** — pobudzona została funkcja bazująca na prądzie
- **FREQUENCY** — pobudzona została funkcja bazująca na częstotliwości
- **OTHER** — pobudzona została funkcja bazująca na innych kryteriach (np. zabezpieczenie odległościowe, mocowe itd., jak również szyna zbiorcza czy element cyfrowy)
- **PHASE A** — pobudzenie w fazie L1
- **PHASE B** — pobudzenie w fazie L2
- **PHASE C** — pobudzenie w fazie L3

**NEUTRAL/GROUND** — pobudzenie N

Funkcje zabezpieczeniowe (prądowe, napięciowe itd.) posiadają sygnały logiczne, które wskazują fazę, w której wystąpiło zakłócenie. Diody LED FAZA L1, LED FAZA L2, LED FAZA L3 pobudzają się niezależnie od typu zabezpieczenia, które zadziałało. Stworzona jest wewnętrzna logika grupująca zadziałania poszczególnych funkcji do poszczególnych diod.

Diody konfigurowalne znajdują się w kolumnach 2-5.

Panel konfigurowalnych diod LED składa się z 48 diod LED koloru pomarańczowego ułożonych w czterech kolumnach. Działanie tych diod jest definiowane przez użytkownika. Diody mają przezroczyste osłony, za którymi można zamontować spersonalizowane etykiety. Etykiety domyślne są dostarczane razem z urządzeniem. Etykiety domyślne można zastąpić etykietami wydrukowanymi przez użytkownika.

Działanie diod uzależnione jest od aktywacji przypisanego w konfiguracji sygnału logicznego. Mogą działać w trybie „Bez podtrzymania" lub „Z podtrzymaniem". W trybie "Bez podtrzymania" dioda świeci tylko w czasie, kiedy przypisany sygnał jest aktywny. W trybie „Z podtrzymaniem" dioda LED aktywuje się, gdy operand zostaje aktywowany. Dioda przestaje świecić, kiedy pobudzenie odpadnie i zostanie wykonane kasowanie (przycisk **RESET** lub **Wejścia/Wyjścia -> Kasowanie**).

Dostosowanie działania diod przez użytkownika jest najbardziej korzystne w instalacjach, w których do komunikacji z operatorami używane są języki inne niż angielski. Zobacz sekcję Diody LED w rozdziale 5, aby zapoznać się z ustawieniami używanymi do konfiguracji działania diod LED na tych panelach.

### 4.2.4.2 Podstawowy panel graficzny

Podstawowy panel przedni składa się z trzech paneli ze wskaźnikami LED, przyciskami i portem komunikacyjnym. Przycisk RESET służy do kasowania dowolnej zatrzaśniętej diody LED lub Sygnalizacji, gdy pobudzenie zostanie deaktywowane (kasowanie może się również odbywać za pomocą sygnałów logicznych przypisanych w menu **USTAWIENIA ⇨⇩ WEJŚCIA/ WYJŚCIA ⇨⇩ KASOWANIE**). Port RS232 służy do komunikacji z komputerem.

**PRZYCISKI STEROWNICZE** są używane do sterowania wyłącznikiem.

4

Rys. 4-49: Panel LED 1

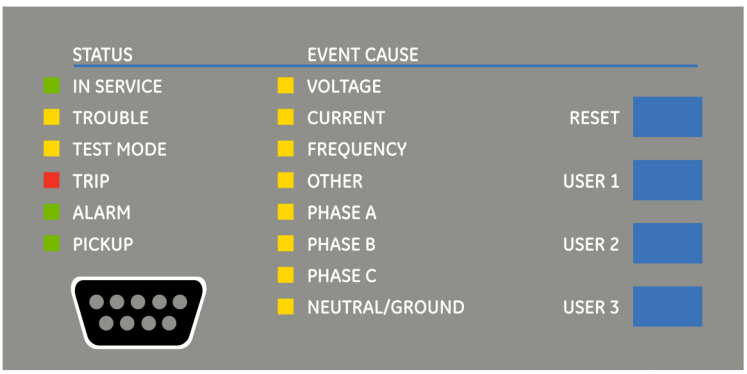


842781A1.CDR

## Diody stanu

- **IN SERVICE** — wskazuje, że napięcie pomocniczne jest podłączone, wszystkie monitorowane wejścia/wyjścia i systemy wewnętrzne działają prawidłowo, a przekaźnik jest w trybie "Załączony" (menu **Ustawienia -> Nastawy ogólne -> Instalacja**).
- **TROUBLE** — wskazuje wystąpienie problemu z urządzeniem. Sprawdź menu Sygnalizacja oraz rejestrator zdarzeń.
- **TEST MODE** — wskaźnik przejścia w tryb testu. Więcej informacji można znaleźć w sekcji Testowanie w rodziale 5.
- **TRIP** — wskaźnik zadziałania. Reaguje na parametr ustawiony w **Ustawienia -> Nastawy ogólne -> Diody LED -> Diody TRIP i ALARM**. Dioda jest zatrzaskiwana.
- **ALARM** — wskaźnik alarmu. Reaguje na parametr ustawiony w **Ustawienia -> Nastawy ogólne -> Diody LED -> Diody TRIP i ALARM**. Dioda nie jest zatrzaskiwana.
- **PICKUP** — dowolny element lub funkcja została pobudzona. Dioda nie jest zatrzaskiwana.

- **IN SERVICE** — wskazuje, że napięcie pomocniczne jest podłączone, wszystkie monitorowane wejścia/wyjścia i systemy wewnętrzne działają prawidłowo, a przekaźnik jest w trybie "Załączony" (menu **Ustawienia -> Nastawy ogólne -> Instalacja**).
- **TROUBLE** — wskazuje wystąpienie problemu z urządzeniem. Sprawdź menu Sygnalizacja oraz rejestrator zdarzeń.
- **TEST MODE** — wskaźnik przejścia w tryb testu. Więcej informacji można znaleźć w sekcji Testowanie w rodziale 5.

- **TRIP** — wskaźnik zadziałania. Reaguje na parametr ustawiony w **Ustawienia -> Nastawy ogólne -> Diody LED -> Diody TRIP i ALARM**. Dioda jest zatrzaskiwana.
- **ALARM** — wskaźnik alarmu. Reaguje na parametr ustawiony w **Ustawienia -> Nastawy ogólne -> Diody LED -> Diody TRIP i ALARM**. Dioda nie jest zatrzaskiwana.
- **PICKUP** — dowolny element lub funkcja została pobudzona. Dioda nie jest zatrzaskiwana.

## Diody funkcji zabezpieczeniowych

Działanie diod uzależnione jest od aktywacji przypisanego w konfiguracji sygnału logicznego. Mogą działać w trybie „Bez podtrzymania" lub „Z podtrzymaniem". W trybie "Bez podtrzymania" dioda świeci tylko w czasie, kiedy przypisany sygnał jest aktywny. W trybie „Z podtrzymaniem" dioda LED aktywuje się, gdy operand zostaje aktywowany. Dioda przestaje świecić, kiedy pobudzenie odpadnie i zostanie wykonane kasowanie (przycisk **RESET** lub **Wejścia/Wyjścia -> Kasowanie**).

Funkcje zabezpieczeniowe (prądowe, napięciowe itd.) posiadają sygnały logiczne, które wskazują fazę, w której wystąpiło zakłócenie. Diody LED FAZA L1, LED FAZA L2, LED FAZA L3 pobudzają się niezależnie od typu zabezpieczenia, które zadziałało. Stworzona jest wewnętrzna logika grupująca zadziałania poszczególnych funkcji do poszczególnych diod.

- **VOLTAGE** — pobudzona została funkcja bazująca na napięciu
- **CURRENT** — pobudzona została funkcja bazująca na prądzie
- **FREQUENCY** — pobudzona została funkcja bazująca na częstotliwości
- **OTHER** — pobudzona została funkcja bazująca na innych kryteriach (np. zabezpieczenie odległościowe, mocowe itd., jak również szyna zbiorcza czy element cyfrowy)
- **PHASE A** — pobudzenie w fazie L1
- **PHASE B** — pobudzenie w fazie L2
- **PHASE C** — pobudzenie w fazie L3
- **NEUTRAL/GROUND** — pobudzenie N

## Diody programowalne

Drugi i trzeci panel zapewniają 48 pomarańczowych diod LED, których działaniem steruje sygnał logiczny do nich przypisany. Istnieje możliwość wykonania niestandardowego etykietowania.

Dostosowanie działania diod przez użytkownika jest najbardziej korzystne w instalacjach, w których do komunikacji z operatorami używane są języki inne niż angielski. Zobacz sekcję Diody LED w rozdziale 5, aby zapoznać się z ustawieniami używanymi do konfiguracji działania diod LED na tych panelach.

Rys. 4-50: Panel LED 2 i 3

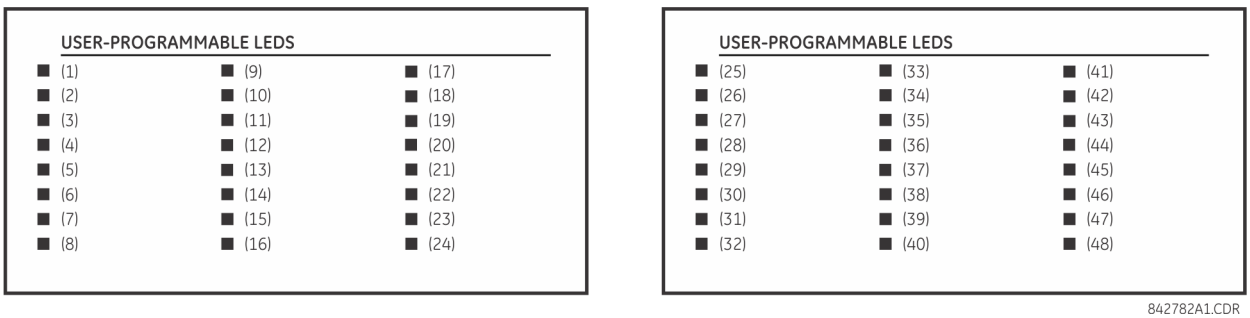


## Etykiety domyślne - panel LED 2

Domyślne etykiety reprezentują:

- **GROUP 1...6** — pokazywana jest aktywna grupa nastaw

NOTE

Wersje FW 2.9x i wcześniejsze obsługują 8 grup nastaw. Wersje FW powyżej 3.0x obsługują 6 grup. Dla wygody użytkowników starszych wersji panel przedni pokazuje 8 grup. Należy jednak pamiętać o tym, że wszystkie diody są swobodnie programowalne a ich działanie może zostać zmienione w konfiguracji.

Przekaźnik jest dostarczany z domyślnymi etykietami dla panelu LED 2. Diody LED nie są jednak zaprogramowane. Aby dopasować wstępnie wydrukowaną etykietę, należy wprowadzić ustawienia diod LED, jak pokazano w sekcji Diody LED w rozdziale 5. Diody LED są w pełni programowalne przez użytkownika. Domyślne etykiety można zastąpić etykietami wydrukowanymi przez użytkownika dla obu paneli, jak wyjaśniono w następnej sekcji.

Rys. 4-51: Panel LED 2 (domyślne opisy)

842783A1.CDR



### 4.2.4.3 Panel graficzny

Panel graficzny posiada 14 diod LED. Diody od 1 do 3 są nieprogramowalne, diody od 4 do 14 są programowalne.

#### Diody stanu

- IN SERVICE — wskazuje, że napięcie pomocniczne jest podłączone, wszystkie monitorowane wejścia/wyjścia i systemy wewnętrzne działają prawidłowo, a przekaźnik jest w trybie "Załączony" (menu **Ustawienia -> Nastawy ogólne -> Instalacja**).
- TROUBLE — wskazuje wystąpienie problemu z urządzeniem. Sprawdź menu Sygnalizacja oraz rejestrator zdarzeń.
- TEST MODE — wskaźnik przejścia w tryb testu. Więcej informacji można znaleźć w sekcji Testowanie w rodziale 5.
- TRIP — wskaźnik zadziałania. Reaguje na parametr ustawiony w **Ustawienia -> Nastawy ogólne -> Diody LED -> Diody TRIP i ALARM**. Dioda jest zatrzaskiwana.
- ALARM — wskaźnik alarmu. Reaguje na parametr ustawiony w **Ustawienia -> Nastawy ogólne -> Diody LED -> Diody TRIP i ALARM**. Dioda nie jest zatrzaskiwana.

Rys. 4-52: Diody LED - graficzny panel przedni

### Diody funkcji zabezpieczeniowych (diody programowalne)

Poniżej przedstawione diody są diodami programowalnymi. Mają domyślnie przypisane sygnały logiczne, jednak przypisania mogą zostać zmienione w konfiguracji. Mogą działać w trybie "Bez podtrzymania" lub "Z podtrzymaniem". W trybie "Bez podtrzymania" dioda świeci tylko w czasie, kiedy przypisany sygnał jest aktywny. W trybie "Z podtrzymaniem" dioda LED aktywuje się, gdy operand zostaje aktywowany. Dioda przestaje świecić, kiedy pobudzenie odpadnie i zostanie wykonane kasowanie.

Funkcje zabezpieczeniowe (prądowe, napięciowe itd.) posiadają sygnały logiczne, które wskazują fazę, w której wystąpiło zakłócenie. Diody LED FAZA L1, LED FAZA L2, LED FAZA L3 pobudzają się niezależnie od typu zabezpieczenia, które zadziałało. Stworzona jest wewnętrzna logika grupująca zadziałania poszczególnych funkcji do poszczególnych diod.

Diody mają przezroczyste osłony, za którymi można zamontować spersonalizowane etykiety. Etykiety domyślne są dostarczane razem z urządzeniem. Etykiety domyślne można zastąpić etykietami wydrukowanymi przez użytkownika.

Domyślne przypisanie funkcji do diod:

- **PICKUP — LED 6** — dowolny element lub funkcja została pobudzona
- **VOLTAGE — LED 7** — pobudzona została funkcja bazująca na napięciu
- **CURRENT — LED 8** — pobudzona została funkcja bazująca na prądzie
- **FREQUENCY — LED 9** — pobudzona została funkcja bazująca na częstotliwości
- **OTHER — LED 10** — pobudzona została funkcja bazująca na innych kryteriach (np. zabezpieczenie odległościowe, mocowe itd.), jak również szyna zbiorcza czy element cyfrowy
- **PHASE A — LED 11** — pobudzenie w fazie L1
- **PHASE B — LED 12** — pobudzenie w fazie L2
- **PHASE C — LED 13** — pobudzenie w fazie L3
- **NEUTRAL/GROUND — LED 14** — pobudzenie N

## 4.2.5 Opisy diod LED

### 4.2.5.1 Panel przedni 2. generacji

Poniższa procedura wymaga spełnienia warunków wstępnych:

- Arkusz etykiet panelu przedniego UR (dokument GE 1006-0047) został pobrany i wydrukowany z http://www.gegridsolutions.com/products/support/ur/URLEDenhanced.doc
- Należy przygotować nożyk o małym ostrzu

Aby utworzyć niestandardowe etykiety LED i etykiety dla przycisków w przypadku panelu 2. generacji:

1. Uruchom oprogramowanie EnerVista UR Setup.
2. Pobierz plik do okna offline (polecenie **Zapisz plik do offline**).
3. Wpisz etykiety w następujący sposób. Wybierz **Plik -> Panel przedni - opis diod**. Otworzy się okno.

Rys. 4-53: Opisy LED dla panelu 2. generacji

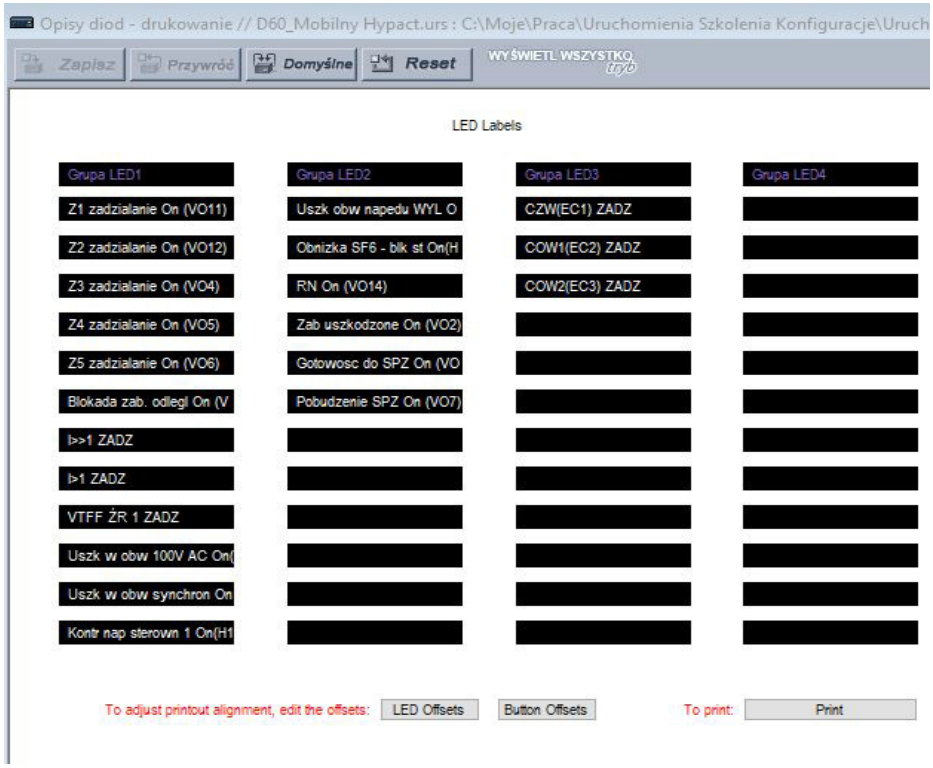


4. Wprowadź tekst, który pojawi się obok każdej diody LED i nad każdym programowalnym przyciskiem w odpowiednich polach. Przyciski **LED Offsets** oraz **Button Offsets** przesuwają wszystkie etykiety w lewo/prawo oraz w górę/w dół na stronie (oba wykonują tę samą akcję, więc użyj dowolnego przycisku). Przycisk **Button Offsets** nie jest wyświetlany, gdy nie ma przycisków do dostosowania.
5. Włóż arkusz etykiet panelu przedniego UR do drukarki i naciśnij przycisk **Print** w oknie Opisy diod.
6. Po zakończeniu drukowania złóż arkusz wzdłuż perforowanych linii i wydziurkuj etykiety.
7. Wyjmij narzędzie do wkładania etykiet UR z opakowania i zagnij zakładki zgodnie z poniższymi rysunkami. Te zakładki służą do usuwania umieszczonych już w urządzeniu etykiet LED.

NOTE

Używaj narzędzia tak, aby strona z nadrukiem zawierała numer GE skierowany w stronę użytkownika.

Pakiet etykiet dostarczany z każdym produktem zawiera trzy etykiety domyślne, arkusz szablonu niestandardowych etykiet oraz narzędzie do wkładania/usuwania etykiet.

Jeśli domyślne etykiety są odpowiednie dla Twojej aplikacji, włóż je w odpowiednie gniazda i zaprogramuj diody LED, aby do nich pasowały. Jeśli potrzebujesz niestandardowych etykiet, skorzystaj z poniższych procedur, aby usunąć oryginalne etykiety i włożyć nowe.

Poniżej instrukcja do obsługi narzędzia do usuwania etykiet.

1. Zagnij zaczepy do góry na lewym końcu narzędzia, jak pokazano poniżej.

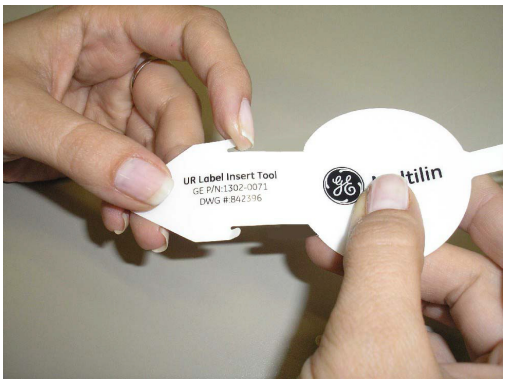


Zagnij zakładkę na środku końcówki narzędzia.

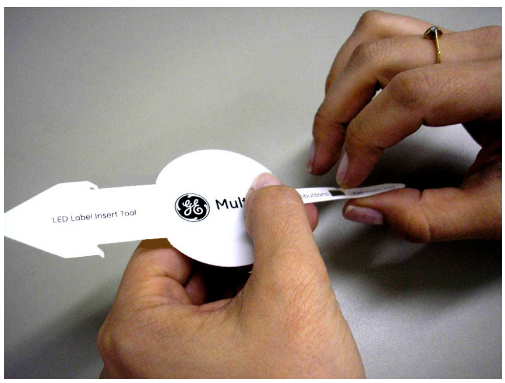


Aby usunąć **etykiety LED** z panelu przedniego i wstawić niestandardowe etykiety należy:

1. Użyj noża, aby podnieść etykietę LED i wsuń pod nią narzędzie do etykiet. Upewnij się, że zagięte wypustki są skierowane w stronę od przekaźnika.

2. Wsuń narzędzie pod etykietę, aż zaczepy odskoczą. Spowoduje to przymocowanie narzędzia do etykiety.

3. Usuń narzędzie i dołączoną etykietę LED.

4. Wsuń nową etykietę LED, aż tekst zostanie prawidłowo wyrównany z poszczególnymi diodami.

Aby usunąć **etykiety przycisków** z panelu przedniego i wstawić niestandardowe etykiety:

1. Użyj noża, aby podnieść etykietę przycisku i wsuń końcówkę narzędzia do etykiet pod spodem, jak pokazano. Upewnij

się, że zagięta klapka jest skierowana w stronę przeciwną do przekaźnika.

2. Wsuń narzędzie do etykiet pod etykietę przycisków, aż wypustki odskoczą, jak pokazano. Powoduje to dołączenie narzędzia do etykiety przycisków.

3. Usuń narzędzie i dołączoną etykietę.

4. Wsuń nową etykietę do kieszeni, aż tekst zostanie prawidłowo wyrównany z przyciskami.

4

## 4.2.5.2 Panel przedni podstawowy

Po zaprogramowaniu diod LED i przycisków w menu **Ustawienia -> Nastawy ogólne -> Diody LED** i **Ustawienia -> Nastawy ogólne -> Przyciski programowalne** można utworzyć etykiety dla panelu przedniego.

Aby utworzyć etykiety LED i przycisków dla podstawowego panelu przedniego:

1. W oprogramowaniu EnerVista, jeśli B30 nie znajduje się jeszcze na liście w obszarze Okna offline, dodaj je, klikając prawym przyciskiem myszy na urządzenie w Oknie online i wybierz opcję **Zapisz plik do offline**.
2. Kliknij pozycję menu **Plik > Panel przedni - opis diod** i wybierz urządzenie.
3. W oknie Opis diod kliknij dwukrotnie opis diody LED lub przycisku i wpisz etykietę. Jeśli chcesz zdalnie zobaczyć istniejący panel przedni, przejdź do **Stany i pomiary -> Panel przedni**. Jeśli chcesz go zobaczyć na rysunku, zwróć uwagę, że oznaczenie jest wykonywane dla trzeciego zestawu diod LED, ponieważ drugi panel diod LED jest oznaczony fabrycznie.

Rys. 4-54: Opisy diod - panel przedni podstawowy

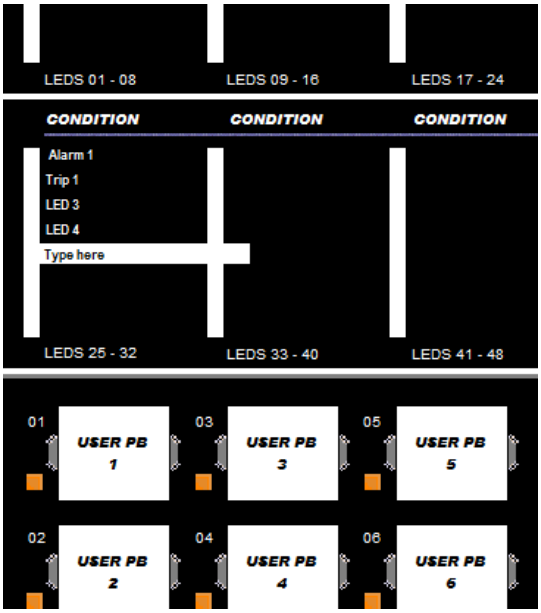


4. Opcjonalnie zapisz zmiany, klikając ikonę **Zapisz** na pasku narzędzi.
5. Kliknij ikonę **Drukuj** na pasku narzędzi. Rozważ wydrukowanie w formacie PDF i dostosowanie powiększenia do odpowiedniego rozmiaru etykiety, a następnie wydrukowanie na fizycznej drukarce.
6. Wytnij etykiety jako blok lub pojedynczo, na przykład nożyczkami lub nożem Exacto.
7. Jeśli nad panelem znajduje się plastikowa osłona, zdejmij ją, delikatnie naciskając prawą stronę i podnosząc osłonę.
8. Zdejmij plastikową osłonę diod LED lub przycisków za pomocą śrubokręta.
9. Włóż etykiety.
10. Ponownie załóż plastikowe osłony.

### 4.2.5.3 Panel graficzny

B30 zawiera narzędzie do etykietowania diod LED i przycisków na graficznym panelu przednim oraz arkusz naklejek z nadrukowanymi i czystymi etykietami. Wstępnie zadrukowane etykiety znajdują się w lewym górnym rogu arkusza szablonu, a puste etykiety znajdują się w prawym dolnym rogu. Użyj wstępnie wydrukowanych etykiet lub skorzystaj z narzędzia dostępnego w oprogramowaniu i wydrukuj etykiety na szablonie. Dostarczany jest jeden arkusz.

Przykład pokazuje oznakowanie diod LED, a pod nim oznakowanie przycisków.

Aby utworzyć etykiety LED czy etykiety przycisków na panelu przednim:

1. W oprogramowaniu EnerVista, w obszarze Okna Online lub Offline, przejdź do opcji **Ustawienia -> Opisy diod - drukowanie**. Otworzy się okno ze wstępnie skonfigurowanymi etykietami.
2. W obszarze **Plik -> Ustawienia drukowania** zmień orientację strony na "Pozioma".
3. W oknie etykiet usuń wszystkie etykiety, których nie chcesz drukować. Można to zrobić, klikając przycisk **Reset**, aby wyczyścić wszystkie etykiety, lub wybierając każdą niechcianą etykietę i usuwając ją. W przeciwnym razie wszystkie wyświetlane etykiety są drukowane na szablonie powodując jego zużycie. Jeśli popełnisz błąd, zamknij okno i otwórz je ponownie, aby wyświetlić etykiety domyślne.
4. W oparciu o lokalizację na szablonie, na której chcesz drukować, utwórz etykiety, wpisując je w odpowiednie miejsca.

Rys. 4-55: Opisy diod dla graficznego panelu przedniego

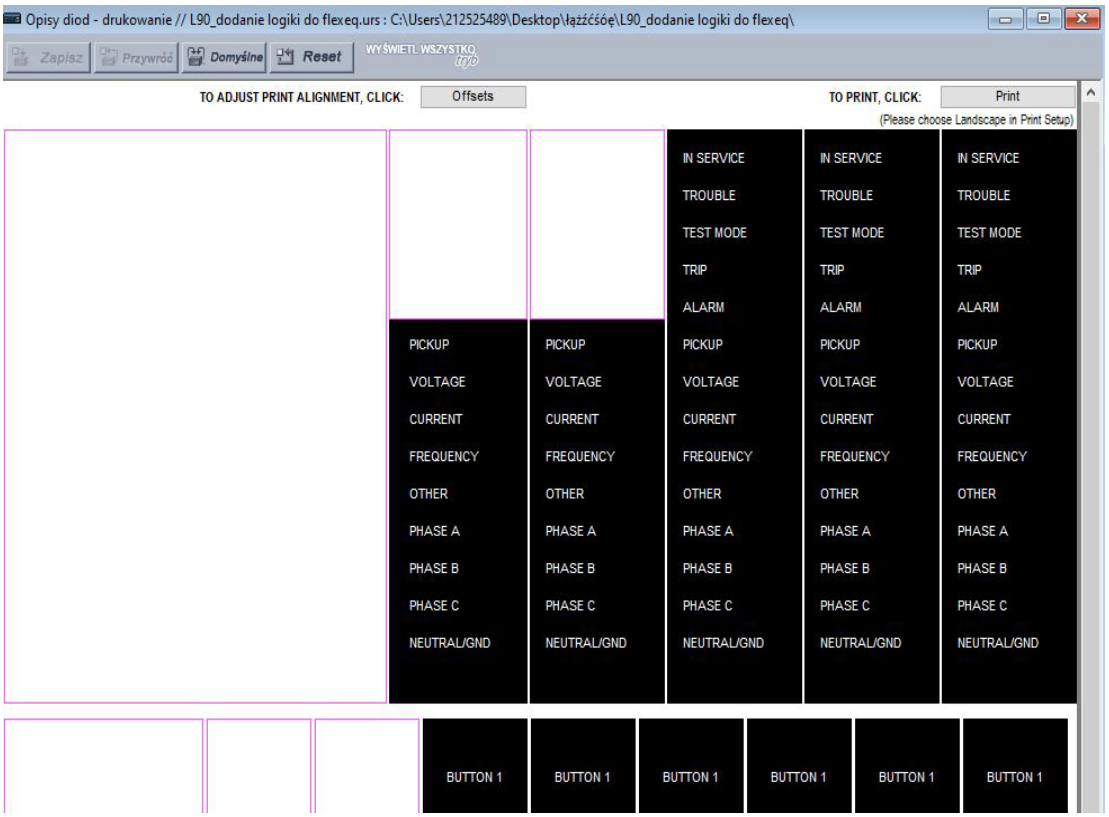


5. Kliknij przycisk **Drukuj** i wybierz drukarkę.
6. Po wydrukowaniu zdejmij etykiety z szablonu i przyklej je do panelu przedniego. W przypadku paneli graficznych i paneli 2. generacji przechodzą one nad przezroczystymi plastikowymi wstawkami, a nie pod. W przypadku podstawowego panelu przedniego znajdują się pod lub nad plastikowymi osłonami.

Wszelkie zmiany nie są zapisywane. Za każdym razem, gdy otwiera się okno etykiet, wyświetlany jest oryginalny szablon. Wszelkie usunięte etykiety nie zostaną utracone.

## 4.2.6 Nawigacja po MENU urządzenia

Wciśnij przycisk **MENU** aby wyświetlić ostatni wybór. Każde naciśnięcie tego przycisku powoduje przejście pomiędzy menu:

- Stany i pomiary
- Ustawienia
- Polecenia
- Sygnalizacja
- Tryb serwisowy
- Ekrany użytkownika (jeśli aktywne)

### 4.2.6.1 Panel przedni podstawowy i panel 2. generacji

Strony **Ustawienia** i **Stany i pomiary** są ułożone hierarchicznie. Hierarchia jest wskazywana przez paski przewijania (■■ dla menu głównych), podczas gdy strony podmenu są wskazywane przez pojedynczy pasek przewijania (■). Użyj strzałek w dół, w prawo, w lewo i w górę, aby poruszać się po menu. Przyciski **MESSAGE** umożliwiają poruszanie się w grupie menu, pod-menu, wartości nastaw lub stanów czy pomiarów. Ciągłe naciskanie strzałki **MESSAGE** w prawo z ekranu menu głównych wyświetla określone informacje dla danej kategorii. I odwrotnie, ciągłe naciskanie strzałki **MESSAGE** w lewo powoduje powrót do ekranu z głównym menu.

Wartości domyślne są podane w niniejszej instrukcji obsługi w różnych przypadkach. W pokazanym tu przykładzie domyślnym poziomem dostępu jest Restricted.

## Przykład

| | |
|---|---|
| ■■ STANY I POMIARY<br>■■ STATUS | Przyciskaj przycisk **MENU** do momentu pojawienia się menu Stany i pomiary. Te menu zawiera informacje o urządzeniu i stanach różnych wejść/wyjść. |
| ■■ USTAWIENIA<br>■■ NASTAWY OGÓLNE | Przyciskaj przycisk **MENU** do momentu pojawienia się menu Ustawienia. Te menu zawiera zakładki do konfiguracji urządzenia. |
| ■ BEZPIECZEŃSTWO<br>■ | Naciśnij **strzałkę w prawo**, aby przejść do podmenu Bezpieczeństwo. |
| POZIOM DOSTĘPU:<br>Restricted | Naciśnij jeden raz **strzałkę w prawo,** aby przejść do pierwszej nastawy w podmenu Bezpieczeństwo. |
| ■ BEZPIECZEŃSTWO<br>■ | Naciśnij **strzałkę w lewo** aby powrócić do menu Bezpieczeństwo. |
| ■ PARAMETRY<br>■ WYŚWIETLANIA | Naciśnij **strzałkę w dół** aby przejść do następnego podmenu w menu Nastawy ogólne, czyli Parametry wyświetlania. |
| JĘZYK<br>English | Naciśnij jeden raz **strzałkę w prawo**, aby przejść do pierwszej nastawy w podmenu Parametry wyświetlania. |
| ■■ USTAWIENIA<br>■■ OBIEKT | Naciśnij dwa razy **strzałkę w lewo** aby wyjść do menu Ustawienia->Nastawy ogólne. Aby przejść do następnego podmenu w menu Ustawienia przyciśnij **strzałkę w dół**. Te menu zawiera nastawy dla Obiektu. |

### 4.2.6.2 Panel graficzny

Uzyskaj dostęp do menu głównego, naciskając przycisk **Home**, a następnie przycisk **Menu**.

Użyj przycisków strzałek **w górę** i **w dół**, aby wybrać podmenu, a następnie naciśnij przycisk **w prawo** lub **ENTER**, aby przejść do tego podmenu. Przyciski **w lewo** i **ESCAPE** powodują powrót do poprzedniego menu.

Przyciski **Str gór** i **Str dół** umożliwiają również poruszanie się po liście. Gdy wszystkie wpisy w danym menu mieszczą się na jednej stronie, wciśnięcie tych przycisków powoduje przeskok do pierwszego i ostatniego wpisu.

Wyświetlane opcje zależą od kodu zamówienia.

Rys. 4-56: Menu główne

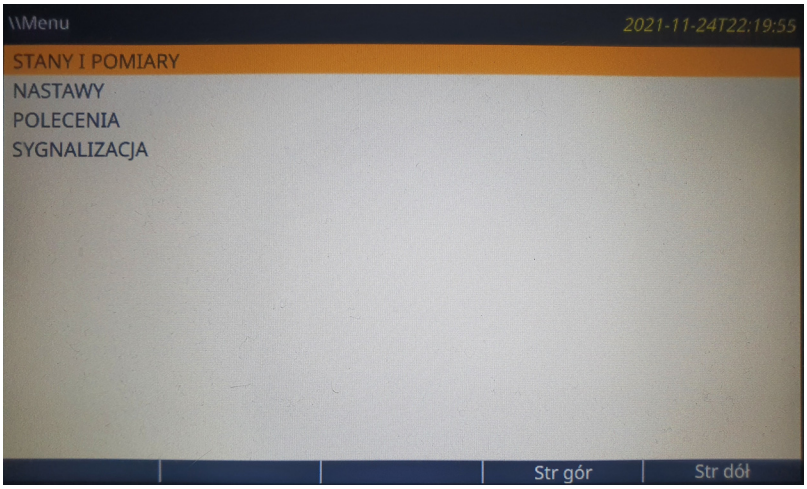


4

## 4.2.7 Zmiana nastaw

### 4.2.7.1 Panel przedni podstawowy i panel 2. generacji

#### Nastawy numeryczne

Każde ustawienie liczbowe ma swoją własną wartość minimalną, maksymalną oraz krok, co jaki można tę nastawę zmieniać. Powyższe parametry określają, jakie wartości są dopuszczalne dla danego ustawienia.

| | |
|---|---|
| CZAS KOMUNIKATU<br>CZAS: 1.0 s | Przykładowa nastawa **USTAWIENIA** ⇨ **NASTAWY OGÓLNE** ⇨⇩ **PARAMETRY WYŚWIETLANIA** ⇨⇩ **CZAS KOMUNIKATU**. |
| ⇩ | |
| MINIMUM: 0.5<br>MAKSIMUM: 10.0 | Naciśnij przycisk **HELP**, aby wyświetlić wartości minimalne i maksymalne. Naciśnij przycisk ponownie, aby wyświetlić następny komunikat pomocy kontekstowej. |

Dostępne są dwie metody edycji i zapisywania wartości ustawień liczbowych.

- **0 do 9 i kropka dziesiętna** — Klawiatura numeryczna przekaźnika działa tak samo jak kalkulator. Nastawa jest wprowadzana po jednej cyfrze na raz. Pierwsza wprowadzana jest cyfra po lewej stronie, a cyfra po prawej stronie jako ostatnia. Naciśnięcie **strzałki w lewo** lub przycisku **ESCAPE** przywraca pierwotną wartość na wyświetlaczu.
- **Przyciski VALUE** — **strzałka VALUE w górę** zwiększa wartość nastawy o jeden krok, aż do maksymalnej dozwolonej wartości. Przy maksymalnej wartości ponowne naciśnięcie **strzałki VALUE w górę** umożliwia kontynuowanie wyboru zaczynając od wartości minimalnej. **Strzałka VALUE w dół** zmniejsza wyświetlaną wartość o wartość kroku, aż do wartości minimalnej. Przy minimalnej wartości, ponowne naciśnięcie **strzałki VALUE w dół** umożliwia kontynuację wyboru zaczynając od wartości maksymalnej.

| | |
|---|---|
| CZAS KOMUNIKATU<br>CZAS: 2.5 s | Jako przykład ustaw czas komunikatu na 2,5 sekundy. Naciśnij odpowiednie klawisze numeryczne w sekwencji „2 . 5". Komunikat na wyświetlaczu zmienia się w miarę wprowadzania cyfr. |
| ⇩ | |
| NOWE USTAWIENIE<br>ZOSTAŁO ZAPISANE | Do momentu naciśnięcia **ENTER** zmiany edycyjne nie są rejestrowane przez przekaźnik. Naciśnij **ENTER**, aby zapisać nową wartość w pamięci. Komunikat po lewej pojawia się na chwilę jako potwierdzenie procesu zapisu nastawy. Wartości liczbowe zawierające miejsca dziesiętne są zaokrąglane, jeśli wprowadzono więcej cyfr po przecinku niż określa wartość kroku. |

## Enumeracja

Ustawienia typu enumerated są nastawami, które można wybrać z listy dostępnych parametrów. Mają one wartości, które są częścią zdefiniowanego zestawu danych. Zestaw składa się z dwóch lub więcej parametrów.

| | |
|---|---|
| POZIOM DOSTĘPU:<br>Ograniczony | Na przykład opcje dostępne dla nastawy POZIOMU DOSTĘPU to „Ograniczony”, „Sterowanie”, „Nastawy” i „Tryb fabryczny”. |

Wartości tego typu są zmieniane za pomocą klawiszy **VALUE**. **Strzałka VALUE w górę** wyświetla następny wybór, podczas gdy **strzałka VALUE w dół** wyświetla poprzedni wybór.

| | |
|---|---|
| POZIOM DOSTĘPU:<br>Nastawy | Jeśli POZIOM DOSTĘPU ma zostać ustawiony na „Nastawy”, naciskaj klawisze **VALUE**, aż pojawi się odpowiednia nastawa. Naciśnij przycisk **HELP** w dowolnym momencie, aby wyświetlić pomoc. |
| ⇩ | |
| NOWE USTAWIENIE<br>ZOSTAŁO ZAPISANE | Zmiany nie są zapisywane do momentu naciśnięcia klawisza **ENTER**. Naciśnięcie **ENTER** zapisuje nową wartość w pamięci. Jako potwierdzenie zapisu pojawi się na chwilę komunikat (po lewej). |

4

## Tekst

Nastawy w postaci tekstu mają wartości o stałej długości, ale użytkownik może wprowadzić swoje znaki. Mogą to być wielkie i małe litery, cyfry oraz wybrane znaki specjalne.

Istnieje kilka miejsc, w których można zaprogramować informacje tekstowe, aby umożliwić dostosowanie przekaźnika do określonych zastosowań. Jednym z przykładów jest nazwa wyłącznika. Użyj poniższej procedury, aby wprowadzić odpowiedni tekst.

Na przykład wpisz tekst „WYL #1”.

1. Naciśnij kropkę dziesiętną, aby przejść do trybu edycji tekstu.
2. Naciskaj przyciski **VALUE**, aż pojawi się znak „W”; naciśnij przycisk kropki, aby przesunąć kursor do następnej pozycji.
3. Powtórz krok 2 dla pozostałych znaków: Y,L, ,#,1.
4. Naciśnij **ENTER**, aby zapisać tekst.
5. Jeśli masz jakiś problem, naciśnij **HELP**, aby wyświetlić pomoc. Komunikaty pojawiają się sekwencyjnie przez kilka sekund każdy. W przypadku wiadomości tekstowej, naciśnięcie **HELP** wyświetla sposób edycji i zapisu nastawy.

### 4.2.7.2 Panel graficzny

## Nastawy numeryczne

Ten przykład przedstawia sposób zmiany ustawienia CZAS KOMUNIKATU. Komunikaty te są informacjami o stanie urządzenia, mogą to być również ostrzeżenia, błędy czy informacje wyświetlane w odpowiedzi na naciśnięcie określonych przycisków podczas programowania ustawień. Przykładem jest komunikat potwierdzający zapisanie ustawień. To ustawienie określa, jak długo wyświetlać taki komunikat.

Naciśnij przycisk **Menu** aby wyświetlić menu główne.

Rys. 4-57: Menu główne

4

Naciśnij **strzałkę w górę** lub **strzałkę w dół** aby wybrać odpowiednią pozycję. Aby wejść do poszczególnych podmenu naciśnij **ENTER** lub **strzałkę w prawo**. Przejdź do menu Nastawy.

Rys. 4-58: Menu Nastawy

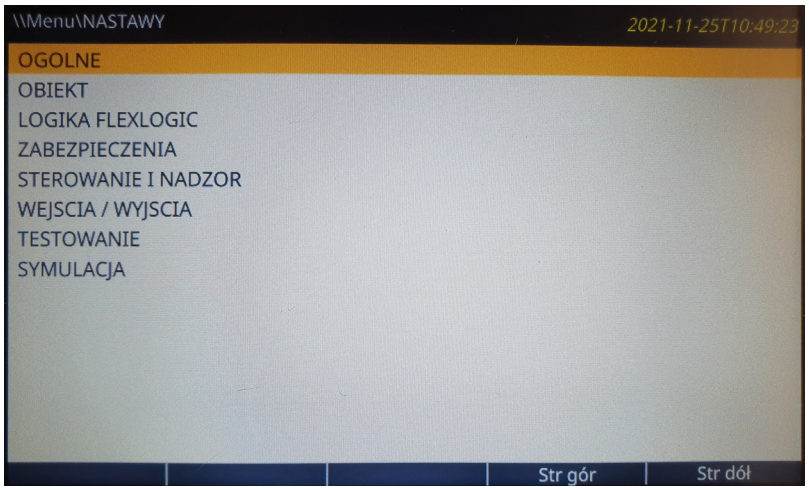


Wybierz **OGÓLNE** i przyciśnij **strzałkę w prawo** lub przycisk **ENTER**.

Rys. 4-59: Menu Ogólne

Użyj **strzałki w górę** lub **strzałki w dół**, aby wybrać menu **Parametry wyświetlania** i naciśnij **strzałkę w prawo** lub **ENTER**.

Rys. 4-60: Menu Parametry wyświetlania

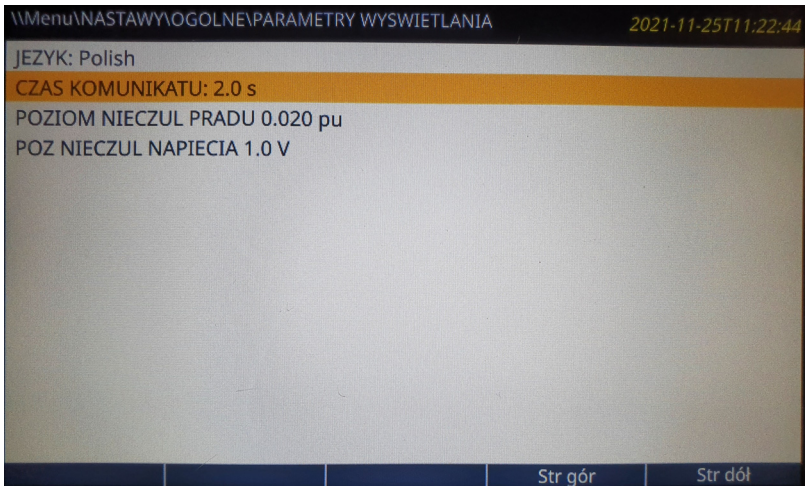


Użyj przycisku **strzałka w górę** lub **strzałka w dół**, aby wybrać **CZAS KOMUNIKATU**, a następnie naciśnij **strzałka w górę** lub **ENTER**. Jeśli przekaźnik jest skonfigurowany tak, aby wymagał logowania w celu edycji ustawień, a użytkownik nie jest jeszcze zalogowany, zostanie wyświetlona strona logowania. Po pomyślnym zalogowaniu użytkownika ustawienie jest otwierane do edycji. Ponieważ ustawienie **CZAS KOMUNIKATU** przyjmuje wartość liczbową, wyświetla się klawiatura. Zmień czas na 4,0 sekundy.

Wyświetlone zostanie aktualne ustawienie. Migająca linia kursora oznacza punkt wstawiania, początkowo umieszczony po ostatnim znaku. Zakres ustawień wyświetla się pod tekstem.

Naciśnij przyciski **<- Ruch kursor** i **Ruch kursor ->**, aby przesunąć punkt wstawiania. Umieść go po cyfrze 2.

Naciśnij przycisk **Usuń**, aby usunąć znak na lewo od kursora, w tym przypadku cyfrę 2.

Za pomocą klawiszy strzałek wybierz inną wartość, na przykład 4. Wciśnij przycisk **ENTER**, aby wstawić wybrany znak. Akceptacja wprowadzonej nastawy odbywa się za pomocą przycisku **Potw**. Po jego naciśnięciu urządzenie sprawdza czy wprowadzona wartość mieści się w zakresie i jeśli tak jest, to zostaje ona zapisana do pamięci.

Jeśli ustawienie nie zostanie zapisane z powodu nieprawidłowej wartości, pojawi się komunikat, na przykład, że wartość jest poza zakresem. Komunikat pojawi się również w przypadkach, gdy przekaźnik wymaga ponownego uruchomienia, aby ustawienia zaczęły obowiązywać.

Wprowadzanie ustawień można anulować bez wpływu na pierwotną wartość, naciskając przycisk **ESCAPE** lub **HOME**.

Rys. 4-61: Edycja nastaw numerycznych

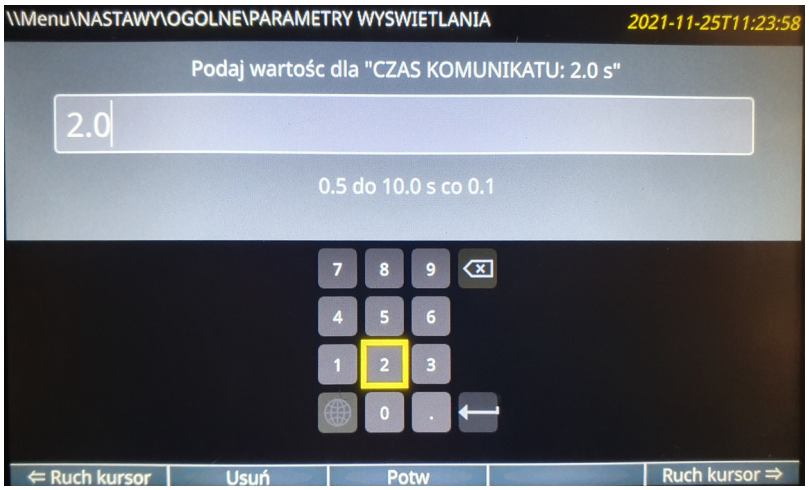


4

## Tekst

Ustawienia, dla których można wprowadzić wartości alfanumeryczne powodują wyświetlenie klawiatury. Przykładem jest nazwa przycisku programowalnego.

Przycisk **&123** przełącza między tekstem i cyframi.

Przycisk **Shift** (strzałka w górę na klawiaturze) jest zielony po aktywacji, a litery na klawiaturze zmieniają się na wielkie. Przyciśnij dwukrotnie, szybko **Shift**, aby pisać przez cały czas wielkimi literami.

Przycisk kuli ziemskiej przełącza język klawiatury między angielskim a innym wybranym językiem wyświetlania, na przykład między angielskim i polskim. Drugi język należy aktywować w menu **Ustawienia -> Ogólne -> Parametry wyświetlania**.

Aby uniknąć konfliktów z XML, nie wprowadzaj następujących znaków: " (cudzysłów), ' (apostrof), < (mniejszy niż), > (większy niż), & (and). Kiedy taki znak zostanie użyty, tekst następujący po znaku nie jest wyświetlany lub całe strony panelu sygnalizacyjnego czy pomiarowego nie są wyświetlane na graficznym panelu przednim.

Rys. 4-62: Wprowadzanie nastaw tekstowych

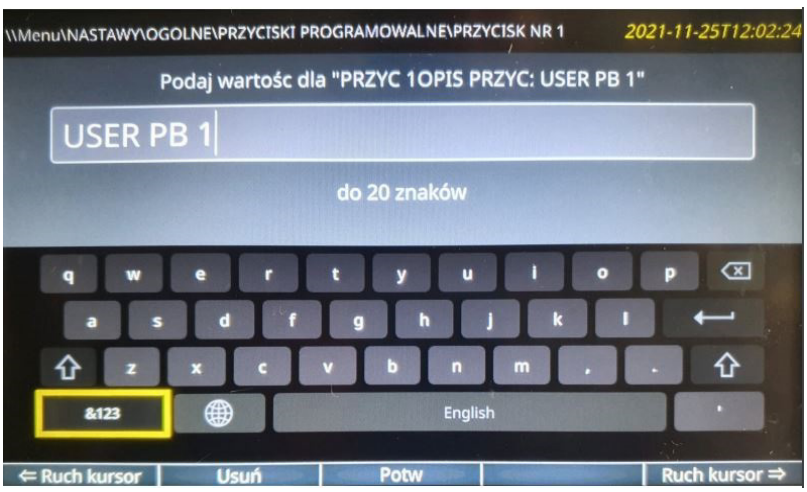

## 4.2.8 Podgląd aktualnych stanów i pomiarów

### 4.2.8.1 Panel graficzny

Oprócz danych widocznych w menu **Stany i pomiary** na panelu przednim można wyświetlać wykresy wskazowe i dane pomiarowe w formie tabeli.

Częstotliwość aktualizacji zmierzonych wartości wynosi 500 ms.

Można wyświetlić wykres wskazowy dla każdego skonfigurowanego źródła wirtualnego i do pięciu konfigurowalnych przez użytkownika stron pomiarowych. Wykresy nie są konfigurowalne. Dla każdego źródła pokazany jest wykres wskazowy dla prądów i napięć fazowych oraz dla prądów i napięć dla składowych symetrycznych.

Panel sygnalizacyjny i stronę Pomiar można skonfigurować do wyświetlania danych pomiarowych. Każda z nich ma zdefiniowaną przez użytkownika liczbę wierszy i kolumn. Każda komórka może zawierać konfigurowalny tekst statyczny lub wartość wybranego operandu logicznego (FlexLogic) czy wartość analogową (FlexAnalog).

Aby wyświetlić stronę pomiaru, naciśnij przycisk **Home**, a następnie przycisk **Pomiary**. Otworzy się pierwsza strona pomiaru, z wykresami wskazowymi. Dolne przyciski menu wyświetlają pozostałe strony z pomiarami. Bieżąca strona jest podświetlona na niebiesko na pasku menu w stopce (w poniższym przykładzie "SRC 1 Fazory").

Każda strona z wykresami ma nazwę, która składa się ze skonfigurowanej nazwy źródła wirtualnego z dodatkiem „Fazory". Strony, które nie mają skonfigurowanych PP lub PN, nie mają przycisku menu, a strony z pomiarami w formie tabeli, które nie mają skonfigurowanych komórek, nie są wyświetlane. Konfigurowalna nazwa jest wyświetlana w nagłówku i etykiecie przycisku menu na dole.

Rys. 4-63: Wykresy wskazowe

Rys. 4-64: Pomiary w formie tabelarycznej

4

Źródła pomiarów konfiguruje się w menu **Ustawienia -> Obiekt > Źródła wirtualne.** Tabele do wyświetlania pomiarów są konfigurowane w oprogramowaniu w obszarze **Ustawienia -> Ogólne -> Panel przedni -> Edytor pomiarów**.

## 4.2.9 Sterowanie wyłącznikiem

B30 może współpracować z wyłącznikami mocy. W wielu przypadkach aplikacja monitoruje stan wyłącznika, który może być prezentowany na diodach LED na panelu przednim lub ekranie panelu graficznego wraz ze wskazaniem awarii wyłącznika. Operacje wyłącznika można inicjować ręcznie za pomocą klawiatury na panelu przednim lub automatycznie za pomocą operandu logicznego FlexLogic. Dostępne jest ustawienie umożliwiające przypisanie nazw do każdego wyłącznika. Funkcje monitoringu i sterowania są przewidziane dla dwóch wyłączników.

Poniżej założono, że nastawa **USTAWIENIA ⇨⇩ OBIEKT ⇨⇩ WYŁĄCZNIKI ⇨ WYŁĄCZNIK 1(2) ⇨ FUNKCJA** jest „Załączona" dla każdego wyłącznika.

### 4.2.9.1 Tryb pracy (1-/3-fazowy)

Aplikacje mogą wymagać, aby wyłącznik działał tylko w trybie trójbiegunowym (3-faz) albo w trybie jedno- i trójbiegunowym (Pofazowo). Tryb działania można wybrać w nastawach modułu wyłącznika. Jeśli tryb jest wybrany jako trójfazowy, pojedyncze wejście śledzi położenie wyłączonego lub załączonego wyłącznika (wszystkie bieguny jednocześnie). Jeśli tryb jest wybrany jako jednobiegunowy, wszystkie trzy stany biegunów wyłącznika muszą być wprowadzone do przekaźnika - dla każdej fazy osobno. Stan dla każdej fazy musi być zgodny, aby prawidłowo wskazać położenie wyłącznika.

Zakłada się, że nastawa **USTAWIENIA ⇨⇩ OBIEKT ⇨⇩ WYŁĄCZNIKI ⇨ WYŁĄCZNIK 1(2) ⇨⇩ WYŁACZNIK 1(2) STEROWANIE Z PANELU PRZEDNIEGO** jest ustawiona na „Załączone" dla każdego wyłącznika.

### 4.2.9.2 Sterowanie przyciskami - timeout

Po upływie 30-minutowego okresu, w którym po wpisaniu poprawnego hasła dla komend sterowniczych są one dozwolone, użytkownik nie może sterować wyłącznikiem za pomocą klawiatury.

### 4.2.9.3 Dwa wyłączniki

W poniższym przykładzie konfiguracji pole **(Nazwa)** reprezentuje nazwę zaprogramowaną przez użytkownika.

W tym przykładzie przekaźnik jest podłączony i zaprogramowany zarówno dla wyłącznika 1, jak i wyłącznika 2. Przycisk USER 1 dokonuje wyboru, który wyłącznik ma być obsługiwany przyciskami USER 2 i USER 3. Przycisk USER 2 ręcznie załącza wyłącznik, a przycisk USER 3 ręcznie wyłącza wyłącznik.

| | |
|---|---|
| WPISZ HASŁO<br>STEROWANIE | Ten komunikat pojawia się po naciśnięciu klawisza **USER 1**, **USER 2** lub **USER 3** i wymagane jest hasło dla STEROWANIA, to znaczy, jeśli hasło dla STEROWANIA jest aktywne i nie wydano żadnych poleceń w ciągu ostatnich 30 minut. |
| Przyciśnij USER 1<br>aby wybrać WYŁĄCZNIK | Ten komunikat pojawia się, jeśli wprowadzono prawidłowe hasło lub nie jest ono wymagane. Ten komunikat jest wyświetlany przez 30 sekund lub do ponownego naciśnięcia klawisza **USER 1**. |
| WYŁ1-(Nazwa) WYBRANY<br>USER 2=WYŁ/USER 3=ZAŁ | Ten komunikat pojawia się po drugim naciśnięciu klawisza **USER 1**. Z tego stanu można wykonać trzy możliwe akcje w ciągu 30 sekund zgodnie z poniższymi punktami (1), (2) i (3). |
| (1)<br>USER 2 OFF/ON<br>aby ZAŁ WYŁ1-(Nazwa) | Po naciśnięciu klawisza **USER 2** komunikat ten pojawia się na 20 sekund. Jeśli klawisz **USER 2** zostanie ponownie naciśnięty w tym czasie, generowany jest sygnał, który można zaprogramować na przykład do obsługi przekaźnika wyjściowego w celu załączenia wyłącznika 1. |
| (2)<br>USER 3 OFF/ON<br>aby WYŁ WYŁ1-(Nazwa) | Po naciśnięciu klawisza **USER 3** komunikat ten pojawia się na 20 sekund. Jeśli klawisz **USER 3** zostanie ponownie naciśnięty w tym czasie, generowany jest sygnał, który można zaprogramować na przykład do obsługi przekaźnika wyjściowego w celu wyłączenia wyłącznika 1. |
| (3)<br>WYŁ2-(Nazwa) WYBRANY<br>USER 2=ZAŁ/USER 3=WYŁ | Jeśli w tym kroku zostanie naciśnięty klawisz **USER 1**, pojawi się ten komunikat, wskazujący, że wybrano inny wyłącznik. Z tego stanu można wykonać trzy możliwe akcje zgodnie z (1), (2) i (3). Wielokrotne naciskanie klawisza **USER 1** przełącza pomiędzy dostępnymi wyłącznikami. Naciśnięcie klawiszy innych niż **USER 1, 2 lub 3** w dowolnym momencie anuluje funkcję sterowania wyłącznikiem. |

### 4.2.9.4 Jeden wyłącznik

W tym zastosowaniu przekaźnik jest podłączony i zaprogramowany tylko dla wyłącznika 1. Działanie dla tej aplikacji jest identyczne jak opisane w poprzedniej sekcji dla dwóch wyłączników.

## 4.2.10 Zmiana haseł

Informacje w tej sekcji dotyczą zabezpieczenia urządzenia hasłem. Informacje na temat ustawiania hasła po raz pierwszy lub zmiany haseł CyberSentry można znaleźć w poprzednim rozdziale lub w sekcji **Ustawienia -> Ogólne -> Bezpieczeństwo -> CyberSentry** w następnym rozdziale.

B30 obsługuje wprowadzanie hasła poprzez połączenie lokalne lub zdalne.

Dostęp lokalny jest definiowany jako dostęp do nastaw lub sterowania za pośrednictwem panelu przedniego. Obejmuje to zarówno wprowadzanie z klawiatury urządzenia, jak i poprzez port USB/RS232. Dostęp zdalny definiuje się jako dostęp do nastaw lub sterowania za pośrednictwem dowolnego tylnego portu komunikacyjnego (Ethernet/RS485). Każda zmiana hasła lokalnego lub zdalnego aktywuje funkcję zabezpieczenia urządzenia hasłem.

Podczas wprowadzania hasła dla nastaw lub sterowania za pośrednictwem EnerVista UR Setup lub dowolnego interfejsu szeregowego, użytkownik musi wprowadzić hasło odpowiednie dla danego połączenia. Jeśli łączy się z tyłu B30, należy użyć hasła zdalnego. Jeżeli połączenie odbywa się przez port USB/RS232 na panelu przednim, należy użyć lokalnego hasła.

Istnieją dwa poziomy dostępu użytkownika - Nastawy i Sterowanie, dla których można ustawić różne hasła. Użycie hasła na każdym poziomie kontroluje, czy użytkownicy mogą wprowadzać polecenia lub zmieniać ustawienia. Inną opcją jest określenie dostępu do ustawień i/lub poleceń dla indywidualnych kont użytkowników (RBAC, RADIUS).

- **Nastawy** — zalogowanie się na ten poziom pozwala użytkownikowi na:
  - Zmianę dowolnej nastawy
  - Przejście w tryb testowy i testowanie urządzenia
- **Sterowanie** — zalogowanie się na ten poziom nie zezwala na zmianę którejkolwiek z nastaw, ale pozwala na:
  - Zmianę stanu wejść wirtualnych

- Czyszczenie pamięci rejestratora zdarzeń
- Czyszczenie pamięci rejestratora zakłóceń
- Zmianę daty i czasu
- Czyszczenie danych monitoringu wyłącznika
- Czyszczenie pamięci rejestratora wartości analogowych
- Kasowanie stanu przycisków programowalnych

Aby wprowadzić początkowe hasło dla Nastaw lub Sterowania:

1. Naciskaj przycisk **MENU**, aż nagłówek **NASTAWY** zacznie na chwilę migać, a na wyświetlaczu pojawi się **OGÓLNE**.
2. Naciskaj strzałkę **MESSAGE** w prawo, aż na wyświetlaczu pojawi się komunikat **POZIOM DOSTĘPU**.
3. Naciskaj strzałkę **MESSAGE** w dół, aż na wyświetlaczu pojawi się komunikat **ZMIEŃ HASŁO LOKALNE**.
4. Naciskaj strzałkę **MESSAGE** w prawo, aż na wyświetlaczu pojawi się komunikat **ZMIEŃ HASŁO NASTAWY** lub **ZMIEŃ HASŁO STEROWANIE**.

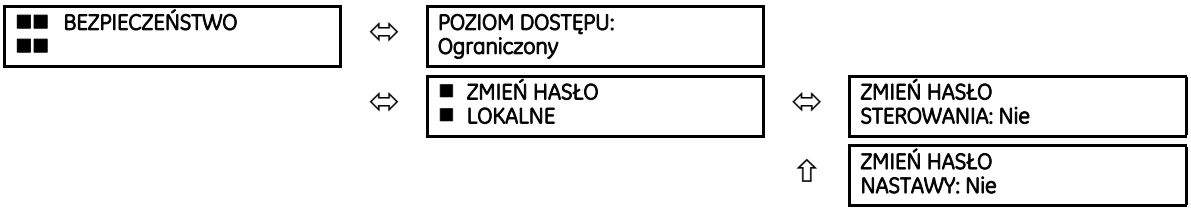


5. Gdy pojawi się komunikat **ZMIEŃ HASŁO (STEROWANIE/NASTAWY)** naciśnij strzałki **VALUE** w górę/w dół aby wybrać "Tak".
6. Naciśnij **ENTER** - na wyświetlaczu pojawi się komunikat **WPISZ NOWE HASŁO**.
7. Wpisz hasło i naciśnij **ENTER**.
8. Kiedy pojawi się komunikat **ZWERYFIKUJ NOWE HASŁO** wpisz hasło jeszcze raz i naciśnij **ENTER**.

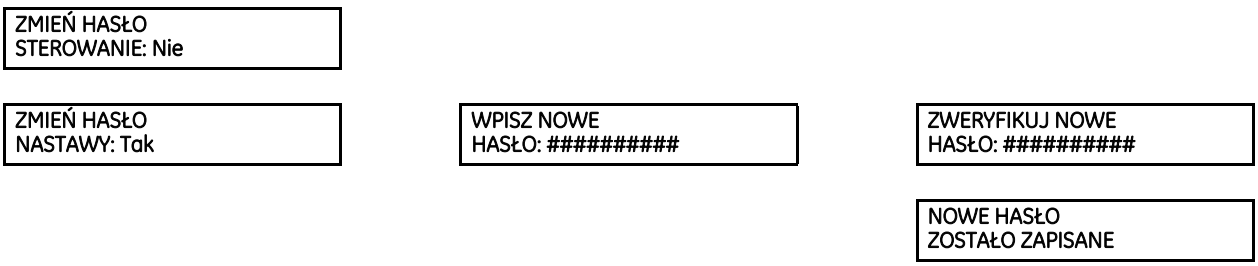


9. Kiedy pojawi się komunikat **NOWE HASŁO ZOSTAŁO ZAPISANE** hasło dla Nastaw/Sterowania jest aktywne.

### 4.2.11 Wprowadzenie nieprawidłowego hasła

Domyślnie, gdy w ciągu 5 minut trzykrotnie z panelu przedniego zostało wprowadzone nieprawidłowe hasło dla Nastaw lub Sterowania, operand ODMOWA DOSTĘPU LOKAL staje się aktywny, a B30 nie pozwala na dostęp do nastaw lub sterowania z poziomu panelu przedniego przez kolejne pięć minut.

Domyślnie, gdy w ciągu 5 minut trzykrotnie przez dowolny zewnętrzny interfejs komunikacyjny zostało wprowadzone nieprawidłowe hasło dla Nastaw lub Sterowania, operand ODMOWA DOSTĘPU ZDAL staje się aktywny, a B30 nie pozwala na dostęp do nastaw lub sterowania poprzez zewnętrzny interfejs komunikacyjny przez pięć minut. Operand ODMOWA DOSTĘPU ZDAL staje się nieaktywny po pięciu minutach dla Sterowania lub po 30 minutach dla Nastaw.

Ustawienia domyślne można zmienić w oprogramowaniu EnerVista w zakładce **Ustawienia -> Ogólne -> Bezpieczeństwo**.

## 4.3 Schematy logiczne w instrukcji obsługi

Schematy logiczne w tej instrukcji obsługi zapewniają przegląd funkcji i ustawień. Schemat logiczny zawiera:

- Wejścia - po lewej stronie, które są ustawieniami i operandami logicznymi
- Bramki logiczne - algebra Boole'a łącząca linie logiczne za pomocą AND, OR, NOT i innych bramek w celu uzyskania nowego stanu logicznego
- Operatory logiczne, czyli liczniki czasu, detektory zbocza, przerzutniki itp.
- Wyjścia - po prawej stronie, które są wynikiem operacji z wejściami, bramkami logicznymi i operatorami logicznymi aby utworzyć nowe operandy i zdefiniować stan wyjściowy danej funkcji

Wartości prawda i fałsz są oznaczone odpowiednio przez "1" i "0". Funkcja zwykle jest wysoka/aktywna/załączona, gdy "1".

Poszczególne nastawy oznaczone są na schematach kolorem zielonym. Sygnały logiczne oznaczone są kolorem niebieskim. Wartości pomiarowe kolorem fioletowym.

Odczytując od prawej do lewej na poniższym schemacie, operand SZYNA ZBIOR 1 POB jest wyzwalany natychmiast po aktywacji przerzutnika znajdującego się w środku schematu, natomiast SZYNA ZBIOR 1 ZADZ po aktywacji przerzutnika i upływie czasu określonego nastawą **OPÓŹNIENIE ZADZIAŁANIA**. Odpad sygnału SZYNA ZBIOR 1 ZADZ odbywa się po upływie czasu **OPÓŹNIENIE ODPADU.** Idąc dalej w lewo przerzutnik działa w następujący sposób:

- Aby ustawić przerzutnik (Set), jedno z 16 wejść na górze po lewej musi zostać aktywowane, nastawa **FUNKCJA** musi być ustawiona na "Załącz" a sygnał logiczny przypisany do nastawy **BLOKOWANIE** musi być logicznym "0" (negacja).
- Aby zresetować przerzutnik, wymagany jest jeden z trzech warunków, aby spełnić warunek OR pokazany w lewym dolnym rogu. Nastawa **PODTRZYMANIE** musi mieć wartość "0" = nieaktywne (negacja funkcją NOT, aby stać się "1" = aktywne) lub sygnał logiczny przypisany do nastawy **ODPAD** musi mieć wartość "1" lub musi zostać wykonana dowolna KOMENDA KASUJ.

4

Tab. 4-2: Symbole logiczne

| Symbol | Opis |
|---|---|
| = Off | Konfigurowalne przez użytkownika wejście logiczne |
| = Aktywacja | 1 = Załączone \| 0 = Odstawione |
| OR | Dowolne wejście po lewej musi być aktywne, aby aktywować daną logikę |
| AND | Wszystkie wejścia po lewej muszą być aktywne, aby aktywować daną logikę |
| O | Negacja |
| ● | Połączenie |
| S, R | Set, Reset - wejścia przerzutnika |
| $T_{ZADZ}$ | Opóźnienie zadziałania |
| $T_{ODP}$ | Opóźnienie odpadu |

Rys. 4-65: Przykładowy schemat logiczny (Szyna zbiorcza)

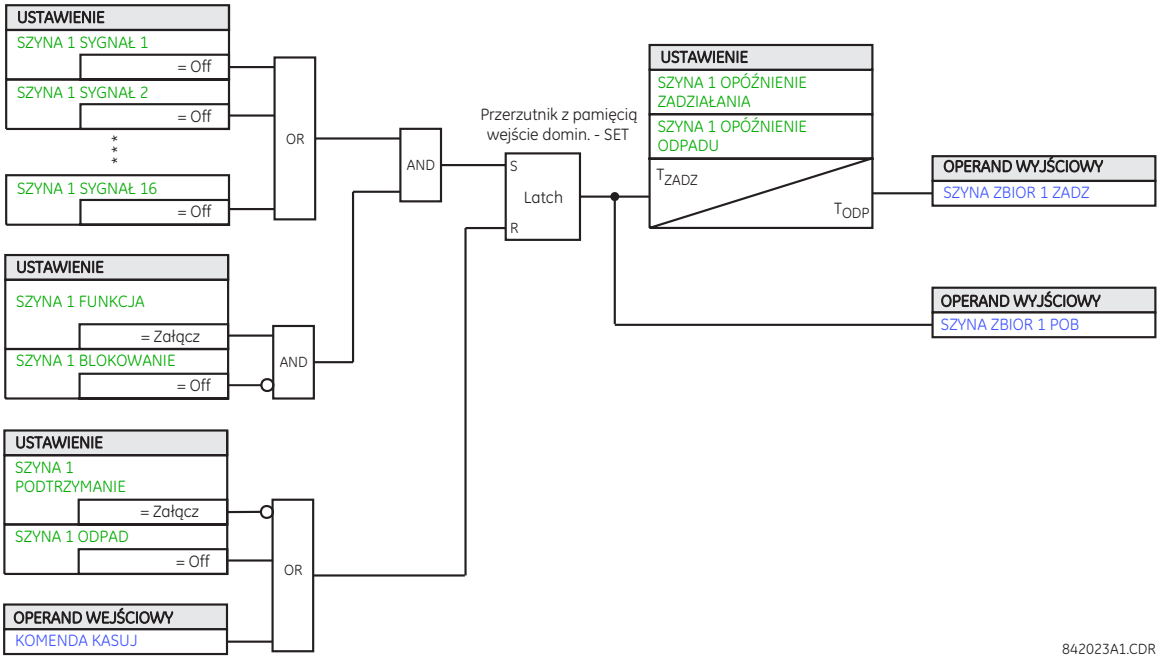


## 4.4 Konfiguracja logiki w edytorze graficznym

Oprogramowanie EnerVista UR Setup umożliwa konfigurację logiki w formie graficznej.

Funkcjonalności i cechy graficznego konfiguratora logiki:

- Automatycznie wyświetla istniejący projekt logiki
- Możliwość wykorzystania funkcji przeciągnij-upuść
- Możliwość podzielenia logiki na arkusze
- Możliwość tworzenia własnych opisów
- Wyświetlanie symboli w formacie IEC, ISO lub formacie UR
- Eksport diagramu jako plik BMP lub kopiowanie do schowka w celu zaimportowania do innych aplikacji
- Skalowanie i drukowanie plików na różnych rozmiarach papieru
- Działanie tylko w trybie offline

Rysunek przedstawia przykład, w którym kilka wejść jest używanych do wyzwalania wyjścia. Dzięki funkcji OR każde z wejść może wyzwalać wyjście.

Rys. 4-66: Logika pobudzenia rejestratora zakłóceń

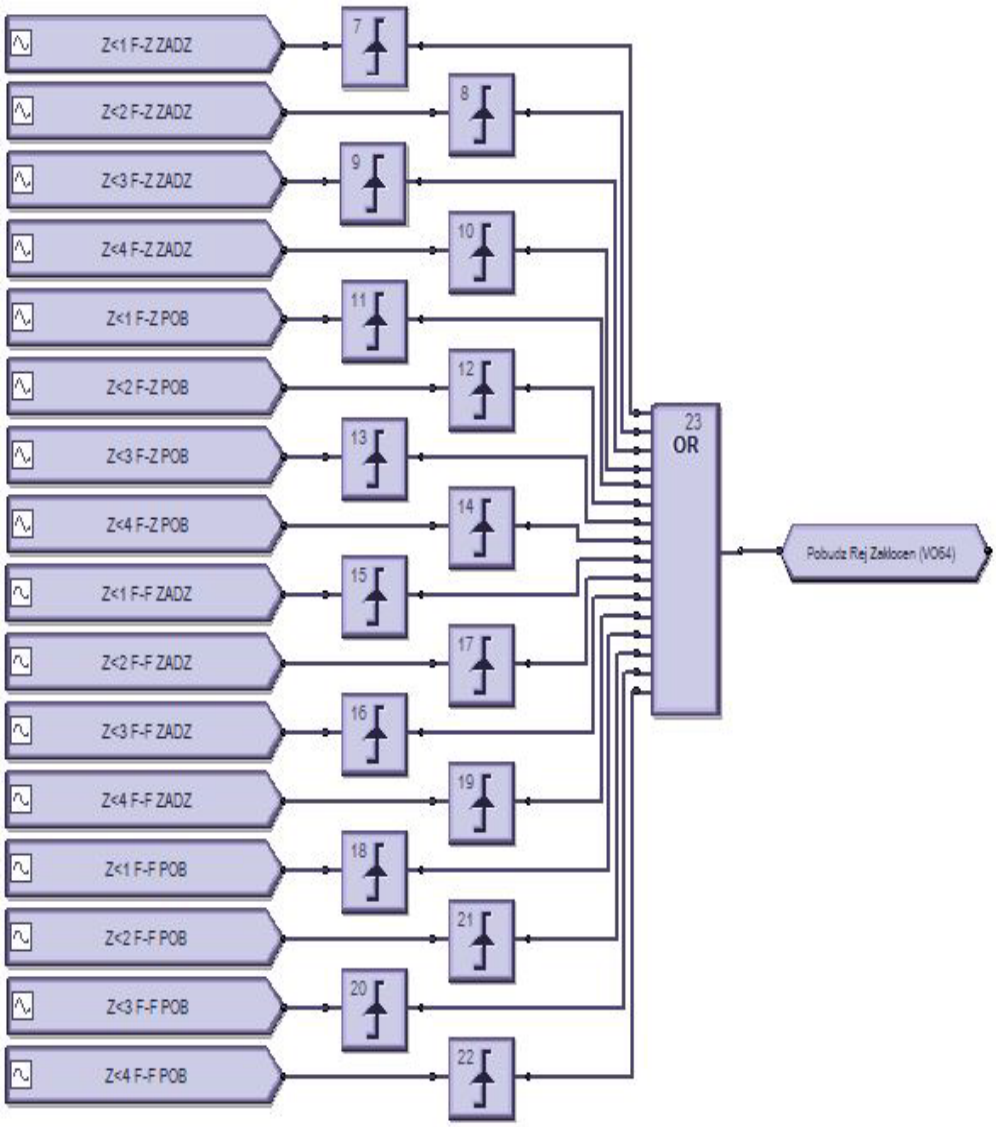


Proces konfiguracji logiki w edytorze graficznym wygląda następująco:

- Zmodyfikuj lub utwórz diagram logiczny w Oknie offline oprogramowania EnerVista UR Setup
- Skompiluj i popraw ewentualne błędy
- Logika zostanie automatycznie przepisana do Edytora równań FlexLogic
- Prześlij plik do urządzenia
- Monitoruj logikę

Ta sekcja instrukcji obsługi opisuje następujące elementy pracy z konfiguratorem:

- Tworzenie schematów logicznych
- Przesyłanie pliku z i do urządzenia
- Monitoring logiki
- Panel przedni - raport
- Skrócony raport konfiguracji
- Ustawienia
- Paski narzędziowe

## 4.4.1 Zasady ogólne

Logikę można utworzyć za pomocą schematów blokowych. Pomimo tego, że logikę tworzy się w trybie offline, w niektórych przypadkach (np. monitoring logiki) następuje połączenie urządzenia z plikiem konfiguracyjnym.

Poniżej przedstawiono następujące procedury:

- Przykłady
- Tworzenie schematu logicznego na podstawie istniejących równań logicznych FLexLogic
- Tworzenie schematu logicznego od początku
- Szybkie dodawanie bloków logicznych
- Przenoszenie logiki pomiędzy arkuszami
- Optymalizacja logiki
- Zmiana kolejności logiki
- Wyszukiwanie logiki
- Wykluczenie arkusza z kompilacji

4

### 4.4.1.1 Przykłady

Symbole wyświetlane są w formacie UR.

#### Wyzwolenie rejestratora zakłóceń co 3 minuty

Rys. 4-67: Timer 3min powoduje zaświecenie diody LED1 na 10s

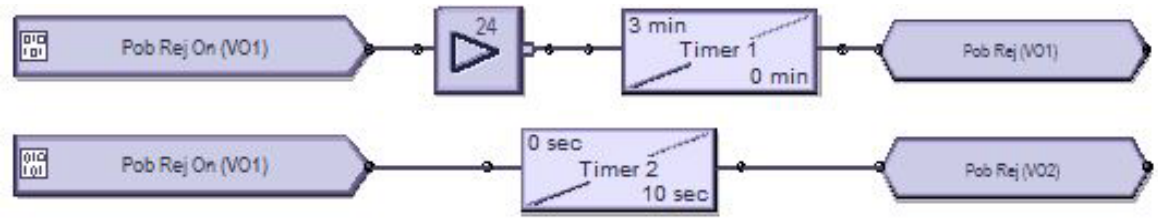


Przygotowanie — w menu **Ustawienia-> Wejścia/Wyjścia -> Wyjścia wirtualne**, nazwij dwa pierwsze wyjścia jako "Pob Rej".

Górna logika — 3-minutowe wyzwolenie

Dolna logika — załączenie diody LED 1 na 10s po wyzwoleniu (należy przypisać VO2 do diody LED1 w **Ogólne -> Diody LED**)

#### Wyzwolenie rejestratora wartości analogowych co 7 minut

Rys. 4-68: Timer 7min powoduje zaświecenie diody LED2 na 10s

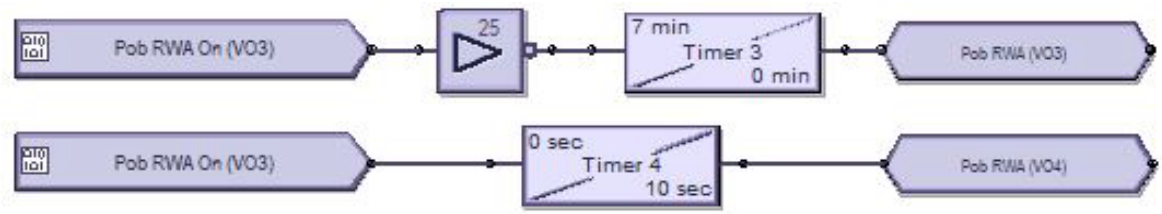


Przygotowanie — w menu **Ustawienia-> Wejścia/Wyjścia -> Wyjścia wirtualne**, nazwij wyjścia 3/4 jako "Pob RWA".

Górna logika — 7-minutowe wyzwolenie

Dolna logika — załączenie diody LED 2 na 10s po wyzwoleniu (należy przypisać VO4 do diody LED2 w **Ogólne -> Diody LED**)

## Generowanie zdarzenia co 1 minutę, następnie co 100 ms

Rys. 4-69: Timer 1-min zaświeca diodę i generuje zdarzenie co 100 ms

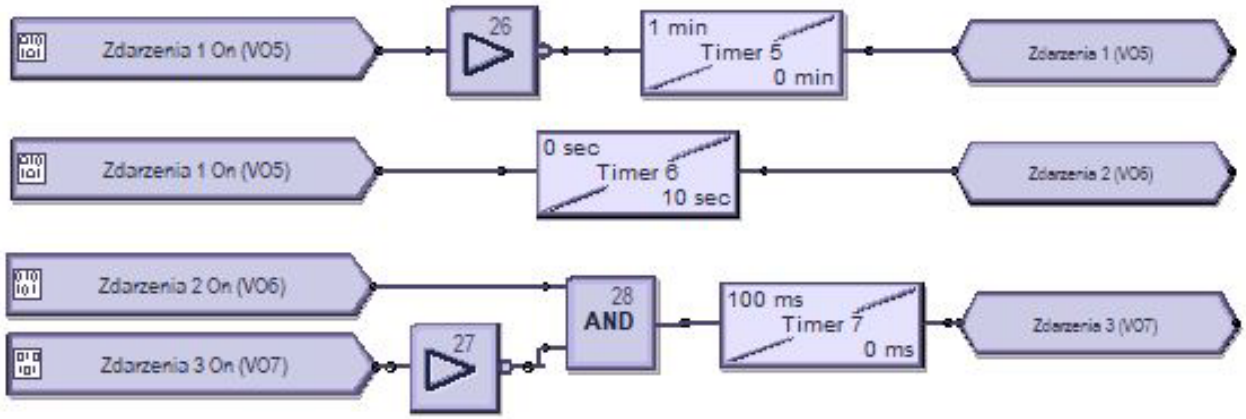


Przygotowanie — W menu **Ustawienia-> Wejścia/Wyjścia -> Wyjścia wirtualne**, nazwij wyjście 5 jako Zdarzenia1, wyjście 6 jako Zdarzenia2, wyjście 7 - Zdarzenia3

Górna logika — 1-minutowe wyzwolenie

Środkowa logika — załączenie diody LED 3 na 10s po wyzwoleniu (VO6 przypisać do diody LED3 w **Ogólne -> Diody LED**)

Dolna logika — generowanie zdarzenia ze 100ms interwałem

### 4.4.1.2 Tworzenie schematów logicznych na podstawie istniejących równań FlexLogic

Diagram logiczny można utworzyć przy użyciu istniejących równań FlexLogic lub tworząc nowy schemat (kolejna sekcja).

Jeżeli użytkownik chce wykorzystać istniejące równania, należy je zmodyfikować w Edytorze równań FlexLogic w obszarze Okna offline, a następnie zastosować - procedura opisana poniżej.

NOTE

Gdy Konfigurator logiki (graficzny) jest otwarty, okno Edytora równań jest w trybie tylko do odczytu. Aby zamiast tego pracować w Edytorze równań FlexLogic, zamknij okno Konfiguratora graficznego, a następnie ponownie otwórz Edytor równań FlexLogic.

Aby utworzyć diagram logiczny przy użyciu istniejących równań FlexLogic:

1. W Oknie offline zmodyfikuj logikę w menu **Logika FlexLogic -> Edytor równań FlexLogic**. Jeśli urządzenia nie ma na liście, kliknij je prawym przyciskiem myszy w obszarze Okna Online i wybierz opcję **Zapisz plik do offline.**

   Po zmodyfikowaniu logiki, obok nazwy pliku w oknie offline pojawi się żółta ikona z wykrzyknikiem, wskazująca, że logika różni się od logiki w urządzeniu online.
2. W Oknie offline przejdź do menu **Logika**, a następnie do **Konfigurator logiki**. Otworzy się okno konfiguratora.
3. Kliknij **Edytuj -> Przenieś z edytora równań**. Oprogramowanie wyświetli monit, czy chcesz zachować lub odrzucić istniejące arkusze. Jeśli wybierze się opcję "Tak-zachowaj", to starsze arkusze nie zostaną usunięte i będą oznaczone nawiasami, na przykład <Arkusz 1>. Jeżeli wybierze się opcję "Nie", to starsze arkusze zostają usunięte. Logika jest wyświetlana w różnych zakładkach.

### 4.4.1.3 Tworzenie schematów logicznych od początku

Po uzyskaniu dostępu do Konfiguratora logiki wyświetlana jest utworzona wcześniej logika. Można utworzyć nową logikę w nowych arkuszach lub zmodyfikować te, które są wyświetlane.

Procedura opisana poniżej wykorzystuje logikę wejścia/wyjścia jako przykład.

1. W Oknie offline przejdź do menu **Logika**, a następnie do **Konfiguratora logiki**. Jeśli urządzenia nie ma na liście, kliknij je prawym przyciskiem myszy w obszarze Okna Online i wybierz opcję **Zapisz plik do offline**.

Rys. 4-70: Lokalizacja konfiguratora w menu

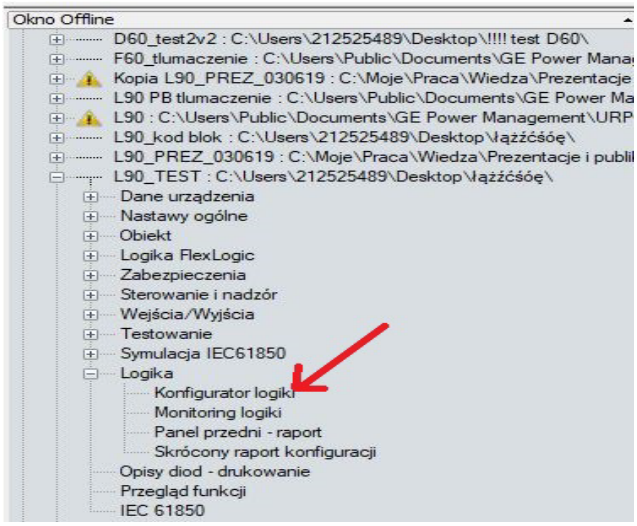


4

W przypadku urządzenia z panelem 2. generacji zostanie otwarty domyślny schemat blokowy, który pokazuje 48 wejść i 48 programowalnych przez użytkownika diod LED (kółka).

W przypadku graficznego panelu przedniego nie można dodawać diod LED w konfiguratorze. Konfiguruje się je w menu **Ogólne -> Diody LED**.

Rys. 4-71: Widok Konfiguratora logiki

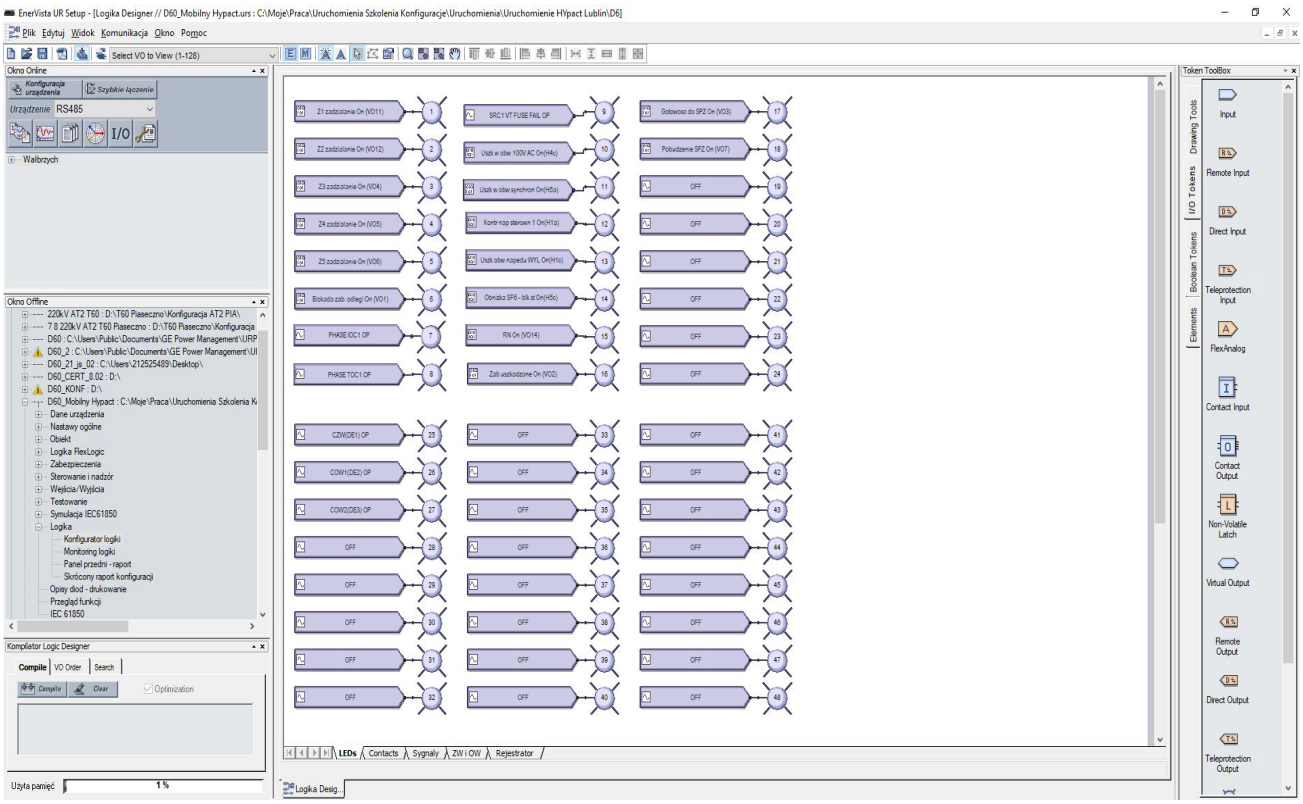

2. Istnieje możliwość usunięcia arkusza - kliknij prawym przyciskiem myszy na kartę u dołu okna i wybierz opcję **Usuń.**
3. Aby dodać pusty arkusz, kliknij **Edytuj -> Dodaj arkusz**. Wyświetlona zostanie nowa karta.
4. Opcjonalnie kliknij nowy arkusz prawym przyciskiem myszy i **Zmień** jego **nazwę**.

5. Dodaj sygnały wejściowe do diagramu logicznego. Dla przykładu kliknij kartę **I/O Tokens** po prawej stronie, kliknij element **Input**, a następnie kliknij arkusz logiki, aby go dodać. Drugą opcją jest metoda przeciągnij i upuść.
6. Kliknij dwukrotnie dodane wcześniej wejście, aby je skonfigurować, wybierając z dwóch list rozwijanych. Rysunek pokazuje, że dodawane jest wejście wirtualne (logiczne) VO12. Przycisk **View Associated Screen** otwiera okno nastaw.

Rys. 4-72: Konfiguracja bloku wejściowego

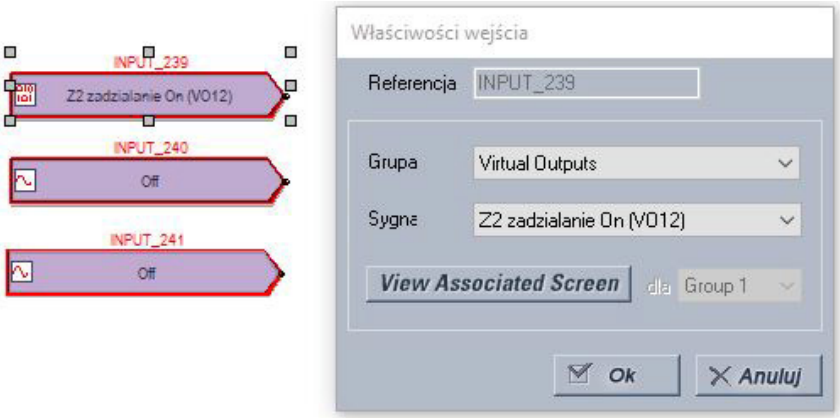


7. Dodaj sygnały wyjściowe do diagramu logicznego. Na przykład kliknij kartę **I/O Tokens**, kliknij element **Virtual Output**, a następnie kliknij arkusz logiki, aby go dodać. Kliknij dwukrotnie wyjście na arkuszu, aby je skonfigurować. Można zmienić nazwę wyjścia. Rysunek pokazuje, że zostało dodane wirtualne wyjście 18 (VO18). Nazwa tego wyjścia to "Kasowanie". Zwróć uwagę, że kolor bloku jest czerwony, dopóki nie zostanie skonfigurowany i połączony z innym elementem. Okno właściwości różni się w zależności od wybranego bloku logicznego.

Rys. 4-73: Konfiguracja bloku wyjściowego

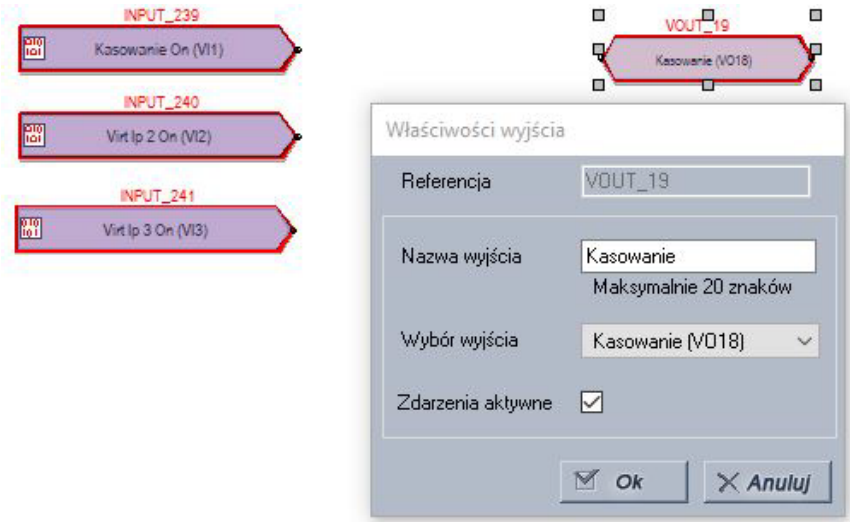


8. Połącz blok wejściowy z blokiem wyjściowym, rysując linię w następujący sposób. Kliknij koniec jednego bloku i przeciągnij linię do następnego bloku. Drugą opcją jest kliknięcie karty **Drawing Tools**, a następnie wybranie opcji **Line**. Kursor musi znajdować się w punkcie połączenia, aby zakończyć linię, a nie w innym miejscu bloku. Zauważ, że kolor konturu na blokach nie jest już czerwony.

Rys. 4-74: Połączenie wejścia z wyjściem

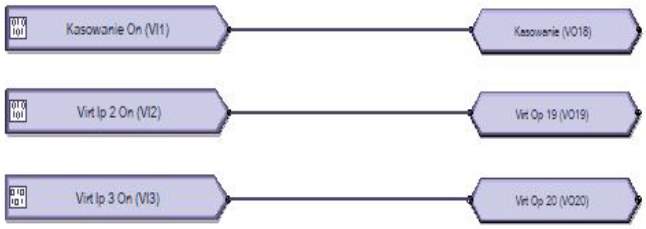


9. Dodaj pozostałe wymagane bloki. Kliknij prawym przyciskiem myszy blok, aby go skopiować i wkleić. Uwagi są następujące.
   Dodawanie pola tekstowego — **Drawing Tools -> Text**
   Dodawanie FlexElement — **Elements -> FlexElement**. Do pola z małą strzałką należy przypisać sygnał analogowy.

Rys. 4-75: FlexElement - wejścia analogowe oznaczone strzałkami

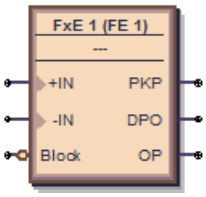


Dodawanie elementów — zakładka **Elements**. Dostępne elementy z menu **Sterowanie i nadzór**.

Rys. 4-76: Zakładka Elements - Sterowanie i nadzór

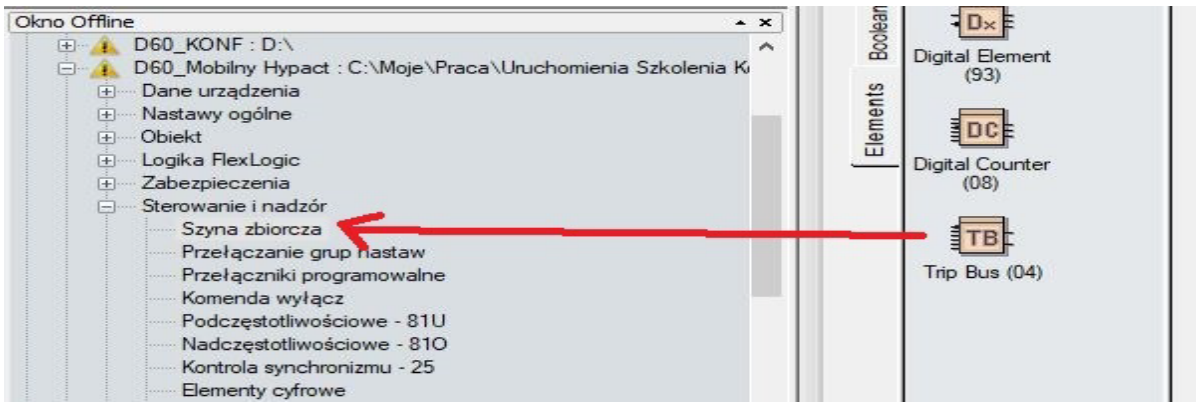


10. Sprawdź, czy nie ma bloków, które mają czerwony kontur, gdyż uniemożliwi to kompilację logiki. Możesz na przykład połączyć je z innymi elementami lub usunąć.
11. Skompiluj diagram logiczny, aby sprawdzić go pod kątem ewentualnych błędów, klikając przycisk **Compile** w lewym dolnym rogu konfiguratora lub naciskając klawisz **F7**.

    Jeśli zostanie wyświetlony komunikat dotyczący sortowania, kliknij przycisk **Tak**, aby zastosować ustawienie domyślne (w tym przykładzie), które jest sortowaniem automatycznym opartym na algorytmie najkrótszego czasu wykonania.

    Po pomyślnej kompilacji plik jest zapisywany, a równania FlexLogic wypełniane są automatycznie na podstawie diagramów graficznych. Przewiń w górę komunikaty kompilacji, aby sprawdzić czy wszystko zostało skompilowane poprawnie. Czerwone błędy są jedynymi komunikatami, które wymagają naprawy przed kontynuowaniem.

    Poniższy rysunek pokazuje ostrzeżenia w kolorze szarym. Takie komunikaty są jedynie drobnymi ostrzeżeniami.

    Dla przykładu ostrzeżenie „Input using disabled feature" oznacza, że wejście jest wyłączone. Kliknij dwukrotnie to wejście, następnie przycisk **View Associated Screen**, załącz element, zapisz i ponownie skompiluj.

Znaczenie komunikatów wyjaśniono w następnej sekcji.

Niektóre informacje dotyczące kompilacji aktualizują się automatycznie.

Rys. 4-77: Kompilacja i sprawdzenie błędów w logice

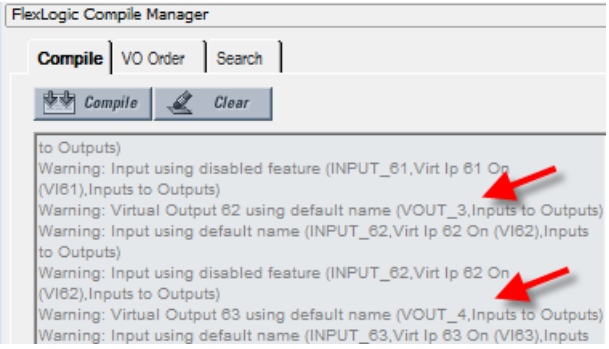


12. Wyświetl równania FlexLogic, przechodząc w obszarze Okna offline do **Logika FlexLogic -> Edytor równań FlexLogic**. Otworzy się okno z wpisami wyświetlanymi poniżej.

Rys. 4-78: Logika w Edytorze równań FlexLogic

| LINIA | TYP SYGNAŁU | SYGNAŁ |
|---|---|---|
| Podgląd graficzny | Widok | Widok |
| Logika - data ostatniego zapisu | | Saturday, November 27, 2021 09:52:40 GMT |
| Logika - data ostatniej kompilacji | | Saturday, November 27, 2021 09:52:40 GMT |
| Ostatni zapis logiki | | Saturday, November 27, 2021 09:52:40 GMT |
| FlexLogic - linia 1 | Protection Element | USZKODZ KRYTYCZNE |
| FlexLogic - linia 2 | Protection Element | DOWOLNY SELFTEST |
| FlexLogic - linia 3 | Protection Element | USZKODZ NIEKRYTYCZNE |
| FlexLogic - linia 4 | OR | 3 Wejście |
| FlexLogic - linia 5 | Assign Virtual Output | = Zab uszkodzone (VO2) |

13. **Zapisz** logikę.

Powyższe działania pozwoliły na utworzenie diagramu logicznego i uzupełnienie równań FlexLogic. Kolejne kroki to przesłanie pliku do urządzenia i ewentualny monitoring logiki.

### 4.4.1.4 Kompilacja

Wyświetlenie żółtego symbolu ostrzeżenia w obszarze Okna offline oznacza, że plik ustawień nie jest zsynchronizowany z urządzeniem online. Kliknij prawym przyciskiem myszy urządzenie w obszarze okna trybu offline i wybierz opcję **Aktualizacja plików SCL**. SCL odnosi się do języka konfiguracji stacji - Substation Configuration Language. Plik opisu możliwości IED (IID) jest przykładem pliku SCL i zawiera rzeczywiste ustawienia urządzenia Multilin UR.

Rys. 4-79: Pliki nastaw nie są zsynchronizowane - wystąpiły zmiany od momentu pobrania pliku z urządzenia

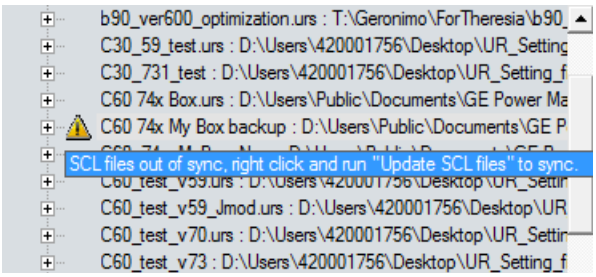


Po wybraniu opcji **Aktualizacja plików SCL**, pliki CID i IID w folderze urządzenia są aktualizowane po zmianie konfiguracji IEC 61850 i po tym działaniu zostają zsynchronizowane. Plik CID i plik IID (w zależności od preferencji „Nie aktualizuj IID podczas aktualizacji SCL") są aktualizowane. Jeśli plik CID jeszcze nie istnieje w folderze urządzenia na dysku twardym komputera, jest w tym momencie generowany. Wszelkie równania FlexLogic wprowadzone w obszarze Okna offline są usuwane. Logika narysowana w oknie Konfiguratora logiki pozostaje. Ikona ostrzeżenia znika po aktualizacji.

W oknie kompilacji zawarte są następujące informacje.

Rys. 4-80: Wyniki kompilacji

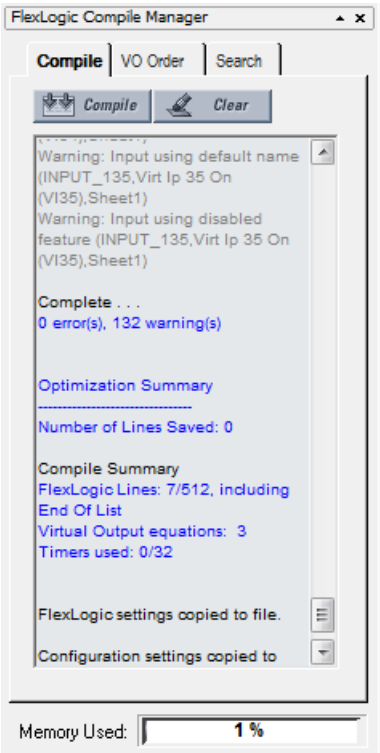


**Number of Lines Saved** — Liczba skompilowanych wierszy logicznych zaoszczędzonych za pomocą algorytmu optymalizacji, zgodnie z ustawieniem opcji **Optymalizacja kompilacji** w Preferencjach. W pokazanym przykładzie żadne wiersze nie zostały zaoszczędzone, ponieważ optymalizacja jest wyłączona.

**FlexLogic Lines** — Liczba wierszy używanych przez skompilowaną logikę, na przykład 7/512.

**Virtual Output equations** — Liczba równań FlexLogic używanych w oknie Konfiguratora logiki.

**Timers used** — Liczba timerów używanych w oknie Konfiguratora logiki.

**Memory Used** — Ilość wykorzystanej pamięci logiki.

## Błędy kompilacji

### Tab. 4-3: Błędy kompilacji

| Kategoria | Element | Komunikat | Opis |
|---|---|---|---|
| Błąd | Wszystkie | Number of lines (nnn) exceeds maximum limit of 512 | Przekroczono limit 512 równań logicznych. Zmniejsz ilość równań. |
| Błąd | Tag-in | Tag-in not configured (TAG_ID, SheetReference) | Element Tag-in został dodany do schematu, jednak nie znaleziono odpowiadającego mu elementu Tag-out. |
| Błąd | Detektor zbocza | One Shot is over limit (SYMBOL_ID, SheetReference) | Liczba detektorów podłączonych do wszystkich wyjść wirtualnych przekroczyła maksymalną dopuszczalną liczbę dla tej wersji firmware. Ta wartość może wynosić 0 lub 32. |
| Błąd | =Wyjście wirtualne | VO has no inputs (VO_ID, SheetReference) | Wyjście wirtualne znajduje się na schemacie ale nie jest do niego podłączony żaden sygnał wejściowy. |
| Błąd | Timer | Timer used more than once (TIMER_ID, SheetReference) | Ten sam timer jest używany w więcej niż jednym miejscu w edytorze. Oznacza to, że albo obwód, do którego należy Timer, został rozgałęziony, albo Timer został zduplikowany. |

| Kategoria | Element | Komunikat | Opis |
|---|---|---|---|
| Błąd | Wejście | Unrecognized Parameter (SYMBOL_ID,Name,SheetReference) | Wejście jest skonfigurowane do pozycji, która nie jest rozpoznawana przez aktualny kod zamówienia i wersję. Możliwa przyczyna: Kod zamówienia i/lub wersja pliku ustawień zostały przekonwertowane, co spowodowało, że sygnał wejściowy stał się niedostępny. |

## Ostrzeżenia

Podczas korzystania z operandu KOMENDA KASUJ może pojawić się ostrzeżenie wskazujące, że funkcja jest wyłączona. Oznacza to, że sygnał przypisany do **Wejścia/Wyjścia -> Kasowanie** jest ustawiony na OFF. Kasowanie przekaźnika można wykonać, naciskając przycisk RESET na przednim panelu lub wysyłając polecenie za pośrednictwem połączenia zdalnego.

Kompilacja może odbyć się prawidłowo pomimo komunikatów ostrzeżeń.

Tab. 4-4: Ostrzeżenia po kompilacji

| Kategoria | Element | Komunikat | Opis |
|---|---|---|---|
| Niekrytyczne | Wejście | Input set to unused VO (SYMBOL_ID,Name,Sheet) | Sygnał wejściowy, który został wybrany odnosi się do nieużywanego wyjścia wirtualnego. |
| Niekrytyczne | Tag-Out | Tag-out not connected (TAG_ID,Sheet) | Do symbolu Tag-Out nie podłączono żadnego wejścia |
| Niekrytyczne | Wszystkie | Symbol not connected (SYMBOL_ID,Name,Sheet) | Wejście i/lub wyjście symbolu nie jest podłączone i nie jest częścią wyjścia wirtualnego. Podłącz symbole do odpowiednich elementów. |
| Niekrytyczne | =Wyjście wirtualne | Virtual Output n using default name (VO_ID,Sheet) | Przypisane wyjście wirtualne używa nazwy domyślnej. Zmień nazwę. |
| Niekrytyczne | Wejście | Input using default name (SYMBOL_ID,Name,Sheet) | Jako sygnału wejściowego użyto wejścia lub wyjścia fizycznego, elementu cyfrowego, FlexElement lub licznika ustawionego na nazwę domyślną. Zmień nazwę tak, aby była unikalna i jednoznacznie określała wykorzystany element. |
| Nastawy | Wejście | Input using disabled feature (SYMBOL_ID,Name,Sheet) | Jako sygnału wejściowego użyto odstawionego wejścia wirtualnego, wejścia lub wyjścia fizycznego, elementu cyfrowego, FlexElement, licznika, przycisku, funkcji nadzoru lub funkcji zabezpieczeniowej. Załącz element i spróbuj ponownie. |
| Krytyczne | Wejście | Input set to OFF (SYMBOL_ID,Sheet) | Wejście jest ustawione na logiczne "0" - OFF |
| Krytyczne | Wejście | Input set to ON (SYMBOL_ID,Sheet) | Wejście jest ustawione na logiczną "1" - ON |
| Nastawy | Wejście | Contact Output Operate is OFF (SYMBOL_ID, Contacts) | Wyjście używa domyślnego sygnału OFF dla nastawy Operate |
| Nastawy | Wejście | Contact Output Seal-In is OFF (SYMBOL_ID, Contacts) | Wyjście używa domyślnego sygnału OFF dla nastawy Seal-in |

### 4.4.1.5 Szybkie dodawanie bloków logicznych

Elementy logiczne dodaje się, klikając element, a następnie klikając w obszarze rysunku lub przeciągając i upuszczając element na arkusz. Elementy logiczne można dodawać również w szybszy sposób - na przykład gdy użytkownik chce dodać po kolei wejścia od 1 do 10, bez konieczności każdorazowego wybierania elementu z paska narzędzi.

1. W oknie Konfiguratora logiki wybierz **Plik -> Preferencje**. Otworzy się okno.
2. Kliknij **Konfigurator logiki -> Edytor** .
3. Zaznacz opcję **Powtórz Symbol**.
4. Kliknij przycisk **OK**, aby zapisać ustawienia i wyjść z okna Preferencji.
5. Z paska narzędzi wybierz element, a następnie kliknij w obszarze arkusza, aby go dodać, kliknij ponownie, aby dodać drugi element i tak dalej.

### 4.4.1.6 Przenoszenie logiki pomiędzy arkuszami

Gdy logika jest złożona i potrzebne są na przykład dwa arkusze, to mogą zostać one połaczone. Łącząc je, logika jest ciągła od jednego arkusza do następnego. Aby to zrobić:

1. W pierwszym arkuszu wybierz **I/O Tokens** na pasku narzędzi.
2. Przewiń w dół, a następnie dodaj element **Tag Out** do arkusza, do którego ma się połączyć następny arkusz.
3. Kliknij dwukrotnie element i w oknie, które się otworzy, nadaj mu nazwę, na przykład „Arkusz 2".

Rys. 4-81: Łączenie arkusza 1 z arkuszem 2

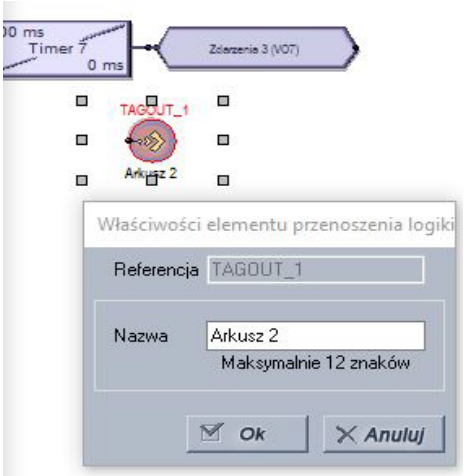


4. W drugim arkuszu dodaj element **Tag In**, do którego ma się połączyć pierwszy arkusz.
5. Kliknij dwukrotnie element i w oknie, które zostanie otwarte, wybierz pierwszy arkusz z listy rozwijanej, aby połączyć oba arkusze.
6. Zapisz.

### 4.4.1.7 Optymalizacja logiki

Liczba dostępnych wpisów FlexLogic zależy od oprogramowania układowego, może to być na przykład 512 lub 1024 linie. Oprogramowanie może automatycznie zoptymalizować logikę, aby zmniejszyć ilość wykorzystanej pamięci.

1. W Konfiguratorze logiki zaznacz pole wyboru optymalizacji w **oknie kompilacji**. Po włączeniu tej opcji oprogramowanie automatycznie optymalizuje diagram logiczny w celu zmniejszenia miejsca i zwolnienia wpisów FlexLogic.
2. Uruchom kompilator, klikając przycisk **Compile** . Liczba zaoszczędzonych wierszy jest wyświetlana w podsumowaniu optymalizacji. Zmiany są również wyświetlane po wejściu do Edytora równań FlexLogic. Schemat logiczny się nie zmienia. W pokazanym przykładzie nie udało się zaoszczędzić żadnych wierszy.

Rys. 4-82: Wynik optymalizacji

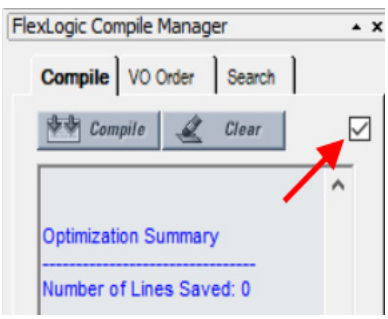

### 4.4.1.8 Optymalizacja wpisów w Edytorze równań - sortowanie logiki

Kolejność zapełniania linii w edytorze równań zależy od ustawień.

W pierwszym przypadku, gdy automatyczne sortowanie nie jest załączone, linie są zapełniane tak, jak to zostało narysowane w Konfiguratorze logiki.

W drugim przypadku, kolejność wykonywania równań można zmienić ręcznie, jak to opisano tutaj.

W trzecim przypadku, automatyczne sortowanie można ustawić w preferencjach, jak opisano poniżej. Ta opcja jest domyślnie załączona i oznacza, że aktywny jest algorytm, dla zapewnienia najlepszych wyników i najlepszej wydajności. Na przykład blok z najszybszym czasem wykonania powinien być wprowadzany do edytora równań jako pierwszy. Gdy dwie funkcje mają ten sam czas wykonania, blok narysowany jako pierwszy wyświetla się jako pierwszy w edytorze równań. Na przykład, podłączenie wejścia 61 do wyjścia 61, a następnie wejścia 62 do wyjścia 62 powoduje, że wejście/wyjście 61 jest wprowadzane do edytora jako pierwsze. Sortowanie automatyczne ma pierwszeństwo przed sortowaniem ręcznym; jeśli włączysz tę opcję, ręczne sortowanie jest ignorowane.

Aby ręcznie zmienić kolejność logiki:

1. W kompilatorze wybierz zakładkę **VO Order**.
2. Jeśli okno jest puste wybierz opcję **Refresh**.
3. Wybierz wpis i kliknij strzałkę w górę lub w dół. Aby anulować wszelkie ręczne zmiany, kliknij przycisk **Sort** lub**Refresh.**
4. Skompiluj logikę ponownie. Zmiany nie są implementowane, jeśli załączona jest opcja automatycznego sortowania.

Rys. 4-83: Uporządkowana logika

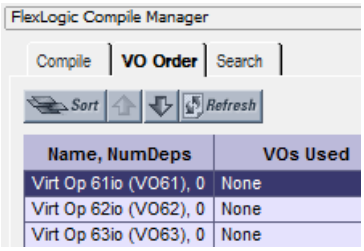


Aby ustawić automatyczne sortowanie:

1. W Konfiguratorze logiki, w menu **Plik -> Preferencje**, wybierz opcję **Kompilator**. Opcja **Sortowanie wyjść wirt** oznacza, że blok z najszybszym czasem wykonania jest wprowadzany jako pierwszy do edytora równań. Gdy dwie funkcje mają ten sam czas wykonania, blok narysowany jako pierwszy wyświetla się jako pierwszy w edytorze. Na przykład, połączenie wejścia 61 do wyjścia 61, a następnie wejścia 62 do wyjścia 62 powoduje, że wejście/wyjście 61 jest wprowadzane do edytora jako pierwsze.

### 4.4.1.9 Wyszukiwanie

Elementy, które można przeszukiwać na schemacie logicznym, obejmują bramki, wszelkiego rodzaju wejścia i wyjścia, timery, tagi czy diody. Wyszukiwanie można przeprowadzić zarówno podczas konfiguracji jak i monitorowania logiki.

1. W kompilatorze kliknij zakładkę **Search**.
2. Użyj jednej z następujących metod, aby ustawić kryteria wyszukiwania:
   - Wybierz element z pierwszej listy rozwijanej. Wyniki są wyświetlane automatycznie.
   - Wpisz w drugim polu ciąg tekstowy lub wybierz dowolne z 32 poprzednich wyszukiwań z listy rozwijanej. Kliknij przycisk **Search**. Wyświetlane są wszystkie wyniki, które zawierają wpisaną frazę.

   Wyszukiwanie dotyczy wszystkich kart, a nie tylko aktywnej karty.
3. Kliknij dwukrotnie wynik wyszukiwania, aby wyświetlić element.

Rys. 4-84: Funkcja wyszukiwania

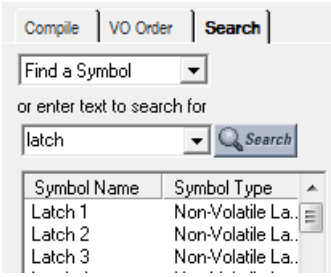


NOTE

Możesz także wybrać element z listy rozwijanej na pasku narzędzi. Element ten będzie wyróżniony na schemacie.

### 4.4.1.10 Wykluczenie arkusza z kompilacji

4

Podczas konfiguracji logiki w edytorze równań całe arkusze można usunąć z kompilacji. Umożliwia to użytkownikowi testowanie różnych schematów poprzez umieszczanie logiki na oddzielnych arkuszach i dołączanie sukcesywnie każdego arkusza w czasie kompilacji.

1. W oknie Konfiguratora logiki kliknij nazwę arkusza prawym przyciskiem myszy i wybierz opcję **Wyklucz z kompilacji**. Gdy arkusze są wykluczone, przy każdej kompilacji wyświetlany jest komunikat, że „Logika z arkuszy wyłączonych z kompilacji nie będzie przenoszona do edytora równań". Wyłączony arkusz jest oznaczony nawiasami, np. < Arkusz 1 >.

Rys. 4-85: Wykluczenie arkusza z kompilacji

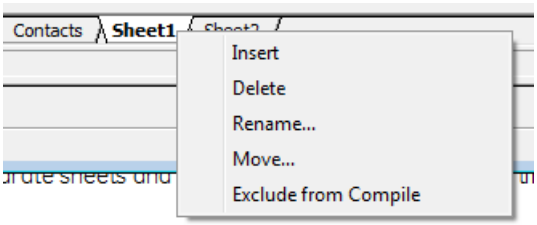


Rys. 4-86: Arkusz wykluczony z kompilacji

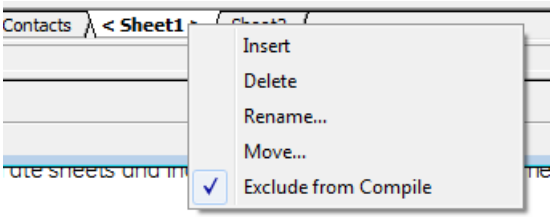


## 4.4.2 Przesyłanie plików z i do urządzenia

Po utworzeniu, skompilowaniu i wyeliminowaniu błędów logikę można wysłać do podłączonego urządzenia. I odwrotnie, plik z urządzenia można dodać do Okna offline w celu konfiguracji bez połączenia z przekaźnikiem.

Aby wysłać plik do urządzenia:

1. W Oknie Offline kliknij prawym przyciskiem myszy nazwę urządzenia i wybierz opcję **Zapisz plik do urządzenia**. Może pojawić się komunikat, że plik .urs został naprawiony; potwierdź komunikat.
2. Gdy otworzy się okno, wybierz urządzenie, do którego chcesz wysłać plik, a następnie kliknij przycisk **Wyślij** i potwierdź. Kody zamówień, edycja IEC 61850 i adres IP w pliku i w urządzeniu muszą być zgodne. Plik jest wysyłany na aktywne

urządzenie. Wszelkie błędy można wyświetlić w pliku dziennika po przesłaniu konfiguracji do przekaźnika.

Aby pobrać plik z urządzenia:

1. Zamknij wszystkie otwarte okna, które są powiązane z urządzeniem, w przeciwnym razie zostanie wyświetlony odpowiedni komunikat. Gdy plik nie jest powiązany z aktywnym urządzeniem, zostanie wyświetlony odpowiedni komunikat; musisz zidentyfikować urządzenie, na które chcesz wysłać plik. Kody zamówienia muszą się zgadzać.
2. Kliknij prawym przyciskiem myszy urządzenie w Oknie online i wybierz opcję **Zapisz plik do offline**. Po wprowadzeniu nazwy pliku jest on zapisywany w wybranym folderze na dysku komputera.

## 4.4.3 Monitorowanie logiki

Po utworzeniu diagramu logicznego, zweryfikowaniu go i przesłaniu do urządzenia, można w czasie rzeczywistym monitorować działanie utworzonej logiki.

Przy przełączaniu się z trybu edycji na tryb monitoringu automatycznie wykonywane są następujące sprawdzenia:

- Sprawdza się, czy kod zamówienia połączonego przekaźnika jest zgodny z plikiem nastaw
- Sprawdza się, czy wersja firmware połączonego przekaźnika jest zgodna z plikiem nastaw
- Sprawdza się, czy równania w edytorze równań w połączonym przekaźniku są zgodne z plikiem nastaw. Jeśli nie, to skompiluj logikę w konfiguratorze graficznym i wyślij plik ustawień do przekaźnika jeszcze raz.
- Sprawdza się, czy timery w połączonym przekaźniku są takie same jak w pliku nastaw. Jeśli nie, to skompiluj logikę w konfiguratorze graficznym i wyślij plik ustawień do przekaźnika jeszcze raz.
- Jeśli plik ustawień zawiera blokadę numeru seryjnego, sprawdza się, czy numer seryjny połączonego przekaźnika jest zgodny z numerem zapisanym w pliku nastaw.

Aby monitorować logikę w czasie rzeczywistym :

1. W Oknie offline oprogramowania rozwiń pozycję Logika.
2. Otwórz Konfigurator i skompiluj logikę.
3. Otwórz **Logika -> Monitoring logiki** lub kliknij przycisk **M** w pasku narzędzi na górze w Konfiguratorze logiki . Po pomyślnym uruchomieniu wyświetla się logika, a na dole karty wyświetlany jest zielony wskaźnik połączenia.

   Gdy plik nie jest powiązany z urządzeniem, zostanie wyświetlony odpowiedni komunikat; musisz zidentyfikować urządzenie, którego logikę chcesz monitorować. Kody zamówień muszą być zgodne między urządzeniem i plikiem.

   Gdy urządzenie jest odłączone, wyświetli się komunikat wskazujący na problemy z komunikacją z urządzeniem.

   Gdy urządzenie nie jest zsynchronizowane z plikiem nastaw, pojawi się komunikat o występowaniu różnic. Aby wysłać plik do urządzenia, kliknij prawym przyciskiem myszy nazwę urządzenia i wybierz opcję **Zapisz plik do urządzenia**.

   Gdy sygnał jest niepobudzony, symbol jest wyświetlany w kolorze domyślnym lub bez koloru. Gdy sygnał pobudzi się, symbol i linia połączenia zmienią kolor na zielony.

   Stan niektórych symboli może być nieznany lub zmiany stanu będą szybsze niż interwał aktualizacji monitoringu. W tych dwóch przypadkach stan symbolu jest uważany za nieznany, a symbol jest zaznaczony na czerwono.

   Kolory sygnałów w stanie pobudzonym i nieznanym można dostosować w Preferencjach.

   Rysunek pokazuje, że oprogramowanie komunikuje się z urządzeniem (kwadratowy zielony wskaźnik na dole) i że wystąpił niekrytyczny alarm (zielona ramka przy sygnale).

Rys. 4-87: Monitoring logiki - aktywny alarm niekrytyczny

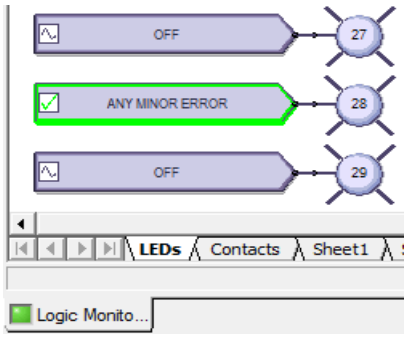


## 4.4.4 Panel przedni - raport

W tym oknie wyświetlane są diody LED na panelu przednim. Można tworzyć etykiety i drukować je dla urządzenia. To okno nie służy do dodawania etykiet tekstowych i wgrywania ich do urządzenia. Etykietowanie niestandardowe jest również opisane wcześniej w tym rozdziale; patrz podrozdział Opisy diod LED.

4

Aby wyświetlić raport:

1. W Oknie offline rozwiń pozycję **Logika**.
2. Kliknij dwukrotnie **Panel przedni - raport**. Podsumowanie urządzenia jest odczytywane z pliku ustawień i nie można go zmienić. Diody LED i przyciski wyświetlają się poniżej podsumowania.
3. Aby zapisać raport, kliknij **Plik -> Zapisz jako**, wprowadź nazwę pliku i wybierz format FPR, JPG lub PDF.

Rys. 4-88: Raport panelu przedniego

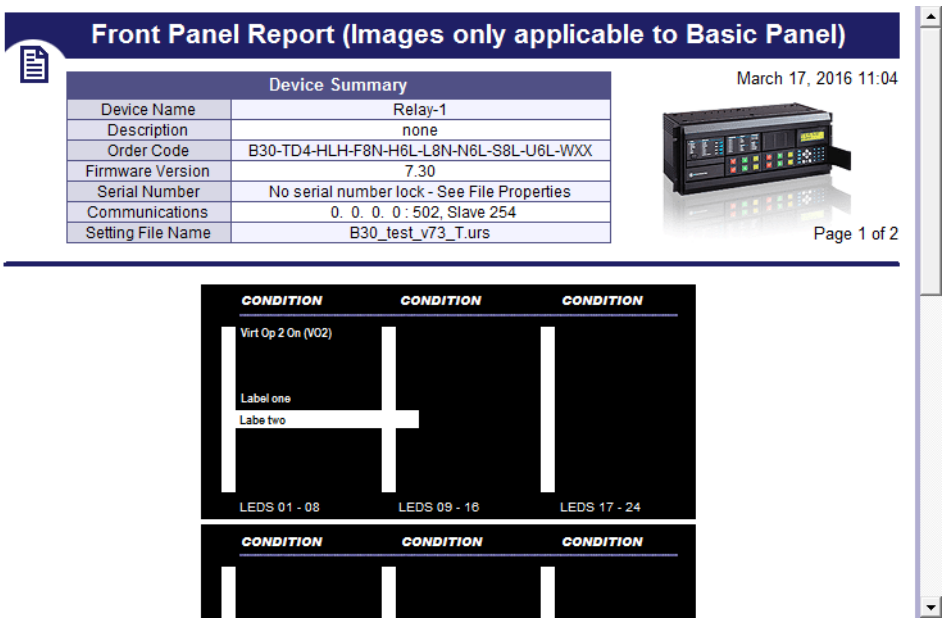


| Device Summary | |
|---|---|
| Device Name | Relay-1 |
| Description | none |
| Order Code | B30-TD4-HLH-F8N-H6L-L8N-N6L-S8L-U6L-WXX |
| Firmware Version | 7.30 |
| Serial Number | No serial number lock - See File Properties |
| Communications | 0. 0. 0. 0 : 502, Slave 254 |
| Setting File Name | B30_test_v73_T.urs |

Aby wydrukować etykiety:

1. W oknie **Panel przedni - raport** kliknij dwukrotnie diodę LED lub przycisk i wprowadź tekst.
2. Aby wydrukować etykiety, kliknij ikonę **Drukuj** na pasku narzędzi.
3. Aby zapisać raport i etykiety, wybierz **Plik -> Zapisz jako**, wprowadź nazwę pliku i wybierz format FPR, JPG lub PDF.
4. Skorzystaj z instrukcji na drugiej karcie, aby dodać etykiety do urządzenia fizycznego.

## 4.4.5 Skrócony raport konfiguracji

Raport konfiguracji wyświetla podstawowe informacje o urządzeniu, takie jak kod zamówienia, numery portów, wejścia i wyjścia. Możesz go użyć do stworzenia pliku PDF z podstawowymi informacjami. Raport jest oparty na plikach CID i/lub IID. W raporcie pokazane są szczegóły urządzenia, w tym wejścia/wyjścia GOOSE, wejścia/wyjścia analogowe, ze wskazaniem liczby wykorzystanych i dostępnych wejść/wyjść.

Aby wyświetlić raport urządzenia:

1. W oknie offline otwórz menu **Logika**.
2. Kliknij dwukrotnie **Skrócony raport konfiguracji**.
3. Aby zapisać jako PDF, wybierz **Plik -> Zapisz jako**.

Rys. 4-89: Skrócony raport konfiguracji

**Device Connectivity Report**

**Device Information**

| Filename / Device Name | Order Code / Revision / Serial Nr. | File Details |
|---|---|---|
| D30_test_v73.urs<br>Relay-1 | D30-U03-HLH-F8L-H6L<br>7.3x<br>No serial number lock - See File Properties | Size: 2683 KB<br>Last Modified Date: 15.11.2016 23:29:41<br>Path:<br>D:\Users\ \Desktop\UR_Setting<br>les\UR_Setting_files\D30_test_v73\ |

**Device Details**

| Physical Ports Available | Port Settings | Services / Protocols |
|---|---|---|
| RS232 | RS232 Baud Rate: 115200 | DNP 3.0 |
| RS485 | RS485 Baud Rate: 115200 | IEC 60870-5-104 |
| 2 * 100BaseFX Eth, Multimode, SFP with LC | Port1 IP: 3. 94.244.210 | IEC 61850 |
| 1 * 100BaseT Eth, Multimode, SFP with RJ-45 | Port2 IP: 127. 0. 0. 1 | EGD |

## 4.4.6 Preferencje

Preferencje określają funkcjonalność oprogramowania. W związku z tym zachęca się do ich przejrzenia. W tej sekcji przedstawiono niektóre opcje dostępne w menu i panelach preferencji.

Dostęp do nich można uzyskać w **Konfiguratorze logiki** w menu **Widok** i w **Plik -> Preferencje**. Opisano tutaj preferencje Konfiguratora logiki i funkcji Monitoringu logiki.

### 4.4.6.1 Menu Widok

**Widok -> Pasek narzędzi -> Operacje zaawansowane** — opcja dostępna z poziomu Konfiguratora logiki. Przełącza pasek narzędzi, aby przesuwać, obracać, odwracać lub zmieniać kolejność elementów

**Widok -> Pokaż niewykorzystane** — załącz, aby wyświetlić niepodłączone piny. Wyłącz, aby wyeliminować niepodłączone piny z widoku, na przykład podczas drukowania

Rys. 4-90: Aktywacja/wyłączenie nieużywanych pinów

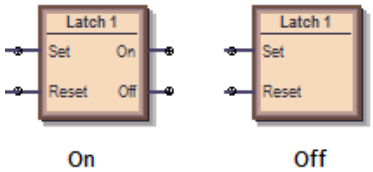


### 4.4.6.2 Konfigurator

Ustawienia konfiguratora znajdują się w **Plik -> Preferencje -> Konfigurator logiki**.

## Opcje skoroszytu

### Wielkość i jednostki

**Wielkość i jednostki** — Zmienia rozmiar wyświetlanego obszaru arkusza. Jeśli ustawisz rozmiar na mniejszy niż istniejący diagram logiczny, zawartość zostanie odcięta.

4

### Arkusze

**Skala** — Skala diagramu logicznego podczas drukowania. Na przykład skalowanie dużego diagramu do 200 procent powoduje ucięcie diagramu.

**Skalowalny wydruk —** po załączeniu tej opcji uniemożliwia się obwodom wyjścia wirtualnego zajmowanie więcej niż jednej strony przy wydruku. Największy obwód wyjścia wirtualnego jest skalowany tak, aby zmieścił się na jednej stronie, a wszystkie pozostałe obwody są skalowane w taki sposób, że wszystkie obwody są drukowane w tej samej skali.

**Pokaż tabelkę rysunkową —** gdy ta opcja jest załączona, podczas drukowania w prawym dolnym rogu diagramu umieszczone zostaje pole informacyjne. Wprowadź informacje w zakładce Info o plikach.

**Pokaż nazwę arkusza —** po załączeniu pokazuje arkusz 1, arkusz 2 lub dowolną inną nazwę u góry diagramu logicznego podczas drukowania.

**Zacznij arkusz na nowej stronie —** podczas drukowania umieszcza kolejne arkusze na następnej stronie.

**Pokaż notatki —** w przypadku wartości innej niż Brak, drukuje tekst z wszelkich notatek informacyjnych dodanych do dokumentu (z karty **Drawing tools > Note**). Tekst drukowany jest po diagramie logicznym.

### Info o plikach

Wprowadzony tutaj tekst jest wyświetlany w prawym dolnym rogu diagramu podczas drukowania, pod warunkiem, że załączona jest opcja **Pokaż tabelkę rysunkową.** Zwróć uwagę na opcję zmiany logo z logo GE na logo Twojej firmy.

## Wyświetlanie

W tym menu określa się sposób wyświetlania elementów. Rysunek przedstawia sposób wyświetlania bramki AND, gdy wybrany jest typ symbolu: domyślnego UR, IEC lub ISO.

Rys. 4-91: Bramka AND w różnych formatach

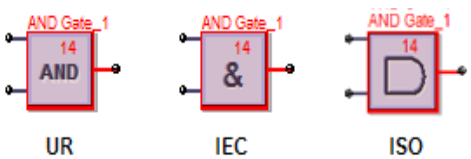


**Symbol Styl** — **IEC, ISO, UR Setup** — ustawia sposób wyświetlania bramek na diagramie logicznym.

**Symbol kolor** — Po ustawieniu na Czarny/biały tylko bloki logiczne z błędami nadal są wyświetlane na czerwono.

**Zoom** — Określa, co się dzieje, gdy używane są funkcje **Widok -> Zoom**. Po ustawieniu na Arkusz i zmianie powiększenia zmienia się pojedynczy arkusz. Po ustawieniu na Skoroszyt powiększenie wszystkich kart ulega zmianie.

### Edytor

**Powtórz Symbol** — Załącz tę funkcję, aby szybko dodawać elementy bez konieczności wybierania z paska narzędzi elementu za każdym razem. Na przykład, gdy chcesz dodać wejścia od 1 do 10. Wybierz element z paska narzędzi, kliknij na arkusz, a następnie kontynuuj klikanie, aby dodawać kolejne elementy.

**Domyślny numer Timer/Wyjście wirtualne** — Po załączeniu opcji i wykonaniu operacji kopiuj-wklej na wirtualnym wyjściu lub timerze numeracja jest kontynuowana w kolejności użycia elementów. Na przykład został skopiowany timer 5 a wkleja się on jako timer 6. Po odstawieniu tej opcji i wykonaniu operacji kopiuj-wklej na wirtualnym wyjściu lub timerze używany jest ten sam numer. Na przykład został skopiowany timer 5 i wkleja się on jako timer 5.

**Autozapis logiki co** — Zmiany w logice są zapisywane automatycznie zgodnie z tym interwałem. Zakres wynosi od 5 minut (domyślnie) do 30 minut. W przypadku automatycznego zapisywania rozszerzenie zapisanego pliku to .auto. Plik ten pozostaje na dysku do momentu ręcznego zapisania pliku nastaw.

### Przeniesienie z edytora równań FLexLogic

Poniższe opcje dotyczą polecenia **Edytuj -> Przenieś z edytora równań**.

**Wyjść wirtualnych na arkusz** — Po wykonaniu polecenia **Przenieś z edytora równań** w Konfiguratorze logiki zapełnia on obszar roboczy i próbuje równomiernie rozmieścić logiki wyjść wirtualnych na wiele arkuszy. Wartość 100 w tym ustawieniu umieszcza wszystkie równania na jednym arkuszu, aż będzie ich 100, a następne są umieszczane na następnym arkuszu. Wartość 1 umieszcza każdą logikę dla wyjścia wirtualnego na osobnym arkuszu.

**Pokaż / FlexLogic Merge / Nieużywane** — Jeśli na przykład wybrano opcję Pokaż wyjścia fizyczne i Pokaż diody LED, w Konfiguratorze logiki pojawiają się: arkusz z wyjściami fizycznymi (na których znajdują się również przerzutniki) oraz arkusz z diodami LED. Jeśli odznaczy się pola wyboru LED, arkusz z LED nie będzie wyświetlany po następnym otwarciu okna Konfiguratora. Zamknij, a następnie ponownie otwórz okno Konfiguratora logiki, aby ustawienie zaczęło obowiązywać.

### Kompilator

**Ostrzeżenia** — Opcje filtrowania komunikatów wyświetlanych podczas kompilacji logiki.

**Małe** — Załącz, aby wyświetlić drobne błędy. Przykładem jest użycie domyślnych wartości elementu dodanego do diagramu, takich jak nazwa elementu. Przykładem jest „Ostrzeżenie: Wirtualne wyjście xx używają domyślnej nazwy”, dla którego wystarczy kliknąć element, aby zmienić jego nazwę.

**Grube** — Załącz, aby wyświetlić grube błędy. Przykładami są wejście, które nie ma odpowiadającego wyjścia, korzystanie z wyłączonych funkcji i nieudane podłączenie symbolu. Te błędy należy niezwłocznie poprawić.

**Nastawy** — Załącz, aby wyświetlić komunikat o błędzie związany z ustawieniami, np. nieprawidłowo skonfigurowane ustawienie, takie jak pozostawienie sygnału "ON" lub "OFF".

**Sortowanie wyjść wirtualnych** — Po załączeniu logika jest kompilowana za pomocą algorytmu optymalizacyjnego, aby zapewnić najlepszą wydajność logiki. Najszybsza logika jest wyświetlana w Edytorze równań jako pierwsze wpisy w tabeli. Użyj tej opcji, gdy dane wyjściowe są zależne od innych wirtualnych danych wyjściowych. To ustawienie ma priorytet przed sortowaniem ręcznym.
Po odstawieniu, logika jest umieszczana w formie równań w edytorze równań, tak jak została narysowana.

**Optymalizacja kompilacji** — Nie dotyczy. Użyj pola wyboru opisanego wcześniej w sekcji Optymalizacja logiki.

## 4.4.6.3 Monitoring logiki

### Wyświetlanie

Oprogramowanie wyświetla określony kolor (ustawienia), gdy element jest pobudzony. Gdy element jest wyłączony, nie ma koloru. Oprogramowanie wyświetla inny kolor (ustawienie), gdy nie można określić stanu lub jest on nieznany.

### Pomiar czasu

Informacje o czasie mogą być wyświetlane w oknie monitorowania. Taka informacja jest tylko przybliżoną reprezentacją tego, jak Konfigurator logiki widzi zmiany. Użyj rejestratora zdarzeń, aby wyświetlić dokładne informacje o czasie.

Informacje o taktowaniu mogą być również przesyłane do arkusza kalkulacyjnego z wartościami rozdzielanymi przecinkami (CSV).

Wyświetlane i rejestrowane informacje o czasie można filtrować na podstawie sześciu kategorii. Jeśli kategoria nie jest wybrana, wszelkie informacje dotyczące czasu związane z tą kategorią nie są wyświetlane i nie są zapisywane w pliku CSV.

**Pokaż dane czasu w oknie wyjściowym** — Załącz wyświetlanie czasu w oknie monitoringu.

Ze względu na szybkość aktualizacji monitorowania logiki, informacje o taktowaniu nie mogą być wykorzystywane jako dokładna reprezentacja zdarzeń występujących w przekaźniku. Użyj zamiast tego rejestratora zdarzeń. Informacje o czasie mogą być opóźnione nawet do 30 sekund.

**Zapisz dane czasu do pliku CSV** — Załącz zapisywanie informacji o czasie w arkuszu kalkulacyjnym. Informacje o czasie są zapisywane w pliku tekstowym, w którym każde z pól oddziela się przecinkami. Ten plik używa rozszerzenia CSV, które jest obsługiwane przez dowolną aplikację do obsługi arkuszy kalkulacyjnych.

Każda zmiana zapisana w pliku CSV wymaga sygnatury czasowej.

Format informacji o taktowaniu jest następujący:

rrrr/mm/dd hh:mm:ss

Nazwa pliku

rrrr/mm/dd hh:mm:ss

Nazwa urządzenia

rrrr/mm/dd hh:mm:ss

VO1: Virt Out 1- 0

VI4: Virt In 4- 1

DI3: Direct In 3- 0

RI2: Remote In 2- 1

H5a: Contact In 1- 1

H1: Contact Output 1- 0

Dane są dołączane tylko do pliku CSV. Format danych jest następujący:

rrrr/mm/dd hh:mm:ss, nazwa urządzenia, offline

rrrr/mm/dd hh:mm:ss, nazwa urządzenia, ONLINE

rrrr/mm/dd hh:mm:ss, VO1: Virt Out 1, 0

rrrr/mm/dd hh:mm:ss, VI4: Virt In 4, 1

rrrr/mm/dd hh:mm:ss, DI3: Direct In 3, 0

rrrr/mm/dd hh:mm:ss, RI2: Remote In 2, 1

rrrr/mm/dd hh:mm:ss, H5a: Contact In 1, 1

rrrr/mm/dd hh:mm:ss, H1: Contact Output 1, 0

Wyświetlane są opcje filtrowania, takie jak czas nagrywania dla wirtualnych wejść i wyjść, ale już nie stan komunikacji.

#### 4.4.6.4 COMTRADE

Rejestracje zakłóceń można przeglądać w oprogramowaniu EnerVista UR Setup. Preferencje są opisane w Przewodniku po komunikacji dla rodziny Multilin UR.

### 4.4.7 Paski narzędzi

Wybór widocznych pasków narzędzi odbywa się w menu **Widok > Pasek narzędzi**.

Dla ikon paska narzędzi wyświetlane są symbole UR. Zmieniają się, gdy ustawienie domyślne jest zmieniane na symbole IEC lub ISO. Symbole wyświetlane w pasku różnią się również w zależności od wersji oprogramowania sprzętowego, odzwierciedlając to, co jest obsługiwane w każdej wersji.

### 4.4.7.1 Konfigurator logiki

| | | |
|---|---|---|
| | Nowe urządzenie | Tworzy nowy plik nastaw (nowe urządzenie) |
| | Otwórz plik | Otwiera plik .urs, .cid lub .iid zapisany na dysku |
| | Zapisz | Zapis utworzonego schematu logicznego do pliku |
| | Logika do PDF | Utwórz dokument PDF na podstawie diagramów logicznych. Ustawienia można zmienić w obszarze **Plik -> Preferencje -> Arkusze**. |
| | Kompilator | Ukryj/pokaż okno kompilatora |
| | Kolejność sortowania | Wybierz, aby zmienić kolejność sortowania wyjść wirtualnych po prawej stronie od tej ikony. Wyjścia można sortować numerycznie w kolejności rosnącej i malejącej, na podstawie numerów i nazw. |
| Select VO to View (1-96) | Select VO to View (x - x) | Wybierz wyjście wirtualne do zlokalizowania. Każde wyjście wirtualne na liście zawiera również nazwę arkusza, w którym znajduje się dane wyjście. |
| | Edycja logiki | Przełącz do trybu edycji |
| | Monitoring logiki | Przełącz do trybu monitoringu |
| | Otwórz połączenia | Załącz komunikację ze wszystkimi diagramami programu Logic Designer, które są w trybie monitorowania. Domyślnie przy każdym uruchomieniu. |
| | Zamknij połączenia | Wyłącz wszelką komunikację ze wszystkimi diagramami programu Logic Designer, które są w trybie monitorowania. Jest to starsza funkcja komunikacji szeregowej, która wyłącza komunikację z urządzeniami. Wyłączenie komunikacji dotyczy tylko bieżącej sesji. Po ponownym uruchomieniu EnerVista komunikacja jest domyślnie załączona. |

### 4.4.7.2 Pasek narzędzi rysunkowych

#### Drawing Tools

| | |
|---|---|
| Line | Narysuj linię. Kliknij i przeciągnij, aby narysować. |
| Polyline | Narysuj wiele połączonych linii. Kliknij i przeciągnij dla każdej linii. Kliknij dwukrotnie, aby zakończyć. |
| Polygon | Narysuj wielobok. Kliknij dla każdej linii. Kliknij dwukrotnie, aby zakończyć. |

| | |
|---|---|
| Rectangle | Narysuj prostokąt. Kliknij i przeciągnij, aby narysować. |
| Polycurve | Narysuj wiele krzywych. Kliknij dla każdej linii. Kliknij dwukrotnie, aby zakończyć. |
| Closed Curve | Narysuj wiele zamkniętych krzywych. Kliknij dla każdej linii. Kliknij dwukrotnie, aby zakończyć. |
| Ellipse | Narysuj owal lub okrąg. Kliknij i przeciągnij, aby narysować. |
| Text | Dodaj pole tekstowe z prostokątem wokół niego. Kliknij, aby dodać. Kliknij go dwukrotnie, aby zmienić tekst. |
| Image | Dodaj rysunek. Wybierz plik w oknie, które się otworzy, a następnie kliknij w dowolne miejscu na arkuszu, aby dodać rysunek. |
| Note | Dodaj ikonę notatki i tekst. Kliknij, aby dodać. Kliknij dwukrotnie, aby edytować tytuł i tekst. |

4

## Wejścia/wyjścia

Są to wejścia i wyjścia używane w równaniach logicznych. Ikony mogą różnić się od pokazanych tutaj.

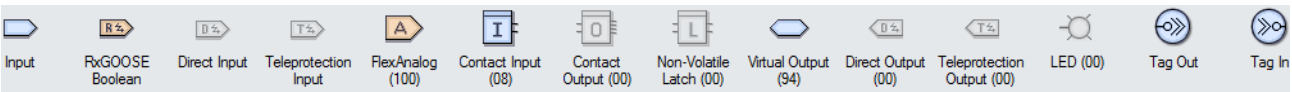


| | |
|---|---|
| Input | Ogólny symbol wejścia logicznego, który może zostać dowolnie skonfigurowy. Wybiera się grupę oraz sygnał z grupy. |
| RxGOOSE Boolean | Wejścia GOOSE |
| Direct Input | Wejście z innego urządzenia UR przesyłane dedykowanym kanałem komunikacyjnym. Wejścia typu Direct i wejścia telezabezpieczenia nie mogą być używane w jednym urządzeniu. Dostępność zależna od kodu zamówienia |
| Teleprotection Input | Wejście z innego urządzenia UR przesyłane dedykowanym kanałem komunikacyjnym. Wejścia typu Direct i wejścia telezabezpieczenia nie mogą być używane w jednym urządzeniu. Dostępność zależna od kodu zamówienia |
| FlexAnalog (100) | Symbol FlexAnalog może być użyty jako wejście do elementu FlexElement lub do monitorowania rzeczywistej wartości w trybie monitoringu |

| | |
|---|---|
| Contact Input (24) | Wejście fizyczne jest podobne do ogólnego symbolu wejścia, ale jest ograniczone do operandów związanych z wejściami fizycznymi |
| Contact Output (00) | Wyjście fizyczne jest podobne do symbolu wejścia, ale jest ograniczone do operandów związanych z wyjściami fizycznymi. Ustawienia Operate i Seal-In można konfigurować graficznie |
| Non-Volatile Latch (00) | Przerzutnik z pamięcią nieulotną jest podobny do symbolu wejścia, ale jest ograniczony do operandów związanych z przerzutnikami. Ustawienia Set i Reset można skonfigurować graficznie |
| Virtual Output (96) | Każda logika musi kończyć się wyjściem wirtualnym. Wyjścia wirtualne są numerowane i mogą być używane jako argumenty wejściowe w dowolnym równaniu czy jako sprzężenie zwrotne |
| Remote Output (00) | Umieść i skonfiguruj wyjście GOOSE. Kod zamówienia i wersja firmware określają dostępność tego wyjścia |
| Direct Output (00) | Umieść i skonfiguruj wyjście typu Direct. Kod zamówienia UR i wersja firmware określają dostępność wyjścia. |
| Teleprotection Output (00) | Umieść i skonfiguruj wyjście telezabezpieczenia. Kod zamówienia i wersja firmware określają dostępność tego wyjścia. |
| LED (00) | Umieść programowaną przez użytkownika diodę LED. Nie dotyczy graficznego panelu przedniego. |
| Tag Out | Tag Out może być użyty na 1 z 2 sposobów. Pierwszym zastosowaniem Tag Out jest rozbicie logiki, która musi obejmować kilka arkuszy. Drugim zastosowaniem Tag Out jest powiązanie często używanego kodu z Tag Out, a następnie wielokrotne użycie tego samego kodu za pomocą Tag In. Gdy do Tag Out istnieją odwołania więcej niż jeden raz, to w fazie kompilacji, Tag Out jest zastępowane wirtualnym wyjściem. |
| Tag In | Tag-In can służy do odwoływania się do istniejącego Tag-Out. Łączy inny arkusz z poprzednim arkuszem. |

## Bramki logiczne

Są to bramki logiczne używane w równaniach logicznych. Ikony mogą różnić się od pokazanych tutaj.

| | |
|---|---|
| OR Gate | Bramka OR. Dla pobudzenia jej wyjścia wystarczy spełnienie jednego z przypisanych do niej warunków. Liczba wejść jest konfigurowalna od dwóch do 16. |

| | |
|---|---|
| AND Gate | Bramka AND. Dla pobudzenia jej wyjścia muszą zostać spełnione wszystkie z przypisanych do niej warunków.<br>Liczba wejść jest konfigurowalna od dwóch do 16. |
| NOR Gate | Bramka NOR. Daje wartość jeden, gdy wszystkie argumenty wejściowe mają wartość zero, a w przeciwnym razie daje wartość zero.<br>Liczba wejść jest konfigurowalna od dwóch do 16. |
| NAND Gate | Bramka NAND. Daje wartość zero, gdy wszystkie argumenty wejściowe mają wartość jeden, a w przeciwnym razie daje wartość jeden.<br>Liczba wejść jest konfigurowalna od dwóch do 16. |
| XOR Gate | Bramka XOR. Jeżeli jedno z wejść jest aktywne wyjście jest pobudzone. Jeśli aktywne są dwa wejścia lub żadne z wejść nie jest aktywne na wyjściu mamy zero. |
| NOT Gate | Bramka NOT. Daje wartość jeden, gdy operand wejściowy ma wartość zero, a w przeciwnym razie daje wartość zero. |
| Latch | Przerzutnik bez pamięci nieulotnej. Zatrzask ma dwa wejścia i jedno wyjście. Jedno wejście to wejście Set, a drugie to wejście Reset. |
| Positive One Shot | Detektor zbocza narastającego |
| Negative One Shot | Detektor zbocza opadającego |
| Dual One Shot | Detektor dowolnego zbocza |
| Timer (32) | Timer |

## Pozostałe elementy

Bloki logiczne, dające więcej możliwości niż powyższe bramki logiczne.

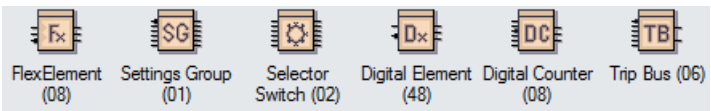


| | |
|---|---|
| FlexElement (08) | FlexElement to uniwersalny komparator używany do monitorowania dowolnej wartości analogowej obliczonej przez przekaźnik lub różnicy dowolnych dwóch wartości analogowych tego samego typu. |
| Settings Group (01) | Grupa nastaw |

| | |
|---|---|
| Selector Switch (02) | Przełącznik programowalny. Wersja oprogramowania określa dostępność funkcji. Element przełącznika ma zastąpić mechaniczny przełącznik wyboru. Typowe zastosowania obejmują na przykład przełączanie grupy nastaw. Element zapewnia dwa wejścia sterujące. |
| Digital Element (48) | Element cyfrowy może monitorować dowolny operand logiczny. |
| Digital Counter (08) | Licznik cyfrowy. Licznik cyfrowy zlicza liczbę przejść od logiki 0 do logiki 1. Licznik służy do zliczania operacji, takich jak na przykład pobudzenia funkcji, liczba udanych i nieudanych cykli SPZ itd. |

### 4.4.7.3 Pasek operacji podstawowych

| | | |
|---|---|---|
| | Select | Wybierz komponenty. Kliknij jeden składnik i przytrzymaj klawisz **CTRL**, aby wybrać inne. Lub kliknij i przeciągnij obszar zawierający wiele komponentów do wybrania. |
| | Edit Vertices | Pokazuje punkty wierzchołków dla wybranego komponentu (jeśli manipulacja wierzchołkami komponentu obsługuje wierzchołki) |
| | Properties | Pokazuje właściwości wybranego komponentu |
| | Zoom Normal | Powiększ i wyśrodkuj ekran w wybranym miejscu |
| | Zoom to Fit | Powiększ, aby zmieścić na jednym ekranie |
| | Zoom Custom | Powiększ wybrane komponenty |
| | Pan | Przesuń widoczny obszar ekranu wokół schematu. Aby aktywować, wybierz to narzędzie, a następnie umieść ikonę dłoni nad częścią swojego schematu. Kliknij i przeciągnij rękę w wybranym kierunku, aby poruszać się po schemacie. |
| | Align Top, Middle, Bottom | Wyrównaj wybrane komponenty do góry, środka lub dołu komponentu odniesienia |
| | Align Left, Center, Right | Wyrównaj wybrane komponenty do lewej, środkowej lub prawej strony komponentu odniesienia |
| | Space Across | Rozmieść wybrane komponenty w równych odstępach wzdłuż osi poziomej, zaczynając od skrajnie lewego składnika i kończąc na skrajnym prawym komponencie |
| | Space Down | Równomiernie rozmieść wybrane komponenty wzdłuż osi pionowej, zaczynając od górnego komponentu i kończąc na dolnym komponencie |
| | Same Width | Ustaw szerokość wybranych komponentów na taką samą szerokość jak komponent odniesienia |
| | Same Height | Ustaw wysokość wybranych komponentów na taką samą wysokość jak komponent odniesienia |
| | Same Size | Ustaw szerokość i wysokość wybranych komponentów na taką samą szerokość i wysokość komponentu odniesienia |

### 4.4.7.4 Pasek operacji zaawansowanych

Tylko podstawowe obiekty (linie, prostokąty, elipsy) mogą być obracane i odwracane.

Tylko obiekty z paska narzędzi Drawing tools mogą mieć strukturę (zgrupowane, rozgrupowane, do przodu, do tyłu).

| | | |
|---|---|---|
| | Nudge Up, Down, Left, Right | Przesuwa wybrany komponent o jeden piksel w górę, w dół, w lewo, w prawo |
| | Rotate | Swobodnie obraca wybrany komponent. Po wybraniu umieść kursor myszy na komponencie i przesuń go zgodnie z ruchem wskazówek zegara lub przeciwnie do ruchu wskazówek zegara, w zależności od potrzeb. |
| | Rotate Left, Right | Obraca wybrany komponent o 90 stopni w lewo lub w prawo |
| | Flip Vertical | Odwraca wybrany komponent względem osi pionowej |
| | Flip Horizontal | Odwraca wybrany komponent względem osi poziomej |
| | Group, Ungroup | Łączy wszystkie wybrane komponenty w jedną całość. Rozgrupowuje je w oddzielne komponenty. |
| | Front, Back | Przenosi bieżące komponenty na absolutny przód lub tył wszystkich widocznych warstw |
| | Forward, Backward | Przenosi bieżące komponenty na warstwę wyżej lub niżej niż oryginalna hierarchia warstw |

# Zabezpieczenie szyn zbiorczych B30

# Rozdział 5: USTAWIENIA

W tym rozdziale opisano poszczególne ustawienia urządzenia i sposób działania funkcji. Podczas zapisywania ustawień działanie UR nie jest blokowane. Urządzenie jest za to blokowane na krótką chwilę podczas wgrywania pliku nastaw.

Ustawienia można przeglądać zdalnie w przeglądarce internetowej, wprowadzając adres IP przekaźnika, uzyskując dostęp do **Device Information Menu**, a następnie **Front-Panel Display Report**.

Jeżeli pojawi się komunikat, że wymagane jest ponowne uruchomienie przekaźnika, aby zmiana ustawień zaczęła obowiązywać, użyj polecenia **Eksploatacja -> Ponowne uruchomienie przekaźnika** w oprogramowaniu EnerVista.

Istnieje możliwość konwersji plików pomiędzy różnymi kodami zamówienia i wersjami FW. Zobacz rozdział Eksploatacja.

## 5.1 Układ MENU

| | | | |
|---|---|---|---|
| ■■ NASTAWY<br>■■ OGÓLNE | ⇔ | ■ BEZPIECZEŃSTWO<br>■ | Zobacz stronę 5-8 |
| ⇩ | ⇕ | ■ PARAMETRY<br>■ WYŚWIETLANIA | Zobacz stronę 5-27 |
| | ⇕ | ■ PANEL PRZEDNI<br>■ | Dostępne tylko z poziomu EnerVista<br>Zobacz stronę 5-28 |
| | ⇕ | ■ CZYSZCZENIE<br>■ REJESTRÓW | Zobacz stronę 5-41 |
| | ⇕ | ■ KOMUNIKACJA<br>■ | Zobacz stronę 5-41 |
| | ⇕ | ■ ODCZYT REJESTRÓW<br>■ MODBUS | Zobacz stronę 5-116 |
| | ⇕ | ■ SYNCHRONIZACJA<br>■ CZASU | Zobacz stronę 5-116 |
| | ⇕ | ■ RAPORTY<br>■ ZWARĆ | Zobacz stronę 5-122 |
| | ⇕ | ■ REJESTRATOR<br>■ ZAKŁÓCEŃ | Zobacz stronę 5-123 |

5

| | | | |
|---|---|---|---|
| | ⇕ | ■ REJESTRATOR WART<br>■ ANALOGOWYCH | Zobacz stronę 5-125 |
| | ⇕ | ■ POMIARY<br>■ N-MINUTOWE | Zobacz stronę 5-126 |
| | ⇕ | ■ DIODY LED<br>■ | Zobacz stronę 5-128 |
| | ⇕ | ■ KONTROLA STANU<br>■ URZĄDZENIA | Zobacz stronę 5-132 |
| | ⇕ | ■ PRZYCISKI<br>■ STEROWNICZE | Zobacz stronę 5-133 |
| | ⇕ | ■ PRZYCISKI<br>■ PROGRAMOWALNE | Zobacz stronę 5-134 |
| | ⇕ | ■ FLEX STATES<br>■ | Zobacz stronę 5-139 |
| | ⇕ | ■ EKRANY<br>■ UŻYTKOWNIKA | Zobacz stronę 5-140 |
| | ⇕ | ■ WEJŚCIA/WYJŚCIA<br>■ DIRECT | Zobacz stronę 5-142 |
| | ⇕ | ■ TELEZABEZPIECZENIE<br>■ | Zobacz stronę 5-148 |
| ⇧ | ⇧ | ■ INSTALACJA<br>■ | Zobacz stronę 5-149 |
| ■■ HARDFIBER<br>■■ BRICK | ⇔ | ■<br>■ | Dostępne tylko z poziomu EnerVista<br>Zobacz stronę 5-149 |
| ■■ NASTAWY<br>■■ OBIEKT | ⇔ | ■ PRZEKŁADNIKI<br>■ | Zobacz stronę 5-150 |
| ⇩ | ⇕ | ■ SYSTEM<br>■ EL-EN | Zobacz stronę 5-152 |
| | ⇕ | ■ ŹRÓDŁA<br>■ WIRTUALNE | Zobacz stronę 5-153 |
| | ⇕ | ■ WYŁĄCZNIKI<br>■ | Zobacz stronę 5-157 |
| | ⇕ | ■ ŁĄCZNIKI<br>■ | Zobacz stronę 5-165 |
| | ⇕ | ■ STAN WYŁĄCZNIKA<br>■ | Zobacz stronę 5-172 |
| | ⇕ | ■ CHARAKTERYSTYKI<br>■ PROGRAMOWALNE | Zobacz stronę 5-173 |
| | ⇕ | ■ ZABEZPIECZENIE SZYN<br>■ | Zobacz stronę 5-180 |
| | ⇕ | ■ KONFIGURACJA POLA<br>■ | Zobacz stronę 5-181 |
| ⇧ | ⇧ | ■ ZSZ ODWZOROWANIE<br>■ | Zobacz stronę 5-186 |
| ■■ SZYNA<br>■■ PROCESOWA | ⇔ | ■ OGÓLNE<br>■ | Zobacz stronę 5-189 |
| ⇩ | ⇕ | ■ PTP SZYNA<br>■ PROCESOWA | Zobacz stronę 5-195 |

| | | | |
|---|---|---|---|
| ⇧ | ⇧ | ■ KONFIGURACJA<br>■ SAMPLED VALUES | Dostępne tylko z poziomu EnerVista<br>Zobacz stronę 5-198 |
| ■■ NASTAWY<br>■■ LOGIKA FLEXLOGIC | ⇔ | ■ EDYTOR RÓWNAŃ<br>■ | Zobacz stronę 5-232 |
| ⇩ | ⇧ | ■ TIMERY<br>■ | Zobacz stronę 5-232 |
| | ⇧ | ■ FLEXELEMENTS<br>■ | Zobacz stronę 5-232 |
| ⇧ | ⇧ | ■ PRZERZUTNIKI Z<br>■ PAMIĘCIĄ NIEULOTNĄ | Zobacz stronę 5-236 |
| ■■ NASTAWY<br>■■ ZABEZPIECZENIA | ⇔ | ■ GRUPA NASTAW 1<br>■ | Zobacz stronę 5-237 |
| ⇩ | ⇧ | ■ GRUPA NASTAW 2<br>■ | |
| | ⇧ | ■ GRUPA NASTAW 3<br>■ | |
| | ⇧ | ■ GRUPA NASTAW 4<br>■ | |
| | ⇧ | ■ GRUPA NASTAW 5<br>■ | |
| ⇧ | ⇧ | ■ GRUPA NASTAW 6<br>■ | |
| ■■ NASTAWY<br>■■ STEROWANIE I NADZÓR | ⇔ | ■ SZYNA ZBIORCZA<br>■ | Zobacz stronę 5-293 |
| ⇩ | ⇧ | ■ PRZEŁĄCZANIE<br>■ GRUPY NASTAW | Zobacz stronę 5-295 |
| | ⇧ | ■ PRZEŁĄCZNIK<br>■ PROGRAMOWALNY | Zobacz stronę 5-297 |
| | ⇧ | ■ PODCZĘSTOTLIWOŚĆ<br>■ 81U | Zobacz stronę 5-304 |
| | ⇧ | ■ KONTROLA<br>■ SYNCHRONIZMU 25 | Zobacz stronę 5-305 |
| | ⇧ | ■ SPZ 79<br>■ | Zobacz stronę 5-311 |
| | ⇧ | ■ ELEMENTY<br>■ CYFROWE | Zobacz stronę 5-317 |
| | ⇧ | ■ LICZNIKI<br>■ CYFROWE | Zobacz stronę 5-320 |
| ⇧ | ⇧ | ■ NADZÓR I MONITORING<br>■ | Zobacz stronę 5-322 |
| ■■ NASTAWY<br>■■ WEJŚCIA / WYJŚCIA | ⇔ | ■ WEJŚCIA FIZYCZNE<br>■ | Zobacz stronę 5-340 |
| ⇩ | ⇧ | ■ WEJŚCIA WIRTUALNE<br>■ | Zobacz stronę 5-342 |
| | ⇧ | ■ WYJŚCIA FIZYCZNE<br>■ | Zobacz stronę 5-342 |
| | ⇧ | ■ WYJŚCIA WIRTUALNE<br>■ | Zobacz stronę 5-346 |

| | | | |
|---|---|---|---|
| | ⇕ | ■ KASOWANIE ■ | Zobacz stronę 5-346 |
| | ⇕ | ■ WEJŚCIA TYPU DIRECT ■ | Zobacz stronę 5-347 |
| | ⇕ | ■ WYJŚCIA TYPU DIRECT ■ | Zobacz stronę 5-347 |
| ⇧ | ⇧ | ■ TELEZABEZPIECZENIE ■ | Zobacz stronę 5-351 |
| ■■ NASTAWY ■■ PRZETWORNIKI | ⇔ | ■ WEJŚCIA DCMA ■ | Zobacz stronę 5-352 |
| ⇩ | ⇕ | ■ WEJŚCIA RTD ■ | Zobacz stronę 5-353 |
| ⇧ | ⇧ | ■ WYJŚCIA DCMA ■ | Zobacz stronę 5-355 |
| ■■ NASTAWY ■■ TESTOWANIE | ⇔ | ■ TRYB DZIAŁANIA ■ URZĄDZENIA | Zobacz stronę 5-358 |
| ⇩ | ⇕ | ■ TEST WEJŚĆ ■ FIZYCZNYCH | Zobacz stronę 5-361 |
| ⇧ | ⇧ | ■ TEST WYJŚĆ ■ FIZYCZNYCH | Zobacz stronę 5-362 |
| ■■ NASTAWY ■■ SYMULACJA IEC 61850 | ⇔ | ■ SUBSKRYPCJA ■ | Zobacz stronę 5-363 |
| | ⇧ | ■ PUBLIKACJA ■ | Zobacz stronę 5-364 |

5

## 5.2 Informacje ogólne

### 5.2.1 Filozofia programowania funkcji

W przypadku Multilin UR, termin *element* jest używany do opisania funkcji opartej na komparatorze. Komparator jest wyposażony w wejście (lub zestaw wejść), które są porównywane z ustawionym progiem (progami). Jeżeli dana wejściowa znajduje się w nastawionym zakresie, to wyjście komparatora ustawiane jest na logiczną "1", co jest również nazywane *ustawieniem flagi*. Pojedynczy komparator może wykonywać wiele działań i dostarczać wielu wyników. Na przykład komparator dla funkcji nadprądowej ustawia flagę pobudzenia, kiedy prąd przekroczy określony próg oraz flagę zadziałania, kiedy prąd był powyżej nastawionego progu przez określony czas. Wszystkie komparatory wykorzystują jako wejścia sygnały analogowe.

NOTE

Wyjątkiem od tej reguły są elementy cyfrowe, które jako wejścia wykorzystują sygnały logiczne.

Elementy są podzielone na dwie grupy - *Zabezpieczenia* oraz *Sterowanie i nadzór*. Każdy element zaszeregowany do grupy Zabezpieczenia posiada sześć alternatywnych zestawów nastaw (grup nastaw). Działanie tych elementów jest oparte na nastawach zawartych w aktualnie aktywnej grupie. Działanie elementów z grupy Sterowanie i nadzór nie jest zależne od aktywnej grupy nastaw.

Główne cechy funkcji są pokazane na schemacie logicznym. Obejmuje to wejścia, ustawienia, logikę wewnętrzną funkcji i sygnały wyjściowe. W poprzednim rozdziale wyjaśniono, jak czytać diagram logiczny, a skróty używane na diagramie są zdefiniowane w rozdziale Lista skrótów.

Niektóre nastawy są wprowadzane w jednostkach względnych - per-unit (pu):

pu = (wielkość rzeczywista) / (wielkość odniesienia)

Jeżeli źródło prądu pochodzi z pojedynczego przekładnika prądowego (PP), *wielkością odniesienia* jest nominalny prąd wtórny lub pierwotny tego przekładnika. Użyj wartości po stronie wtórnej, aby przeliczyć nastawy na tę stronę. Użyj wartości po stronie pierwotnej, aby przeliczyć nastawy na tę stronę.

Jeżeli źródło prądu jest sumą prądów z dwóch lub więcej przekładników prądowych o różnych prądach po stronie pierwotnej, to wielkość odniesienia dla strony pierwotnej jest wartością największego PP. Na przykład, gdy PP1=300/5 A/A, PP2= 100/1 A/A, to w celu wykonania sumowania, wartości dla przekładnika PP2 są skalowane do przekładni PP1. W tym przypadku wartość odniesienia to 300A po stronie pierwotnej i 5A po stronie wtórnej dla PP1 oraz 300/(100/1) = 3A po stronie wtórnej dla PP2.

Dla napięć wartość odniesienia po stronie pierwotnej jest wartością znamionową napięcia międzyfazowego systemu. Wartość tę wprowadza się za pomocą dwóch nastaw - "Strona wtórna" oraz "Przekładnia". Nastawa Przekładnia określa nominalną przekładnię PN, natomiast "Strona wtórna" jest ustawiona na napięcie fazowe lub międzyfazowe (zależnie od typu połączenia PN - gwiazda/trójkąt). Ogólnie UR wykorzystuje konwencję, w której napięciem odniesienia jest znamionowe napięcie międzyfazowe danego systemu.

Na przykład dla systemu o napięciu znamionowym po stronie pierwotnej równym 13.8kV, wartość odniesienia jest równa 13.8kV. Do układu podłączone są PN o przekładni 14400:120 V/V połączone w trójkąt. Wartość odniesienia po stronie wtórnej, a tym samym nastawa Strona wtórna jest dana wzorem:

$$\frac{13800}{14400} \times 120 = 115 \text{ V}$$

Wzór 5-1

Dla przekładników połączonych w gwiazdę wartość odniesienia dla strony pierwotnej i wtórnej jest taka sama jak w przykładzie dla przekładników połączonych w trójkąt, jednak nastawa Strona wtórna jest dana poniższym wzorem:

$$\frac{13800}{14400} \times \frac{120}{\sqrt{3}} = 66.4 \text{ V}$$

Wzór 5-2

5

Niektóre nastawy są wspólne dla wielu modułów i funkcji. Te nastawy wymieniono poniżej:

- FUNKCJA — To ustawienie załącza lub odstawia dany element. Domyślne ustawienie fabryczne to „Odstaw". Po wybraniu opcji „Załącz" element staje się aktywny i wszystkie opcje stają się dostępne.
- NAZWA — To ustawienie używane jest do nadania elementowi unikalnej nazwy.
- ŹRÓDŁO WIRTUALNE — Wybór źródła pomiarowego, z którego będzie korzystać dany moduł. Więcej informacji można znaleźć w następnym rozdziale.
- PRÓG POBUDZENIA — Dla prostych funkcji zmierzona wartość analogowa jest porównywana z ustawionym tutaj progiem. Dla funkcji korzystających z większej ilości parametrów dostępny jest zestaw nastaw definiujących zakres pobudzenia.
- OPÓŹNIENIE ZADZIAŁANIA — To ustawienie określa opóźnienie czasowe zadziałania. Innymi słowy określa czas od pobudzenia do zadziałania funkcji.
- OPÓŹNIENIE ODPADU — To ustawienie określa opóźnienie czasowe odpadu. Innymi słowy określa czas od momentu, kiedy po pobudzeniu monitorowana wartość analogowa spadnie poniżej ustawionego progu pobudzenia do momentu deklaracji odpadu funkcji.
- BLOKOWANIE — To ustawienie jest wykorzystywane jako jedno z wejść do sterowania algorytmem funkcji i powoduje jej blokadę, jeśli sygnał przypisany w tym polu stanie się logiczną "1". Domyślny stan operandu wyjściowego wszystkich komparatorów to logiczne "0" lub „flaga nieustawiona". Komparator pozostaje w stanie domyślnym, dopóki na wejściu RUN nie pojawi się logiczna "1", umożliwiając wykonanie algorytmu. Jeśli wejście RUN zmieni się w dowolnym momencie na logiczne "0", komparator powróci do stanu domyślnego. Wejście RUN służy do nadzorowania komparatora.
- SYGNALIZACJA — To ustawienie służy do definiowania działania Sygnalizacji dla danego modułu. Po wybranu „Odstaw", po pobudzeniu funkcji nie jest wysyłany komunikat do listy Sygnalizacja a wskaźnik LED na panelu przednim nie jest podświetlany. Po ustawieniu na „Bez podtrzymania", Sygnalizcja i LED podążają za stanem działania elementu i samoczynnie resetują się, gdy element się odwzbudzi. Po ustawieniu na „Z podtrzymaniem", Sygnalizacja i diody LED pozostają aktywne nawet w przypadku, gdy element się odwzudzi. Sygnalizacja i dioda LED są aktywne do momentu, gdy przekaźnik otrzyma komendę kasowania.

- ZDARZENIA — To ustawienie służy do zdefiniowania czy sygnały pobudzenia, zadziałania, odpadu powiązane z danym modułem będą pojawiać się w rejestratorze zdarzeń. Jeśli ustawiono na "Odstaw", żaden z nich nie pojawi się w rejestratorze. Jeżeli ustawiono na "Załącz" zdarzenia są tworzone dla sygnałów:

  <Element> POB (pobudzenie)
  <Element> ODP (odpad)
  <Element> ZADZ (zadziałanie)

  Sygnał DPO jest tworzony, gdy decyzja komparatora przechodzi ze stanu pobudzenia (logika "1") do stanu braku pobudzenia (logika "0").

  Nie każdy operand danej funkcji generuje zdarzenia, a tylko główne operandy wyjściowe.

## 5.2.2 Źródła wirtualne (pomiarowe)

### 5.2.2.1 Informacje wstępne

Źródła wirtualne, w kontekście B30, odnoszą się do logicznego grupowania sygnałów prądowych i napięciowych w taki sposób, że jedno źródło może zawierać wszystkie sygnały wymagane do realizacji pomiarów lub zabezpieczeń układu. Dane źródło może zawierać wszystkie lub tylko niektóre z następujących sygnałów: prądy fazowe, prąd doziemny, napięcia fazowe i napięcie pomocnicze do kontroli synchronizmu lub jako pomiar Uo.

Podstawową ideą źródeł pomiarowych (wirtualnych) jest wybór punktu w systemie, w którym znajdują się wymagane napięcia i prądy. Aby zilustrować koncepcję źródeł, stosowaną tylko do wejść prądowych, rozważ poniższy schemat (Schemat 3/2-wyłącznikowy służy do celów ilustracyjnych i jest dostępny tylko w wybranych UR). W tej aplikacji prąd płynie w sposób pokazany strzałkami. Część prądu przepływa przez górną szynę do innej lokalizacji a część prądu płynie do uzwojenia 1 transformatora. Prąd w uzwojeniu 1 jest sumą wektorową prądów PP1 i PP2 (wartość zależy od polaryzacji PP). To samo dotyczy uzwojenia 2. Dla realizacji funkcji zabezpieczeniowych wymaga się dostępu do sumy prądów, ale niektóre elementy mogą wymagać dostępu do poszczególnych prądów z PP1 i PP2.

5

Rys. 5-1: Układ 3/2-wyłącznikowy

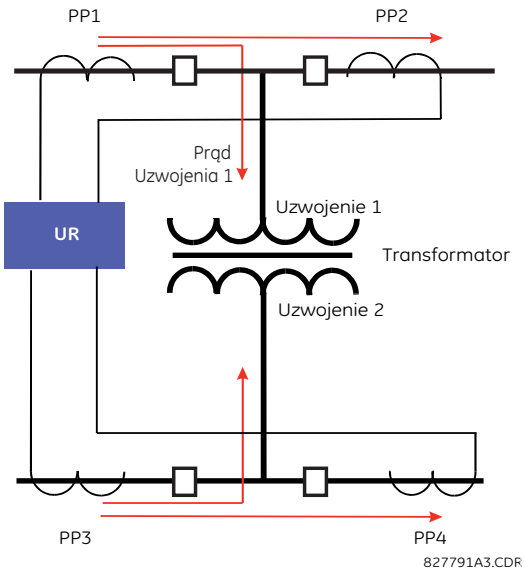


W konwencjonalnych przekaźnikach analogowych lub elektronicznych sumę prądów uzyskuje się za pomocą zewnętrznego połączenia wszystkich PP, przez które może przepływać dowolna część prądu. Przekładniki wyrównawcze są wymagane do realizacji korekcji przekładni, jeśli przekładnie głównych przekładników prądowych nie są identyczne. W Multilin UR istnieje możliwość sumowania wszystkich sygnałów prądowych, które mają być doprowadzone do urządzenia, gdzie korekcja grupy, przekładni i sumowanie są realizowane wewnętrznie poprzez algorytm w urządzeniu.

Główną zaletą korzystania z wewnętrznej kompensacji jest to, że poszczególne prądy są dostępne dla urządzenia, na przykład jako dodatkowa informacja do obliczenia prądu stabilizacji lub w celu realizacji dodatkowych funkcji zabezpieczeniowych, które działają na poszczególnych prądach a nie na ich sumach, takich jak na przykład funkcja LRW.

Biorąc pod uwagę elastyczność tego podejścia, konieczne staje się dodanie ustawień, aby umożliwić użytkownikowi wybór zestawów wejść prądowych, które mają zostać dodane, aby utworzyć odpowiednią sumę w przekaźniku.

Wewnętrzne zgrupowanie sygnałów prądowych i napięciowych tworzy źródło wirtualne (pomiarowe). To źródło może otrzymać konkretną nazwę i staje się dostępne dla funkcji zabezpieczeniowych i pomiarowych. Na przykład w schemacie pokazanym na poprzednim rysunku użytkownik konfiguruje jedno źródło jako sumę PP1 i PP2 i może nazwać to źródło jako „Uzwojenie 1".

Po skonfigurowaniu źródeł można je wykorzystać do realizacji różnych funkcji zabezpieczeniowych oraz pomiarów. Dla danej funkcji można wykorzystać pomiar z jednego przekładnika lub sumę prądów z różnych PP.

### 5.2.2.2 Konfiguracja modułów PP i PN

Kanały wejściowe PP i PN znajdują się w modułach pomiarowych PP/PN. Typem kanału wejściowego może być napięcie fazowe/Uo/Usynch, prąd fazowy/doziemny lub prąd doziemny z przekładnika czułego. Moduły PP/PN obliczają RMS, składowe podstawowe częstotliwości, składowe symetryczne i harmoniczne dla napięcia lub prądu (do 25-ej). Moduły te mogą również obliczać inne parametry.

Moduł PP/PN składa się z ośmiu kanałów wejściowych, ponumerowanych od 1 do 8. Numeracja kanałów odpowiada zaciskom modułu o numerach od 1 do 8 i jest uporządkowana w następujący sposób. Kanały 1, 2, 3 i 4 są zawsze dostarczane jako grupa, zwana dalej „bankiem", a wszystkie cztery wejścia rezprezentują albo prąd, albo napięcie, podobnie jak kanały 5, 6, 7 i 8. Kanały 1, 2, 3 i 5, 6, 7 są wejściami dla faz L1, L2 i L3. Kanały 4 i 8 to dodatkowy prąd (Io) lub napięcie (Uo/Usynch).

Banki są uporządkowane sekwencyjnie od grupy kanałów o niższym numerze do grupy kanałów o wyższym numerze oraz od modułu PP/PN z najniższą literą slotu do modułu z najwyższą literą w następujący sposób.

| Dalszy slot - dalsza litera alfabetu--> | | |
|---|---|---|
| Moduł PP/PN 1 (slot F) | Moduł PP/PN 2 (slot M) | Moduł PP/PN 3 |
| < bank 1 > np. F1 | < bank 3 > np. M1 | < bank 5 > |
| < bank 2 > np. F5 | < bank 4 > np. M5 | < bank 6 > |

Platforma UR pozwala na zaprogramowanie maksymalnie sześciu zestawów napięć trójfazowych i sześciu zestawów prądów trójfazowych. Wynik tych ograniczeń prowadzi do maksymalnej liczby modułów PP/PN w jednej obudowie do trzech. Maksymalna liczba źródeł to sześć. Podsumowanie konfiguracji w przypadku B30 jest następujące.

| Moduł | Maksymalna ilość |
|---|---|
| Moduł PP/PN | 3 |
| Bank PP (3 kanały prądów fazowych, 1 kanał dla prądu doziemnego) | 6 |
| Bank PN (3 kanały napięć fazowych, 1 kanał dla napięcia dodatkowego) | 3 |

### 5.2.2.3 Konfiguracja kanałów PP i PN

Po uruchomieniu przekaźnika ustawienia dla każdego banku prądowego lub napięciowego są generowane automatycznie na podstawie aktualnego kodu zamówienia (umieszczonych w obudowie modułów). W ramach każdego banku etykieta identyfikacyjna kanału jest przypisywana automatycznie do każdego banku. Konwencja nazewnictwa banków opiera się na fizycznej lokalizacji kanałów, która podpowiada jak należy podłączyć przekaźnik do obwodów zewnętrznych. Identyfikacja banku składa się z oznaczenia literowego slotu, w którym montowany jest moduł PP/PN, jako pierwszego znaku, po którym następuje cyfra wskazująca kanał - 1 lub 5.

W przypadku zestawów kanałów fazowych numer kanału o najniższym numerze identyfikuje cały bank. Na przykład F1 reprezentuje trójfazowy zestaw kanałów F1/F2/F3, gdzie F jest literą slotu, a 1 jest pierwszym z trzech kanałów fazowych.

Po uruchomieniu urządzenie konfiguruje ustawienia wymagane do rozpoznania wejść prądowych i napięciowych i wyświetla je w odpowiedniej sekcji okna nastaw w kolejności jak opisano wcześniej. Banki dla maksymalnie wyposażonego B30 przedstawiają się w następujący sposób: F1, F5, M1, M5, U1, U5.

# 5.3 Nastawy ogólne

## 5.3.1 Bezpieczeństwo

### 5.3.1.1 Przegląd funkcjonalności

W urządzeniu dostępne są następujące funkcje cyberbezpieczeństwa:

• **Zabezpieczenie hasłem** — podstawowe, domyślne zabezpieczenie.

• **Zabezpieczenie oprogramowania EnerVista UR Setup** — oparty na rolach dostęp do różnych ekranów i elementów konfiguracji oprogramowania EnerVista. Funkcja ta działa domyślnie w oprogramowaniu EnerVista UR Setup.

• **Zabezpieczenie CyberSentry** — zaawansowane funkcje zabezpieczeń dostępne jako opcjonalne oprogramowanie. Przy zakupie tej wersji opcje te są automatyczne aktywowane, natomiast domyślne zabezpieczenie hasłem i zabezpieczenie oprogramowania EnerVista są wyłączane.

Więcej na ten temat można znaleźć w dokumencie UR Family Secure Deployment Guide dostępnym na stronie GE.

#### Utracone hasło

Jeśli wszystkie hasła zostaną utracone, możesz przywrócić nastawy urządzenia do wartości domyślnych. Postępuj zgodnie z instrukcjami podanymi w dalszej części: **POLECENIA ⇨⇩ OPCJE SERWISOWE ⇨ KOD SERWISOWY**. Zauważ, że zostaną zresetowane hasła, a wszystkie nastawy zostaną przywrócone do wartości domyślnych.

Następnie w przypadku CyberSentry zmień domyślne hasło ChangeMe1# zgodnie z opisem w sekcji Konfiguracja Cyberbezpieczeństwa i zarządzanie hasłami na końcu rozdziału Instalacja.

5

#### Wymagania dotyczące hasła

Konto użytkownika wymaga hasła, które spełnia następujące wymagania:

- W haśle rozróżniana jest wielkość liter
- Hasło nie może zawierać nazwy konta ani części nazwy, które przekraczają dwa kolejne znaki
- Hasło musi mieć długość od 8 do 20 znaków
- Hasło musi zawierać znaki ze wszystkich następujących kategorii:
  - Wielkie litery w języku angielskim (od A do Z)
  - Małe litery w języku angielskim (od a do z)
  - Podstawowe 10 cyfr (od 0 do 9)
  - Znaki inne niż litery i cyfry (na przykład ~, !, @, #, $,%, &)

### 5.3.1.2 Zabezpieczenie dostępu hasłem

**USTAWIENIA ⇨ OGÓLNE ⇨ BEZPIECZEŃSTWO**

| | | | |
|---|---|---|---|
| ■ BEZPIECZEŃSTWO<br>■ | ⇔ | POZIOM DOSTĘPU:<br>Ograniczony | Zakres nastaw: Ograniczony, Sterowanie, Nastawy, Serwis |
| | ⇩ | ■ ZMIEŃ HASŁA<br>■ LOKALNE | Zobacz stronę 5-10 |
| | ⇩ | ■ ZMIEŃ HASŁA<br>■ ZDALNE | Zobacz stronę 5-10 |
| | ⇩ | ■ NADZÓR<br>■ | Zobacz stronę 5-11 |
| | ⇩ | ■ ZMIANA NASTAW I FW<br>■ | Zobacz stronę 5-12 |
| | ⇧ | ZDARZENIA:<br>Odstaw | Zakres nastaw: Odstaw, Nastaw |

B30 pozwala na wprowadzenie hasła zdalnie (dowolny tylni port) lub lokalnie (dowolny port przedni lub panel przedni).

Każda zmiana hasła lokalnego lub zdalnego załącza funkcję zabezpieczenia urządzenia hasłem.

NOTE

W przypadku przekaźnika bez opcji oprogramowania CyberSentry, każdy użytkownik może aktywować przycisk RESET lub RESET/KWITUJ na panelu sygnalizacyjnym bez wprowadzania hasła.

POZIOM DOSTĘPU — To ustawienie jest widoczne na panelu przednim. Hasła dla Nastaw i Sterowania można zmienić za pomocą EnerVista UR Setup.

Wybór opcji „Ograniczony" oznacza, że można uzyskać dostęp do Nastaw i Sterowania, ale nie ma dostępu do konfiguracji fabrycznej. Poziom logowania automatycznie powraca do poziomu Ograniczony po upływie czasu nastawionego w menu AUTOMATYCZNE WYLOGUJ PO. Po ponownym uruchomieniu przekaźnika poziom dostępu jest ustawiony na Ograniczony.

Poziom „Serwisowy" dotyczy funkcji fabrycznych.

Istnieją dwa poziomy dostępu użytkownika - Nastawy i Sterowanie, dla których można ustawić różne hasła. Użycie hasła na każdym poziomie kontroluje, czy użytkownicy mogą wprowadzać polecenia lub zmieniać ustawienia. Inną opcją jest określenie dostępu do ustawień i/lub poleceń dla indywidualnych kont użytkowników (RBAC, RADIUS).

- Nastawy — zalogowanie się na ten poziom pozwala użytkownikowi na:
  - Zmianę dowolnej nastawy
  - Przejście w tryb testowy i testowanie urządzenia
- Sterowanie — zalogowanie się na ten poziom nie zezwala na zmianę którejkolwiek z nastaw, ale pozwala na:
  - Zmianę stanu wejść wirtualnych
  - Czyszczenie pamięci rejestratora zdarzeń
  - Czyszczenie pamięci rejestratora zakłóceń
  - Zmianę daty i czasu
  - Czyszczenie danych monitoringu wyłącznika
  - Czyszczenie pamięci rejestratora wartości analogowych
  - Kasowanie stanu przycisków programowalnych

Podczas wprowadzania hasła dla nastaw lub sterowania za pośrednictwem EnerVista UR Setup lub dowolnego interfejsu szeregowego, użytkownik musi wprowadzić hasło odpowiednie dla danego połączenia. Jeśli łączy się z tyłu B30, należy użyć hasła zdalnego. Jeżeli połączenie odbywa się przez port USB/RS232 na panelu przednim, należy użyć lokalnego hasła.

Sesje lokalne są inicjowane przez użytkownika za pomocą wyświetlacza na panelu przednim i są deaktywowane przez użytkownika (wylogowanie) lub przez przekroczenie limitu czasu (nastawa Czas do wylogowania). Zdalne sesje są inicjowane przez użytkownika za pomocą oprogramowania EnerVista i są deaktywowane przez użytkownika lub przez przekroczenie limitu czasu.

Stan sesji (lokalny lub zdalny, Nastawy lub Sterowanie) określa stan następujących sygnałów logicznych:

- DOSTĘP LOK NAST OFF — Sygnał aktywny, gdy nie zalogowano się lokalnie na poziom Nastawy
- DOSTĘP LOK NAST ON — Sygnał aktywny, gdy zalogowano się lokalnie na poziom Nastawy
- DOSTĘP LOK STER OFF — Sygnał aktywny, gdy nie zalogowano się lokalnie na poziom Sterowanie
- DOSTĘP LOK STER ON — Sygnał aktywny, gdy zalogowano się lokalnie na poziom Sterowanie
- DOSTĘP ZDAL NAST OFF — Sygnał aktywny, gdy nie zalogowano się zdalnie na poziom Nastawy
- DOSTĘP ZDAL NAST ON — Sygnał aktywny, gdy zalogowano się zdalnie na poziom Nastawy
- DOSTĘP ZDAL STER OFF — Sygnał aktywny, gdy nie zalogowano się zdalnie na poziom Sterowanie
- DOSTĘP ZDAL STER ON — Sygnał aktywny, gdy zalogowano się zdalnie na poziom Sterowanie

NOTE

Do zaktualizowania stanu wymienionych sygnałów wymagane jest wykonanie operacji zapisu nastawy lub wykonania sterowania.

W przypadku panelu graficznego, po ustawieniu lub zaktualizowaniu hasła dla Nastaw lub Sterowania, użytkownik jest automatycznie wylogowywany. W celu dalszej obsługi należy zalogować się ponownie.

W przypadku panelu graficznego, po ustawieniu lub zaktualizowaniu hasła Nastaw poziom dostępu jest wyświetlany jako Sterowanie. Dzieje się tak, ponieważ panel graficzny jest klientem Modbus i nie ma automatycznego dostępu do zmiany hasła.

ZDARZENIA — nastawa określająca, czy zdarzenia związane z logowaniem będą pojawiać się w rejestratorze zdarzeń

## Zmiana haseł lokalnych

USTAWIENIA ⇨ OGÓLNE ⇨ BEZPIECZEŃSTWO ⇨⇩ ZMIANA LOKALNYCH HASEŁ DOSTĘPU

| | | | |
|---|---|---|---|
| ■ ZMIANA LOKALNYCH<br>■ HASEŁ DOSTĘPU | ⇔ | ZM HASŁO STEROWANIE:<br>Nie | Zakres nastaw: Nie, Tak |
| | ⇧ | ZM HASŁO NASTAWY:<br>Nie | Zakres nastaw: Nie, Tak |

Jak wspomniano w poprzedniej sekcji, istnieją dwa poziomy dostępu użytkownika, Nastawy i Sterowanie. Użycie hasła dla każdego poziomu kontroluje, czy użytkownicy mogą zmieniać nastawy lub wykonywać komendy sterownicze.

Aby możliwe było zabezpieczenie urządzenia hasłem muszą zostać wcześniej wprowadzone hasła dla każdego poziomu. Gdy ustawienie ZMIEŃ HASŁO STEROWANIE lub ZMIEŃ HASŁO NASTAWY zostanie zmienione na „Tak" za pośrednictwem interfejsu na panelu przednim, wywoływana jest następująca sekwencja komunikatów:

5

WPROWADŹ NOWE HASŁO: _____.

POTWIERDŹ NOWE HASŁO: _____.

NOWE HASŁO ZOSTAŁO ZAPISANE.

Aby uzyskać dostęp do zapisu w ustawieniu „Ograniczony", ustaw POZIOM DOSTĘPU w głównym menu zabezpieczeń na „Nastawy", a następnie zmień nastawę lub spróbuj zmienić nastawę i postępuj zgodnie z monitem o wprowadzenie zaprogramowanego hasła. Jeśli hasło zostało wprowadzone poprawnie, dostęp jest dozwolony. Dostęp automatycznie powraca do poziomu „Ograniczony" po wygaśnięciu limitu czasu lub po ponownym uruchomieniu przekaźnika.

NOTE

Jeśli hasła nastaw i sterowania są identyczne, to jedno hasło umożliwia dostęp do sterowania, jak i nastaw.

Po nawiązaniu połączenia zdalnego lokalne hasła nie są widoczne.

## Zmiana haseł zdalnych

Aby umożliwić dostęp do danego poziomu logowania, wymagane są odpowiednie hasła. Wyjaśniono to w poprzedniej sekcji.

USTAWIENIA ⇨ OGÓLNE ⇨ BEZPIECZEŃSTWO ⇨⇩ ZMIANA ZDALNYCH HASEŁ DOSTĘPU

| | | | |
|---|---|---|---|
| ■ ZMIANA ZDALNYCH<br>■ HASEŁ DOSTĘPU | ⇔ | ZM HASŁO STEROWANIE:<br>Nie | Zakres nastaw: Nie, Tak |
| | ⇧ | ZM HASŁO NASTAWY:<br>Nie | Zakres nastaw: Nie, Tak |

Aby ustawić hasło dla Nastaw lub Sterowania w EnerVista UR Setup:

1. W oprogramowaniu EnerVista lub na panelu przednim przejdź do menu **Ustawienia -> Ogólne -> Bezpieczeństwo**, aby otworzyć okno dla konfiguracji hasła zdalnego.
2. Wciśnij przycisk **Zmień** przy haśle dla Nastaw lub Sterowania.
3. Wprowadź nowe hasło w polu **Nowe hasło**. Wymagania zostały opisane w sekcji Wymagania dotyczące hasła we wcześniejszej części tego rozdziału. Jeśli oryginalne hasło zostało już użyte, wprowadź je w polu **Wprowadź hasło** i kliknij przycisk **Wyślij** hasło do urządzenia.

4. Ponownie wprowadź hasło w polu **Potwierdź hasło**.
5. Kliknij przycisk **OK**. Hasło jest sprawdzane, aby upewnić się, że spełnia wymagania.

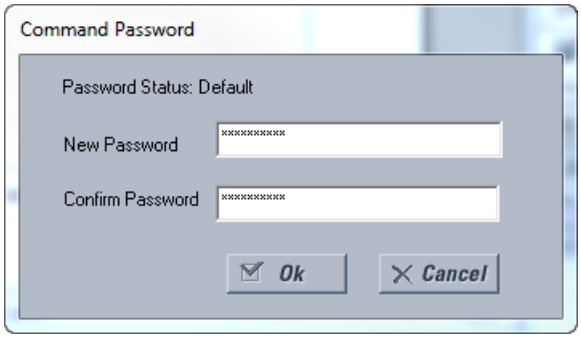


NOTE

Jeśli ustanowisz lokalne połączenie z przekaźnikiem, nie możesz wyświetlić zdalnych haseł.

## Nadzór nad logowaniem

USTAWIENIA ⇨ OGÓLNE ⇨ BEZPIECZEŃSTWO ⇨⇩ NADZÓR NAD LOGOWANIEM

| | | | |
|---|---|---|---|
| ■ NADZÓR NAD<br>■ LOGOWANIEM | ⇔ | ■ AUTOMATYCZNE<br>■ WYLOGOWANIE | Zobacz niżej |
| | ⇩ | ILOŚĆ NIEUD LOGOW PRZED BLOKADĄ: 3 | Zakres: 2 do 5 w krokach co 1 |
| | ⇩ | CZAS BLOK LOGOWANIA<br>5 min | Zakres: 5 do 60 minut w krokach co 1 |
| | ⇩ | TRYB SERWISOWY:<br>Odstaw | Zakres: Załącz, Odstaw |
| | ⇧ | BLOK ZMIAN FW: Załącz | Zakres: Załącz, Odstaw |

To menu jest wyświetlane, gdy ustawienie POZIOM DOSTĘPU jest inne niż Ograniczony lub Sterowanie.

Dostępne są następujące ustawienia nadzoru nad logowaniem.

ILOŚĆ NIEUDANYCH LOGOWAŃ PRZED BLOKADĄ — to ustawienie określa, ile razy można wprowadzić nieprawidłowe hasło w przeciągu trzech minut przed wystąpieniem blokady. Po wystąpieniu blokady sygnały ODMOWA DOSTĘPU LOKAL lub ODMOWA DOSTĘPU ZDAL są aktywne. Sygnały te powracają do stanu „OFF" po wygaśnięciu blokady.

CZAS BLOKADY LOGOWANIA — to ustawienie określa czas, na który blokowany jest dostęp do urządzenia po wpisaniu błędnego hasła określoną ilość razy (nastawa ILOŚĆ NIEUD LOGOW PRZED BLOKADĄ) .

B30 umożliwia aktywację sygnalizacji w przypadku nieudanego wprowadzenia hasła. Jeśli weryfikacja hasła nie powiedzie się podczas uzyskiwania dostępu do poziomu chronionego hasłem (Nastawy lub Sterowanie), zostanie aktywowany sygnał NIEAUTORYZOWANY DOST. Ta funkcja może służyć do ochrony zarówno przed nieautoryzowanymi, jak i przypadkowymi próbami dostępu.

Sygnał NIEAUTORYZOWANY DOST jest kasowany za pomocą komendy POLECENIA ⇨⇩ WYCZYŚĆ REJESTRACJE ⇨⇩ KASUJ NIEAUTORYZOWANE PRÓBY DOSTĘPU. Dlatego, aby zastosować tę funkcję z odpowiednim poziomem bezpieczeństwa należy zabezpieczyć hasłem poziom Sterowanie. Operand nie generuje zdarzeń w rejestrze ani alarmów na liście Sygnalizacja.

Jeśli wymagane jest aby sygnał pojawiał się na liście zdarzeń lub liście Sygnalizacja, operand NIEAUTORYZOWANY DOST można przypisać do dowolnego Elementu cyfrowego z załączonymi Zdarzeniami lub Sygnalizacją.

TRYB SERWISOWY — w tym trybie użytkownik może wykonywać dodatkowe operacje przeznaczone tylko dla serwisu fabrycznego. To ustawienie umożliwia załączanie i odstawianie dostępu dla personelu pomocy technicznej firmy GE. Użytkownik może się zalogować do trybu serwisowego tylko wtedy, gdy ta nastawa jest skonfigurowana jako Załącz. Domyślnie jest odstawiona. Po załączeniu przekaźnik rejestruje zdarzenia i aktywuje diodę LED PROBLEM.

GE zaleca odstawienie trybu serwisowego, gdy nie planuje się wykonywania operacji fabrycznych. Dioda LED PROBLEM wyłącza się, gdy użytkownik odstawia tryb serwisowy.

Dla tego poziomu dostępu wymagany jest login, a hasło jest unikalne dla każdego przekaźnika.

Użytkownik serwisu fabrycznego zostaje wylogowany w następujących okolicznościach:

- UR uruchamia się ponownie
- TRYB SERWISOWY jest odstawiony przez Administratora
- POZIOM DOSTĘPU został zmieniony z "Serwis" poprzez panel przedni lub połączenie szeregowe

BLOKADA ZMIANY FW — to ustawienie określa, czy urządzenie akceptuje, czy blokuje aktualizację oprogramowania sprzętowego - firmware. Gdy opcja jest odstawiona, oprogramowanie układowe można aktualizować. Po załączeniu nie można zaktualizować firmware. Po załączeniu (zablokowaniu) i próbie aktualizacji oprogramowania za pomocą EnerVisty, sygnał NIEUPRAWN ZMIANA FW nie zostaje aktywowany. Sygnał zostanie aktywowany, gdy zostanie podjęta próba aktualizacji FW za pomocą procedury PF Recovery.

W poniższej tabeli przedstawiono ustawienia limitu czasu dla automatycznego wylogowania.

USTAWIENIA ⇨ OGÓLNE ⇨ BEZPIECZEŃSTWO ⇨⇩ NADZÓR NAD LOGOWANIEM ⇨⇩ AUTOMATYCZNE WYLOGOWANIE

| | | | |
|---|---|---|---|
| ■ AUTOMATYCZNE<br>■ WYLOGOWANIE | ⇔ | STEROWANIE AUT WYLO<br>PO: 5 min | Zakres nastaw : 5 do 480 minut w krokach co 1 |
| | ⇧ | NASTAWY AUT WYLOG<br>PO: 30 min | Zakres nastaw : 5 do 480 minut w krokach co 1 |

Te ustawienia pozwalają użytkownikowi określić czas bezczynności przed powrotem do poziomu dostępu Ograniczony. Zauważ, że poziom dostępu jest automatycznie ustawiany na Ograniczony po ponownym uruchomieniu urządzenia.

STEROWANIE - AUTOMATYCZNIE WYLOGUJ PO — To ustawienie określa czas bezczynności (brak dostępu lokalnego lub zdalnego) wymagany do powrotu do poziomu dostępu Ograniczony z poziomu Sterowanie.

NASTAWY - AUTOMATYCZNIE WYLOGUJ PO — To ustawienie określa czas bezczynności (brak dostępu lokalnego lub zdalnego) wymagany do powrotu do poziomu dostępu Ograniczony z poziomu Nastawy.

## Zmiana nastaw i firmware

USTAWIENIA ⇨ OGÓLNE ⇨ BEZPIECZEŃSTWO ⇨⇩ ZMIANA NASTAW I FW

| | | | |
|---|---|---|---|
| ■ ZMIANA NASTAW I FW<br>■ | ⇔ | ZEZW NA ZMIAN LOKAL:<br>On | Zakres: dowolny sygnał logiczny |
| | ⇩ | ZEZW NA ZMIAN ZDALN:<br>On | Zakres: dowolny sygnał logiczny |
| | ⇧ | TIMEOUT DOSTĘPU DO<br>ZMIAN: 30 min | Zakres nastawy: 5 do 480 minut w krokach co 1 |

To menu jest wyświetlane, gdy ustawienie POZIOM DOSTĘPU jest inne niż Ograniczony lub Sterowanie.

Funkcja zapewnia mechanizm zapobiegający nieautoryzowanemu lub niezamierzonemu przesyłaniu ustawień do przekaźnika oraz zmianie FW za pośrednictwem lokalnego lub zdalnego interfejsu.

Poniższe ustawienia są dostępne tylko przez interfejs lokalny (panel przedni).

- ZEZWOLENIE NA ZMIANY LOKALNE — nastawa jest używana do lokalnego (panel przedni lub interfejs RS232/USB) nadzoru dostępu do ustawień. Można przypisać sygnał „ON” (domyślnie) lub stan fizycznego wejścia „Cont Ip ~~ ON”.

  Jeśli ustawi się „ON”, wtedy dostęp lokalny działa normalnie; oznacza to, że do zmiany ustawień wymagane jest hasło lokalne. Jeśli to ustawienie jest dowolnym wejściem fizycznym, w celu uzyskania dostępu do nastaw musi zostać ono pobudzone przed podaniem hasła do ustawień lokalnych.

Jeśli dostęp do ustawień nie jest autoryzowany do obsługi lokalnej (panel przedni lub RS232/USB) i użytkownik próbuje uzyskać dostęp do ustawień, na panelu przednim wyświetla się komunikat DOSTĘP NIEAUTORYZOWANY.

Jeśli sygnał przypisany do tej nastawy jest nieaktywny, aktualizacja FW jest blokowana. Jeśli jest natomiast aktywny, to dozwolona jest aktualizacja oprogramowania.

- ZEZWOLENIE NA ZMIANY ZDALNE — nastawa jest używana do zdalnego (Ethernet/RS485) nadzoru dostępu do ustawień.

  Jeśli ustawi się „ON", wtedy dostęp zdalny działa normalnie; oznacza to, że do zmiany ustawień wymagane jest hasło zdalne. Jeśli ustawi się „OFF", dostęp zdalny jest blokowany, nawet jeśli podano prawidłowe hasło zdalne. Jeśli to ustawienie jest dowolnym innym sygnałem logicznym, w celu uzyskania dostępu do nastaw musi zostać on pobudzony przed podaniem hasła zdalnego.

  Jeśli sygnał przypisany do tej nastawy jest nieaktywny, aktualizacja FW jest blokowana. Jeśli jest natomiast aktywny, to dozwolona jest aktualizacja oprogramowania.

- TIMEOUT DOSTĘPU DO ZMIAN — nastawa reprezentuje przedział czasu, dla którego możliwy jest dostęp lokalny. To ustawienie ma zastosowanie, gdy ustawienie ZEZWOLENIE NA ZMIANY LOKALNE jest zaprogramowane na dowolny operand z wyjątkiem „ON". Stan sygnału jest stale monitorowany pod kątem jego aktywacji. Gdy to nastąpi, dostęp lokalny jest dozwolony i uruchamiany jest timer zaprogramowany wartością nastawienia TIMEOUT DOSTĘPU DO ZMIAN . Po wygaśnięciu tego timera dostęp do ustawień lokalnych jest natychmiast wyłączany. Jeśli dostęp jest dozwolony i zostanie wykryte pobudzenie operandu, to licznik zostanie zresetowany. Stan tego licznika jest aktualizowany co 5s.

Poniższe ustawienia są dostępne tylko przez zdalny interfejs (EnerVista UR Setup). Wybierz pozycję menu **Ustawienia -> Ogólne -> Bezpieczeństwo**, aby wyświetlić okno ustawień.

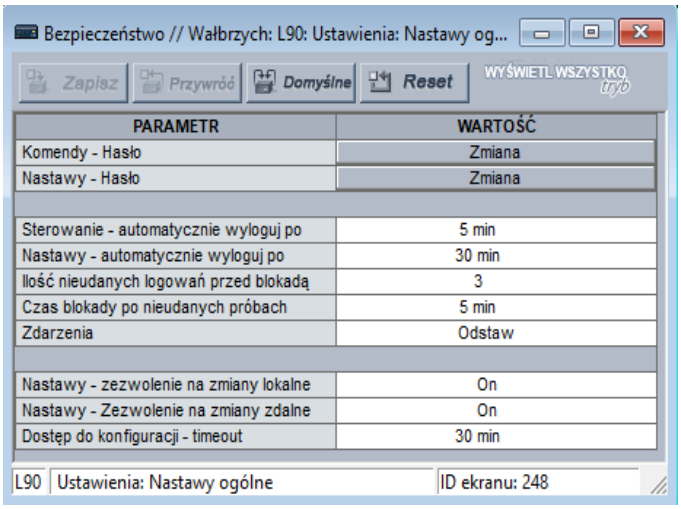


Nastawa ZEZWOLENIE NA ZMIANY ZDALNE służy do nadzorowania zdalnego dostępu do ustawień (interfejs Ethernet lub RS485). Jeśli przypisano tutaj sygnał „ON" (ustawienie domyślne), zdalny dostęp do ustawień działa normalnie; oznacza to, że wymagane jest zdalne hasło. Jeśli przypisano tutaj sygnał „OFF", zdalny dostęp do ustawień jest blokowany, nawet jeśli podano prawidłowe hasło. Jeśli to ustawienie jest jakimkolwiek innym operandem, w celu uzyskania dostępu do ustawień operand ten musi zostać aktywowany przed podaniem hasła.

Nastawa TIMEOUT DOSTĘPU DO ZMIAN reprezentuje czas zezwolenia na zdalny dostęp do nastaw. Ma to zastosowanie, gdy ustawienie ZEZWOLENIE NA ZMIANY ZDALNE jest zaprogramowane na dowolny operand z wyjątkiem „ON" lub „OFF". Stan operandu jest stale monitorowany pod kątem jego aktywacji. W przypadku pobudzenia tego sygnału dozwolony jest zdalny dostęp do ustawień i uruchamiany jest zegar zaprogramowany poprzez nastawę TIMEOUT DOSTĘPU DO ZMIAN. Po wygaśnięciu tego timera zdalny dostęp jest natychmiast wyłączany. Jeśli dostęp jest dozwolony i zostanie wykryte pobudzenie operandu, to licznik zostanie zresetowany. Stan tego licznika jest aktualizowany co 5s.

### 5.3.1.3 Bezpieczeństwo w EnerVista UR Setup

#### Aktywacja zabezpieczeń

Dostęp do plików jest kontrolowany przez system operacyjny i oprogramowanie EnerVista w następujący sposób:

- Uprawnienia dostępu do plików są definiowane przez system operacyjny Windows. Standardowy użytkownik nie ma dostępu do pliku utworzonego przez administratora lub innego użytkownika.
- Gdy system bezpieczeństwa oprogramowania EnerVista UR Setup jest wyłączony (hasła nie są wymagane), wszyscy użytkownicy mają taki sam dostęp jak administrator.

System bezpieczeństwa EnerVista umożliwia administratorowi zarządzanie uprawnieniami wielu użytkowników oprogramowania. Domyślnie system jest wyłączony, aby umożliwić dostęp do urządzenia natychmiast po instalacji. GE zaleca załączenie zabezpieczeń w oprogramowaniu EnerVista UR Setup przed oddaniem urządzenia do eksploatacji.

Aby aktywować system bezpieczeństwa i wymagać hasła:

1. W EnerVista UR Setup wybierz menu **Administrator -> Zarządzanie użytkownikami**.

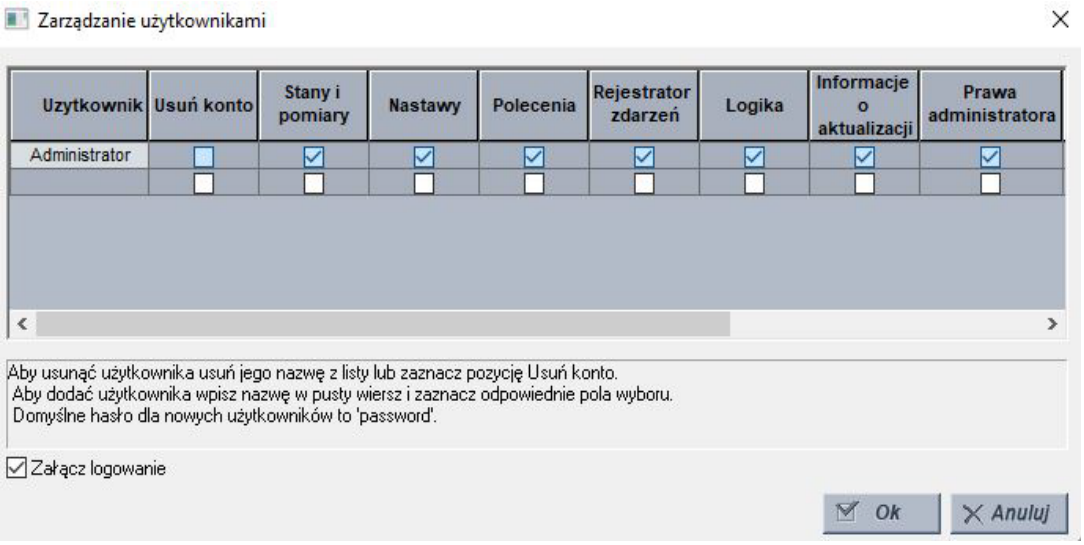


2. Zaznacz opcję **Załącz logowanie** (na dole po lewej), aby aktywować zabezpieczenia.
3. Kliknij **Ok**.

NOTE

Zanim zostanie aktywowana funkcja zabezpieczenia hasłem, upewnij się, że znasz hasło administratora. Jeśli nie znasz hasła i nie masz dostępu do oprogramowania, zresetuj urządzenie do ustawień fabrycznych, jak opisano w dalszej części instrukcji **POLECENIA ⇨⇩ OPCJE SERWISOWE ⇨ KOD SERWISOWY**. Podczas korzystania z opcji CyberSentry domyślne hasło to „ChangeMe1#".

Zabezpieczenie hasłem dla oprogramowania EnerVista UR Setup zostało aktywowane. Po uruchomieniu oprogramowania użytkownicy muszą teraz wprowadzić nazwę użytkownika i hasło.

## Dodawanie użytkowników

Aby dodać konta użytkowników do EnerVista, wymagane są następujące warunki wstępne:

- Użytkownik dodający konto musi mieć uprawnienia administratora
- System zarządzania bezpieczeństwem EnerVista musi być załączony (poprzednia sekcja)

Aby dodać konto użytkownika:

1. W EnerVista UR Setup wybierz menu **Administrator -> Zarządzanie użytkownikami**.
2. Wpisz nazwę użytkownika w polu **Użytkownik**. Nazwa musi składać się z 4-20 znaków.

3. Wybierz prawa użytkownika, zaznaczając odpowiednie pola wyboru.

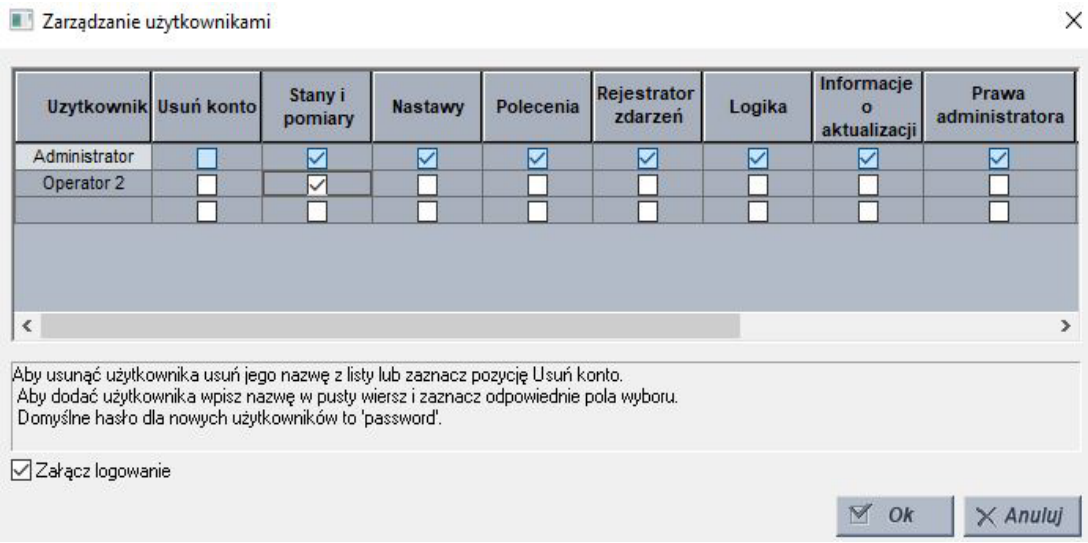


W poniższej tabeli zawarto opisy poszczególnych uprawnień.

Tab. 5-1: Uprawnienia użytkowników w EnerVista UR Setup

| Uprawnienie | Opis |
|---|---|
| Usuń konto | Zaznaczenie opcji powoduje usunięcie użytkownika po przyciśnięciu przycisku Ok |
| Stany i pomiary | Pozwala na odczyt menu **Stany i pomiary** |
| Nastawy | Pozwala na odczyt menu **Nastawy** |
| Polecenia | Pozwala na wykonywanie **Poleceń** |
| Rejestrator zdarzeń | Pozwala na odczyt **Rejestratora zdarzeń** |
| Logika | Pozwala na odczyt menu **Logika FlexLogic** |
| Zmiana nastaw | Umożliwia użytkownikowi zmianę dowolnej funkcji, do której ma on uprawnienia do odczytu. Gdy dowolne z pól wyboru **Nastawy**, **Rejestrator zdarzeń** i **Logika FlexLogic** są zaznaczone, użytkownik otrzymuje dostęp do ich odczytu. Gdy którekolwiek z nich jest zaznaczone w połączeniu z polem **Zmiana nastaw**, otrzymuje dostęp zarówno do odczytu i zapisu. Użytkownik nie ma prawa zapisu do funkcji, które nie są zaznaczone, nawet jeśli zaznaczone zostało pole **Zmiana nastaw**. |
| Prawa administratora | Jeżeli opcja została zaznaczona, użytkownik staje się Administratorem w oprogramowaniu EnerVista UR Setup i ma jego wszystkie prawa. |

4. Aby dodać użytkownika kliknij **OK**.

## Zmiana uprawnień

Do modyfikacji uprawnień w systemie zarządzania bezpieczeństwem EnerVista wymagane są następujące warunki:

- Użytkownik modyfikujący uprawnienia musi mieć uprawnienia administratora
- System zarządzania bezpieczeństwem EnerVista musi być załączony (sekcja Aktywacja zabezpieczeń)

Aby zmodyfikować uprawnienia użytkownika:

1. W EnerVista UR Setup wybierz menu **Administrator -> Zarządzanie użytkownikami**.
2. Odszukaj żądanego **Użytkownika**.

3. Zmodyfikuj uprawnienia, zaznaczając lub odznaczając odpowiednie pola wyboru.

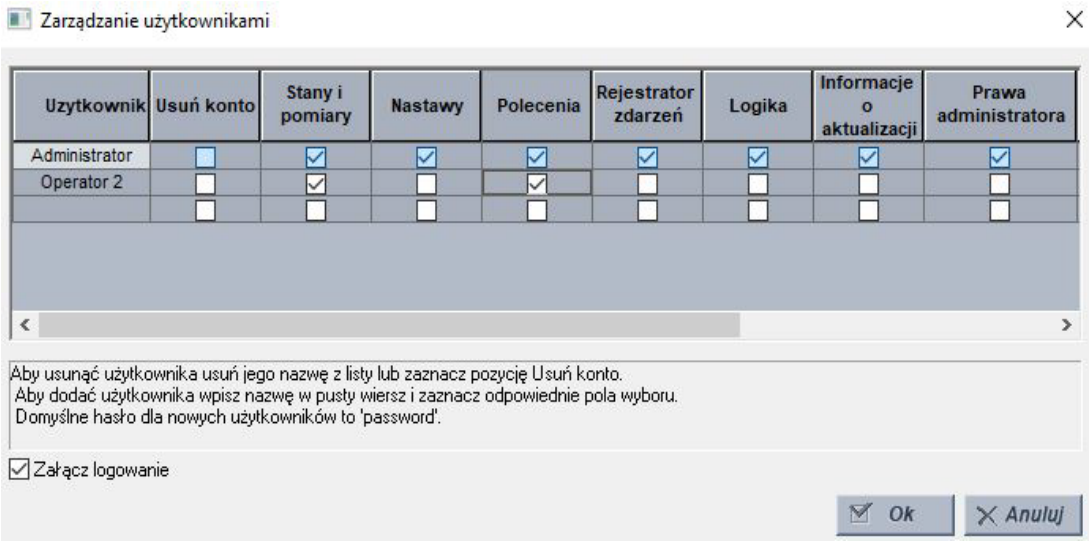


W poniższej tabeli zawarto opisy poszczególnych uprawnień.

Tab. 5-2: Uprawnienia użytkowników w EnerVista UR Setup

| Uprawnienie | Opis |
|---|---|
| Usuń konto | Zaznaczenie opcji powoduje usunięcie użytkownika po przyciśnięciu przycisku Ok |
| Stany i pomiary | Pozwala na odczyt menu **Stany i pomiary** |
| Nastawy | Pozwala na odczyt menu **Nastawy** |
| Polecenia | Pozwala na wykonywanie **Poleceń** |
| Rejestrator zdarzeń | Pozwala na odczyt **Rejestratora zdarzeń** |
| Logika FlexLogic | Pozwala na odczyt menu **Logika FlexLogic** |
| Zmiana nastaw | Umożliwia użytkownikowi zmianę dowolnej funkcji, do której ma on uprawnienia do odczytu. Gdy dowolne z pól wyboru **Nastawy**, **Rejestrator zdarzeń** i **Logika FlexLogic** są zaznaczone, użytkownik otrzymuje dostęp do ich odczytu. Gdy którekolwiek z nich jest zaznaczone w połączeniu z polem **Zmiana nastaw**, otrzymuje dostęp zarówno do odczytu i zapisu. Użytkownik nie ma prawa zapisu do funkcji, które nie są zaznaczone, nawet jeśli zaznaczone zostało pole **Zmiana nastaw**. |
| Prawa administratora | Jeżeli opcja została zaznaczona, użytkownik staje się Administratorem w oprogramowaniu EnerVista UR Setup i ma jego wszystkie prawa. |

4. Aby zapisać zmiany kliknij przycisk **OK**.

### 5.3.1.4 CyberSentry

Funkcja wymaga opcji oprogramowania CyberSentry. Jej dostępność definiuje się w momencie konfiguracji modelu urządzenia.

Oprogramowanie EnerVista UR Setup zapewnia możliwość konfiguracji i uwierzytelniania dostępu do B30 za pomocą serwera RADIUS lub samego urządzenia. Dostęp do funkcji zależy od roli użytkownika.

Użytkownik ma możliwość zalogowania się do urządzenia przy użyciu dwóch opcji - uwierzytelnienia lokalnego i za pomocą serwera RADIUS.

Rys. 5-2: Ekran logowania - CyberSentry

Po wybraniu opcji „RADIUS" do uwierzytelnienia użytkownika B30 używa serwera RADIUS, a nie lokalnej bazy danych użytkowników znajdującej się w urządzeniu.

Po wybraniu opcji „LOKAL" do uwierzytelnienia użytkownika, B30 używa swojej lokalnej bazy danych a nie serwera RADIUS. W tym przypadku używa się wbudowanych ról (Administrator, Inżynier, Nadzorca, Operator, Obserwator lub Administrator i Nadzorca, gdy uwierzytelnianie urządzenia jest wyłączone), ponieważ konta logowania i powiązane hasła są przechowywane w urządzeniu B30. W takim przypadku dostępu nie można przypisać indywidualnemu użytkownikowi. W przypadkach, w których wymagany jest dostęp przypisywany użytkownikowi (nadanie własnego loginu i hasła), zwłaszcza w przypadku procesów podlegających inspekcji ze względu na zgodność (np. prace na polecenie pisemne), powinno się używać uwierzytelniania za pomocą serwera RADIUS.

Żadne hasło ani informacje bezpieczeństwa nie są wyświetlane w postaci zwykłego tekstu przez oprogramowanie EnerVista lub urządzenie UR, ani nie są one nigdy przesyłane bez ochrony kryptograficznej.

5

NOTE

Otwarte są tylko porty i usługi (TCP/UDP), które są potrzebne do konfiguracji urządzenia i do obsługi funkcji klienta. Wszystkie pozostałe porty są zamknięte. Na przykład Modbus jest domyślnie załączony, więc jego port TCP 502 jest otwarty. Ale jeśli Modbus jest wyłączony, port 502 jest zamknięty.

Po aktywacji CyberSentry komunikacja Modbus po Ethernet jest szyfrowana, co nie zawsze jest tolerowane przez systemy SCADA. UR posiada funkcję obejścia dla takich sytuacji, która umożliwia wymianę informacji nieszyfrowanym protokołem Modbus. W tym celu dostępne jest ustawienie LOGOWANIE BEZ HASŁA, które znajduje się w menu NASTAWY ⇨ OGÓLNE ⇨ BEZPIECZEŃSTWO ⇨⇩ NADZÓR. Należy zauważyć, że inne protokoły (DNP, 101, 103, 104, EGD) nie są szyfrowane i są dobrymi opcjami komunikacji dla systemów SCADA, gdy CyberSentry jest załączone.

W przypadku korzystania z tylnego portu RS485 i CyberSentry, rejestry mogą być odczytywane z maksymalnym buforem 64 bajtów. Ustawienia mogą nie zostać zapisane, więc użyj innego portu komunikacyjnego lub ustaw CZAS DO WYLOGOWANIA - PORT SZEREGOWY w menu NASTAWY ⇨ OGÓLNE ⇨ BEZPIECZEŃSTWO ⇨⇩ NADZÓR na wysoką wartość, na przykład kilka minut, aby dać przekaźnikowi wystarczająco dużo czasu na zakończenie zadania.

## Ustawienia CyberSentry w EnerVista UR Setup

Ustawienia CyberSentry są konfigurowane w Ustawienia -> Ogólne -> Bezpieczeństwo.

Rys. 5-3: Menu Bezpieczeństwo (w opcji z CyberSentry)

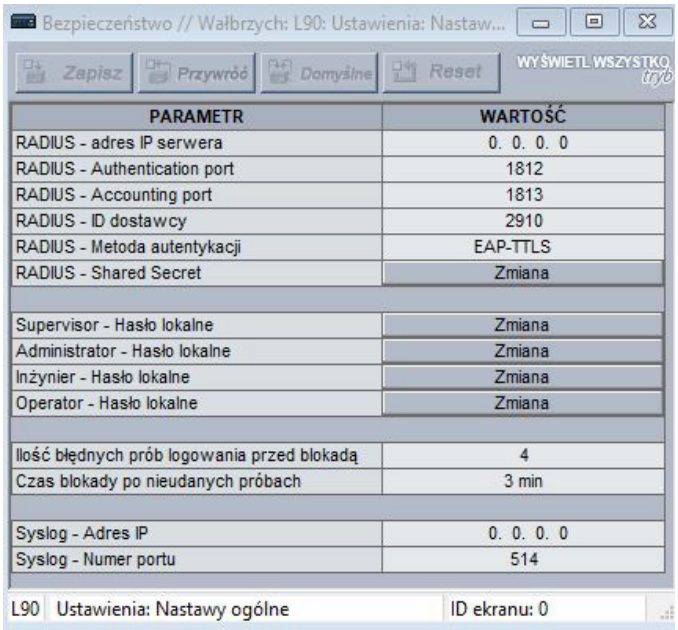


5

Dla **Ustawienia -> Ogólne -> Nadzór** menu wygląda następująco.

Rys. 5-4: Menu Nadzór

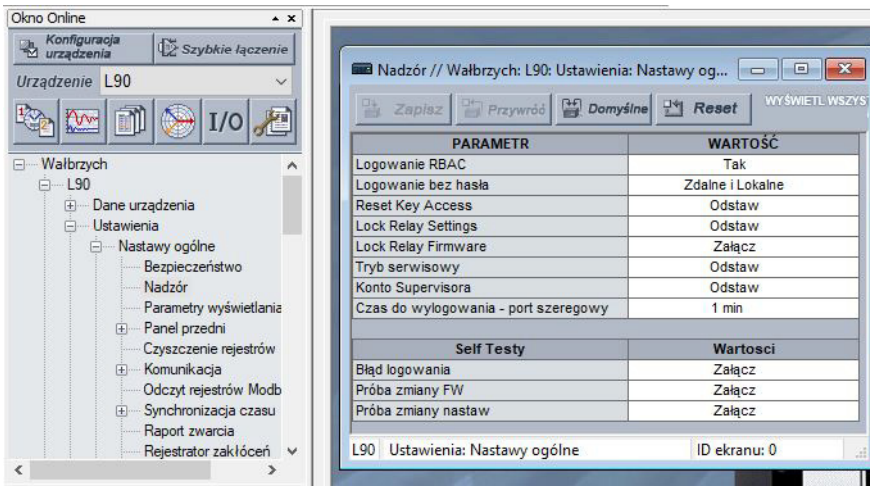


W menu Bezpieczeństwo dostępne są następujące ustawienia.

Tab. 5-3: Ustawienia serwera RADIUS

| Nastawa | Opis | Minimum | Maksimum | Wartość domyślna | Jedn. | Minimalny poz. uprawnień |
|---|---|---|---|---|---|---|
| Adres IP serwera | Adres IP głównego serwera RADIUS. Wartość domyślna wskazuje, że nie skonfigurowano podstawowego serwera RADIUS, a zatem RADIUS jest wyłączony. Uruchom ponownie przekaźnik, aby zmiany zaczęły obowiązywać. | 0.0.0.0 | 223.255.255.254 | 0.0.0.0 | - | Administrator |
| Authentication Port | Port dla autentykacji RADIUS | 1 | 65535 | 1812 | - | Administrator |

| Nastawa | Opis | Minimum | Maksimum | Wartość domyślna | Jedn. | Minimalny poz. uprawnień |
|---|---|---|---|---|---|---|
| Accounting Port | Port dla accounting RADIUS | 1 | 65535 | 1813 | - | Administrator |
| ID Dostawcy | Identyfikator, który określa atrybuty specyficzne dla dostawcy RADIUS | | | Wartość reprez. GE | | Administrator |
| Metoda autentykacji | Metoda autentykacji używana przez serwer RADIUS | EAP-TTLS | PAP | EAP-TTLS | - | Administrator |
| Shared Secret | Wspólne hasło używane do uwierzytelniania. Jest wyświetlane jako gwiazdki. To ustawienie musi spełniać wymagania dotyczące hasła dla opcji CyberSentry. | Zobacz sekcję dotyczącą wymagań dla haseł | Zobacz sekcję dotyczącą wymagań dla haseł | N/A | - | Administrator |
| Potwierdzenie Shared Secret | Potwierdzenie wspólnego hasła. Hasło jest wyświetlane jako gwiazdki. | Zobacz sekcję dotyczącą wymagań dla haseł | 245 znaków | N/A | - | Administrator |

### Tab. 5-4: Ustawienia bezpieczeństwa

| Nastawa | Opis | Minimum | Maximum | Wartość domyślna | Jedn. | Minimalny poz. uprawnień |
|---|---|---|---|---|---|---|
| Ilość błędnych prób logowania przed blokadą | Liczba nieudanych uwierzytelnień, zanim urządzenie zablokuje kolejne próby uwierzytelnienia na czas blokady (jak niżej) | 0 (brak blokady) | 99 | 3 | - | Administrator |
| Czas blokady po nieudanych próbach | Okres w minutach, przez który użytkownik nie może się zalogować po zablokowaniu urządzenia | 0 (brak blokady) | 9999 | 3 | min | Administrator |
| Syslog - Adres IP | Adres IP serwera Syslog, do którego przesyłane są zdarzenia bezpieczeństwa | 0.0.0.0 | 223.255.255.254 | 0.0.0.0 | - | Administrator |
| Syslog - Numer portu | Numer portu UDP serwera Syslog, do którego przesyłane są zdarzenia bezpieczeństwa | 1 | 65535 | 514 | - | Administrator |
| Uwierzytelnienie lokalne | Po załączeniu dozwolone jest lokalne uwierzytelnianie urządzenia przy użyciu ról. Po wyłączeniu opcji urządzenie uwierzytelnia się tylko poprzez serwer AAA (RADIUS). **UWAGA**: Administrator i Nadzorca (jeśli nadal są aktywni) pozostają aktywni nawet po wyłączeniu tej opcji. Wtedy jedynym uprawnieniem lokalnego administratora jest ponowne załączenie Logowania RBAC, gdy uwierzytelnianie to jest wyłączone. Aby ponownie je załączyć, Nadzorca odblokowuje urządzenie w celu zmiany ustawień, a następnie administrator może ponownie załączyć nastawę Uwierzytelnienie lokalne. | Ostaw | Załącz | Załącz | - | Administrator |
| Tryb serwisowy | Po załączeniu urządzenie może przejść do trybu serwisowego. Aby załączyć tryb serwisowy konieczne jest uwierzytelnienie kontem Nadzorcy. | Odstaw | Załącz | Odstaw | - | Nadzorca (Administrator jeżeli Nadzorca nieaktywny) |
| Blokada zmiany nastaw | Po wyłączeniu tej opcji urządzenie umożliwia modyfikację nastaw. Aby załączyć, konieczne jest uwierzytelnienie kontem Nadzorcy. | Odstaw | Załącz | Odstaw | - | Nadzorca (Administrator jeżeli Nadzorca nieaktywny |
| Blokada zmiany FW | Po załączeniu tej opcji aktualizacja FW jest niemożliwa. Aby zmienić ustawienie, konieczne jest zalogowanie się na konto Nadzorcy. | Odstaw | Załącz | Odstaw | - | Nadzorca (Administrator jeżeli Nadzorca nieaktywny |
| Nastawy domyślne | Przywróć ustawienia do wartości domyślnych | Nie | Tak | Nie | - | Administrator |

| Nastawa | Opis | Minimum | Maximum | Wartość domyślna | Jedn. | Minimalny poz. uprawnień |
|---|---|---|---|---|---|---|
| Konto Nadzorcy | Po załączeniu rola Nadzorcy jest aktywna. Aby załączyć, konieczne jest uwierzytelnienie kontem Administratora. Po wyłączeniu rola Nadzorcy jest nieaktywna. Aby wyłączyć, konieczne jest uwierzytelnienie kontem Nadzorcy. | Odstaw | Załącz | Załącz | - | Administrator dla załącz Nadzorca dla odstaw |
| Konta RADIUS | Zapewnienie, że nazwy użytkowników RADIUS nie są takie same jak nazwy ról lokalnych (ról w urządzeniu) | Zobacz dokumentację dla RADIUSa | Zobacz dok. dla RADIUSa | | - | Administrator |
| Hasło lokalne (Administrator, Inżynier, Nadzorca, Operator) | Role lokalne poza Obserwatorem są chronione hasłem. Wszyscy użytkownicy RADIUS są chronieni hasłem. | Zobacz sekcję dotyczącą wymagań dla haseł | Zobacz sekcję dotyczącą wymagań dla haseł | Change Me1# | Tekst | Określona rola i Administrator, z wyjątkiem Nadzorcy (gdy jest tylko on) |

### Tab. 5-5: Alarmy dotyczące bezpieczeństwa

| Nastawa | Opis | Min. | Maks. | Wartość domyślna | Jedn. | Minimalny poz. uprawnień |
|---|---|---|---|---|---|---|
| Błąd logowania | Alarm wskazujący zbyt wiele nieudanych prób uwierzytelnienia | Odstaw | Załącz | Załącz | - | Administrator |
| Próba zmiany FW | Wartość wskazująca, czy możliwa jest aktualizacja FW. Jeśli opcja jest załączona i zostanie podjęta próba aktualizacji FW, aktywuje się ten alarm. Jeśli opcja jest wyłączona, to alarm nie zostanie aktywowany. Po każdej zmianie FW to ustawienie powraca do wartości domyślnej. | Odstaw | Załącz | Załącz | - | Administrator |
| Próba zmiany nastaw | Wartość wskazująca, czy możliwa jest zmiana nastaw. Jeśli opcja jest załączona i zostanie podjęta próba zmiany ustawień, aktywuje się ten alarm. Jeśli opcja jest wyłączona, to alarm nie zostanie aktywowany. | Odstaw | Załącz | Załącz | - | Nadzorca (Administrator jeżeli Nadzorca nieaktywny |

5

## Ustawienia CyberSentry - panel przedni urządzenia

USTAWIENIA ⇨ OGÓLNE ⇨ BEZPIECZEŃSTWO

| | | | |
|---|---|---|---|
| ■ BEZPIECZEŃSTWO<br>■ | ⇔ | LOGOWANIE:<br>Brak | Zakres nastaw: Administrator, Inżynier, Nadzorca, Operator, Serwis, Brak |
| | ⇕ | ■ ZMIANA HASEŁ<br>■ UŻYTKOWNIKÓW | Zobacz stronę 5-21 |
| | ⇕ | WYLOGUJ:<br>Nie | Zakres nastaw: Tak, Nie |
| | ⇕ | LOGOWANIE RBAC<br>(Nie-RADIUS): Tak | Zakres nastaw: Tak, Nie |
| | ⇕ | TRYB SERWISOWY:<br>Odstaw | Zakres nastaw: Załącz, Odstaw |
| | ⇕ | ■ BLOKOWANIE<br>■ LOGOWANIA | Zobacz stronę 5-22 |
| | ⇕ | ■ NASTAWY DOMYŚLNE<br>■ | Zobacz stronę 5-22 |
| | ⇕ | ■ NADZÓR<br>■ | Zobacz stronę 5-22 |

| | | |
|---|---|---|
| ⇕ | ADRES IP SYSLOG:<br>0.0.0.0 | Zakres nastaw: 0.0.0.0, 255.255.255.255 |
| ⇧ | NUMER PORTU SYSLOG:<br>514 | Zakres nastaw: 1 do 65535 |

LOGOWANIE — opcja dostępna tylko dla uwierzytelnienia poprzez lokalne urządzenie. To ustawienie pozwala użytkownikowi zalogować się z określoną rolą, jak opisano poniżej. W przypadku roli Nadzorcy należy najpierw załączyć ustawienie KONTO NADZORCY. Wyloguj się, klikając prawym przyciskiem myszy urządzenie w EnerVista i wybierając polecenie Rozłącz się.

Za każdym razem, gdy logowana jest nowa rola, użytkownik jest proszony o wprowadzenie hasła. Hasła muszą spełniać wymagania określone wcześniej w tym rozdziale, w sekcji Wymagania dotyczące hasła. Urządzenie UR obsługuje pięć ról. Role mają odpowiadające im hasła, z wyjątkiem roli Obserwatora, która nie wymaga hasła. Nie ma limitów czasu dla administratora, inżyniera, operatora i nadzorcy po zalogowaniu się za pomocą panelu przedniego; wyloguj się ręcznie lub użyj poleceń w menu **Polecenia -> Bezpieczeństwo** w oprogramowaniu EnerVista.

Role są zdefiniowane w następujący sposób:

- Administrator — pełny dostęp do odczytu/zapisu dla wszystkich ustawień i poleceń. Zalogowanie się na to konto uniemożliwia logowanie na pozostałe w tym samym czasie. Po zalogowaniu na to konto pobudza się sygnał logiczny.
- Inżynier — pełny dostęp do odczytu odczytu/zapisu dla wszystkich ustawień i poleceń z wyjątkiem menu Bezpieczeństwo i aktualizacji FW. Zalogowanie się na to konto uniemożliwia zalogowanie się na pozostałe w tym samym czasie.
- Operator — dostęp jedynie do odczytu/zapisu ustawień w menu Polecenia. Ta rola nie istnieje w trybie offline.
- Nadzorca — jest to rola jedynie zatwierdzająca. Uwierzytelnianie tej roli zatwierdza zmiany ustawień przesłane przez Administratora lub Inżyniera. Nadzorca uwierzytelnia się dla odblokowania przekaźnika w celu zmiany nastaw i nie zatwierdza zmian po fakcie. Tylko Nadzorca może ustawić blokadę nastaw i blokadę FW. Ta rola ma również możliwość wymuszenia wylogowania się z dowolnej innej roli i wyczyszczenia dziennika zdarzeń bezpieczeństwa. Tę rolę można również wyłączyć, ale tylko poprzez uwierzytelnienie nadzorcy. Gdy ta rola jest wyłączona, jej uprawnienia są przypisywane do roli administratora.
- Obserwator — dostęp tylko do odczytu do wszystkich ustawień. Ta rola umożliwia równoczesny dostęp innego obserwatora, ale nie ma dostępu do pobierania żadnych plików z urządzenia. Obserwator jest domyślną rolą. Jest ona aktywna, kiedy nikt nie zalogował się do urządzenia. Ta rola jest wyświetlana jako „Brak" na panelu przednim. Gdy używane jest uwierzytelnianie lokalne, dla tej roli nie jest wymagane hasło. Gdy używane jest uwierzytelnianie poprzez serwer RADIUS, wymagane jest hasło.

NOTE

Rola Serwis jest niedostępna. Jest ona przeznaczona wyłącznie do użytku fabrycznego. Aby uzyskać dostęp, należy załączyć ustawienie TRYB SERWISOWY w menu Bezpieczeństwo.

Komunikat ODMOWA DOSTĘPU LOKALNEGO na panelu przednim może oznaczać, że musisz zalogować się do UR, aby zakończyć akcję.

## Zmiana haseł użytkowników

USTAWIENIA ⇨ OGÓLNE ⇨ BEZPIECZEŃSTWO ⇨⇩ ZMIANA HASEŁ UŻYTKOWNIKÓW

| | | | |
|---|---|---|---|
| ■ ZMIANA HASEŁ<br>■ UŻYTKOWNIKÓW | ⇔ | NOWE HASŁO: | Zakres nastaw: 20 znaków (litery i cyfry) |
| | ⇧ | POTWIERDŹ HASŁO: | Zakres nastaw: 20 znaków (litery i cyfry) |

Menu wyświetla się na panelu przednim po pomyślnym zalogowaniu się w roli administratora.

Hasła są przechowywane w formacie tekstowym. Szyfrowanie nie jest stosowane.

NOTE

W trybie UWIERZYTELNIENIE LOKALNE z rolą Obserwatora nie jest powiązane hasło. W trybie uwierzytelnienia poprzez RADIUS rola Obserwatora wymaga hasła.

Jeśli nie masz dostępu do oprogramowania, zresetuj urządzenie do ustawień fabrycznych, jak opisano w dalszej części instrukcji **POLECENIA ⇨⇩ OPCJE SERWISOWE ⇨ KOD SERWISOWY**. Podczas korzystania z CyberSentry domyślne hasło to „ChangeMe1#".

Po ustawieniu haseł Administrator za zgodą Nadzorcy może zmienić hasło przypisane do danej roli.

W CyberSentry szyfrowanie hasła nie jest obsługiwane.

## Blokowanie logowania

**USTAWIENIA ⇨ OGÓLNE ⇨ BEZPIECZEŃSTWO ⇨⇩ BLOKOWANIE LOGOWANIA**

| | | | |
|---|---|---|---|
| ■ BLOKOWANIE<br>■ LOGOWANIA | ⇔ | ILOŚĆ BŁĘDNYCH PRÓB:<br>3 | Zakres nastaw: 0 do 99 |
| | ⇧ | CZAS BLOKADY:<br>3 min | Zakres nastaw: 0 do 9999 minut |

ILOŚĆ BŁĘDNYCH PRÓB LOGOWANIA PRZED BLOKADĄ — określa liczbę nieudanych uwierzytelnień, zanim urządzenie zablokuje kolejne próby uwierzytelnienia na CZAS BLOKADY PO NIEUDANYCH PRÓBACH. Wartość 0 oznacza, że blokada jest wyłączona.

CZAS BLOKADY PO NIEUDANYCH PRÓBACH — określa w minutach okres blokady po wprowadzeniu błędnego hasła na ustaloną w ILOŚĆ BŁĘDNYCH PRÓB LOGOWANIA PRZED BLOKADĄ. Wartość 0 oznacza, że nie ma okresu blokady.

5

## Nastawy domyślne

**USTAWIENIA ⇨ OGÓLNE ⇨ BEZPIECZEŃSTWO ⇨⇩ NASTAWY DOMYŚLNE**

| | | | |
|---|---|---|---|
| ■ NASTAWY DOMYŚLNE<br>■ | ⇔ | PRZYWRÓĆ NASTAWY<br>DO DOMYŚLNYCH: Nie | Zakres nastaw: Tak, Nie |

PRZYWRÓĆ NASTAWY DO DOMYŚLNYCH — nastawa służy do resetowania wszystkich ustawień i haseł do wartości domyślnych. Rola administratora służy do zmiany tego ustawienia, a rola nadzorcy (jeśli nie jest wyłączona) zatwierdza je.

## Nadzór

**USTAWIENIA ⇨ OGÓLNE ⇨ BEZPIECZEŃSTWO ⇨⇩ NADZÓR**

| | | | |
|---|---|---|---|
| ■ NADZÓR<br>■ | ⇔ | LOGOWANIE LOKAL:<br>Tak | Zakres nastaw: Tak, Nie |
| | ⇩ | LOGOWANIE BEZ HASŁA:<br>Odstaw | Zakres nastaw: Lokal, Zdalne, Lokalne i zdalne, Odstaw, Ster przyc |
| | ⇩ | KASUJ BEZ HASŁA:<br>Ostaw | Zakres nastaw: Załącz, Odstaw |
| | ⇩ | TRYB SERWISOWY:<br>Odstaw | Zakres nastaw: Załącz, Odstaw |
| | ⇩ | ■ AUTOTESTY<br>■ BEZPIECZEŃSTWA | Zobacz niżej |
| | ⇩ | KONTO NADZORCY:<br>Odstaw | Zakres nastaw: Załącz, Odstaw |
| | ⇩ | CZAS NIEAKTYWN PORT<br>SZEREG: 1 min | Zakres nastaw: 1 do 9999 minut |
| | ⇩ | BLOK ZMIAN NASTAW:<br>Odstaw | Zakres nastaw: Załącz, Odstaw |
| | ⇧ | BLOK ZMIAN FW:<br>Załącz | Zakres nastaw: Załącz, Odstaw |

Ustawienia w menu Nadzór są dostępne tylko dla roli Nadzorcy lub jeśli rola Nadzorcy jest wyłączona, to tylko dla roli Administratora.

UWIERZYTELNIENIE LOKALNE — ustawienie domyślnie załączone, co oznacza, że wybrano opcję „Tak". Po załączeniu uwierzytelnienie urządzenia przy użyciu ról jest aktywne. Gdy ta opcja jest odstawiona, uwierzytelnienie odbywa się tylko na serwerze RADIUS. Administrator i Nadzorca (jeśli rola Nadzorcy jest załączona) pozostają aktywni nawet po wyłączeniu UWIERZYTELNIENIE LOKALNE, jednak wtedy ich jedynym uprawnieniem jest ponowne załączenie tej opcji. Aby ponownie załączyć UWIERZYTELNIENIE LOKALNE, Nadzorca odblokowuje urządzenie w celu zmiany nastaw, a następnie Administrator załącza omawianą opcję.

LOGOWANIE BEZ HASŁA — funkcja zapewnia łatwiejszy dostęp, bez uwierzytelniania i szyfrowania w szczególnych sytuacjach, gdy jest to uważane za bezpieczne (np. etap uruchomienia). Tylko Nadzorca lub Administrator, gdy rola Nadzorcy jest wyłączona, może załączyć tę funkcję.

| Tryb | Panel przedni lub port szeregowy (RS232, RS485) | Ethernet |
|---|---|---|
| Normalny (nastawa Odstaw) | Uwierzytelnianie — kontrola dostępu oparta na rolach | Uwierzytelnianie — kontrola dostępu oparta na rolach, Szyfrowanie SSH |
| Logowanie bez hasła (nastawa Załącz) | Brak hasła logowania dla poszczególnych ról | Brak hasła logowania dla poszczególnych ról<br>Brak szyfrowania SSH |

Opcje dla tej nastawy są następujące:

- Lokal — logowanie nie jest wymagane dla obsługi przycisków, klawiatury i RS232
- Zdalne — logowanie nie jest wymagane dla obsługi RS485 i Ethernet
- Lokalne i Zdalne — logowanie nie jest wymagane dla obsługi przycisków, klawiatury, RS232, RS485 i Ethernet
- Ster przyc — logowanie nie jest wymagane dla obsługi przycisków na panelu przednim, w tym przycisków w oprogramowaniu. W przypadku graficznego panelu przedniego logowanie nie jest wymagane również dla bocznych przycisków do sterowania łącznikami.

Jeżeli nastawę LOGOWANIE BEZ HASŁA ustawi się na "Odstaw", Enervista wyświetli informację, że BLOKADA ZMIANY NASTAW jest ignorowana.

KASOWANIE BEZ HASŁA — nastawa określająca, czy do uruchomienia przycisku RESET na fizycznym panelu przednim lub panelu przednim w oprogramowaniu EnerVista wymagane jest zalogowanie się. Gdy odstawione, uwierzytelnianie użytkownika jest wymagane na poziomie Administratora lub Inżyniera. Po załączeniu tej opcji każdy użytkownik może wykonać polecenie RESET bez uwierzytelnienia. Nadzorca lub Administrator, jeśli rola Nadzorcy jest wyłączona, może załączyć tę funkcję.

TRYB SERWISOWY — To ustawienie umożliwia załączanie i odstawianie dostępu personelu pomocy technicznej firmy GE. Po załączeniu, urządzenie może przejść do trybu serwisu fabrycznego. Rola Nadzorcy/Administratora jest niezbędna do załączenia ustawienia. Wartość domyślna to Odstaw.

Podczas odstawiania i załączania trybu generowane jest zdarzenie, a dioda LED PROBLEM aktywuje się. Użytkownik trybu serwisowego wprowadza hasło, które jest unikalne dla każdego urządzenia.

Gdy użytkownik trybu serwisowego jest zalogowany na panelu przednim, użytkownik próbujący zalogować się zdalnie nie może jednocześnie uzyskać dostępu do urządzenia.

Użytkownik trybu serwisowego zostaje wylogowany w następujących okolicznościach:

- Ponowne uruchomienie przekaźnika
- Tryb został odstawiony przez Administratora lub użytkownika trybu fabrycznego
- Gdy użytkownik loguje się do trybu serwisowego przez panel przedni lub połączenie szeregowe

KONTO NADZORCY — gdy załączone, rola Nadzorcy jest aktywna. Aby wyłączyć to ustawienie, konieczne jest uwierzytelnienie Administratora. Jeśli rola jest wyłączona, Nadzorca nie może się zalogować. W takim przypadku Administrator może zmienić ustawienia w menu Nadzór.

Jeśli ta opcja jest załączona, do zmiany ustawień w menu Nadzór wymagana jest autoryzacja Administratora. Jeśli Nadzorca wyłączy swoją rolę po uwierzytelnieniu, jego sesja pozostanie ważna do momentu przełączenia się na inną rolę za pomocą wyświetlacza lub do zakończenia bieżącej sesji Nadzorcy, jeśli używa połączenia zdalnego.

Ta rola jest domyślnie wyłączona.

CZAS DO WYLOGOWANIA - PORT SZEREGOWY — konto zalogowane przez port szeregowy jest automatycznie wylogowywane po upływie czasu ustawionego tutaj. Dla połączeń RS232 i RS485 jest osobny zegar. Ustaw tę wartość na wysoką liczbę, na przykład kilka minut, gdy używasz tylnych zacisków RS485 do zapisywania ustawień.

Zaleca się ustawienie tej wartości na co najmniej 3 minuty w następującym scenariuszu: w przypadku podłączenia do urządzenia CyberSentry, przy użyciu kabla szeregowego lub USB podłączonego do panelu przedniego i wykonania „Zapisz plik do offline" lub porównania urządzeń online/offline. Po upływie zalecanych 3 minut połączenie jest przerywane i pojawia się okno logowania. Po zalogowaniu proces zostaje wznowiony.

BLOKADA ZMIANY NASTAW — określa, czy urządzenie akceptuje zmiany ustawień. Domyślnie opcja jest odstawiona, czyli zmiany są akceptowane. Nadzorca może wyłączyć tę opcję, aby przekaźnik zaczął akceptować zmiany ustawień lub wykonanie poleceń. Po zastosowaniu wszystkich zmian ustawień lub wykonaniu poleceń nadzorca załącza ponownie ustawienie, aby zablokować zmiany ustawień.

Po ustawieniu na "Załącz" wszystkie inne ustawienia w oknie Nadzór nie mogą być edytowane. Wszelkie zmiany ustawień na innych ekranach Modbus i ekranach IEC 61850 nie mogą być zapisane w przekaźniku.

Gdy LOGOWANIE BEZ HASŁA ustawione jest na Lokal lub Zdalne, to jest to nastawa o wyższym priorytecie i BLOKADA ZMIANY NASTAW nie powoduje blokady.

BLOKADA ZMIANY FIRMWARE — określa, czy urządzenie akceptuje możliwość aktualizacji FW. Domyślnie opcja jest załączona, czyli zmiany nie są akceptowane. Nadzorca może wyłączyć tę opcję, aby możliwa była aktualizacja FW. Po uaktualnieniu Nadzorca załącza to ustawienie zapobiegając możliwości aktualizacji FW.

Gdy LOGOWANIE BEZ HASŁA ustawione jest na Lokal lub Zdalne, to jest to nastawa o wyższym priorytecie i BLOKADA ZMIANY FIRMWARE nie powoduje blokady.

5

### Autotesty bezpieczeństwa

USTAWIENIA ⇨ OGÓLNE ⇨ BEZPIECZEŃSTWO ⇨⇩ NADZÓR ⇨ AUTOTESTY BEZPIECZEŃSTWA

| | | | |
|---|---|---|---|
| ■ AUTOTESTY<br>■ BEZPIECZEŃSTWA | ⇔ | ■ BŁĄD LOGOWANIA<br>■ | Zobacz niżej |
| | ⇩ | PRÓBA ZMIANY FW:<br>Załącz | Zakres nastaw: Załącz, Odstaw |
| | ⇧ | PRÓBA ZMIANY NASTAW:<br>Załącz | Zakres nastaw: Załącz, Odstaw |

BŁĄD LOGOWANIA — jeśli to ustawienie jest załączone, liczba niepoprawnych logowań jest porównywana z ustawionym progiem. Jeśli ten próg zostanie przekroczony generowany jest sygnał logiczny.

PRÓBA ZMIANY FW — jeśli to ustawienie jest załączone, nieautoryzowana próba zmiany FW, gdy BLOKADA ZMIANY FIRMWARE jest załączona aktywuje alarm.

PRÓBA ZMIANY NASTAW — jeśli to ustawienie jest załączone, nieautoryzowana próba zmiany nastaw aktywuje alarm.

USTAWIENIA ⇨ OGÓLNE ⇨ BEZPIECZEŃSTWO ⇨⇩ NADZÓR ⇨ AUTOTESTY BEZPIECZEŃSTWA ⇨ BŁĄD LOGOWANIA

| | | | |
|---|---|---|---|
| ■ BŁĄD LOGOWANIA<br>■ | ⇔ | BŁĄD LOGOWANIA:<br>Załącz | Zakres nastaw: Załącz, Odstaw |

## CyberSentry - pierwsze uruchomienie

Przy pierwszym użyciu CyberSentry należy wykonać następującą procedurę konfiguracji.

1. Zaloguj się do przekaźnika jako Administrator, używając przycisków VALUE na panelu przednim, aby wprowadzić domyślne hasło „ChangeMe1#". Należy pamiętać, że ustawienie BLOKADA ZMIANY NASTAW musi być odstawione (wartość domyślna) w menu USTAWIENIA ⇨ OGÓLNE ⇨ BEZPIECZEŃSTWO ⇨⇩ NADZÓR.
2. Załącz rolę Nadzorcy, jeśli potrzebujesz.
3. Wprowadź wszelkie wymagane zmiany w konfiguracji, takie jak ustawienie prawidłowego adresu IP do komunikacji przez Ethernet.
4. Wyloguj się z konta Administratora, wybierając Brak.
5. Następnie na ekranie logowania można wybrać uwierzytelnianie poprzez urządzenie lub serwer RADIUS, ale wybór

jest dostępny tylko w EnerVista. Użyj opcji LOKAL, aby zalogować się przy użyciu pięciu wstępnie skonfigurowanych ról (Administrator, Nadzorca, Inżynier, Operator, Obserwator). W przypadku korzystania z połączenia szeregowego obsługiwane jest tylko uwierzytelnianie lokalne. Gdy wymagane jest uwierzytelnianie przez RADIUS, należy skonfigurować charakterystykę komunikacji z serwerem RADIUS. Jest to możliwe tylko w oprogramowaniu EnerVista. Sam serwer RADIUS również musi być skonfigurowany. Dodatek o nazwie Konfiguracja serwera RADIUS na końcu tej instrukcji zawiera przykład konfiguracji prostego serwera RADIUS. Po skonfigurowaniu zarówno serwera RADIUS, jak i parametrów połączenia UR z serwerem, możesz wybrać opcję RADIUS na ekranie logowania EnerVista.

**INFO** Użycie CyberSentry dla urządzeń komunikujących się przez bramkę Ethernet-do-RS485 nie jest obsługiwane. Ponieważ bramy te nie obsługują bezpiecznych protokołów niezbędnych do komunikacji z takimi urządzeniami, nie jest możliwe nawiązanie połączenia. Może pojawić się problem z obsługą na przykład EnerVista Viewpoint Monitoring. W takim przypadku użyj urządzenia bez CyberSentry.

Użytkownicy zalogowani za pomocą panelu przedniego nie mają limitu czasu i nie mogą zostać wylogowani przez Administratora. Role zalogowane za pomocą panelu przedniego, które nie zezwalają na wiele połączeń (Administrator, Nadzorca, Inżynier, Operator), muszą zostać przełączone na Brak (odpowiednik wylogowania) po zakończeniu przeglądania/zmian w celu wylogowania.

W przypadku wszystkich ról z wyjątkiem Obserwatora, może być zalogowane tylko jedno konto, zarówno dla logowania za pomocą panelu przedniego, jak i oprogramowania.

Aby skonfigurować uwierzytelnianie za pomocą serwera RADIUS:

1. W oprogramowaniu EnerVista wybierz LOKAL podczas logowania i zaloguj się jako Administrator.
2. Skonfiguruj następujące parametry serwera RADIUS: adres IP, port, hasło (shared secret) i identyfikator dostawcy.
3. Na serwerze RADIUS skonfiguruj konta użytkowników. Nie używaj pięciu predefiniowanych ról jako nazw użytkowników (Administrator, Nadzorca, Inżynier, Operator, Obserwator). W przypadku użycia domyślnej roli przekaźnik UR automatycznie przełącza się na uwierzytelnianie lokalne.
4. W programie EnerVista należy wybrać RADIUS i zalogować się przy użyciu nazwy użytkownika i hasła skonfigurowanego na serwerze RADIUS.
5. Po wprowadzeniu wymaganych zmian wyloguj się.

**INFO** Podczas zmiany ustawień w trybie offline upewnij się, że zmieniane są tylko ustawienia dozwolone dla roli, która ma możliwość pobierania nastaw, ponieważ tylko te zmiany są stosowane.

Przyciski (zarówno przyciski sterownicze, jak i przyciski programowalne) znajdujące się na panelu przednim mogą być używane przez Administratora lub Inżyniera. Dotyczy to również przycisku **RESET**, który kasuje/kwituje Sygnalizację. Przycisk **RESET** pozwala tym dwóm rolom na naciśnięcie go, nawet gdy są zalogowani przez port RS232, a nie przez panel przedni.

Aby zresetować dziennik zdarzeń bezpieczeństwa i sygnały logiczne dotyczące autotestów:

1. Zaloguj się jako Nadzorca (jeśli rola jest załączona) lub Administrator (jeśli rola Nadzorcy jest wyłączona) i wykonaj polecenie Kasuj dane bezpieczeństwa w menu **Polecenia -> Bezpieczeństwo -> Kasuj dane bezpieczeństwa**..

## Rejestrowanie zdarzeń związanych z bezpieczeństwem - Syslog

Zdarzenia bezpieczeństwa generowane w opcji z CyberSentry są wysyłane jako komunikaty dziennika systemowego (syslog) do serwera Syslog, jeśli jest on skonfigurowany. Format danych jest następujący.

| | Security log | Event Number | Date & Timestamp | Username | IP address | Role | Activity Value |
|---|---|---|---|---|---|---|---|

**Event Number** — numer zdarzenia

**Date & Timestamp** — data i czas (UTC)

**Username** — nazwa użytkownika wykonującego zmiany (maksymalnie 20 znaków)

**IP address** — adres IP urządzenia

Role — 16 bit unsigned, format F617

| Enumeracja | Rola |
|---|---|
| 0 | Brak |
| 1 | Administrator |
| 2 | Nadzorca |
| 3 | Inżynier |
| 4 | Operator |
| 5 | Serwis |

Activity Value — 16 bit unsigned

| Enumeracja | Opis |
|---|---|
| 1 | Logowanie nie powiodło się |
| 2 | Zablokowanie użytkownika |
| 3 | Aktualizacja FW |
| 4 | Blokada zmiany FW |
| 5 | Blokada zmiany nastaw |
| 6 | Zmiana nastaw. Ponieważ może to wypełnić cały dziennik zdarzeń, jest obsługiwane przez plik Settings_Change.log. To wydarzenie nie jest wymagane. |
| 7 | Polecenie czyszczenia Rejestratora zakłóceń |
| 8 | Polecenie czyszczenia Rejestratora wartości analogowych |
| 9 | Polecenie czyszczenia Pomiarów n-minutowych |
| 10 | Polecenie czyszczenia Pomiarów energii |
| 11 | Polecenie czyszczenia danych nieautoryzowanego dostępu |
| 12 | Polecenie czyszczenia danych kanałów telezabezpieczeń |
| 13 | Polecenie czyszczenia wszystkich rejestracji |
| 14 | Logowanie pomyślne |
| 15 | Wylogowanie pomyślne |
| 16 | Zapisano plik nastaw do urządzenia |
| 17 | Tryb serwisowy załączony |
| 18 | Tryb serwisowy odstawiony |



Oprócz obsługi Syslog, B30 z CyberSentry zapisuje również zdarzenia bezpieczeństwa w dwóch lokalnych plikach. Są to SECURITY_EVENTS.CSV i SETTING_CHANGES.LOG. Szczegółowe informacje o tych plikach i sposobie ich pobierania są dostępne w oprogramowaniu EnerVista w menu Eksploatacja -> Pobierz pliki serwisowe. W zależności od poziomu krytyczności serwer syslog lub narzędzie do raportowania gromadzące informacje z serwera syslog może generować raporty, wykresy itd. Wszystkie poziomy istotności są zgodne z RFC 5424.

Tab. 5-6: Komunikaty związane z monitorowaniem zdarzeń bezpieczeństwa

| Zdarzenie | Poziom | Opis |
|---|---|---|
| FAILED_AUTH, ORIGIN, TIMESTAMP | Notatka (5) | Nieudane uwierzytelnienie z informacją o pochodzeniu (nazwa użytkownika i adres IP:MAC), znacznik czasu (UTC) |
| AUTH_LOCKOUT, ORIGIN, TIMESTAMP | Ostrzeżenie (4) | Zablokowanie użytkownika ze względu na ilość nieudanych prób logowania |
| FIRMWARE_UPGD, ORIGIN, TIMESTAMP | Informacja (6) | Zmiana firmware |
| FIRMWARE_LOCK, ORIGIN, TIMESTAMP | Ostrzeżenie (4) | Wykryto próbę zmiany FW przy aktywnej blokadzie |
| SETTING_CHG, ORIGIN, TIMESTAMP | Notatka (5) | Zmiana nastaw |
| SETTING_LOCK, ORIGIN, TIMESTAMP | Ostrzeżenie (4) | Wykryto próbę zmiany nastaw przy aktywnej blokadzie |
| LOGIN, ORIGIN, TIMESTAMP | Informacja (6) | Logowanie udane |

| Zdarzenie | Poziom | Opis |
|---|---|---|
| LOGOUT, ORIGIN, TIMESTAMP | Informacja (6) | Wylogowanie ze względu na przekroczenie limitu czasu logowania |
| CLEAR_OSCILLOGRAPHY | Notatka (5) | Wysłano polecenie czyszczenia Rejestratora zakłóceń |
| CLEAR_DATA_LOGGER | Notatka (5) | Wysłano polecenie czyszczenia Rejestratora wartości analogowych |
| CLEAR_DEMAND_RECS | Notatka (5) | Wysłano polecenie czyszczenia Pomiarów n-minutowych |
| CLEAR_ENERGY | Notatka (5) | Wysłano polecenie czyszczenia Pomiarów energii |
| RESET_UNAUTH_ACCESS | Notatka (5) | Wysłano polecenie czyszczenia danych nieautoryzowanego dostępu |
| CLEAR_TELEPROTECTION_CNT | Notatka (5) | Wysłano polecenie czyszczenia danych kanałów telezabezpieczeń |
| CLEAR_ALL_RECS | Notatka (5) | Wysłano polecenie czyszczenia wszystkich rejestracji |
| WRITE_SETTING_FILE | Notatka (5) | Zapisano plik nastaw do urządzenia |
| FACTORY_MODE_ENABLED | Ostrzeżenie (4) | Aktywowano tryb serwisowy |
| FACTORY_MODE_DISABLED | Ostrzeżenie (4) | Deaktywowano tryb serwisowy |

## 5.3.2 Parametry wyświetlania

USTAWIENIA ⇨ OGÓLNE ⇨⇩ PARAMETRY WYŚWIETLANIA

| | | | |
|---|---|---|---|
| ■ PARAMETRY<br>■ WYŚWIETLANIA | ⇔ | JĘZYK:<br>angielski | Zakres nastaw: polski, angielski, niemiecki, rosyjski, francuski, chiński, japoński, turecki<br>Opcje wyboru zależą od zamówionej wersji. |
| | ⇩ | CZAS KOMUNIKATU:<br>1.0 s | Zakres nastaw: 0.5 do 10.0 s w krokach co 0.1 |
| | ⇩ | CZAS WYŚW WIAD DOM:<br>300 s | Zakres nastaw: 10 do 900 s w krokach co 1 |
| | ⇩ | NATĘŻENIE LCD WIADOM DOMYŚL: 25 % | Zakres nastaw: 25%, 50%, 75%, 100%<br>Tylko dla wyświetlacza VFD |
| | ⇩ | WYGASZACZ EKRANU:<br>Odstaw | Zakres nastaw: Odstaw, Załącz<br>Tylko dla wyświetlacza LCD |
| | ⇩ | WYG EKR CZAS NIEAKT:<br>30 min | Zakres nastaw: 1 do 65535 minut w krokach co 1<br>Tylko dla wyświetlacza LCD |
| | ⇩ | POZIOM NIECZUŁ PRĄDU: 0.020 pu | Zakres nastaw: 0.002 do 0.020 pu w krokach co 0.001 |
| | ⇧ | POZ NIECZUŁ NAPIĘCIA: 1.0 V | Zakres nastaw: 0.1 do 2.0 V wtórnie, w krokach co 0.1 |

Za pomocą tego menu można modyfikować charakterystyki komunikatów w celu ich dostosowania do różnych aplikacji.

JĘZYK — wybór języka używanego do wyświetlania ustawień, stanów i pomiarów oraz sygnalizacji. Nastawa jest wyświetlana, gdy wybrano urządzenie z innym językiem niż angielski. Zakres nastaw zależy od kodu zamówienia.

W przypadku panelu graficznego język można zmienić niezależnie od zakupionej opcji. Oznacza to, że można używać wszystkich języków. Jeśli wybierzesz język, którego nie znasz i chcesz na przykład przełączyć się z powrotem na angielski, kolejność menu pozostanie taka sama. Oznacza to, że na drugim miejscu w głównym menu jest zawsze menu NASTAWY, potem na pierwszym miejscu zawsze jest menu OGÓLNE, następnie na drugim miejscu zawsze jest menu PARAMETRY WYŚWIETLANIA, i ostatecznie na pierwszym miejscu zawsze jest nastawa JĘZYK.

Jeśli język zostanie zmieniony po wprowadzeniu nazw skonfigurowanych przez użytkownika, takich jak nazwy wejść czy wyjść, wprowadzone ciągi znaków nie są tłumaczone. Na przykład nazwa wyjścia jest wprowadzana w języku polskim, język zostaje zmieniony na angielski, a nazwa wyjścia pozostaje w języku polskim. **Ustaw język przed konfiguracją nastaw**.

NOTE

Po zmianie języka uruchom ponownie przekaźnik.

Język może być również zmieniony w EnerVista UR Setup w menu **Eksploatacja -> Zmiana panelu**.

Język oprogramowania EnerVista można zmienić w menu **Widok -> Wybór języka**. Język może zostać zmieniony tylko na język systemu operacyjnego. Dla przykładu, gdy system operacyjny jest w języku polskim będą dwie opcje do wyboru - język angielski i język polski. Jeżeli system operacyjny jest w języku angielskim do wyboru będzie język angielski i francuski.

CZAS KOMUNIKATU — komunikaty o stanie, ostrzeżenia, błędy, alarmy i informacje wyświetlane w odpowiedzi na określone naciśnięcia przycisków podczas programowania ustawień. Te wiadomości zastępują wszystkie normalne wiadomości. Użyj tego ustawienia, aby zmienić czas trwania komunikatu na wyświetlaczu.

CZAS WYŚWIETLANIA WIADOMOŚCI DOMYŚLNEJ — jeśli klawiatura jest nieaktywna przez pewien czas, przekaźnik automatycznie powraca do komunikatu domyślnego. Czas nieaktywności jest modyfikowany przy użyciu tego ustawienia, aby zapewnić, że komunikaty pozostaną na ekranie wystarczająco długo podczas konfiguracji lub odczytu stanów i pomiarów. To ustawienie nie jest dostępne dla panelu graficznego.

NATĘŻENIE LCD DLA WIADOMOŚCI DOMYŚLNEJ — aby przedłużyć żywotność luminoforu w próżniowym wyświetlaczu fluorescencyjnym, podczas wyświetlania domyślnego komunikatu można zmniejszyć jasność. Podczas używania klawiatury wyświetlacz zawsze pracuje z pełną jasnością. To ustawienie nie jest dostępne dla panelu graficznego.

WYGASZACZ EKRANU i OPÓŹNIENIE WYGASZACZA EKRANU — ustawienia te są widoczne tylko wtedy, gdy B30 posiada wyświetlacz ciekłokrystaliczny (LCD) i służą do kontroli jego podświetlenia. Gdy funkcja WYGASZACZ EKRANU jest załączona, podświetlenie LCD wyłącza się po upływie CZASU WYŚWIETLANIA WIADOMOŚCI DOMYŚLNEJ, po którym następuje OPÓŹNIENIE WYGASZACZA EKRANU, pod warunkiem, że nie zostały naciśnięte żadne przyciski i żadne sygnały nie są aktywne w oknie Sygnalizacja. Gdy nastąpi naciśnięcie przycisku lub dowolny sygnał w menu Sygnalizacja stanie się aktywny, podświetlenie LCD załącza się. Te ustawienia nie są dostępne dla panelu graficznego.

PRÓG NIECZUŁOŚCI PRĄDU — nastawa modyfikuje aktualny próg odcięcia dla prądu. Bardzo niskie prądy (1 do 2% wartości znamionowej) są bardzo podatne na zakłócenia. Niektórzy użytkownicy wolą wyświetlać bardzo niskie prądy jako zero, podczas gdy inni wolą wyświetlać prąd nawet wtedy, gdy wartość odzwierciedla szum, a nie rzeczywisty sygnał. B30 stosuje odcięcie zarówno dla wartości, jak i dla kątów mierzonych prądów. Jeśli wielkość jest poniżej poziomu odcięcia, jest zastępowana zerem. Dotyczy to fazorów prądów fazowych i doziemnych, a także wartości RMS i składowych symetrycznych. Operacja odcięcia dotyczy wielkości wykorzystywanych do pomiaru, funkcji zabezpieczeniowych i funkcji nadzoru, a także wartości wykorzystywanych przez protokoły komunikacyjne. Należy zauważyć, że poziom odcięcia dla czułego wejścia do pomiaru prądu doziemnego jest 10 razy niższy niż wartość ustawiona w PRÓG NIECZUŁOŚCI PRĄDU. Próbki prądu dostępne w rejestratorze zakłóceń nie podlegają odcięciu. Próg nieczułości prądu jest wykorzystywany również dla funkcji selektora fazowego.

PRÓG NIECZUŁOŚCI NAPIĘCIA — nastawa modyfikuje aktualny próg odcięcia dla napięcia. Zakłócenia mogą mieć wpływ na pomiary bardzo niskiego napięcia wtórnego (na poziomie dziesiętnych części wolta). Niektórzy użytkownicy wolą, aby te niskie napięcia były wyświetlane jako zero, podczas gdy inni wolą wyświetlać napięcie nawet wtedy, gdy wartość odzwierciedla szum, a nie rzeczywisty sygnał. B30 stosuje odcięcie zarówno dla wartości, jak i dla kątów mierzonych prądów. Jeśli wielkość jest poniżej poziomu odcięcia, jest zastępowana zerem. Operacja ta dotyczy napięć fazowych i napięcia pomocniczego oraz składowych symetrycznych. Operacja odcięcia dotyczy wielkości wykorzystywanych do pomiaru, funkcji zabezpieczeniowych i funkcji nadzoru, a także tych wykorzystywanych przez protokoły komunikacyjne. Próbki napięcia dostępne w rejestratorze zakłóceń nie podlegają odcięciu.

NOTE

Zalecane progi dla PRÓG NIECZUŁOŚCI NAPIĘCIA oraz PRÓG NIECZUŁOŚCI PRĄDU są nastawami domyślnymi - 1V dla napięcia i 0,02 pu dla prądu. Należy zachować ostrożność przy zmniejszaniu tej nastawy, ponieważ B30 będzie akceptował niższe wartości jako prawidłowe pomiary. W niektórych aplikacjach może to być jednak wymagane.

## 5.3.3 Panel przedni

SOFTWARE OPTION

Dostępność panelu graficznego jest uzależniona od wybranej opcji zamówienia.

Dla B30 z szyną procesową, graficzny panel przedni nie może być wykorzystywany do sterowania łącznikami.

W ninejszym rozdziale zostanie opisany graficzny panel przedni. Użyj oprogramowania EnerVista, aby skonfigurować panel graficzny. Ustawienia nie są dostępne z poziomu panelu przedniego.

Dostępne są następujące menu:

- Strona główna

- Tryb przewijania stron
- Edytor pomiarów
- Edytor ekranów
- Edytor panelu sygnalizacyjnego
- Konfigurowalna nawigacja

Strony Rejestr zdarzeń i Menu są niekonfigurowalne.

W oprogramowaniu EnerVista można otworzyć wiele ekranów, ale pierwszy pozostaje aktywny, a pozostałe mogą być tylko do odczytu. Na przykład Edytor panelu sygnalizacyjnego i Edytor ekranów mogą być otwarte i aktywne, a ekrany otwierane w drugiej kolejności, np. Tryb przewijania stron i Strona główna są tylko do odczytu. Zamknij okna, a następnie ponownie otwórz wymagane.

### 5.3.3.1 Strona główna

W tym menu ustawia się stronę główną wyświetlaną na graficznym panelu przednim oraz formaty daty i czasu dla wszystkich stron. Opcje strony głównej obejmują wyświetlanie informacji o urządzeniu, alarmów, stanów i pomiarów oraz rejestratora zdarzeń. Ponadto okno umożliwia wybór sygnału logicznego, który załącza/wyłącza lokalne sterowanie łącznikami z panelu przedniego.

Konfiguracja odbywa się w menu **Ustawienia -> Ogólne > Panel przedni -> Strona główna**. Menu jest dostępne tylko dla urządzeń z panelem graficznym.

Rys. 5-5: Strona główna z informacjami o urządzeniu

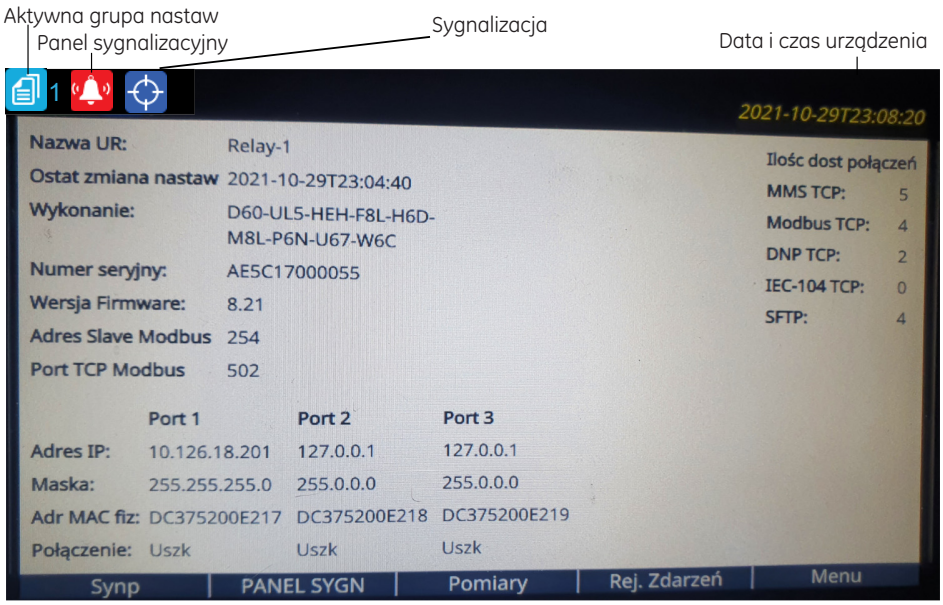


859850A1.cdr

Rys. 5-6: Menu Strona główna

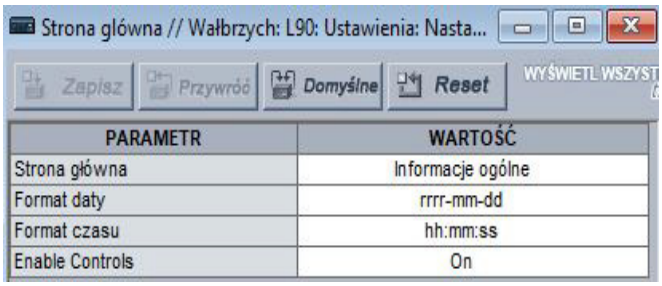


| PARAMETR | WARTOŚĆ |
|---|---|
| Strona główna | Informacje ogólne |
| Format daty | rrrr-mm-dd |
| Format czasu | hh:mm:ss |
| Enable Controls | On |

### STRONA GŁÓWNA

*Zakres nastaw: Informacje ogólne, Synoptyka (EKR 1...5), Panel sygnalizacyjny, Panel sygnalizacyjny (strony 1...8), Fazory (ekrany 1...6), Tabela pomiarów (tabela 1...5), Rejestrator zdarzeń, Sygnalizacja*
*Wartość domyślna: Informacje ogólne*

To ustawienie określa stronę wyświetlaną między nagłówkiem a stopką strony głównej. Naciśnięcie przycisku **HOME** powoduje przejście do tej strony. Strona główna wyświetla się dla określonego opóźnienia zdefiniowanego w Trybie przewijania, a następnie zmienia się na strony skonfigurowane w tym trybie.

Opcja „Panel sygnalizacyjny" bez numeru strony określa pierwszą stronę Panelu w następującej kolejności:

- Pierwsza strona Panelu, która zawiera okno w stanie alarmu (szybkie miganie, przypisany sygnał aktywny)
- Pierwsza strona Panelu, która zawiera okno w stanie "Ringback" (wolne miganie, przypisany sygnał nieaktywny)
- Pierwsza strona Panelu, która zawiera okno w stanie nienormalnym.
- Strona numer 1.

Za każdym razem, gdy zmienia się stan dowolnego okna na dowolnej stronie Panelu, powyższa lista jest ponownie rozpatrywana, co może skutkować wyświetleniem na stronie głównej innej strony Panelu sygnalizacyjnego.

Tabela pomiarów wyświetla skonfigurowaną stronę z pomiarami.

Opcja Sygnalizacja wyświetla na liście alarmy takie jak nieprawidłowa wkładka SFP, uszkodzenie baterii itd.

### FORMAT DATY

*Zakres nastaw: rrrr-mm-dd, dd-mmm-rr, rrrr/mm/dd, m/d/rrrr, m/d/rr, mm/dd/rr, mm/dd/rrrr, rr/mm/dd*
*Wartość domyślna: rrrr-mm-dd*

Nastawa określa format daty wyświetlany na panelu przednim. Dotyczy to nagłówka strony, rekordów zdarzeń, Panelu sygnalizacyjnego i pozostałych miejsc, w których wyświetlana jest data. Jeśli przekaźnik jest synchronizowany przez PTP, IRIG-B, SNTP itd., data/czas są wyświetlane na biało, a w pozostałych przypadkach na żółto.

rrrr — rok - 4 cyfry, na przykład 2017

rr — rok - 2 cyfry, na przykład 17 dla 2017

mmm — skrót dla danego miesiąca, np. Sty dla Stycznia

mm — dwucyfrowe oznaczenie miesiąca, np. 01 dla Stycznia

m — jedno- lub dwucyfrowe oznaczenie miesiąca, np. 1 dla Stycznia i 10 dla Października

dd — dwucyfrowe oznaczenia dnia, np. 08

d — jedno- lub dwucyfrowe oznaczenie dnia, np. 8 lub 28

Aby ustawić datę i godzinę zsynchronizuj urządzenie ze źródłem czasu za pomocą opcji **Ustawienia -> Ogólne -> Synchronizacja czasu** lub zsynchronizuj z komputerem za pomocą menu **Polecenia -> Ustaw datę i czas**..

### FORMAT CZASU

*Zakres nastaw: hh:mm:ss, h:mm:ss tt*
*Wartość domyślna: hh:mm:ss*

Nastawa określa format czasu wyświetlany na panelu przednim. Dotyczy to nagłówka strony, rekordów zdarzeń, Panelu sygnalizacyjnego i pozostałych miejsc, w których wyświetlany jest czas. Gdy format daty i format godziny używają wartości domyślnych, data i godzina są oddzielone znakiem „T" zgodnie z konwencją ISO, na przykład „2017-09-24T10:58:31". W przeciwnym razie data i godzina są oddzielone spacją. Jeśli przekaźnik jest zsynchronizowany przez PTP, IRIG-B, SNTP itd., data/czas są wyświetlane na biało, a w pozostałych przypadkach na żółto.

hh — dwucyfrowe oznaczenie godziny, na przykład 02 dla godziny drugiej

h — jedno- lub dwucyfrowe oznaczenie godziny, na przykład 2 dla godziny drugiej

mm — dwucyfrowe oznaczenie minut, na przykład 51 minut

ss — dwucyfrowe oznaczenie sekund, na przykład 16 sekund

tt — AM lub PM (dla zegara 12-sto godzinnego)

Jeśli mikrosekundy mają być wyświetlane, na przykład w zapisach zdarzeń, przyjmowany jest zegar 24-godzinny. Wybrany format czasu nie ma wpływu na reprezentację skumulowanego okresu (na przykład hh:mm).

Aby ustawić datę i godzinę zsynchronizuj urządzenie ze źródłem czasu za pomocą opcji **Ustawienia -> Ogólne -> Synchronizacja czasu** lub zsynchronizuj z komputerem za pomocą menu **Polecenia -> Ustaw datę i czas**..

AKTYWACJA STEROWANIA Z PANELU

*Zakres nastaw: dowolny sygnał logiczny*

*Wartość domyślna: ON*

To ustawienie załącza/wyłącza lokalne sterowanie łącznikami z panelu graficznego.

Sygnał logiczny przypisany do tego ustawienia dotyczy wszystkich elementów, dla których istnieje możliwość wysłania komendy sterowniczej (wyłączniki, odłączniki, uziemniki), niezależnie od tego na którym ekranie synoptycznym się znajdują. Status sterowania lokalnego z panelu jest odzwierciedlony w sygnale STER LOK Z PANELU.

Gdy sygnał przypisany tutaj jest aktywny, sterowanie jest załączone, a na ekranie z synoptyką w prawym dolnym rogu jest wyświetlany przycisk z etykietą STEROWANIE. Naciśnięcie bocznego przycisku obok etykiety powoduje pojawienie się opisów łączników dostępnych na ekranie.

Gdy sygnał przypisany do tego ustawienia jest nieaktywny, sterowanie lokalne jest wyłączone, a etykieta STEROWANIE nie jest wyświetlana.

Jeśli rozpoczęto już sterowanie (np. wybrano łącznik), a status sygnału przypisanego do tego ustawienia deaktywuje się, to przy potwierdzeniu komenda nie jest wykonywana, a zamiast tego ekran przechodzi do widoku głównego.

### 5.3.3.2 Tryb przewijania stron

Po określonym przez użytkownika okresie bezczynności panel graficzny rozpoczyna przewijanie stron wybranych przez użytkownika. Można określić do 10 stron. W tym trybie intensywność podświetlenia wyświetlacza jest obniżona do określonego poziomu; mniejsza intensywność wydłuża żywotność wyświetlacza.

Każda przewijana strona wyświetla się przez kilka sekund; nie można ustawić czasu trwania.

Konfiguracja odbywa się w menu **Ustawienia -> Ogólne -> Panel przedni -> Tryb przewijania stron**.

Rys. 5-7: Tryb przewijania stron

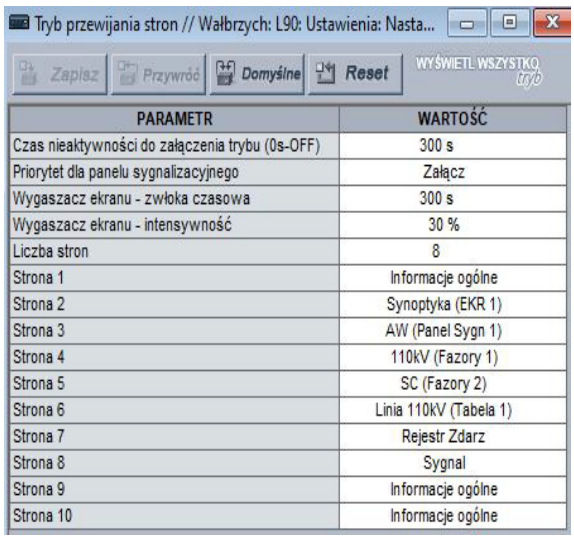


| PARAMETR | WARTOŚĆ |
|---|---|
| Czas nieaktywności do załączenia trybu (0s-OFF) | 300 s |
| Priorytet dla panelu sygnalizacyjnego | Załącz |
| Wygaszacz ekranu - zwłoka czasowa | 300 s |
| Wygaszacz ekranu - intensywność | 30 % |
| Liczba stron | 8 |
| Strona 1 | Informacje ogólne |
| Strona 2 | Synoptyka (EKR 1) |
| Strona 3 | AW (Panel Sygn 1) |
| Strona 4 | 110kV (Fazory 1) |
| Strona 5 | SC (Fazory 2) |
| Strona 6 | Linia 110kV (Tabela 1) |
| Strona 7 | Rejestr Zdarz |
| Strona 8 | Sygnal |
| Strona 9 | Informacje ogólne |
| Strona 10 | Informacje ogólne |

CZAS NIEAKTYWNOŚCI DO ZAŁĄCZENIA TRYBU

*Zakres nastaw: 0 do 900 s w krokach co 1*

*Wartość domyślna: 300 s*

Ustaw na 0, aby wyłączyć funkcję trybu przewijania stron.

W przeciwnym razie, jeśli żaden przycisk nie zostanie naciśnięty przez czas określony tą nastawą, wyświetlacz automatycznie przejdzie w tryb przewijania. W trybie przewijania wyświetlane są strony wybrane w menu Tryb przewijania stron. Tryb przewijania jest przerywany, gdy zmieni się nastawa, a następnie po krótkim czasie przewijanie jest wznawiane.

PRIORYTET DLA PANELU SYGNALIZACYJNEGO

*Zakres nastaw: Załącz, Odstaw*

*Wartość domyślna: Załącz*

W momencie, gdy dowolne okno Panelu sygnalizacyjnego zmienia stan, a wyświetlacz jest w trybie przewijania, to jeżeli ta nastawa jest załączona, przerywany jest tryb przewijania i wyświetla się strona Panelu zawierająca zmieniony stan.

Gdy automatyczne przywoływanie Panelu sygnalizacyjnego i Konfigurowalna nawigacja są aktywowane przez to samo wejście, funkcja Konfigurowalna nawigacja ma pierwszeństwo przed tą funkcjonalnością.

WYGASZACZ EKRANU - ZWŁOKA CZASOWA

*Zakres nastaw: 0 do 900 s w krokach co 1*

*Wartość domyślna: 300 s*

Tryb wygaszacza ekranu wydłuża żywotność wyświetlacza. Po upływie czasu ustawionego w tym miejscu, aktywuje się wygaszacz ekranu, a intensywność wyświetlania zmniejsza się do poziomu nastawionego w WYGASZACZ EKRANU - INTENSYWNOŚĆ. W trybie przewijania stron przewijanie jest kontynuowane, gdy wygaszacz ekranu jest aktywny. Wygaszacz ekranu kończy się wraz z zakończeniem trybu przewijania. Aby wyłączyć wygaszacz, ustaw opóźnienie na 0.

WYGASZACZ EKRANU - INTENSYWNOŚĆ

*Zakres nastaw: 0, 10, 20, 30 %*

*Wartość domyślna: 30 %*

Nastawa określa jasność wyświetlacza, gdy wygaszacz ekranu jest aktywny. Na przykład 0% oznacza, że ekran jest ciemny i nic się nie wyświetla. Naciśnięcie przycisku lub zmiana nastawy w EnerVista ponownie aktywuje wyświetlacz.

LICZBA STRON

*Zakres nastaw: 1 do 10 w krokach co 1*

*Wartość domyślna: 1*

Nastawa określa liczbę przewijanych stron. W trybie przewijania panel przedni wyświetla strony od 1 do wybranego numeru.

STRONA 1 do 10

*Zakres nastaw: Informacje ogólne, Synoptyka (EKR 1...5), Panel sygnalizacyjny, Panel sygnalizacyjny (strony 1...8), Fazory (ekrany 1...6), Tabela pomiarów (tabela 1...5), Rejestrator zdarzeń, Sygnalizacja*

*Wartość domyślna: Informacje ogólne*

Nastawa określa strony, które mają być wyświetlane na panelu przednim w trybie przewijania.

Opcja „Panel sygnalizacyjny" bez numeru strony określa pierwszą stronę Panelu w następującej kolejności:

- Pierwsza strona Panelu, która zawiera okno w stanie alarmu (szybkie miganie, przypisany sygnał aktywny)
- Pierwsza strona Panelu, która zawiera okno w stanie "Ringback" (wolne miganie, przypisany sygnał nieaktywny)
- Pierwsza strona Panelu, która zawiera okno w stanie nienormalnym.
- Strona numer 1.

Za każdym razem, gdy zmienia się stan dowolnego okna na dowolnej stronie Panelu, powyższa lista jest ponownie rozpatrywana, co może skutkować wyświetleniem innej strony Panelu sygnalizacyjnego niż wynikałoby to z kolejności.

Tabela pomiarów wyświetla skonfigurowaną stronę z pomiarami.

Opcja Sygnalizacja wyświetla na liście alarmy takie jak nieprawidłowa wkładka SFP, uszkodzenie baterii itd.

### 5.3.3.3 Edytor pomiarów

Funkcja tworzy tabele wartości pomiarowych dla graficznego panelu przedniego. Konfiguruje zawartość wyświetlaną w zakładce Pomiary na stronie głównej panelu graficznego. Można wyświetlić pomiar, stan lub tekst. Można skonfigurować pięć tabelarycznych stron pomiarowych. Dla każdego skonfigurowanego źródła wirtualnego może również istnieć strona z wykresami wskazowymi, ale tych stron nie można konfigurować.

Konfiguracja odbywa się w **Ustawienia -> Ogólne -> Panel przedni -> Edytor pomiarów**.

Ustaw konfigurowaną stronę, nazwę strony, układ, sygnały wejściowe na górze, a następnie poszczególne komórki. 16 wejść u góry jest używanych jako NR SYGNAŁU. Kliknij przycisk Podgląd, aby wyświetlić podgląd skonfigurowanej strony.

W przypadku wykresu wskazowego, skonfiguruj źródło w **Ustawienia -> Obiekt -> Źródła wirtualne**. Diagram jest następnie widoczny po naciśnięciu przycisku Pomiary na panelu przednim. Edytor pomiarów nie jest używany do konfiguracji wykresów wskazowych.

Rysunki poniżej pokazują konfigurację i podgląd tabeli.

Skonfigurowane komórki nie są zachowywane podczas korzystania z funkcji **Konwersja pliku**, na przykład podczas konwertowania pliku w oknie offline z wersji 7.6 do 7.7.

Rys. 5-8: Okno Edytora pomiarów

Edytor pomiarów // Wałbrzych: L90: Ustawienia: Nastawy ogólne: Panel przedni

Zapisz | Przywróć | Domyślne | Reset | WYŚWIETL WSZYSTKO tryb

| NR SYGNAŁU | OPERAND | | | |
|---|---|---|---|---|
| 1 to 4: | Z<1 F-Z ZADZ | Z<2 F-Z ZADZ | Z<3 F-Z ZADZ | Z<4 F-Z ZADZ |
| 5 to 8: | Z<1 F-F ZADZ | Z<2 F-F ZADZ | Z<3 F-F ZADZ | Z<4 F-F ZADZ |
| 9 to 12: | Off | Off | Off | Off |
| 13 to 16: | Off | Off | Off | Off |

| KONFIGURUJ | Strona 1 | NAZWA STRONY | Linia 110kV | UKŁAD | 12x4 | | Podgląd | |
|---|---|---|---|---|---|---|---|---|
| PARAMETR | TYP | NR SYGNAŁU | TEKST | OFF - TEKST | CZCIONKA | KOLOR TEKSTU | KOLOR TŁA | POMIAR |
| Pole (1w, 1k) | Tekst | Nieskonfigurow | U L12 | | 16 | | | Konfiguruj |
| Pole (1w, 2k) | Tekst | Nieskonfigurow | U L23 | | 16 | | | Konfiguruj |
| Pole (1w, 3k) | Tekst | Nieskonfigurow | U L31 | | 16 | | | Konfiguruj |
| Pole (1w, 4k) | Tekst | Nieskonfigurow | | | 16 | | | Konfiguruj |
| Pole (2w, 1k) | Aktualny | Nieskonfigurow | | | 16 | | | Konfiguruj |
| Pole (2w, 2k) | Aktualny | Nieskonfigurow | | | 16 | | | Konfiguruj |
| Pole (2w, 3k) | Aktualny | Nieskonfigurow | | | 16 | | | Konfiguruj |
| Pole (2w, 4k) | Tekst | Nieskonfigurow | V | | 16 | | | Konfiguruj |
| Pole (3w, 1k) | Tekst | Nieskonfigurow | Faza L1 | | 16 | | | Konfiguruj |
| Pole (3w, 2k) | Tekst | Nieskonfigurow | Faza L2 | | 16 | | | Konfiguruj |
| Pole (3w, 3k) | Tekst | Nieskonfigurow | Faza L3 | | 16 | | | Konfiguruj |
| Pole (3w, 4k) | Tekst | Nieskonfigurow | | | 16 | | | Konfiguruj |
| Pole (4w, 1k) | Aktualny | Nieskonfigurow | | | 16 | | | Konfiguruj |
| Pole (4w, 2k) | Aktualny | Nieskonfigurow | | | 16 | | | Konfiguruj |
| Pole (4w, 3k) | Aktualny | Nieskonfigurow | | | 16 | | | Konfiguruj |
| Pole (4w, 4k) | Tekst | Nieskonfigurow | A | | 16 | | | Konfiguruj |
| Pole (5w, 1k) | Aktualny | Nieskonfigurow | | | 16 | | | Konfiguruj |
| Pole (5w, 2k) | Aktualny | Nieskonfigurow | | | 16 | | | Konfiguruj |
| Pole (5w, 3k) | Aktualny | Nieskonfigurow | | | 16 | | | Konfiguruj |
| Pole (5w, 4k) | Tekst | Nieskonfigurow | W | | 16 | | | Konfiguruj |
| Pole (6w, 1k) | Aktualny | Nieskonfigurow | | | 16 | | | Konfiguruj |
| Pole (6w, 2k) | Aktualny | Nieskonfigurow | | | 16 | | | Konfiguruj |
| Pole (6w, 3k) | Aktualny | Nieskonfigurow | | | 16 | | | Konfiguruj |
| Pole (6w, 4k) | Tekst | Nieskonfigurow | var | | 16 | | | Konfiguruj |
| Pole (7w, 1k) | Aktualny | Nieskonfigurow | | | 16 | | | Konfiguruj |
| Pole (7w, 2k) | Aktualny | Nieskonfigurow | | | 16 | | | Konfiguruj |
| Pole (7w, 3k) | Aktualny | Nieskonfigurow | | | 16 | | | Konfiguruj |
| Pole (7w, 4k) | Tekst | Nieskonfigurow | VA | | 16 | | | Konfiguruj |
| Pole (8w, 1k) | Stan | 1 | Z1 F-Z Zadziałanie | Z1F-Z Brak działani | 16 | | | Konfiguruj |
| Pole (8w, 2k) | Stan | 2 | Z2 F-Z Zadziałanie | Z2F-Z Brak działani | 16 | | | Konfiguruj |
| Pole (8w, 3k) | Stan | 3 | Z3 F-Z Zadziałanie | Z3F-Z Brak działani | 16 | | | Konfiguruj |
| Pole (8w, 4k) | Stan | 4 | Z4 F-Z Zadziałanie | Z4F-Z Brak działani | 16 | | | Konfiguruj |

Rys. 5-9: Podgląd Pomiarów

\Pomiary\Linia 110kV 2021-12-08T23:23:30

| | | | |
|---|---|---|---|
| U L12 | U L23 | U L31 | |
| 0.000 | 0.000 | 0.000 | V |
| Faza L1 | Faza L2 | Faza L3 | |
| 0.000 | 0.000 | 0.000 | A |
| 0.000 | 0.000 | 0.000 | W |
| 0.000 | 0.000 | 0.000 | var |
| 0.000 | 0.000 | 0.000 | VA |
| Z1F-Z Brak działania | Z2F-Z Brak działania | Z3F-Z Brak działania | Z4F-Z Brak działania |
| Z1F-F Brak działania | Z2F-F Brak działania | Z3F-F Brak działania | Z4F-F Brak działania |

110kV Fazory | SC Fazory | Linia 110kV

Aby uniknąć konfliktów z XML, nie wprowadzaj następujących znaków w Panelu sygnalizacyjnym i Ekranach pomiarowych: " (cudzysłów), ' (apostrof), < (mniejszy niż), > (większy niż), & (ampersand). Tekst następujący po znaku nie jest wyświetlany lub Panel sygnalizacyjny i ekrany pomiarowe nie są wyświetlane na panelu przednim.

### NR SYGNAŁU 1 do 16

*Zakres nastaw: dowolny sygnał logiczny*
*Wartość domyślna: OFF*

Przypisuje się tutaj sygnały logiczne, które można później wykorzystać w polach NR SYGNAŁU poniżej.

Maksymalnie osiem wejść może być użytych na jednej stronie; 16 na wszystkich stronach.

Wybierz sygnał z listy rozwijanej. Opcje odzwierciedlają sygnały logiczne dostępne w B30. Są to dane wejściowe dla wszystkich pięciu stron pomiarowych, a nie tylko dla bieżącej strony.

### KONFIGURUJ

*Zakres nastaw: Strona 1...Strona 5*
*Wartość domyślna: Strona 1*

Wybierz z listy rozwijanej stronę do skonfigurowania. Dostępnych jest pięć stron, które można przeglądać za pomocą dolnych przycisków na panelu przednim.

### NAZWA STRONY

*Zakres nastaw: Strona 1...Strona 5*
*Wartość domyślna: Strona 1*

W tym miejscu można wprowadzić nazwę każdej strony. Nazwa może mieć do 20 znaków. Nazwa jest wyświetlana dla dolnego przycisku w menu Pomiary na panelu przednim.

5

### UKŁAD

*Zakres nastaw: 3x4, 4x6, 6x8, 6x4, 8x6, 12x8, 12x4, 16x6, 18x8*
*Wartość domyślna: 6x4*

To ustawienie określa liczbę wierszy i kolumn wyświetlanych dla stron z tabelami pomiarowymi. Wiersze, które można skonfigurować zmieniają się dynamicznie w zależności od tej nastawy.

### TYP

*Zakres nastaw: Pomiar, Stan, Tekst*
*Wartość domyślna: Tekst*

Wybierz typ danych do wyświetlenia.

- Pomiar — wartość pomiarowa. Po wybraniu tej opcji staje się aktywny przycisk Konfiguruj.
- Stan — możliwość wyboru jednego z sygnałów przypisanych w górnej części okna w polu NR SYGNAŁU.
- Tekst — wyświetlany jest wprowadzony tekst.

### NR SYGNAŁU

*Zakres nastaw: 1...16*
*Wartość domyślna:*

To pole staje się aktywne, gdy nastawa TYP dla danej komórki jest ustawiona na Stan. Wybiera się sygnał logiczny przypisany na górze edytora, aby wyświetlić stan wybranego operandu.

Maksymalnie osiem wejść typu "Stan" może być użytych na jednej stronie; 16 wejść na wszystkich stronach.

### TEKST

*Zakres nastaw: do 20 znaków (litery i cyfry)*
*Wartość domyślna:*

Wprowadź tekst do wyświetlenia na panelu graficznym. To pole jest aktywne, gdy pole TYP jest ustawione na Tekst lub Stan. Po wybraniu opcji Stan, tekst jest wyświetlany, gdy przypisany sygnał logiczny jest aktywny.

### OFF - TEKST

*Zakres nastaw: do 20 znaków (litery i cyfry)*
*Wartość domyślna:*

Wprowadź tekst, który ma być wyświetlany na panelu graficznym, gdy monitorowany sygnał logiczny jest nieaktywny. To pole jest aktywne, gdy pole TYP jest ustawione na Stan. Ten tekst jest wyświetlany, gdy operand jest nieaktywny.

### CZCIONKA

*Zakres nastaw: 16, 18, 20*
*Wartość domyślna: 16*

Określa rozmiar czcionki wyświetlanej na panelu graficznym.

### KOLOR TEKSTU

*Zakres nastaw: 24-bitowy selektor kolorów*
*Wartość domyślna: czarny*

Określa kolor tekstu w komórce.

### KOLOR TŁA

*Zakres nastaw: 24-bitowy selektor kolorów*
*Wartość domyślna: szary*

Określa kolor tła komórki.

### POMIAR (Konfiguruj)

*Zakres nastaw: Konfiguruj*
*Wartość domyślna: Konfiguruj*

Przycisk Konfiguruj staje się aktywny, gdy pole TYP jest ustawione na „Pomiar". Okno pozwala na konfigurację danych pomiarowych wyświetlanych w danej komórce.

Rys. 5-10: Okno konfiguracji wartości pomiarowych

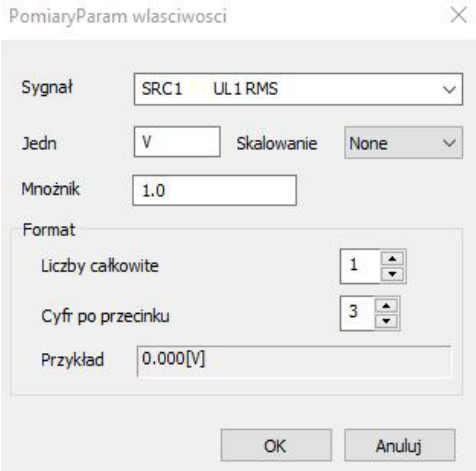


### SYGNAŁ

*Zakres nastaw: dowolny sygnał analogowy*
*Wartość domyślna:*

Wybiera się sygnał analogowy, który określa wartość wyświetlaną w danej komórce.

### JEDNOSTKA

*Zakres nastaw: do 8 znaków (litery i cyfry)*
*Wartość domyślna:*

To ustawienie określa jednostki miary dla skonfigurowanej wielkości pomiarowej. Pole można pozostawić puste, jeśli jednostki miary nie mają zastosowania.

### MNOŻNIK

*Zakres nastaw: G Giga, M Mega, k Kilo, Brak*
*Wartość domyślna: Brak*

To ustawienie umożliwia użytkownikowi określenie mnożnika dla danej wielkości. Opcje zależą od pola SYGNAŁ.

SKALOWANIE

*Zakres nastaw: -1000000 to 1000000*

*Wartość domyślna: 1.0*

To ustawienie umożliwia użytkownikowi określenie współczynnika skalowania dla wybranej wielkości pomiarowej. Mnożnik musi być zgodny z 32-bitowym formatem zmiennoprzecinkowym IEEE 754, w przeciwnym razie wartość wejściowa jest reprezentowana zgodnie ze standardem IEEE. Na przykład 1234.56789 jest reprezentowane jako 1234.567871094, a 9876.54321 jako 9876.54296875.

LICZBY CAŁKOWITE

*Zakres nastaw: 1 do 12 w krokach co 1*

*Wartość domyślna: 1*

To ustawienie określa ilość liczb całkowitych w wyświetlanej wartości pomiarowej. Można go wykorzystać do wprowadzenia odstępów między znakami wiodącymi wyświetlanej wartości.

Na przykład, ustawienie tutaj "2" wyświetla 00.000[V], a ustawienie "3" wyświetla 000.000[V].

CYFR PO PRZECINKU

*Zakres nastaw: 0 do 10 w krokach co 1*

*Wartość domyślna: 3*

To ustawienie określa liczbę miejsc dziesiętnych w wyświetlanej wartości pomiarowej. Na przykład ustawienie "1" wyświetla 0.0, a ustawienie "2" wyświetla 0.00.

### 5.3.3.4 Edytor ekranów

Konfiguracja odbywa się w **Ustawienia -> Ogólne -> Panel przedni -> Edytor ekranów**. Edytor ekranów został opisany w rozdziale Interfejs.

5

### 5.3.3.5 Edytor panelu sygnalizacyjnego

Edytor panelu sygnalizacyjnego służy do prezentacji stanu pola, w tym alarmów czy pomiarów. Korzystanie z panelu wyjaśniono w rozdziale Interfejs.

Konfiguracja odbywa się w **Ustawienia -> Ogólne -> Panel przedni -> Edytor panelu sygnalizacyjnego**.

Aby dodać alarm, wejdź do Edytora, skonfiguruj układ i nazwy stron, skonfiguruj alarm lub pomiar, ustaw tekst i kolor, a następnie Zapisz. Na panelu graficznym zawartość wyświetla się, naciskając przycisk **PANEL SYGN** na dole strony głównej. (Alarmy nie są wyświetlane automatycznie). Potwierdź alarm, przechodząc do niego za pomocą przycisków strzałek, a następnie naciskając przycisk **ENTER** lub **RESET**.

Poniższy rysunek przedstawia alarmy dla podstawowych funkcji. Ostatnia strona panelu nosi nazwę Alarmy. Alarmy są skonfigurowane aby wskazywać nieprawidłowy stan urządzenia, np. zablokowanie urządzenia, problemy z portem Ethernet, próba nieautoryzowanego dostępu, awaria baterii czy wysoka temperatura otoczenia. Alarmy mogą zostać skasowane, gdy warunki powrócą do normy, z wyjątkiem nieautoryzowanego dostępu i monitoringu temperatury, które wymagają potwierdzenia. Funkcje autotestu urządzenia, w tym przypadku awarii portów Ethernet i baterii, zostały aktywowane w menu **Ustawienia -> Ogólne -> Kontrola stanu urządzenia**. Po wyzwoleniu alarmy są wyświetlane na czerwonym tle (nastawa). Alarm potwierdza się, wybierając go za pomocą strzałek na panelu graficznym, a następnie poprzez naciśnięcie przycisku **ENTER**.

Rys. 5-11: Edytor Panelu sygnalizacyjnego z oknem podglądu

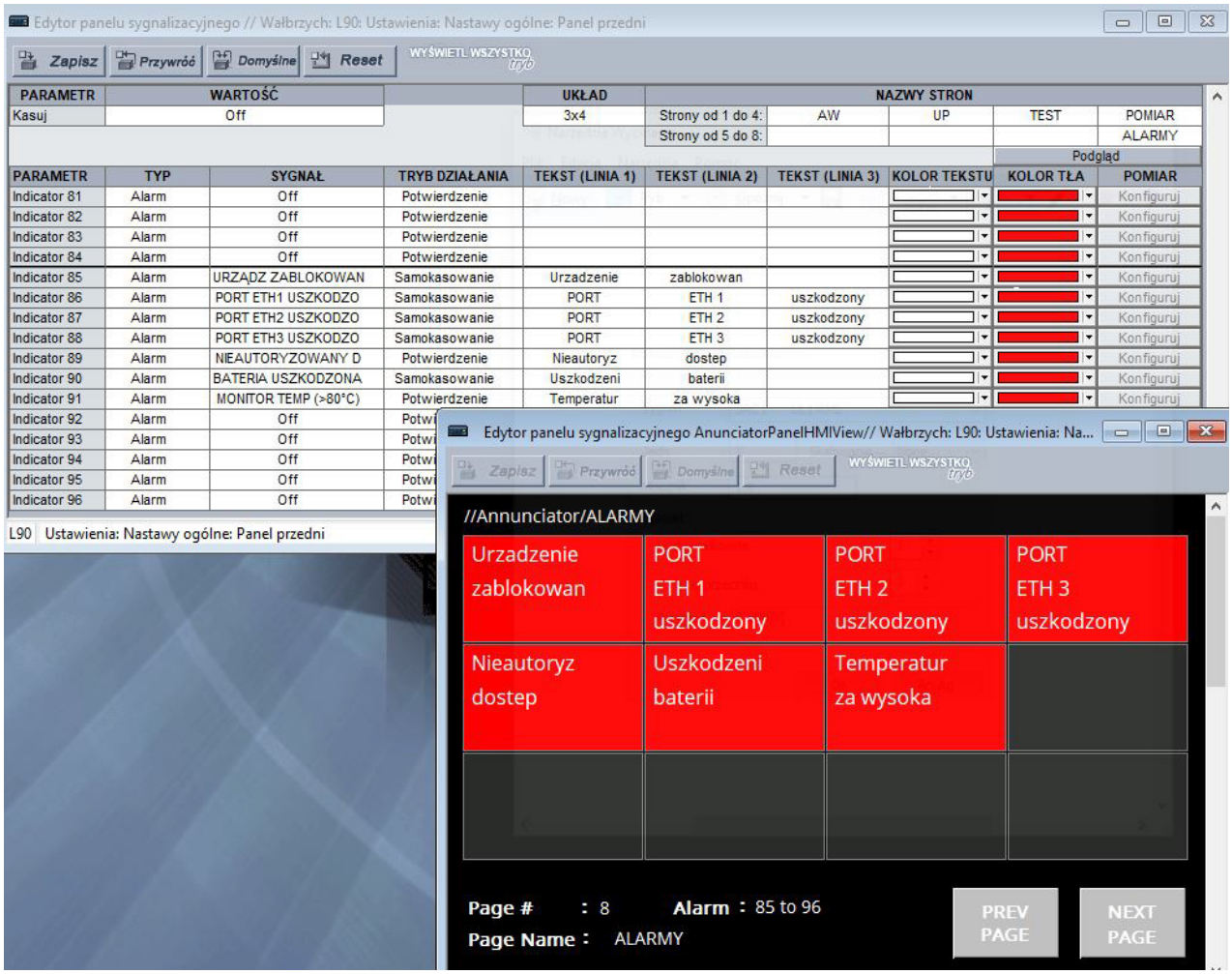


Aby uniknąć konfliktów z XML, nie wprowadzaj następujących znaków w Panelu sygnalizacyjnym i Ekranach pomiarowych: " (cudzysłów), ' (apostrof), < (mniejszy niż), > (większy niż), & (ampersand). Tekst następujący po znaku nie jest wyświetlany lub Panel sygnalizacyjny i ekrany pomiarowe nie są wyświetlane na panelu przednim.

### KASUJ

*Zakres nastaw: dowolny sygnał logiczny*
*Wartość domyślna: OFF*

Przypisuje się tutaj sygnał logiczny, który po aktywacji kwituje/kasuje wszystkie okna panelu sygnalizacyjnego. Na przykład, aby pierwszy przycisk programowalny skasował wszystkie alarmy na wyświetlanej stronie, ustaw go na PRZYCISK 1 ON i wybierz tryb jego działania w menu **Ustawienia -> Ogólne -> Przyciski programowalne**. To ustawienie jest tożsame z nastawą w menu **Ustawienia -> Wejścia/wyjścia -> Kasowanie -> Reset sygnalizatora**. Zobacz również sekcję Kasowanie w dalszej części tego rozdziału.

### UKŁAD

*Zakres nastaw: 3x4, 4x6, 6x8*
*Wartość domyślna: 3x4*

Wybiera liczbę wierszy i kolumn do wyświetlenia na wszystkich stronach panelu sygnalizacyjnego. Na przykład 3x4 oznacza wyświetlanie 12 okien na każdej z ośmiu stron. Istnieje możliwość ustawienia do 96 sygnałów.

Aby wyświetlić układ, kliknij przycisk **Podgląd**.

### NAZWY STRON

*Zakres nastaw: do 20 znaków (litery i cyfry)*

*Wartość domyślna: Page 1...Page 8*

Jako nazwę każdej strony panelu sygnalizacyjnego można wprowadzić do 20 znaków. Liczba stron zależy od nastawy UKŁAD. Nazwa jest wyświetlana na etykiecie dolnego przycisku panelu graficznego.

### PARAMETR

*Zakres nastaw: Indicator 1...Indicator 96*

*Wartość domyślna: Indicator 1...Indicator 96*

Pole tylko do odczytu. Istnieje możliwość ustawienia do 96 okien.

### TYP

*Zakres nastaw: Pomiar, Alarm, Mieszany*

*Wartość domyślna: Alarm*

Wybierz, czy komórka ma być alarmem, pomiarem lub ich kombinacją. Komórka może się składać z pojedynczej wartości pomiarowej (nastawa „Pomiar"), zawierać wskazanie pojedynczego alarmu (ustawione na „Alarm"), lub zawierać zarówno pomiar, jak i alarm (nastawa „Mixed").

### SYGNAŁ

*Zakres nastaw: dowolny sygnał logiczny*

*Wartość domyślna: OFF*

Przypisuje się tutaj sygnał logiczny powodujący aktywację alarmu. Na przykład po ustawieniu na PORT ETH1 USZKODZONY i odłączeniu kabla Ethernet podłączonego do portu 1, zostanie wyzwolony alarm. Należy zauważyć, że po włożeniu kabla Ethernet do złącza SFP i usunięciu złącza SFP, alarm nie zostanie wyzwolony. Jeżeli wybrano wcześniej opcję "Pomiar" to pole jest przeznaczone tylko do odczytu.

Można tutaj przypisać wszystkie sygnały logiczne dostępne w urządzeniu.

5

### TRYB DZIAŁANIA

*Zakres nastaw: Potwierdzenie, Samokasowanie, Z podtrzymaniem*

*Wartość domyślna: Potwierdzenie*

Ustaw typ alarmu. Pole jest tylko do odczytu dla wielkości pomiarowej.

**Potwierdzenie** — stan alarmu jest zgodny ze stanem sygnału, jak opisano w sekcji Panel sygnalizacyjny w rozdziale Interfejs. Alarm miga do momentu potwierdzenia, a następnie pozostaje aktywny do czasu ustąpienia pobudzenia.

**Samokasowanie** — śledzi stan przypisanego sygnału. Alarm jest aktywny gdy, sygnał jest aktywny, deaktywuje się niezwłocznie po deaktywacji sygnału, bez potrzeby jego kwitowania/kasowania.

**Z podtrzymaniem** — Alarm jest aktywny do momentu indywidualnego skwitowania/skasowania lub do naciśnięcia przycisku **RESET**.

Aby skasować/skwitować konkretne okno alarmu, użyj przycisków strzałek i po wybraniu okna naciśnij przycisk **ENTER**.

### TEKST (LINIA 1 do 3)

*Zakres nastaw: do 10 znaków (litery i cyfry)*

*Wartość domyślna:*

Tekst wyświetlany w danym oknie panelu sygnalizacyjnego. Mogą być wyświetlane trzy wiersze. Zwróć uwagę, że określona wartość pomiaru zastępuje tekst w wybranym wierszu (dla opcji Pomiar lub Mieszany). Oznacza to, że wiersz może wyświetlać tekst lub być ustawiony tak, aby pokazywał skonfigurowaną wielkość pomiarową. Jeśli tekst nie jest wyświetlany, oznacza to, że został on zastąpiony przez pomiar.

### KOLOR TEKSTU

*Zakres nastaw: 24-bitowy selektor kolorów*

*Wartość domyślna: biały*

Kolor tekstu wyświetlanego we wszystkich trzech wierszach.

### KOLOR TŁA

*Zakres nastaw: 24-bitowy selektor kolorów*
*Wartość domyślna: czerwony*

Kolor tła wyświetlany dla dowolnego aktywnego okna na panelu sygnalizacyjnym, na przykład po wyzwoleniu alarmu.

### POMIAR (Konfiguruj)

*Zakres nastaw: Konfiguruj*
*Wartość domyślna: Konfiguruj*

Przycisk Konfiguruj staje się aktywny, gdy pole TYP jest ustawione na „Pomiar" lub "Mieszany". Okno pozwala na konfigurację danych pomiarowych wyświetlanych w danej komórce.

### SYGNAŁ

*Zakres nastaw: dowolny sygnał analogowy*
*Wartość domyślna:*

Wybiera się sygnał analogowy, który określa wartość wyświetlaną w danej komórce.

### JEDNOSTKA

*Zakres nastaw: do 8 znaków (litery i cyfry)*
*Wartość domyślna:*

To ustawienie określa jednostki miary dla skonfigurowanej wielkości pomiarowej. Pole można pozostawić puste, jeśli jednostki miary nie mają zastosowania.

### MNOŻNIK

*Zakres nastaw: G Giga, M Mega, k Kilo, Brak*
*Wartość domyślna: Brak*

To ustawienie umożliwia użytkownikowi określenie mnożnika dla danej wielkości. Opcje zależą od pola SYGNAŁ.

### SKALOWANIE

*Zakres nastaw: -1000000 do 1000000*
*Wartość domyślna: 1.0*

To ustawienie umożliwia użytkownikowi określenie współczynnika skalowania dla wybranej wielkości pomiarowej. Mnożnik musi być zgodny z 32-bitowym formatem zmiennoprzecinkowym IEEE 754, w przeciwnym razie wartość wejściowa jest reprezentowana zgodnie ze standardem IEEE. Na przykład 1234.56789 jest reprezentowane jako 1234.567871094, a 9876.54321 jako 9876.54296875.

### LICZBY CAŁKOWITE

*Zakres nastaw: 1 do 12 w krokach co 1*
*Wartość domyślna: 1*

To ustawienie określa ilość liczb całkowitych w wyświetlanej wartości pomiarowej. Można go wykorzystać do wprowadzenia odstępów między znakami wiodącymi wyświetlanej wartości.

Na przykład, ustawienie tutaj "2" wyświetla 00.000[V], a ustawienie "3" wyświetla 000.000[V].

### CYFR PO PRZECINKU

*Zakres nastaw: 0 do 10 w krokach co 1*
*Wartość domyślna: 3*

To ustawienie określa liczbę miejsc dziesiętnych w wyświetlanej wartości pomiarowej. Na przykład ustawienie "1" wyświetla 0.0, a ustawienie "2" wyświetla 0.00.

### LINIA

*Zakres nastaw: 1, 2, 3*
*Wartość domyślna: 1*

To ustawienie określa wiersz w oknie panelu sygnalizacyjnego, w którym wyświetlana jest skonfigurowana wartość pomiarowa. W przypadku, gdy jest już w tej linii wpisany tekst, to jest on zastępowany pomiarem. Na przykład "2" oznacza, że wartość jest wyświetlana w drugim wierszu a tekst skonfigurowany w tym wierszu nie jest wyświetlany.

### 5.3.3.6 Konfigurowalna nawigacja

Konfiguracja odbywa się w menu **Ustawienia- > Ogólne -> Panel przedni -> Konfigurowalna nawigacja**.

Funkcjonalność pozwala na pokazywanie poszczególnych okien na panelu graficznym w zależności od stanu sygnałów logicznych. Składa się z 64 par ustawień, każda z warunkiem i stroną aktywacji. W polu Wartość wybiera się dowolny operand logiczny. W polu Aktywuj ekran wybiera się stronę, do której wyświetlacz ma przejść po aktywacji sygnału. Strona pozostaje otwarta do momentu zainicjowania trybu przewijania stron, zainicjowania kolejnego wyzwolenia w Konfigurowalnej nawigacji lub naciśnięcia przycisku **Home**.

Unikaj wybierania sygnałów, które mogą działać jednocześnie, ale aktywują różne strony, ponieważ w jednym momencie można otworzyć tylko jedną stronę. Na przykład, nie należy wybierać ekranu z synoptyką dla stanu otwartego wyłącznika oraz strony panelu sygnalizacyjnego dla komendy wyłącz.

W przedstawionym przykładzie awaria portu Ethernet powoduje wyświetlenie strony Alarmy. W przypadku wystawienia komendy wyłącz wyświetli się ekran AW panelu sygnalizacyjnego.

Rys. 5-12: Edytor konfigurowalnej nawigacji

| PARAMETR | WARTOŚĆ | AKTYWUJ EKRAN |
|---|---|---|
| Warunek 1 | KOM WYŁĄCZ ZADZ | AW (Panel Sygn 1) |
| Warunek 2 | PORT ETH1 USZKODZONY | Alarmy (Panel Sygn 8) |
| Warunek 3 | Off | Informacje ogólne |
| Warunek 4 | Off | Informacje ogólne |
| Warunek 5 | Off | Informacje ogólne |
| Warunek 6 | Off | Informacje ogólne |
| Warunek 7 | Off | Informacje ogólne |
| Warunek 8 | Off | Informacje ogólne |
| Warunek 9 | Off | Informacje ogólne |
| Warunek 10 | Off | Informacje ogólne |
| Warunek 11 | Off | Informacje ogólne |
| Warunek 12 | Off | Informacje ogólne |

Aby skonfigurować tę funkcjonalność wybiera się w sygnał logiczny w polu WARTOŚĆ oraz w polu AKTYWUJ EKRAN stronę, która ma zostać pokazana.

WARTOŚĆ

*Zakres nastaw: dowolny sygnał logiczny*

*Wartość domyślna: OFF*

Wybór operandu logicznego dla wyzwolenia nawigacji. Kiedy stan sygnału zmienia się z OFF na ON, otwiera się strona określona przez ustawienie AKTYWUJ EKRAN. Dostępne do wyboru sygnały zależą od typu urządzenia. Wybierz sygnał z listy rozwijanej lub wybierz pole i zacznij pisać, aby automatycznie wyszukać początek nazwy sygnału. Na przykład, wpisanie P wyświetla PORT ETH1 USZKODZONY, a wpisanie WY wyświetla pierwszą opcję dla wyłącznika.

AKTYWUJ EKRAN

*Zakres nastaw: Informacje ogólne, Synoptyka (EKR 1...5), Panel sygnalizacyjny, Panel sygnalizacyjny (strony 1...8), Fazory (ekrany 1...6), Tabela pomiarów (tabela 1...5), Rejestrator zdarzeń, Sygnalizacja*

*Wartość domyślna: Informacje ogólne*

To ustawienie określa stronę, która ma być wyświetlana na panelu przednim, gdy sygnał logiczny wybrany w ustawieniu WARTOŚĆ przechodzi z OFF na ON.

Opcja „Panel sygnalizacyjny" bez numeru strony określa pierwszą stronę Panelu w następującej kolejności:

- Pierwsza strona Panelu, która zawiera okno w stanie alarmu (szybkie miganie, przypisany sygnał aktywny)
- Pierwsza strona Panelu, która zawiera okno w stanie "Ringback" (wolne miganie, przypisany sygnał nieaktywny)
- Pierwsza strona Panelu, która zawiera okno w stanie nienormalnym.
- Strona numer 1.

Za każdym razem, gdy zmienia się stan dowolnego okna na dowolnej stronie Panelu, powyższa lista jest ponownie rozpatrywana, co może skutkować wyświetleniem na stronie głównej innej strony Panelu sygnalizacyjnego.

Tabela pomiarów wyświetla skonfigurowaną stronę z pomiarami.

Opcja Sygnalizacja wyświetla na liście alarmy takie jak nieprawidłowa wkładka SFP, uszkodzenie baterii itd.

## 5.3.4 Czyszczenie rejestrów

USTAWIENIA ⇨ OGÓLNE ⇨⇩ CZYSZCZENIE REJESTRÓW

| | | | |
|---|---|---|---|
| ■ CZYSZCZENIE<br>■ REJESTRÓW | ⇔ | KASUJ RAPORTY ZWARC:<br>Off | Zakres nastaw: dowolny sygnał logiczny |
| | ⇩ | KASUJ REJESTR ZAKŁÓC:<br>Off | Zakres nastaw: dowolny sygnał logiczny |
| | ⇩ | KASUJ REJESTR ZAKŁÓC:<br>Off | Zakres nastaw: dowolny sygnał logiczny |
| | ⇩ | KASUJ REJ WART ANAL:<br>Off | Zakres nastaw: dowolny sygnał logiczny |
| | ⇩ | KASUJ MONIT WYŁ1:<br>Off | Zakres nastaw: dowolny sygnał logiczny |
| | ⇩ | KASUJ MONIT WYŁ2:<br>Off | Zakres nastaw: dowolny sygnał logiczny |
| | ⇩ | KASUJ POMIARY n-MIN:<br>Off | Zakres nastaw: dowolny sygnał logiczny |
| | ⇩ | KASUJ LICZN ENERGII:<br>Off | Zakres nastaw: dowolny sygnał logiczny |
| | ⇩ | KASUJ DANE BŁD LOG:<br>Off | Zakres nastaw: dowolny sygnał logiczny |
| | ⇧ | KASUJ WE/WY DIRECT:<br>Off | Zakres nastaw: dowolny sygnał logiczny<br>Dostępne jedynie dla urządzeń z modułem Direct I/O |

KASUJ DANE BŁĘDNEGO LOGOWANIA — kasuje ilość błędnych logowań w ostatnim czasie.

Wybrane rejestry można usunąć za pomocą operandów logicznych. Typowym zastosowaniem powyższych nastaw jest przypisywanie programowalnych przycisków do kasowania określonych rejestrów. Ponieważ B30 reaguje na rosnące zbocza sygnałów, muszą być one podtrzymane przez co najmniej 50 ms, aby kasowanie zostało wykonane.

To menu nie jest chronione przez hasło Poleceń. Z drugiej strony przyciski programowalne są chronione hasłem. Tak więc, jeśli są one używane do kasowania rejestrów, to mogą zapewnić dodatkowe bezpieczeństwo, jeśli jest to wymagane.

Na przykład, aby przypisać przycisk 1 do kasowania rejestrów pomiarów n-minutowych, zastosuj następujące ustawienia.

1. Przypisz do nastawy KASUJ POMIARY N-MINUTOWE w menu USTAWIENIA ⇨ OGÓLNE ⇨⇩ CZYSZCZENIE REJESTRÓW sygnał logiczny "PRZYCISK 1 ON".
2. Zmień ustawienia dla przycisku 1 w menu USTAWIENIA ⇨ OGÓLNE ⇨⇩ PRZYCISKI PROGRAMOWALNE ⇨ PB 1:

   PB1 FUNKCJA: "Bez podtrzymania"
   PB1 OPÓŹNIENIE ODPADU: "0.20 s"

## 5.3.5 Komunikacja

### 5.3.5.1 Menu

USTAWIENIA ⇨ OGÓLNE ⇨⇩ KOMUNIKACJA

| | | | |
|---|---|---|---|
| ■ KOMUNIKACJA<br>■ | ⇔ | ■ PORTY SZEREGOWE<br>■ | Zobacz poniżej |

| | | |
|---|---|---|
| ⇳ | ■ SIEĆ ETHERNET<br>■ | Zobacz stronę 5-45 |
| ⇳ | ■ TABLICA ROUTINGU<br>■ | Zobacz stronę 5-48 |
| ⇳ | ■ MODBUS<br>■ | Zobacz stronę 5-51 |
| ⇳ | ■ WYBÓR PROTOKOŁU<br>■ KOMUNIKACYJNEGO | Zobacz stronę 5-52 |
| ⇳ | ■ DNP 3.0<br>■ | Zobacz stronę 5-53 |
| ⇳ | ■ LISTA SYGNAŁÓW<br>■ DNP/IEC-104 | Zobacz stronę 5-57 |
| ⇳ | ■ IEC 61850<br>■ | Dostęp tylko z poziomu EnerVista<br>Zobacz stronę 5-57 |
| ⇳ | ■ WEB SERVER (HTTP)<br>■ | Zobacz stronę 5-107 |
| ⇳ | ■ TFTP<br>■ | Zobacz stronę 5-107 |
| ⇳ | ■ IEC60870-5-104<br>■ | Zobacz stronę 5-108 |
| ⇳ | ■ EGD<br>■ | Zobacz stronę 5-109 |
| ⇳ | ■ IEC60870-5-103<br>■ PROTOCOL | Zobacz stronę 5-110 |
| ⇧ | ■ USB 2.0<br>■ | Zobacz stronę 5-115 |

5

### 5.3.5.2 Porty szeregowe

USTAWIENIA ⇨ OGÓLNE ⇨⇩ KOMUNIKACJA ⇨ PORTY SZEREGOWE

| | | | |
|---|---|---|---|
| ■ PORTY SZEREGOWE<br>■ | ⇔ | RS232 PRĘDKOŚĆ:<br>115200 | Zakres nastaw: 19200, 115200 |
| | ⇳ | RS485 COM2 PRĘDKOŚĆ:<br>19200 | Zakres nastaw: 300, 1200, 2400, 4800, 9600, 14400, 19200, 28800, 33600, 38400, 57600, 115200 bit/s |
| | ⇳ | RS485 COM2 PARZYST:<br>Even | Zakres nastaw: None, Odd, Even |
| | ⇧ | RS485 COM2 MIN CZAS<br>ODPOW: 0 ms | Zakres nastaw: 0 do 1000 ms w krokach co 10 |

Port RS232 jest dostępny dla urządzeń z panelem przednim podstawowym i panelem 2. generacji.

RS232 PRĘDKOŚĆ, RS485 COM2 PRĘDKOŚĆ i RS485 COM2 PARZYSTOŚĆ — B30 w wersji bez panelu graficznego wyposażony jest w dwa niezależne porty dla komunikacji szeregowej. Port RS232 na panelu przednim (port USB dla panelu graficznego) jest przeznaczony do komunikacji lokalnej. Tylny port COM2 to RS485. Istnieje możliwość zmiany szybkości transmisji i parzystości dla tego portu. Ważne jest, aby parametry te zgadzały się z ustawieniami używanymi na komputerze lub innym sprzęcie podłączonym do tych portów. Każdy z tych portów można podłączyć do komputera z uruchomionym oprogramowaniem EnerVista, na przykład w celu pobierania i przesyłania plików ustawień, przeglądania mierzonych parametrów i aktualizacji oprogramowania przekaźnika. Można połączyć w pętli szeregowej maksymalnie 32 przekaźniki. Dzięki temu można połączyć się z DCS, PLC lub komputerem (kanał inżynierski) za pomocą portów RS485. Jeśli jako protokół wybrano IEC 60870-103, prawidłowe szybkości transmisji to 9600 i 19200 bit/s, a prawidłowa parzystość to Even.

RS485 COM2 MINIMALNY CZAS ODPOWIEDZI — To ustawienie określa minimalny czas przed transmisją po odebraniu danych z hosta dla tylnego portu RS485. Funkcja ta pozwala na współpracę z hostami, które utrzymują aktywny nadajnik przez pewien czas po każdej transmisji.

### 5.3.5.3 Topologia sieci Ethernet

B30 posiada trzy porty Ethernet. Każdy port Ethernet musi należeć do innej sieci lub podsieci. Skonfiguruj adres IP i podsieć, aby upewnić się, że każdy port spełnia to wymaganie. Dwie podsieci różnią się, gdy operacja bitowa AND wykonywana między ich odpowiednimi adresami IP a maską daje inny wynik. Komunikacja staje się nieprzewidywalna, gdy więcej niż jeden port jest skonfigurowany do tej samej podsieci.

#### Przykład 1

IP1/Maska1: 10.1.1.2/255.255.255.0 (gdzie LAN 1 - 10.1.1.x/255.255.255.0)

IP2/Maska2: 10.2.1.2/255.255.255.0 (gdzie LAN2 - 10.2.1.x/255.255.255.0)

IP3/Maska3: 10.3.1.2/255.255.255.0 (gdzie LAN3 - 10.3.1.x/255.255.255.0)

#### Przykład 2

IP1/Maska1: 10.1.1.2/255.0.0.0 (gdzie LAN1 - 10.x.x.x/255.0.0.0)

IP2/Maska2: 11.1.1.2/255.0.0.0 (gdzie LAN2 - 11.x.x.x/255.0.0.0)

IP3/Maska3: 12.1.1.2/255.0.0.0 (gdzie LAN3 - 12.x.x.x/255.0.0.0)

#### Przykład 3 — Nieprawidłowa konfiguracja

IP1/Maska1: 10.1.1.2/255.0.0.0

IP2/Maska2: 10.2.1.2/255.0.0.0

IP3/Maska3: 10.3.1.2/255.0.0.0

Konfiguracja jest niepoprawna, ponieważ maska 255.0.0.0 używana dla trzech adresów IP sprawia, że należą one do tej samej sieci 10.x.x.x.

#### Pojedyncza sieć LAN, brak redundancji

Topologia pokazana na poniższym rysunku umożliwia komunikację ze SCADA, lokalną konfigurację/monitorowanie danych przez EnerVista oraz dostęp do sieci publicznej za pomocą tej samej sieci LAN. Brak jest redundancji.

Rys. 5-13: Pojedyncza sieć, brak redundancji

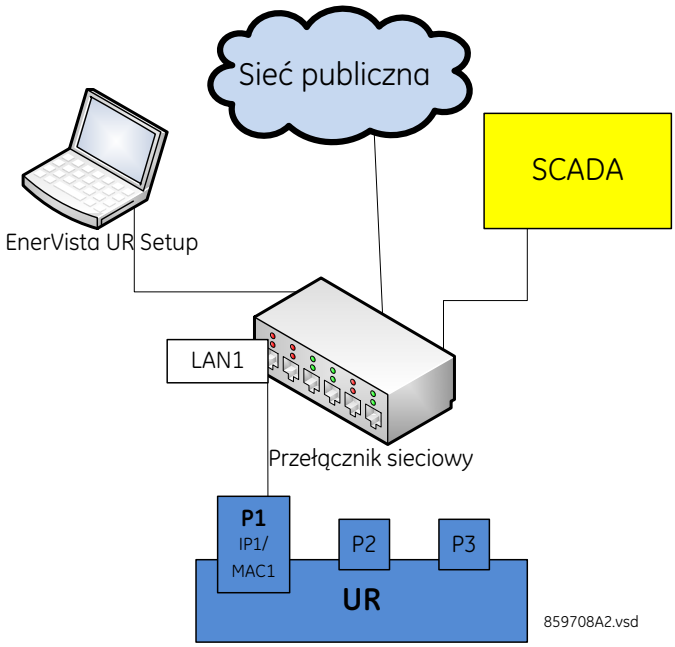


5

## Wiele sieci LAN, opcja z redundancją

Poniższa topologia zapewnia lokalną konfigurację/monitoring za pomocą oprogramowania EnerVista oraz dostęp do sieci publicznej poprzez LAN1, do której podłączony jest port 1 (P1). W sieci LAN1 nie ma redundancji. Komunikacja z systemem SCADA jest zapewniona przez sieć LAN2. P2 i P3 są podłączone do sieci LAN2, gdzie P2 to kanał podstawowy, a P3 to kanał redundantny. W tej konfiguracji port P3 używa adresów IP i MAC portu P2.

Rys. 5-14: Wiele sieci, P2/P3 z redundancją

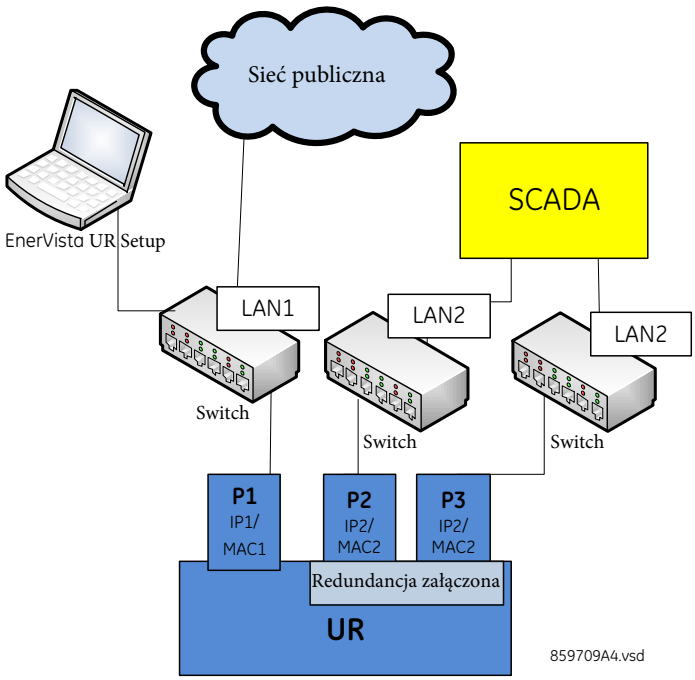

## Wiele sieci LAN, opcja bez redundancji

Poniższa topologia zapewnia lokalną konfigurację/monitorowanie danych za pomocą oprogramowania EnerVista poprzez LAN1, do którego jest podłączony port 1 (P1), dostęp do sieci publicznej na LAN2, do której podłączony jest port 2 (P2) oraz komunikację ze SCADA na LAN3, do której jest podłączony port 3 (P3). W tej opcji nie ma redundancji.

Rys. 5-15: Wiele sieci, brak redundancji

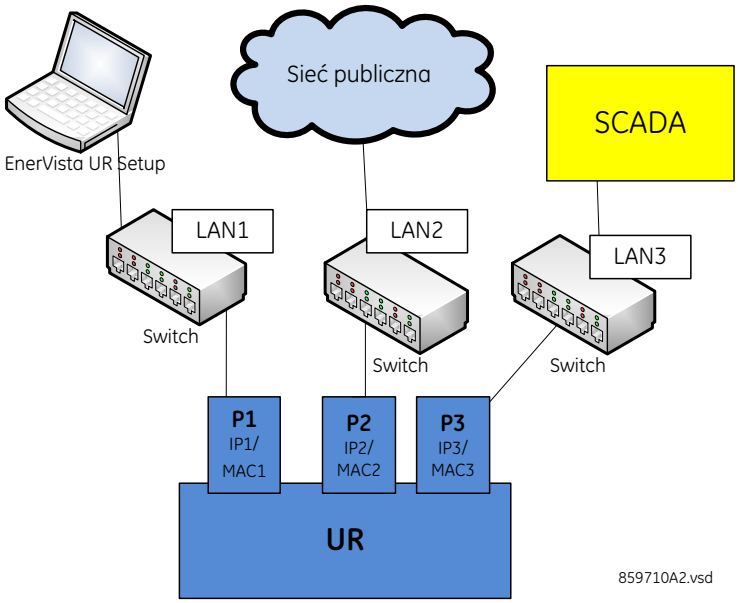


## 5.3.5.4 Sieć Ethernet

Jak opisano w poprzedniej sekcji, jeśli używasz więcej niż jednego portu Ethernet, skonfiguruj każdy z nich tak, aby należał do innej sieci lub podsieci, używając adresów IP i maski. Skonfiguruj adres IP sieci i ustawienia podsieci przed konfiguracją ustawień w tablicy routingu.

Postępuj zgodnie z regułami opisanymi w sekcji Konfiguracja adresu IP w urządzeniu w rozdziale Instalacja.

Aby uzyskać listę wszystkich wykorzystywanych numerów portów, na przykład do celów audytu, skontaktuj się z pomocą techniczną GE, podając informacje, takie jak numer seryjny i kod zamówienia urządzenia.

USTAWIENIA ⇨ OGÓLNE ⇨⇩ KOMUNIKACJA ⇨⇩ SIEĆ ETHERNET ⇨ PORT 1(3)

| | | | |
|---|---|---|---|
| ■ PORT 1<br>■ | ⇔ | ADRES IP:<br>127.0.0.1 | Zakres nastaw: standardowy format adresu IPV4 |
| | ⇩ | MASKA PODSIECI:<br>255.0.0.0 | Zakres nastaw: standardowy format adresu IPV4 |
| | ⇩ | FUNKCJA:<br>Załącz | Zakres nastaw: Załącz, Odstaw |

| | | | |
|---|---|---|---|
| ■ PORT 2<br>■ | ⇔ | ADRES IP:<br>127.0.0.1 | Zakres nastaw: standardowy format adresu IPV4 |
| | ⇩ | MASKA PODSIECI:<br>255.0.0.0 | Zakres nastaw: standardowy format adresu IPV4 |
| | ⇩ | REDUNDANCJA P2/P3:<br>Brak | Zakres nastaw: Brak, Rezerwa P3, PRP<br>Jeśli zakupiono opcję bez PRP: Brak, Rezerwa P3 |
| | ⇩ | ADRES MAC PRP:<br>01154E000100 | Zakres nastaw:<br>01-15-4E-00-01-00 do 01-15-4E-00-01-FF |

| | | | |
|---|---|---|---|
| | ⇧ | FUNKCJA:<br>Załącz | Zakres nastaw: Załącz, Odstaw |
| ■ PORT 3<br>■ | ⇔ | ADRES IP:<br>127.0.0.1 | Zakres nastaw: standardowy format adresu IPV4 |
| | ⇧ | MASKA PODSIECI:<br>255.0.0.0 | Zakres nastaw: standardowy format adresu IPV4 |
| | ⇧ | FUNKCJA:<br>Załącz | Zakres nastaw: Załącz, Odstaw |

Adresy IP są używane dla protokołów DNP, Modbus/TCP, IEC 61850, IEC 60870-5-104, TFTP, HTTP i PRP. Działanie protokołu PRP wyjaśniono w osobnej sekcji w dalszej części niniejszej instrukcji obsługi.

Aby zmienić te ustawienia możesz użyć panelu przedniego. W trybie online oprogramowanie EnerVista może być używane tylko do załączania/odstawiania każdego z portów. W Oknie offline można zmienić wszystkie nastawy.

Podczas korzystania z GOOSE, w trybie Rezerwa P3 lub PRP, konfiguracja portu 3 w pliku CID jest ignorowana. Elementy Port 3 ConnectedAP nie mają znaczenia, ponieważ porty 2 i 3 używają adresu MAC, adresu IP i maski portu 2.

ADRES IP — ustawia się tutaj adres IPv4 portu w standardowym formacie dla IPV4. To ustawienie jest dostępne dla portu 3, tylko jeśli nastawa REDUNDANCJA P2/P3 dla portu 2 jest ustawiona na Brak.

MASKA PODSIECI — ustawia się tutaj maskę IPv4 portu w standardowym formacie dla IPV4. To ustawienie jest dostępne dla portu 3, tylko jeśli nastawa REDUNDANCJA P2/P3 dla portu 2 jest ustawiona na Brak.

5

FUNKCJA — ustawienie załącza/odstawia komunikację sieciową na danym porcie. Gdy funkcja portu jest wyłączona, ruch sieciowy na tym porcie jest nieaktywny. Ustawienie redundancji dla P2 nie ma wpływu na tę funkcjonalność. Zmiana tej nastawy zaczyna obowiązywać dopiero po restarcie przekaźnika.

Jeśli wyłączysz tutaj port, który jest używany do komunikacji między przekaźnikiem a oprogramowaniem, może to spowodować przerwanie komunikacji między nimi. Połączenie Ethernet ustawione na adres IP przekaźnika może być wyłączone i nieosiągalne, nawet podczas pingowania. Należy ponownie załączyć port, sprawdzić adres IP i wszelkie adresy bramy, a przekaźnik należy ustawić na Załączony (**Ogólne -> Instalacja**).

REDUNDANCJA P2/P3 — określa, czy porty P2 i P3 działają w trybie Rezerwy czy w PRP. Jeśli opcje oprogramowania w kodzie zamówienia obejmują PRP, dostępne opcje to Brak, Rezerwa P3 i PRP. Jeśli opcje oprogramowania w kodzie zamówienia nie obejmują PRP, dostępne opcje to Brak i Rezerwa P3. W trybie bez redundancji (nastawa Brak), porty P2 i P3 działają niezależnie z własnymi adresami MAC, IP i maskami. Jeśli REDUNDANCJA P2/P3 jest ustawiona na Rezerwa P3, działanie portów P2 i P3 wygląda następująco:

- Porty 2 i 3 używają adresu MAC, adresu IP i maski portu 2
- Pola konfiguracyjne dla adresu IP i maski na porcie 3 są ukryte
- Port P3 jest w trybie gotowości i nie komunikuje się aktywnie w sieci Ethernet, ale monitoruje swoje łącze do przełącznika sieciowego. Jeśli port P2 wykryje problem z łączem, komunikacja zostanie przełączona na port P3. Port P3 w efekcie działa jako łącze rezerwowe dla portu P2. Gdy port P2 wykryje, że łącze między nim a przełącznikiem jest sprawne a komunikacja była poprawna przez ostatnie pięć minut, następuje przełączenie z powrotem na port P2. Opóźnienie w przełączeniu powrotnym (P3 -> P2) zapewnia, że przełączniki sieciowe podłączone do B30, które po restarcie sygnalizują aktywność portów, zanim staną się całkowicie funkcjonalne, mają czas na całkowite zainicjowanie swojego działania. Gdy port P2 jest ponownie aktywny, port P3 powraca do trybu czuwania

Jeżeli REDUNDANCJA P2/P3 jest ustawiona na PRP, port 2 i 3 działają jak opisano poniżej:

- Porty 2 i 3 używają adresu MAC, adresu IP i maski portu 2
- Pola konfiguracyjne dla adresu IP i maski na porcie P3 są nadpisane przez te z portu 2. Jest to widoczne na panelu przednim, ale nie jest wyświetlane w oprogramowaniu EnerVista
- Nastawa ADRES MAC PRP dla portu P2 jest widoczna
- Funkcja PTP portu P2 nadal używa tylko portu P2, a funkcja PTP portu P3 nadal używa tylko portu P3. Przekaźnik nadal synchronizuje się z portem, który ma najlepsze źródło (master). Gdy porty P2 i P3 widzą to samo źródło, co zwykle ma miejsce w przypadku sieci PRP, używany jest port o lepszej łączności

Wiadomości GOOSE działają jak opisano poniżej:

- Jeśli REDUNDANCJA P2/P3 jest ustawiona na Rezerwa P3 lub PRP, w celu przesłania komunikatu GOOSE na porcie P2, plik CID musi być skonfigurowany tak, aby zawierał odpowiedni blok GOOSE w obu podsieciach. W oprogramowaniu EnerVista nastawa TxGOOSE CPU PORT ASSIGNMENT musi być ustawiona na „Ports-1,2,3", aby przesyłać GOOSE na portach P1 i P2/P3, lub „Ports-2,3", aby mieć GOOSE tylko na porcie P2, z Rezerwą na P3 lub przez PRP.
- Jeśli REDUNDANCJA P2/P3 jest ustawiona na PRP, skonfigurowany dla portu P2 komunikat GOOSE jest przesyłany jednocześnie na portach P2 i P3.
- Jeśli REDUNDANCJA P2/P3 jest ustawiona na Rezerwa P3, a łącze portu P2 ulegnie awarii, to skonfigurowany dla portu P2 komunikat GOOSE jest przesyłany na porcie P3.

NOTE

Oba porty muszą być podłączone do całkowicie niezależnych sieci LAN bez ani jednego punktu wspólnego, chociażby np. wspólnego napięcia zasilającego przełączniki w obu sieciach LAN.

Gdy REDUNDANCJA P2/P3 jest ustawiona na PRP lub Rezerwa P3, a ścieżka sieciowa została przerwana, odbudowa tabeli ARP zajmuje około pięciu sekund. Nie ma to wpływu na protokoły warstwy 2 (GOOSE i PTP). Jednak protokoły TCP/IP lub UDP (połączenia MMS, DNP3.0 itd.) mogą wymagać ponownego połączenia, jeśli ich aktywne połączenie nie przechodzi przez ramki retransmisji.

Aby jakiekolwiek zmiany tego ustawienia odniosły skutek, uruchom ponownie urządzenie.

PRT2 PRP MCST ADDR — to ustawienie umożliwia użytkownikowi zmianę adresu multicast używanego przez ramki nadzoru PRP. To ustawienie jest dostępne, jeśli REDUNDANCJA P2/P3 jest ustawiona na PRP. Wszystkie urządzenia w tej samej sieci PRP muszą mieć ten sam adres multicast. Wybierz adres, który nie powoduje konfliktu z innymi protokołami typu multicast.

### 5.3.5.5 Detekcja uszkodzenia włókna światłowodowego

Ponieważ interfejs 100BASE-FX nie obsługuje automatycznej negocjacji, od wersji UR 7.0 dołączona jest funkcja Far-End Fault Indication (FEFI), która umożliwia wykrywanie awarii łącza.

Celem funkcji Far-End Fault jest poinformowanie urządzeń znajdujących się na obu końcach światłowodów, gdy wystąpi problem z jednym ze światłowodów. Bez funkcji Far-End Fault interfejs światłowodowy nie może wykryć problemu, który dotyczy tylko włókna Tx.

Gdy funkcja Far-End Fault jest obsługiwana, utrata sygnału Rx (łącza) powoduje, że nadajnik generuje sygnał w celu poinformowania urządzenia na drugim końcu pary światłowodów, że wystąpiła usterka.

Gdy lokalny odbiornik ponownie wykryje sygnał, lokalny nadajnik automatycznie powróci do normalnej pracy.

Jeśli sygnał o uszkodzeniu zostanie odebrany przez interfejs światłowodowy obsługujący funkcję Far-End Fault i jest ona załączona, interfejs ten reaguje wyłączeniem łącza tak, jakby w ogóle nie było sygnału.

Jeśli interfejs Rx nie obsługuje tej funkcji lub jest ona wyłączona, przychodzący sygnał o uszkodzeniu jest ignorowany.

Zdecydowanie zaleca się, aby używane były przełączniki sieciowe, które obsługują funkcję Far-End Fault, zwłaszcza gdy wybrano opcję redundancji "Rezerwa P3".

### 5.3.5.6 Parallel Redundancy Protocol (PRP)

SOFTWARE OPTION

B30 może być wyposażony w protokół PRP. Jego dostępność określa się na etapie konfiguracji kodu zamówienia.

Parallel Redundancy Protocol (PRP) to protokół redundancji zapewniający wysoką dostępność w sieciach automatyki stacyjnej. Dotyczy sieci opartych na technologii Ethernet (ISO/IEC 8802-3) i opiera się na drugiej edycji (lipiec 2012) normy IEC 62439-3, klauzula 4.

PRP zaprojektowano tak, aby zapewnić możliwość nieprzerwanej pracy, nawet w przypadku pojedynczej awarii w sieci. W tym celu wykorzystuje się duplikację sieci LAN oraz duplikację ramek. Identyczne ramki są wysyłane w dwóch całkowicie niezależnych sieciach. W normalnych warunkach obie ramki docierają do odbiorcy i jedna z nich jest przesyłana w górę stosu OSI do aplikacji docelowej, podczas gdy druga jest odrzucana. W przypadku wystąpienia awarii w jednej z sieci a tym samym zerwania w niej transmisji, łączność jest zapewniana przez drugą sieć. Podczas projektowania dwóch sieci LAN

należy zachować ostrożność. Należy bezwzględnie unikać punktów awarii, które mogą spowodować przerwę w pracy w obu sieciach jednocześnie - na przykład napięcie zasilające oba przełączniki sieciowe pochodzące z tego samego źródła, czy zabezpieczenie obwódów zasilających przełączniki jednym wyłącznikiem instalacyjnym.

Rys. 5-16: Przykład sieci redundantnej

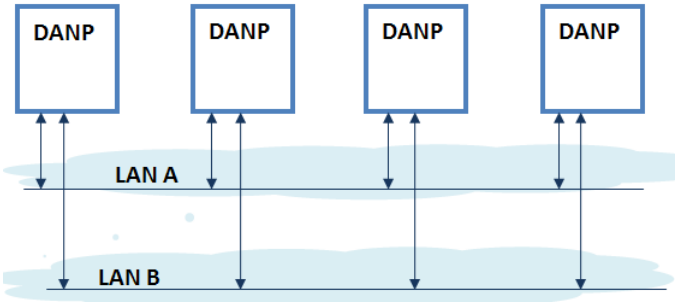


Do obsługi ramek protokół PRP wykorzystuje wyspecjalizowane węzły zwane podwójnie dołączonymi węzłami (DANP - Doubly Attached Nodes). Urządzenia DANP posiadają dodatkowy moduł zwany Link Redundancy Entity (LRE). LRE jest odpowiedzialne za duplikowanie ramek i dodawanie określonego trailera PRP podczas wysyłania ramek do sieci LAN. LRE jest również odpowiedzialne za decyzję, które z ramek są przesyłane w górę stosu OSI do warstwy aplikacji, a które są odrzucane. Link Redundancy Entity odpowiada dodatkowo za zapewnienie przejrzystości PRP dla wyższych warstw stosu.

Ponadto istnieje drugi typ wyspecjalizowanego urządzenia używanego w sieciach PRP, o nazwie RedBox, którego zadaniem jest łączenie węzłów typu Single Attached Nodes (SAN) z siecią redundantną.

Przekaźniki Multilin UR realizują funkcjonalność DANP. Funkcjonalność RedBox nie jest zaimplementowana.

Oryginalna norma IEC 62439-3 (2010) została zmieniona w celu dostosowania PRP do protokołu High-availability Seamless Redundancy (HSR). Aby to osiągnąć, oryginalny PRP został zmodyfikowany kosztem utraty kompatybilności z wersją PRP 2010. Zmieniona norma IEC 62439-3 (2012) jest powszechnie określana jako PRP-1, podczas gdy oryginalna norma to PRP-0. Przekaźniki UR obsługują PRP-1.

Przekaźnik implementuje PRP na dwóch swoich portach Ethernet - portach P2 i P3 modułu CPU. Skorzystaj z poprzedniej sekcji (Sieć Ethernet), aby skonfigurować PRP.

PRP jest dostępny jako osobna opcja zamówieniowa. Protokół można załączyć w konfiguracji za pomocą ustawienia dostępnego w menu Sieć Ethernet - nastawa REDUNDANCJA P2/P3. Dostępne są dwa typy redundancji: Rezerwa P3 i PRP. Gdy REDUNDANCJA P2/P3 jest ustawiona na Rezerwa P3 lub PRP, porty dedykowane dla PRP (P2 i P3) działają redundatnie. W tym trybie port P3 używa adresu MAC, adresu IP i maski portu P2.

### 5.3.5.7 Tablica routingu

USTAWIENIA ⇨ OGÓLNE ⇨⇩ KOMUNIKACJA ⇨⇩ TABLICA ROUTINGU

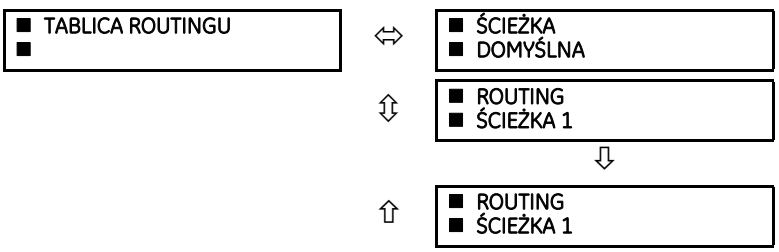


Można skonfigurować ścieżkę domyślną i maksymalnie sześć ścieżek statycznych.

Ścieżka domyślna jest używana jako ostatnia - gdy nie zostanie znaleziona żadna inna ścieżka do miejsca przeznaczenia.

Zakres nastaw: standardowy format adresu IPV4

| | | | |
|---|---|---|---|
| ■ ROUTING<br>■ ŚCIEŻKA 1 | ⇔ | ŚCIEŻK1 ADRES DOC:<br>127.0.0.1 | Zakres nastaw: standardowy format adresu IPV4 |
| | ⇕ | ŚCIEŻK1 MASKA:<br>255.0.0.0 | Zakres nastaw: standardowy format maski IPV4 |
| | ⇧ | ŚCIEŻK1 BRAMA:<br>127.0.0.1 | Zakres nastaw: standardowy format adresu unicast |

Skonfiguruj adres IP sieci i ustawienia podsieci przed konfiguracją routingu.

## Dodawanie i usuwanie ścieżek statycznych

Ścieżki hosta nie są obecnie obsługiwane.

Konfiguracja tablicy routingu jest dostępna za pomocą portu szeregowego i panelu przedniego. Jest to celowe ograniczenie, aby uniknąć utraty łączności podczas zdalnej konfiguracji B30.

Domyślne IP docelowe to 127.0.0.1 dla wszystkich ścieżek statycznych (od 1 do 6). Jest to równoznaczne z tym, że ścieżki statyczne nie są skonfigurowane. Gdy adres to 127.0.0.1, maska i brama również muszą mieć wartości domyślne.

Domyślna wartość adresu bramy ścieżki to 127.0.0.1. Oznacza to, że ścieżka domyślna nie jest skonfigurowana.

Aby dodać ścieżkę:

1. Użyj dowolnej ścieżki statycznej o numerze od 1 do 6. Po skonfigurowaniu adresu docelowego dla dowolnej ścieżki, ta ścieżka staje się trasą statyczną i musi być zgodna z regułami wymienionymi w następnym punkcie „Ogólne warunki dla ścieżek statycznych”.
2. Aby skonfigurować ścieżkę domyślną, wprowadź adres domyślnej bramy. Po skonfigurowaniu tego adresu musi zostać sprawdzona jego zgodność z drugim warunkiem poniżej - brama musi się znajdować w podłączonej sieci.

Aby usunąć ścieżkę:

1. Zastąp adres docelowy ścieżki domyślnym adresem 127.0.0.1. Podczas usuwania ścieżki muszą również zostać przywrócone domyślne adresy maski i bramy.
2. Usuń domyślną ścieżkę, zastępując wartość domyślnej bramy adresem 127.0.0.1.

## Ogólne warunki dla ścieżek statycznych

Poprawność konfiguracji jest sprawdzana wewnętrznie pod kątem następujących reguł:

- Maska ścieżki ma format maski IP. W systemie binarnym musi to być zestaw sąsiadujących bitów o wartości 1 od lewej do prawej, po których następuje jeden lub więcej ciągłych bitów o wartości 0.
- Miejsce docelowe i maska muszą być zgodne. Można to zweryfikować, sprawdzając, czy
  RtDestination i RtMask = RtDestination
  Przykład poprawej konfiguracji: RtDestination = 10.1.1.0; Maska Rt = 255.255.255.0
  Przykład błędnej konfiguracji: RtDestination = 10.1.1.1; Maska Rt = 255.255.255.0

Podczas konfigurowania ścieżek statycznych należy przestrzegać następujących reguł:

- Miejscem docelowym nie może być połączona sieć
- Brama ścieżki musi znajdować się w połączonej sieci. Ta zasada dotyczy również adresu bramy ścieżki domyślnej. Można to zweryfikować, sprawdzając, czy:
  (RtGwy & P1Mask) == (P1IP & P1Mask) || (RtGwy & P2Mask) == (P2IP & P2Mask) || (RtGwy & P3Mask) == (P3IP & P3Mask)

  gdzie:

  & jest operatorem AND, == jest operatorem równości, || jest operatorem logicznym OR

5

## Tablica routingu a poprzednie wersje FW

Przed wersją 7.10 urządzenia UR nie miały jawnego sposobu konfigurowania ścieżek. Jedyną dostępną ścieżką była trasa domyślna skonfigurowana w ramach ustawień sieciowych (adres IP bramy dla poszczególnych portów). Ograniczało to możliwość trasowania do określonych miejsc docelowych, zwłaszcza jeśli te miejsca były osiągalne przez inny interfejs niż ten, na którym znajdowała się brama domyślna.

Począwszy od UR 7.10, oprócz trasy domyślnej można skonfigurować do sześciu ścieżek statycznych. Konfiguracja ścieżki domyślnej została również przeniesiona z ustawień sieciowych do sekcji Routing (Tablica routingu).

Rysunek przedstawia przykład topologii wykorzystującej dodanie tras statycznych.

Rys. 5-17: Wykorzystanie tras statycznych

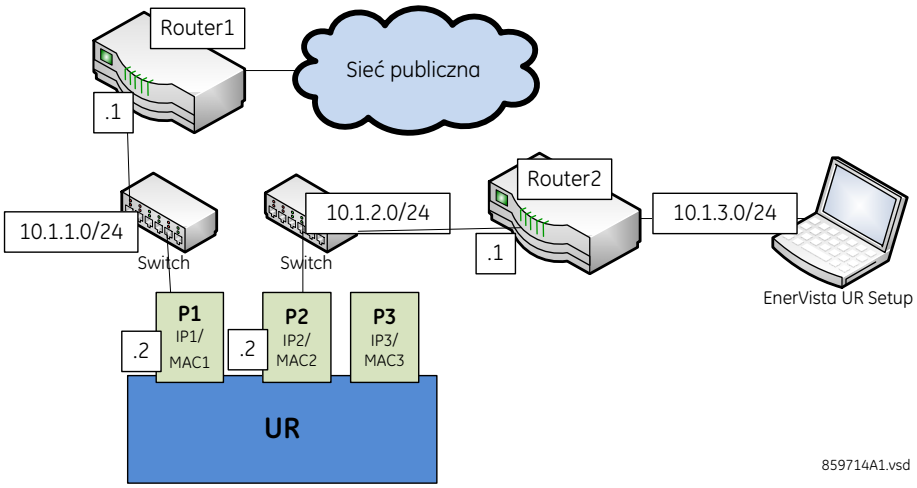


Na rysunku Multilin UR łączy się przez następujące dwa porty Ethernet:

- Port 1 (adres IP 10.1.1.2) łączy UR z siecią LAN 10.1.1.0/24 i z Internetem przez Router1. Router1 ma interfejs 10.1.1.0/24, a adres IP tego interfejsu to 10.1.1.1.
- Port 2 (adres IP 10.1.2.2) łączy UR z siecią LAN 10.1.2.0/24 oraz z oprogramowaniem EnerVista przez Router2. Router2 ma interfejs 10.1.2.0/24, a adres IP tego interfejsu to 10.1.2.1.

Konfiguracja przed wersją 7.10 odbywała się jak poniżej:

- PORT1 ADRES IP = 10.1.1.2
  PORT1 MASKA = 255.255.255.0
  PORT1 BRAMA = 10.1.1.1
  PORT1 ADRES IP = 10.1.2.2
  PORT2 MASKA = 255.255.255.0

W tym przypadku działanie było następujące. Podczas wysyłania pakietów do EnerVista UR Setup, Multilin UR zauważył, że miejsce docelowe nie znajduje się w połączonej do niego sieci i próbował znaleźć ścieżkę do miejsca docelowego. Ponieważ domyślna trasa była jedyną znaną mu trasą, to właśnie jej używał. Jednak komputer z EnerVista UR Setup znajdował się w sieci prywatnej, do której nie można było dotrzeć przez Router1. W związku z tym z routera odebrano komunikat o nieosiągalnym miejscu docelowym.

Konfiguracja począwszy od wydania 7.10 wygląda następująco:

- PORT1 ADRES IP = 10.1.1.2
  PORT1 MASKA = 255.255.255.0
  PORT2 ADRES IP = 10.1.2.2
  PORT2 MASKA = 255.255.255.0
  ROUTING: BRAMA DOMYŚLNA = 10.1.1.1
  ROUTING - ŚCIEŻKA 1: ADRES DOCELOWY = 10.1.3.0/24; MASKA = 255.255.255.0; BRAMA = 10.1.2.1

Od wersji 7.10 działanie jest następujące. Dodano jedną ścieżkę statyczną do miejsca docelowego 10.1.3.0/24, gdzie znajduje się komputer z systemem EnerVista. Ta ścieżka korzysta z innej bramy (10.1.2.1) niż ścieżka domyślna. Brama ta jest adresem Routera 2, który posiada wiedzę na temat 10.1.3.0 i jest w stanie kierować pakiety przychodzące z UR i przeznaczone dla oprogramowania EnerVista UR Setup.

### Ścieżki i tabele ARP

Ta funkcja jest dostępna przy połączeniu z WebServer dla urządzeń w wersji z podstawowymi zabezpieczeniami dostępu oraz przez SFTP dla Administratora podczas korzystania z CyberSentry. Menu główne zawiera dodatkowe menu Communications i dwa podmenu:

- Routing Table
- ARP Table

Tabele przedstawiają informacje wyświetlane po wybraniu dwóch podmenu.

Tab. 5-7: Routing

| Opcja | Opis |
|---|---|
| Destination | Adres IP sieci zdalnej, do której prowadzi ta ścieżka |
| Mask | Maska podsieci dla miejsca docelowego |
| Gateway | Adres IP następnego routera do sieci zdalnej |
| Interface | Interfejs, przez który można uzyskać dostęp do określonej sieci |

Tab. 5-8: ARP

| Opcja | Opis |
|---|---|
| IP Address | Adres sieciowy odpowiadający adresowi sprzętowemu |
| Age (min) | Wiek (age) wpisu w pamięci podręcznej w minutach. Myślnik (-) - adres lokalny |
| Hardware Address | Adres sprzętowy LAN, adres MAC odpowiadający adresowi sieciowemu |
| Type | Dynamiczny lub statyczny |
| Interface | Interfejs, do którego zostało przypisane mapowanie adresu |

## 5.3.5.8 Modbus

USTAWIENIA ⇨ OGÓLNE ⇨⇩ KOMUNIKACJA ⇨⇩ MODBUS

| | | | |
|---|---|---|---|
| ■ MODBUS<br>■ | ⇔ | ADRES:<br>254 | Zakres nastaw: 1 do 254 w krokach co 1 |
| | ⇧ | NUMER PORTU TCP (502):<br>502 | Zakres nastaw: 0 do 65535 w krokach co 1 |

Porty komunikacji szeregowej wykorzystują protokół Modbus, chyba że port jest skonfigurowany do pracy w protokole DNP 3.0 lub IEC 60870-5-103. Pozwala to na użycie oprogramowania EnerVista UR Setup na tym porcie. Urządzenia Multilin UR działają tylko jako urządzenia typu slave.

Więcej informacji na temat protokołu, w tym tabele map pamięci, można znaleźć w UR Family Communications Guide.

ADRES SLAVE — w przypadku korzystania na porcie RS232 z protokołu Modbus, B30 odpowiada niezależnie od zaprogramowanego adresu. W przypadku portu RS485 każde urządzenie na magistrali szeregowej musi mieć unikalny adres slave od 1 do 254. Adres 0 i adresy od 248 wzwyż są zarezerwowane przez specyfikację protokołu Modbus, dlatego ich użycie tutaj nie jest zalecane. Adres 0 to adres rozgłoszeniowy, którego nasłuchują wszystkie urządzenia slave. Urządzenia na magistrali nie muszą być adresowane po kolei, ale żadne dwa urządzenia nie mogą mieć tego samego adresu. W przeciwnym przypadku wystąpią konflikty skutkujące błędami. Ogólnie rzecz biorąc, zaczynając od 1, ustaw każde urządzenie dodane do magistrali komunikacyjnej tak, aby używało innego adresu. Korzystając z protokołu Modbus TCP/IP, klient musi użyć ADRES SLAVE w polu Unit Identifier.

NUMER PORTU TCP (502) — Modbus TCP/IP może być również używany na dowolnym porcie Ethernet. Port TCP 502 jest zarezerwowany dla komunikacji Modbus i to tylko w wyjątkowych przypadkach, gdy NUMER PORTU TCP (502) jest ustawiony na dowolny inny port. Ustawienie NUMER PORTU TCP (502) ustawia port TCP używany przez Modbus w sieci Ethernet. NUMER

PORTU TCP (502) o wartości 0 wyłącza Modbus TCP/IP, co oznacza, że zamykany jest port Modbus TCP. Zmiana numeru portu na 0 powoduje, że zmiana zaczyna obowiązywać po ponownym uruchomieniu urządzenia. Gdy opcja jest ustawiona na 0 do komunikacji z przekaźnikiem użyj panelu przedniego lub portu szeregowego.

NOTE

Nie ustawiaj więcej niż jednego protokołu na ten sam numer portu TCP/UDP, ponieważ spowoduje to zawodne działanie tych protokołów.

### 5.3.5.9 Protokół

USTAWIENIA ⇨ OGÓLNE ⇨⇩ KOMUNIKACJA ⇨⇩ PROTOKÓŁ

| | | | |
|---|---|---|---|
| ■ PROTOKÓŁ<br>■ | ⇔ | WYBÓR PROTOKOŁU:<br>DNP 3.0 | Zakres nastaw: DNP 3.0, IEC 60870-5-104, IEC 60870-5-103 |
| | ⇩ | TIMEOUT POŁĄCZENIA<br>MMS: 120 s | Zakres nastaw: 10 do 7200 w krokach co 10 |
| | ⇩ | EDYCJA IEC 61850:<br>Edycja 2 | Zakres nastaw: Edycja 1, Edycja 2 |
| | ⇧ | SFTP:<br>Załącz | Zakres nastaw: Odstaw, Nastaw |

W tym menu możliwy jest wybór jednego z następujących protokołów: DNP 3.0, IEC60870-104 lub IEC60870-103.

WYBÓR PROTOKOŁU (DNP/104/103) — to ustawienie wybiera protokół komunikacyjny z systemem nadrzędnym spośród DNP3.0, IEC 60870-104 i IEC 60870-103, przy czym DNP jest protokołem domyślnym. Opcje zależą od kodu zamówienia. Aby jakakolwiek zmiana odniosła skutek, uruchom ponownie urządzenie.

5

TIMEOUT POŁĄCZENIA MMS — to ustawienie określa opóźnienie czasowe wykrycia utraty połączenia TCP. Jeśli nie ma ruchu danych w połączeniu TCP przez czas dłuższy niż czas określony przez to ustawienie, połączenie zostanie zakończone. To zwalnia połączenie do ponownego użycia przez klienta. Ustawienie 10 sekund wyłącza ten timer. Połączenie TCP jest wtedy zarządzane przez standardową sekwencję komunikatów TCP KeepAlive. Wiadomości te są przesyłane co 20 sekund, gdy nie ma komunikacji MMS między przekaźnikiem a klientem. Jeśli nie ma odpowiedzi na komunikaty TCP KeepAlive, połączenie jest zamykane. Aby jakakolwiek zmiana tego ustawienia zaczęła obowiązywać, uruchom ponownie urządzenie. Zmiana obowiązuje dla nowego połączenia. W przypadku każdego istniejącego otwartego połączenia po wprowadzeniu zmiany zamknij i ponownie otwórz połączenie.

Tabela pokazuje, które z protokołów DNP 3.0, IEC 60870-5-104, IEC 60870-5-103 i IEC 61850 działają na portach RS232, RS485 i Ethernet. Pokazuje wszystkie możliwe kombinacje ustawień WYBÓR PROTOKOŁU (DNP/104/103) i WYBÓR MEDIUM PORT 1/2 w menu DNP 3.0.

Tab. 5-9: Wybór portu i protokołu

| Wybór protokołu | Wybór medium port 1/2 | RS232 | RS485 | Ethernet |
|---|---|---|---|---|
| DNP | Kanał 1: Eth TCP<br>Kanał 2: Eth TCP | Modbus | Modbus | DNP, Modbus, IEC 61850 |
| | Kanał 1: Eth TCP<br>Kanał 2: Brak | Modbus | Modbus | DNP, Modbus, IEC 61850 |
| | Kanał 1: Brak<br>Kanał 2: Eth TCP | Modbus | Modbus | DNP, Modbus, IEC 61850 |
| | Kanał 1: Eth UDP<br>Channel 2: none | Modbus | Modbus | DNP, Modbus, IEC 61850 |
| | Kanał 1: Eth TCP<br>Kanał 2: RS485 | Modbus | DNP | DNP, Modbus, IEC 61850 |
| | Kanał 1: Eth TCP<br>Kanał 2: RS232 | DNP | Modbus | DNP, Modbus, IEC 61850 |
| | Kanał 1: Eth UDP<br>Kanał 2: RS485 | Modbus | DNP | DNP, Modbus, IEC 61850 |
| | Kanał 1: Eth UDP<br>Kanał 2: RS232 | DNP | Modbus | DNP, Modbus, IEC 61850 |
| | Kanał 1: RS485<br>Kanał 2: Eth TCP | Modbus | DNP | DNP, Modbus, IEC 61850 |
| | Kanał 1: RS232<br>Kanał 2: Eth TCP | DNP | Modbus | DNP, Modbus, IEC 61850 |
| | Kanał 1: RS485<br>Kanał 2: RS232 | DNP | DNP | Modbus, IEC 61850 |
| | Kanał 1: RS232<br>Kanał 2: RS485 | DNP | DNP | Modbus, IEC 61850 |
| | Kanał 1: RS485<br>Kanał 2: Brak | Modbus | DNP | Modbus, IEC 61850 |
| IEC 104 | | Modbus | Modbus | IEC 104, Modbus, IEC 61850 |
| IEC 103 | | Modbus | IEC 103 | Modbus, IEC 61850 |

EDYCJA IEC61850 — przełącza pomiędzy edycjami 1 i 2 protokołu IEC 61850. Dla GOOSE na szynie procesowej, nastawa ta jest ustalona jako Edycja 2. Podczas przełączania, ustawienia są przywracane do ustawień domyślnych, z wyjątkiem GGIO1, GGIO2, GGIO4 i tych dla graficznego panelu przedniego. Wyświetlany jest komunikat, że wymagane jest ponowne uruchomienie, które można wykonać za pomocą opcji **Eksploatacja -> Ponowne uruchomienie przekaźnika**.

SFTP PROTOCOL — załącza i wyłącza transfer plików do/z przekaźnika przez Secure Shell (SSH) i Secure File Transfer Protocol (SFTP). To ustawienie jest wyświetlane podczas korzystania z IEC 61850 bez CyberSentry.

## 5.3.5.10 DNP 3.0

USTAWIENIA ⇨ OGÓLNE ⇨⇩ KOMUNIKACJA ⇨⇩ DNP 3.0

| | | | |
|---|---|---|---|
| ■ DNP 3.0<br>■ | ⇔ | ■ WYBÓR MEDIUM<br>■ | Zobacz niżej |
| | ⇕ | ADRES:<br>1 | Zakres nastaw: 0 do 65535 w krokach co 1 |
| | ⇕ | ■ ADRESY KLIENTÓW<br>■ | Zobacz niżej |
| | ⇕ | NUMER PORTU TCP/UDP:<br>20000 | Zakres nastaw: 0 do 65535 w krokach co 1 |
| | ⇕ | TRANSMISJA SPONTAN<br>FUNKCJA: Odstaw | Zakres nastaw: Załącz, Odstaw |
| | ⇕ | TRANSMISJA SPONTAN<br>TIMEOUT: 5 s | Zakres nastaw: 0 do 60 s w krokach co 1 |

| | |
|---|---|
| TRANSMISJA SPONTAN<br>MAX IL PRÓB: 10 | Zakres nastaw: 1 do 255 w krokach co 1 |
| TRANSMISJA SPONTAN<br>ADRES: 1 | Zakres nastaw: 0 do 65519 w krokach co 1 |
| WSPÓŁCZ SKALOWANIA<br>PRĄDU: 1 | Zakres nastaw: 0.001, 0.01. 0.1, 1, 10, 100, 1000, 10000, 100000, 1000000, 10000000, 100000000 |
| WSPÓŁCZ SKALOWANIA<br>NAPIĘC: 1 | Zakres nastaw: 0.001, 0.01. 0.1, 1, 10, 100, 1000, 10000, 100000, 1000000, 10000000, 100000000 |
| WSPÓŁCZ SKALOWANIA<br>MOCY: 1 | Zakres nastaw: 0.001, 0.01. 0.1, 1, 10, 100, 1000, 10000, 100000, 1000000, 10000000, 100000000 |
| WSPÓŁCZ SKALOWANIA<br>ENERGII: 1 | Zakres nastaw: 0.001, 0.01. 0.1, 1, 10, 100, 1000, 10000, 100000, 1000000, 10000000, 100000000 |
| WSPÓŁCZ SKALOWANIA<br>WSP MOCY: 1 | Zakres nastaw: 0.001, 0.01. 0.1, 1, 10, 100, 1000, 10000, 100000, 1000000, 10000000, 100000000 |
| WSPÓŁCZ SKALOWANIA<br>INNE: 1 | Zakres nastaw: 0.001, 0.01. 0.1, 1, 10, 100, 1000, 10000, 100000, 1000000, 10000000, 100000000 |
| STREFA NIECZUŁOŚCI<br>PRĄDU: 30000 | Zakres nastaw: 0 do 100000000 w krokach co 1 |
| STREFA NIECZUŁOŚCI<br>NAPIĘC: 30000 | Zakres nastaw: 0 do 100000000 w krokach co 1 |
| STREFA NIECZUŁOŚCI<br>MOCY: 30000 | Zakres nastaw: 0 do 100000000 w krokach co 1 |
| STREFA NIECZUŁOŚCI<br>ENERGII: 30000 | Zakres nastaw: 0 do 100000000 w krokach co 1 |
| STREFA NIECZUŁOŚCI<br>WSP MOCY: 30000 | Zakres nastaw: 0 do 100000000 w krokach co 1 |
| STREFA NIECZUŁOŚCI<br>INNE: 30000 | Zakres nastaw: 0 do 100000000 w krokach co 1 |
| INTERWAŁ SYNCHR<br>BIT IIN: 1440 min | Zakres nastaw: 1 do 10080 min. w krokach co 1 |
| ROZMIAR FRAGMENTACJI<br>RAMEK: 240 | Zakres nastaw: 30 do 2048 w krokach co 1 |
| DOMYŚLNA WARIACJA<br>GRUPY OB. 1: 2 | Zakres nastaw: 1, 2 |
| DOMYŚLNA WARIACJA<br>GRUPY OB. 2: 2 | Zakres nastaw: 1, 2, 3 |
| DOMYŚLNA WARIACJA<br>GRUPY OB. 20: 1 | Zakres nastaw: 1, 2, 5, 6 |
| DOMYŚLNA WARIACJA<br>GRUPY OB. 21: 1 | Zakres nastaw: 1, 2, 9, 10 |
| DOMYŚLNA WARIACJA<br>GRUPY OB. 22: 1 | Zakres nastaw: 1, 2, 5, 6 |
| DOMYŚLNA WARIACJA<br>GRUPY OB. 23: 1 | Zakres nastaw: 1, 2, 5, 6 |
| DOMYŚLNA WARIACJA<br>GRUPY OB. 30: 1 | Zakres nastaw: 1, 2, 3, 4, 5 |
| DOMYŚLNA WARIACJA<br>GRUPY OB. 32: 1 | Zakres nastaw: 1, 2, 3, 4, 5, 7 |

| | | |
|---|---|---|
| ⇕ | ILOŚĆ KOMEND DWUBIT: 0 | Zakres nastaw: 0 do 32 w krokach co 1 |
| ⇕ | TIMEOUT TCP: 120 s | Zakres nastaw: 10 do 7200 s w krokach co 1 |
| ⇧ | WYBÓR PODSTAWY CZASU: LOKAL | Zakres nastaw: UTC, LOKAL |

Protokół DNP pozwala na optymalizację sterowania i akwizycji danych między urządzeniami w podstacji a centralnym systemem sterowania. Protokół jest skalowalny; oznacza to, że został zaprojektowany tak, aby był zgodny z najnowszą technologią sieci LAN o dużej szybkości, ale nadal mógł być wdrażany poprzez wolniejsze łącza szeregowe.

Protokół DNP usprawnia wiele protokołów master-slave, poprawiając ogólne wymagania dotyczące wydajności komunikacji i zapewnia dokładność znaczników czasu do pojedynczych milisekund.

B30 obsługuje DNP w wersji 3.0.

Funkcja DNP jest załączona, gdy dla opcji USTAWIENIA ⇨ OGÓLNE ⇨⇩ KOMUNIKACJA ⇨ PROTOKÓŁ wybrano ustawienie DNP 3.0. B30 może być używany jako urządzenie slave podłączone do wielu urządzeń master (zwykle stacja główna RTU lub SCADA). Ponieważ B30 posiada dwa zestawy buforów danych i informacje o połączeniu, z B30 mogą jednocześnie komunikować się dwa urządzenia typu master.

DNP nie jest dostępne dla portu USB na graficznym panelu przednim.

Więcej informacji na temat DNP można znaleźć w UR Family Communications Guide.

NOTE

W przypadku jakichkolwiek zmian w ustawieniach DNP, uruchom ponownie przekaźnik.

5

USTAWIENIA ⇨ OGÓLNE ⇨⇩ KOMUNIKACJA ⇨⇩ DNP 3.0 ⇨ WYBÓR MEDIUM

| | | | |
|---|---|---|---|
| ■ WYBÓR MEDIUM ■ | ⇔ | PORT 1: BRAK | Zakres nastaw: BRAK, COM1 - RS485, COM2 - RS485, RS232 z przodu, ETH - TCP, ETH - UDP |
| | ⇧ | PORT 2: BRAK | Zakres nastaw: BRAK, COM1 - RS485, COM2 - RS485, RS232 z przodu, ETH - TCP, ETH - UDP |

Nastawy PORT 1 i PORT 2 umożliwiają wybór portu komunikacyjnego dla protokołu DNP dla każdego z kanałów. Po przypisaniu DNP do portu szeregowego, jest on jedynym protokołem działającym na tym porcie; Modbus lub IEC 60870-5-103 są wyłączone. Jeśli DNP jest przypisane do RS485, protokół DNP musi być również ustawiony w konfiguracji portu szeregowego, aby zmiana odniosła skutek. Gdy ustawienie PORT 1 i PORT 2 jest ustawione na „Sieć - TCP", protokół DNP dla kanału 1(2) może być używany przez TCP/IP na portach Ethernet. Gdy ta wartość jest ustawiona na „Sieć - UDP", protokół DNP może być używany przez UDP/IP tylko na kanale 1. Ustawienie „RS232 z przodu" jest niedostępne w przypadku graficznego panelu przedniego; klient nie może nawiązać połączenia przez port USB.

NOTE

Nie ustawiaj więcej niż jednego protokołu na ten sam numer portu TCP/UDP, ponieważ spowoduje to zawodne działanie tych protokołów.

Nastawa ADRES to adres urządzenia slave w protokole DNP. Numer ten identyfikuje B30 w łączu komunikacyjnym. Przypisz unikalny adres do każdego urządzenia.

W B30 można ustawić maksymalnie pięciu klientów DNP. Są to adresy IP sterowników, z którymi może się połączyć B30.

USTAWIENIA ⇨ OGÓLNE ⇨⇩ KOMUNIKACJA ⇨⇩ DNP 3.0 ⇨ ADRESY KLIENTÓW

| | | | |
|---|---|---|---|
| ■ ADRESY KLIENTÓW ■ | ⇔ | ADRES 1: 0.0.0.0 | Zakres nastaw: standardowy adres IP |
| | ⇩ | | |
| | ⇧ | ADRES 5: 0.0.0.0 | Zakres nastaw: standardowy adres IP |

Ustawienie NUMER PORTU TCP/UDP umożliwia normalną pracę DNP. Aby zamknąć port, ustaw 0.

W przypadku wykorzystania RS485 nastawa TRANSMISJA SPONTANICZNA - FUNKCJA musi być ustawiona na "Odstaw", gdyż wtedy nie ma mechanizmu unikania kolizji. TRANSMISJA SPONTANICZNA - TIMEOUT określa czas oczekiwania B30 na potwierdzenie opowiedzi spontanicznej przez mastera. Ustawienie TRANSMISJA SPONTANICZNA - MAKSYMALNA ILOŚĆ PRÓB określa, ile razy B30 próbuje wysłać spontatnicznie ramki bez otrzymania potwierdzenia od mastera; wartość „255" pozwala na nieskończoną ilość prób. TRANSMISJA SPONTANICZNA - ADRES to adres DNP, na który wysyłane są wszystkie spontaniczne ramki. Adres IP, na który wysyłane są żądane odpowiedzi, jest określany przez B30 na podstawie bieżącego połączenia TCP lub najnowszej ramki UDP.

Ustawienia współczynnika skali to mnożniki używane do skalowania wartości analogowych. Dostępne są następujące podgrupy: prąd, napięcie, moc, energia, współczynnik mocy i inne. Każde ustawienie reprezentuje współczynnik skali dla wszystkich wielkości danego typu. Na przykład, jeśli ustawienie NAPIĘCIE - WSPÓŁCZYNNIK SKALI jest ustawione na „1000", wszystkie pomiary, które są napięciami, są zwracane z wartościami 1000 razy mniejszymi (na przykład, zmierzona przez urządzenie wartość 72000 V jest przesyłana po protokole DNP jako wartość 72). Ustawienia te są przydatne, gdy wartości pomiarów analogowych muszą być dostosowane tak, aby mieściły się w określonych zakresach. Zauważ, że współczynnik skali 0,1 odpowiada mnożnikowi 10 (czyli wartość jest 10 razy większa).

Ustawienia STREFA NIECZUŁOŚCI określają, kiedy należy wyzwolić transmisję spontaniczną zawierającą pomiary analogowe. Dostępne są następujące podgrupy: prąd, napięcie, moc, energia, współczynnik mocy i inne. Każde ustawienie reprezentuje domyślną wartość strefy nieczułości dla wszystkich wielkości tego typu. Na przykład, aby wyzwolić transmisję spontatniczą, gdy dowolny prąd zmieni się o 15 A, ustawienie PRĄD - STREFA NIECZUŁOŚCI należy ustawić na „15". Zauważ, że nastawy te są wartościami domyślnymi strefy nieczułości. Punkty z obiektu 34 mogą być użyte do zmiany strefy nieczułości dla każdej wielkości pomiarowej.



NOTE

W B30 bez karty pomiarowej (PP/PN) nie ma możliwości realizacji pomiarów mocy czy energii. Ustawienia WSPÓŁCZYNNIK SKALOWANIA MOCY i STREFA NIECZUŁOŚCI MOCY oraz WSPÓŁCZYNNIK SKALOWANIA ENERGII i STREFA NIECZUŁOŚCI ENERGII nie mają wtedy zastosowania.

INTERWAŁ SYNCHRONIZACJI - BIT IIN określa, jak często bit IIN (Need Time Internal Indication) jest ustawiany przez urządzenie. Zmiana tego czasu umożliwia masterowi wysyłanie poleceń synchronizacji częściej lub rzadziej, w zależności od potrzeb.

Ustawienie ROZMIAR FRAGMENTACJI RAMEK określa rozmiar w bajtach, przy którym następuje fragmentacja ramki. Duże rozmiary fragmentów pozwalają na większą przepustowość; mniejsze rozmiary powodują, że koniecznych jest więcej potwierdzeń na warstwie aplikacji, co zapewnia bardziej niezawodny transfer danych w kanałach z dużymi zakłóceniami.

NOTE

W Web Server B30 na liście „DNP Points Lists", znajdują się wejścia analogowe i/lub binarne. Tę stronę można wyświetlić za pomocą przeglądarki internetowej, wprowadzając adres IP portu Ethernet używanego do uzyskania dostępu do głównego menu, a następnie klikając pozycję **Device Information Menu** i wybierając **DNP Points Lists**.

Nastawy DOMYŚLNA WARIACJA GRUPY OBIEKTÓW 1 do DOMYŚLNA WARIACJA GRUPY OBIEKTÓW 32 określają domyślny numer wariacji dla obiektów typu: 1, 2, 20, 21, 22, 23, 30 i 32. Domyślna wariacja odnosi się do odpowiedzi, gdy wariacja 0 jest wymagana i/lub w klasie 0, 1, 2 lub 3. Zobacz sekcję DNP w przewodniku UR Family Communications Guide.

Wyjścia binarne DNP zazwyczaj mapują punkty danych jeden do jednego. Oznacza to, że każde wyjście DNP steruje pojedynczym wejściem wirtualnym. Niektóre starsze implementacje DNP wykorzystują mapowanie jednego wyjścia binarnego do dwóch fizycznych lub wirtualnych komend sterowniczych, aby realizować koncepcję wyzwalania/załączania (w przypadku wyłączników) lub góra/dół (w przypadku przełączników zaczepów) przy użyciu jednego punktu sterowania. Oznacza to, że master może obsługiwać pojedynczy punkt zarówno dla operacji wyzwalania i zamykania, jak i podnoszenia i opuszczania. B30 można skonfigurować do obsługi podwójnych komend sterownicznych. Wtedy każdy podwójny punkt obsługuje dwa wirtualne wejścia. Ustawienie ILOŚĆ KOMEND DWUBITOWYCH umożliwia konfigurację od 0 do 32 podójnych komend sterowniczych (dostępne są 64 wejścia wirtualne). Punkty nieskonfigurowane jako podwójne działają na zasadzie jeden-do-jednego.

Ustawienie TIMEOUT TCP określa opóźnienie czasowe w celu detekcji nieaktywnych połączeń TCP w sieci. Jeśli nie ma ruchu na tym połączeniu przez czas dłuższy niż czas określony przez tę nastawę, połączenie zostanie przerwane. Wtedy zostaje ono zwalnione do ponownego użycia przez tego samego lub innego klienta.

NOTE

**W przypadku jakichkolwiek zmian w ustawieniach DNP, uruchom ponownie przekaźnik.**

### 5.3.5.11 Lista sygnałów IEC-104/DNP 3.0

USTAWIENIA ⇨ OGÓLNE ⇨⇩ KOMUNIKACJA ⇨⇩ LISTA SYGNAŁÓW DNP/IEC-104

| | | | |
|---|---|---|---|
| ■ LISTA SYGNAŁÓW<br>■ DNP/IEC-104 | ⇔ | ■ SYGNAŁY BINARNE<br>■ | Zobacz poniżej |
| | ⇧ | ■ SYGNAŁY ANALOGOWE<br>■ | Zobacz poniżej |

Dla protokołu DNP lub protokołu IEC 60870-5-104 można skonfigurować do 256 sygnałów binarnych i do 256 sygnałów analogowych. Wartość dla każdego sygnału jest programowana przez użytkownika i może być skonfigurowana poprzez przypisanie sygnałów logicznych lub sygnałów analogowych do odpowiednich komórek list.

Poniżej znajduje się menu dla sygnałów dwustanowych (DNP) / sygnałów MSP (IEC 60870-5-104).

USTAWIENIA ⇨ OGÓLNE ⇨⇩ KOMUNIKACJA ⇨⇩ LISTA SYGNAŁÓW DNP/IEC-104 ⇨ SYGNAŁY BINARNE

| | | | |
|---|---|---|---|
| ■ SYGNAŁY BINARNE<br>■ | ⇔ | PUNKT 0<br>Off | Zakres nastaw: dowolny sygnał logiczny |
| | ⇩ | PUNKT 1<br>Off | Zakres nastaw: dowolny sygnał logiczny |
| | ⇧ | PUNKT 255<br>Off | Zakres nastaw: dowolny sygnał logiczny |

Dla protokołów DNP lub IEC 60870-5-104 można skonfigurować do 256 sygnałów dwustanowych. Lista jest konfigurowana poprzez przypisanie odpowiedniego sygnału logicznego. Zobacz sekcję Lista sygnałów logicznych w tym rozdziale, aby zapoznać się z dostępnymi operandami.

Zmiany w listach sygnałów DNP / IEC 60870-5-104 zaczną obowiązywać po ponownym uruchomieniu urządzenia.

Poniżej znajduje się menu dla sygnałów analogowych (DNP) / sygnałów MME (IEC 60870-5-104).

USTAWIENIA ⇨ OGÓLNE ⇨⇩ KOMUNIKACJA ⇨⇩ LISTA SYGNAŁÓW DNP/IEC-104 ⇨⇩ SYGNAŁY ANALOGOWE

| | | | |
|---|---|---|---|
| ■ SYGNAŁY ANALOGOWE<br>■ | ⇔ | PUNKT 0<br>Off | Zakres nastaw: dowolny sygnał analogowy |
| | ⇩ | PUNKT 1<br>Off | Zakres nastaw: dowolny sygnał analogowy |
| | ⇧ | PUNKT 255<br>Off | Zakres nastaw: dowolny sygnał analogowy |

Dla protokołów DNP lub IEC 60870-5-104 można skonfigurować do 256 sygnałów analogowych. Lista jest konfigurowana poprzez przypisanie odpowiedniej wartości analogowej. Zobacz sekcję Lista sygnałów analogowych w Dodatku A, aby zapoznać się z parametrami, które można przypisać.

**Zmiany w listach sygnałów DNP / IEC 60870-5-104 zaczną obowiązywać po ponownym uruchomieniu urządzenia.**

NOTE

Listy sygnałów DNP/IEC 60870-5-104 zawsze zaczynają się od punktu 0 i kończą na pierwszej wartości „Off". Ponieważ listy DNP/IEC 60870-5-104 muszą być w jednym ciągłym bloku, wszystkie punkty przypisane po pierwszym punkcie „Off" są ignorowane.

### 5.3.5.12 IEC 61850

SOFTWARE OPTION

B30 może być wyposażony w protokół IEC 61850. Jego dostępność określa się na etapie konfiguracji kodu zamówienia.

Ustawienia IEC 61850 są dostępne w oprogramowaniu EnerVista UR Setup lub w narzędziu do generowania języka konfiguracji stacji (SCL). Menu znajduje się w **Ustawienia -> Ogólne -> Komunikacja -> IEC 61850** lub **Ustawienia -> IEC 61850**. Ustawienia nie są dostępne z poziomu panelu przedniego urządzenia.

NOTE

Komunikaty IEC 61850 mogą stanowić część schematów zabezpieczeń. Traktuj ustawienia IEC 61850 z taką samą krytycznością jak ustawienia funkcji zabezpieczeniowych. Aby zapewnić niezawodne działanie schematów zabezpieczeń wykorzystujących komunikaty IEC 61850, należy kierować ruch IEC 61850 przez oddzielny port komunikacji SCADA lub używać nadmiarowych, niezależnych portów i szybkiej metody przywracania sieci, np. PRP.

## Informacje ogólne

IEC 61850 to seria międzynarodowych norm i raportów technicznych mających zastosowanie dla systemów automatyki energetycznej. Obejmuje semantykę, abstrakcyjne oraz określone usługi komunikacyjne, specyfikacje wydajności, wytyczne dotyczące inżynierii sieci, metodologie opisu konfiguracji i procesy inżynieryjne. Standard umożliwia interoperacyjność między inteligentnymi urządzeniami elektronicznymi (IED) od różnych dostawców oraz interoperacyjność między narzędziami konfiguracyjnymi. Interoperacyjność w tym przypadku oznacza zdolność urządzeń IED do działania w tej samej sieci lub ścieżce komunikacyjnej czy współdzielenia informacji i poleceń.

Rodzina UR obsługuje duży podzbiór funkcji IEC 61850. Są one szczegółowo opisane w UR Family Communications Guide i obejmują opis modelu danych, publikowanie i subskrypcję GOOSE, raporty buforowane i niebuforowane oraz usługi zapytań, odczytu, zapisu i sterowania zgodne ze specyfikacją Manufacturing Message Specification (MMS). Ponadto UR i oprogramowanie EnerVista UR Setup obsługują importowanie/eksportowanie i łączenie plików w języku IEC 61850 Substation Configuration Language (SCL).

Dostęp do wielu ustawień funkcji zabezpieczeniowych, sterujących i monitorujących UR, to znaczy elementów, które nie są związane z protokołem IEC 61850, można uzyskać przez IEC 61850. Ustawienia te są przedstawione w innym miejscu tego rozdziału. Ta część rozdziału dotyczy natomiast wyłącznie ustawień konfiguracyjnych dla protokółu IEC 61850.

Multilin UR może być jednocześnie podłączony do maksymalnie 5 klientów.



## IEC 61850 Edycja 1 a IEC 61850 Edycja 2

Wersja firmware, której dotyczy ta instrukcja obsługuje IEC 61850 w edycji 1 oraz w edycji 2. Edycja 2 jest domyślną edycją.

Istnieje możliwość przełączenia pomiędzy edycjami IEC 61850. Odbywa się to w **Ustawienia -> Ogólne -> Komunikacja -> Protokół**. Gdy urządzenie posiada moduł szyny procesowej, dostępna jest tylko Ed. 2. Przełączanie powoduje, że nastawy IEC 61850 są przywracane do wartości domyślnych. Wyjątek stanowią GGIO1, GGIO2, GGIO4 oraz nastawy panelu graficznego. Gdy pojawi się komunikat, że wymagane jest ponowne uruchomienie, użyj opcji **Eksploatacja -> Ponowne uruchomienie przekaźnika**.

Edycja 2. jest używana z pewnymi modyfikacjami zgodnie z IEC/TR 61850-90-5. UR w edycji 2 mogą współpracować jedynie z narzędziami konfiguracyjnymi IEC61850 dla edycji 2. Multilin UR obsługuje edycję 2. od wersji wersji FW 7.3x. Podczas korzystania z edycji 2., UR używa schematu SCL dla edycji 2., który różni się od schematu dla edycji 1.

Fixed GOOSE, GSSE i usługa raportowania dla edycji 1 nie są obsługiwane powyżej wersji 7.2x.

Jeżeli urządzenie jest w edycji 1:

- Flaga Simulation/test w nagłówku publikowanej wiadomości GOOSE jest ustawiona na TRUE, gdy funkcja FUNKCJA TRYB TESTU jest ustawiona na Test lub Test-Blocked
- Flaga Simulation/test w nagłówku odebranej wiadomości GOOSE nie jest sprawdzana
- Funkcja Routable GOOSE nie jest obsługiwana
- Moduł szyny procesowej jest niedostępny (kody 85, 86, 87)
- GOOSE na szynie procesowej są niedostępne
- Grupa FlexLogic nie jest wyświetlana w oknie ustawień IEC 61850
- W przypadku importu plików SCL, dla edycji 1. adres IP w elemencie ConnectedAP musi być zgodny z jednym adresem IP urządzenia, podczas gdy dla edycji 2. musi być zgodny jeden z trzech adresów IP w elemencie ConnectedAP

Pola wyświetlane w oprogramowaniu zależą od wybranej edycji IEC61850 i typu urządzenia. Różnice podano w kolejnych rozdziałach. W razie potrzeby zapoznaj się z sekcją Model Implementation Conformance Statement (MICS) w przewodniku po komunikacji - UR Family Communications Guide.

## Konfiguracja IEC 61850 w EnerVista UR Setup

Oprogramowanie EnerVista UR Setup zapewnia interfejs do konfiguracji B30 dla protokołu IEC 61850. Oprogramowanie obsługuje również importowanie/eksportowanie i łączenie plików IEC 61850 Substation Configuration Language (SCL), co zostało opisane w UR Family Communications Guide.

Do ustawień IEC 61850 nie można uzyskać dostępu z poziomu panelu przedniego. Konfigurację można przeprowadzić za pomocą oprogramowania EnerVista, za pośrednictwem protokołu MMS, usług odczytu i zapisu lub za pośrednictwem plików SCL. W związku z tym, podczas gdy inne ustawienia są prezentowane w niniejszej instrukcji tak, jak pojawiają się na panelu przednim, ustawienia IEC 61850 są prezentowane tak, jak pojawiają się w oprogramowaniu EnerVista. Aby uzyskać dostęp do MMS i SCL, zobacz dokument UR Family Communications Guide. Zwróć uwagę, że jeśli zaktualizujesz ustawienia IEC 61850 w oprogramowaniu EnerVista, zapisując je przez MMS, podczas gdy menu IEC 61850 jest otwarte w oprogramowaniu, aby wyświetlić aktualne dane, musisz zamknąć, a następnie otworzyć menu w EnerVista.

Dostęp do ustawień protokołu IEC 61850 można uzyskać za pomocą menu w **Oknie online** (patrz rysunek) lub w **Oknie offline** w oprogramowaniu EnerVista (ścieżka taka sama jak przy połączeniu z urządzeniem).

Oprogramowanie EnerVista zawiera również interfejs do konfiguracji subskrypcji GOOSE, który jest kompatybilny z oprogramowaniem w wersjach od 5.0 do 7.2. Użyj uproszczonego konfiguratora GOOSE w Oknie offline.

Rys. 5-18: Menu IEC 61850 w oprogramowaniu EnerVista (Edycja 2)

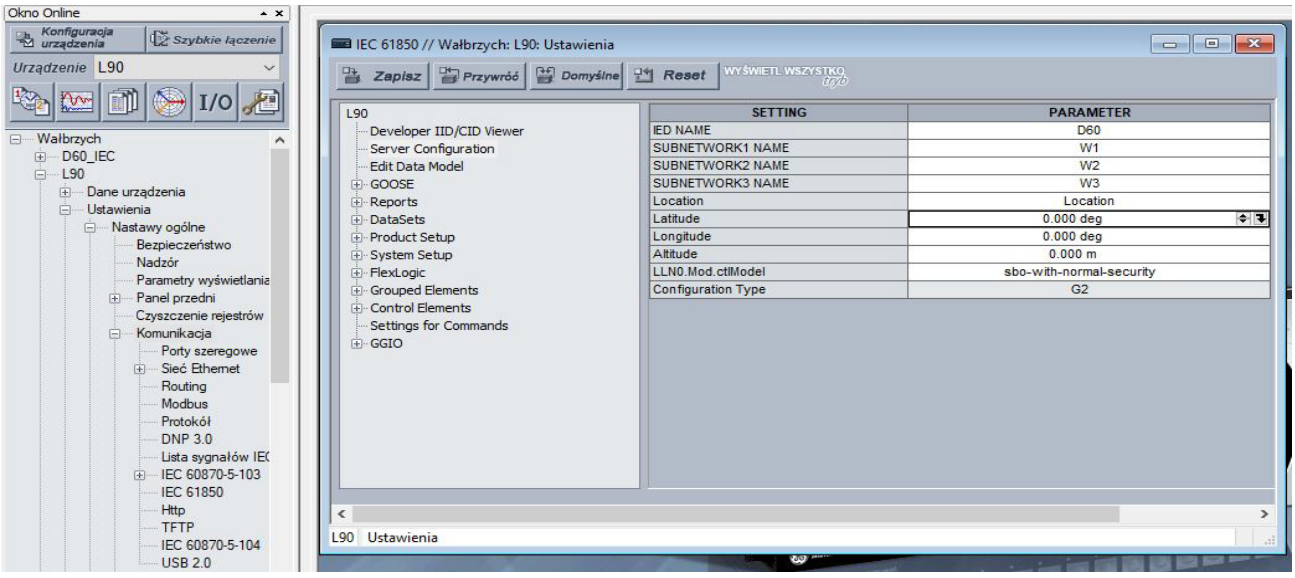


Okno IEC 61850 podzielone jest na panel nawigacyjny po lewej stronie i panel ustawień po prawej stronie. Należy rozwinąć i kliknąć opcję po lewej stronie, aby wyświetlić jej panel po prawej stronie. Poniższy rysunek przedstawia przykład konfiguracji nazwy urządzenia. Kolumna **SETTING** zawiera nazwę nastawy, a kolumna **PARAMETER** służy do jej zmiany. Najechanie kursorem myszy na nazwę nastawy w polu **SETTING** powoduje wyświetlenie podpowiedzi z nazwą elementu w modelu IEC 61850 lub jego lokalizację w plikach SCL.

Wyświetlana treść różni się w zależności od wersji oprogramowania. Na przykład pokazane tutaj pola w wersji 8.2 różnią się od pól w wersji 7.4.

Rys. 5-19: Zmiana IED Name (Edycja 2)

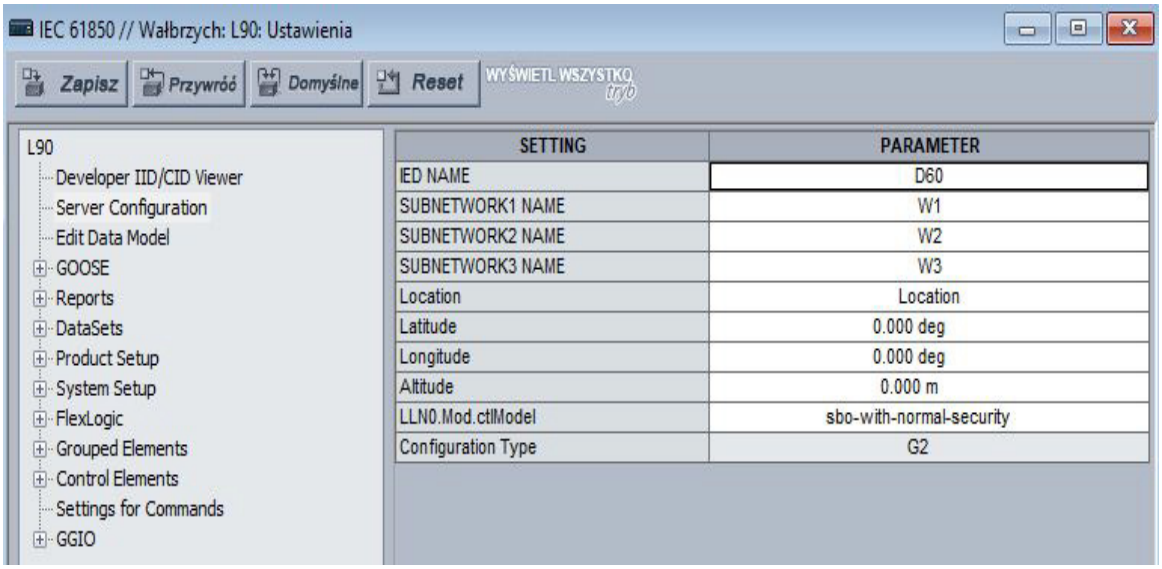


Otwarcie menu IEC 61850 w oknie online powoduje, że oprogramowanie EnerVista pobiera i importuje plik SCL z B30. Ten plik zawiera wszystkie, aktualne w momencie żądania nastawy, zarówno te, które są odwzorowane w modelu IEC 61850 (tj. sekcje „publiczne"), jak i te, które nie znajdują się w modelu (czyli sekcję „prywatną", np. nastawy funkcji zabezpieczeniowych). Oprogramowanie importuje wszystkie te ustawienia do pliku. Aby uniknąć utraty niezapisanych zmian nastaw dokonanych w innych menu podczas bieżącej sesji, wszystkie okna muszą zostać zamknięte przed otwarciem menu IEC 61850. Oprogramowanie wyświetli komunikat, gdy jest to wymagane. Menu dla innych urządzeń mogą być w tym czasie otwarte, aby ułatwić koordynację parametrów.

Gdy dostępne jest CyberSentry, dostępność danego ustawienia do edycji zależy od roli zalogowanego użytkownika. Na przykład Administrator i Inżynier mogą zmieniać ustawienia. Jeśli pojawi się komunikat z prośbą o hasło "Nastawy", oznacza to hasło Administratora lub Inżyniera.

Przycisk **Przywróć** przywraca ustawienia w oknie do ostatnio zapisanych wartości. Przycisk **Domyślne** przywraca ustawienia w otwartym podmenu do wartości domyślnych (Server configuration powyżej). Przycisk **Reset** przywraca wszystkie ustawienia w menu IEC 61850 do wartości domyślnych, nie tylko te aktualnie wyświetlane (czyli np. Server conf., GOOSE, Reports itd.). W pozostałych oknach przycisk przywraca ustawienia w danym oknie do wartości fabrycznych.

Nie ma możliwości odpytywania B30 w celu automatycznej aktualizacji nastaw w menu IEC 61850, więc należy je zamknąć, a następnie otworzyć, aby wyświetlić aktualny stan. Dobrą praktyką jest zamknięcie każdego menu, które nie jest używane, gdyż zmiany wprowadzone przez innych użytkowników są widoczne dopiero po ponownym jego otwarciu.

Niektóre ustawienia IEC 61850 wykorzystują dane zmiennoprzecinkowe, co gwarantuje dokładną reprezentację liczb rzeczywistych aż do siedmiu cyfr. Liczby zawierające więcej niż siedem cyfr są aproksymowane z pewną precyzją. Może to skutkować różnicami między wprowadzonymi i zapisanymi danymi, a także może skutkować różnicami wyświetlanymi w raporcie z porównania nastaw.

## Tworzenie plików nastaw - .URS i .CID

Skonfigurowany plik **.CID** (Configured IED Description) jest tworzony, gdy ustawienia są wysyłane do urządzenia. Plik CID można również utworzyć, klikając prawym przyciskiem myszy urządzenie w oknie offline i wybierając opcję **Zapisz jako**.

Po kliknięciu przycisku **Zapisz** w menu z ustawieniami IEC 61850 w oknie online, oprogramowanie przygotowuje plik CID zawierający wszystkie ustawienia urządzenia i wysyła plik CID do urządzenia. Po otrzymaniu go, B30 sprawdza poprawność pliku, blokuje się na chwilę, a następnie wraca do trybu normalnej pracy po zaakceptowaniu pliku CID. Po zaakceptowaniu nowych ustawień oprogramowanie wyświetla komunikat potwierdzający pomyślny transfer. Ten proces może potrwać około minuty ze względu na ilość przetwarzanych w oprogramowaniu i urządzeniu danych.

Po kliknięciu przycisku **Zapisz** w menu z ustawieniami IEC 61850 w oknie online, oprogramowanie zapisuje również w lokalnej pamięci, na przykład na dysku twardym, plik **.urs** zawierający wszystkie ustawienia urządzenia.

## Podgląd plików IID/CID

Typy plików są opisane w następujący sposób:

- IID — Instantiated IED capability description file — dostępne w UR ustawienia
- CID — Configured IED description file — ustawienia wysyłane do UR (skonfigurowany plik z ustawieniami)

Typ pliku IID dotyczy tylko IEC 61850 Edycja 2.

Pliki IID i CID są dostępne do podglądu. Na przykład, po zmodyfikowaniu ustawień w menu IEC 61850 i kliknięciu w programie Developer IID/CID Viewer, generowany jest plik CID, a przeglądarka SCL Viewer pokazuje zaktualizowaną zawartość pliku CID. Nie ma funkcji edycji ani zapisywania; można natomiast stworzyć kopię zapasową.

Podczas wyszukiwania nie jest rozróżniana wielkość liter.

Rys. 5-20: Wyświetlanie ustawień w pliku CID (Edycja 2)

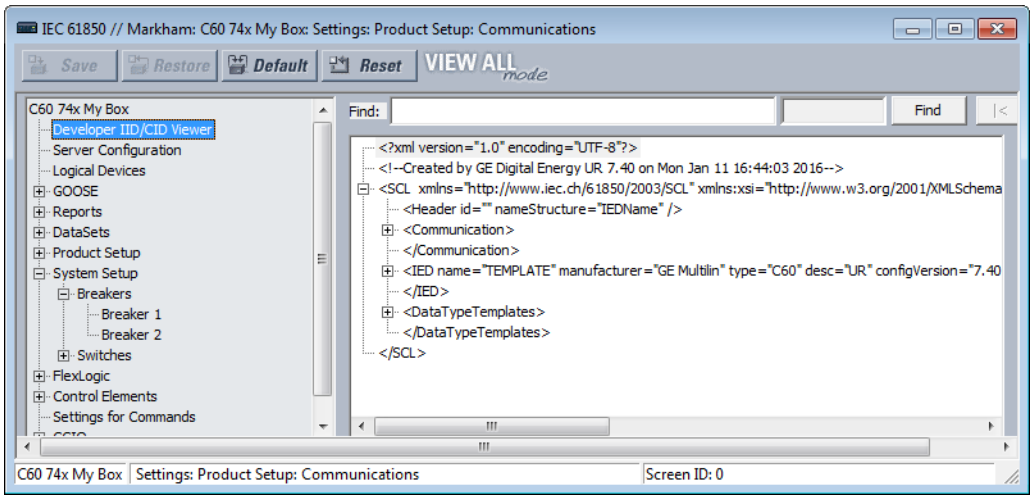


## Server configuration

Menu Server Configuration zawiera ustawienia IEC 61850 związane z funkcjami serwera.

Ścieżka do konfiguratora to **Ustawienia -> Ogólne > Komunikacja -> IEC 61850 -> Server Configuration**.

Dostępne są następujące ustawienia, gdzie <iedName> jest zmienną składniową reprezentującą bieżącą wartość ustawienia IED NAME. Ustawienia różnią się w zależności od wersji firmware, edycji IEC 61850 i możliwości urządzenia.

### IED NAME

*Zakres nastaw: 1 do 58 znaków*
*Wartość domyślna: TEMPLATE*

Wprowadzona wartość określa nazwę używaną przez IEC 61850 dla B30. Aby zapewnić prawidłowe działanie, należy wprowadzić unikalną nazwę urządzenia IED w danej sieci. Prawidłowe znaki to duże i małe litery, cyfry oraz znak podkreślenia (_). Pierwszy znak musi być literą.

IED NAME i Product LD inst name składają się na <LDName> urządzenia. Najdłuższe inst LD to „Master" i „System" z sześcioma znakami, przy czym Master jest stały, a pozostałe można konfigurować. IED NAME jest ograniczona do 58 znaków, aby spełnić ogólny limit 64 znaków.

### SUBNETWORK1(5) NAME

*Zakres nastaw: 0 do 255 znaków ASCII*
*Wartość domyślna: W1, W2, W3, W4, W5*

Dla edycji 1 i edycji 2 wyświetlane są podsieci 1, 2, 3. Dla urządzeń z szyną procesową wyświetlane są podsieci 4 i 5.

Podczas importowania pliku SCL:

- Nazwy podsieci 1 - 3 są identyfikowane przez zawarty element ConnectedAP docelowego urządzenia IED
- Jeśli brakuje elementu ConnectedAP, odpowiednia nazwa podsieci używa wartości domyślnej

- Gdy wersja serwera IEC 61850 jest ustawiona na 1, jeden punkt dostępowy (ConnectedAP) jest dostępny w pliku SCL. Tylko odpowiednia nazwa podsieci jest wypełniana i edytowalna. Pozostałe nazwy podsieci są tylko do odczytu z wartościami domyślnymi. Po zaimportowaniu pliku SCL w edycji 1, możesz wybrać punkt dostępowy, który ma być wypełniony z pliku SCL edycji 1 i możesz edytować nazwę podsieci w oprogramowaniu EnerVista.
- Nazwy podsieci od 1 do 3 muszą być unikalne

Podczas eksportowania pliku SCL:

- Zachowane są nazwy podsieci od 1 do 3
- Gdy wersja serwera IEC 61850 jest ustawiona na 1, wybrany punkt dostępowy i odpowiednie nazwy podsieci są wypełniane

### Access Point

*Zakres nastaw: S1, S2, S3*
*Wartość domyślna: S1*

To ustawienie dotyczy IEC 61850 Edycja 1. Jest to podsieć.

### Location

*Zakres nastaw: 0 do 255 znaków ASCII*
*Wartość domyślna: Location*

Wprowadzona wartość ustawia atrybut danych <LDName>/LPHD1.PhyNam.location. Ten atrybut danych jest dostarczany przez protokół, aby umożliwić użytkownikowi zadeklarowanie, gdzie urządzenie jest zainstalowane.

### Latitude

*Zakres nastaw: -90.000 do 90.000 stopni w krokach co 0.001 stopnia*
*Wartość domyślna: 0.000 stopni*

Wprowadzona wartość ustawia atrybut danych <LDName>/LPHD1.PhyNam.latitude. Ten atrybut danych jest dostępny dla deklarowania położenia geograficznego urządzenia we współrzędnych WGS84 -szerokość geograficzna. Wartości ujemne wskazują na szerokość południową. WGS odnosi się do światowego systemu geodezyjnego, który jest używany w globalnych systemach pozycjonowania (GPS), a 84 to aktualna wersja standardu.

### Longitude

*Zakres nastaw: -180.000 do 180.000 stopni w krokach co 0.001 stopnia*
*Wartość domyślna: 0.000 stopni*

Wprowadzona wartość ustawia atrybut danych <LDName>/LPHD1.PhyNam.longitude. Ten atrybut danych jest dostępny dla deklarowania położenia geograficznego urządzenia we współrzędnych WGS84 - długość geograficzna. Wartości ujemne wskazują na zachodnią długość geograficzną.

### Altitude

*Zakres nastaw: 0 do 10,0000 m w krokach co 1m*
*Wartość domyślna: 0.000 m*

Wprowadzona wartość ustawia atrybut danych <LDName>/LPHD1.PhyNam.altitude. Ten atrybut danych jest dostępny dla deklarowania położenia geograficznego we współrzędnych WGS84 - wysokość n.p.m.

### Prefix for GGIO1

*Zakres nastaw dla edycji 2: 0 do 11 znaków*
*Zakres nastaw dla edycji 1: 0 do 6 znaków*
*Wartość domyślna:*

Nastawa określa prefiks węzła logicznego GGIO1 (węzeł sygnałów logicznych), który jest opisany w sekcji GGIO1 w dalszej części. Prawidłowe znaki to duże i małe litery, cyfry oraz znak podkreślenia (_). Pierwszy znak musi być literą. Oprogramowanie nie pozwala na wprowadzenie prefiksu, który powiela jakikolwiek inny prefiks GGIO1 używany przez urządzenie, czyli na przykład ConIn czy ConOut.

### Prefix for GGIO2

*Zakres nastaw dla edycji 2: 0 do 11 znaków*
*Zakres nastaw dla edycji 1: 0 do 6 znaków*
*Wartość domyślna:*

Nastawa określa prefiks węzła logicznego GGIO2 (wejścia wirtualne), który jest opisany w sekcji GGIO2 w dalszej części. Prawidłowe znaki to duże i małe litery, cyfry oraz znak podkreślenia (_). Pierwszy znak musi być literą. Oprogramowanie nie pozwala na wprowadzenie prefiksu, który powiela jakikolwiek inny prefiks GGIO2 używany przez urządzenie.

### Prefix for GGIO4

*Zakres nastaw dla edycji 2: 0 do 11 znaków*
*Zakres nastaw dla edycji 1: 0 do 6 znaków*
*Wartość domyślna:*

Nastawa określa prefiks węzła logicznego GGIO4 (węzeł pomiarów), który jest opisany w sekcji GGIO4 w dalszej części. Prawidłowe znaki to duże i małe litery, cyfry oraz znak podkreślenia (_). Pierwszy znak musi być literą. Oprogramowanie nie pozwala na wprowadzenie prefiksu, który powiela jakikolwiek inny prefiks GGIO4 używany przez urządzenie.

### LLN0.Mod.ctlModel

*Zakres nastaw: status-only, direct-with-normal-security, sbo-with-normal-security*
*Wartość domyślna: sbo-with-normal-security*

To ustawienie określa model sterowania, którego klienci muszą używać do sterowania nastawami TRYB TESTOWY /TRYB IED w B30. Sterowanie na „on” na <LDName>/LLN0.Mod odstawia funkcję TRYB TESTOWY, sterowanie na "Test" powoduje przejście w tryb testu, sterowanie na "Test-Blocked" powoduje przejście w tryb testu i blokadę fizycznych wyjść.

### Configuration Type

*Zakres nastaw: G2, E3-2.0*
*Wartość domyślna: G2*

To ustawienie jest tylko do odczytu. Określa metodę używaną do tworzenia SCL. Więcej informacji można znaleźć w UR Family Communications Guide. W trybie G2 plik CID zawiera IED subskrybowane przez dane urządzenie (kilka IED w jednym pliku), czyli zawiera również informacje o subskrypcji GOOSE. W trybie E3 2.0 plik CID ma tylko jedno IED, a informacje o subskrypcji GOOSE są zakodowane w obiektach danych w standardowym węźle logicznym LGOS używanym do monitorowania subskrypcji GOOSE. UR w wersji 7.30 lub nowszej akceptuje oba tryby. Ustawiona wartość dotyczy całej EnerVisty i jest zachowywana pomiędzy sesjami. Aby zmienić typ konfiguracji, kliknij **Plik -> Preferencje -> IEC 61850**; urządzenie nie musi być podłączone do komputera.

## Urządzenia logiczne

Menu **Edit data model** zawiera ustawienia IEC 61850 dotyczące funkcji konfigurowalnych urządzeń logicznych (LD), przy czym nazewnictwo urządzeń logicznych może być rekonfigurowane, a węzły logiczne (LN) przypisane do innych urządzeń.

Ścieżka do konfiguracji to **Ustawienia -> Ogólne > Komunikacja -> IEC 61850 -> Edit data model**.

Rys. 5-21: Panel Edit data model z LD na środku i LN po prawej (Edycja 2)

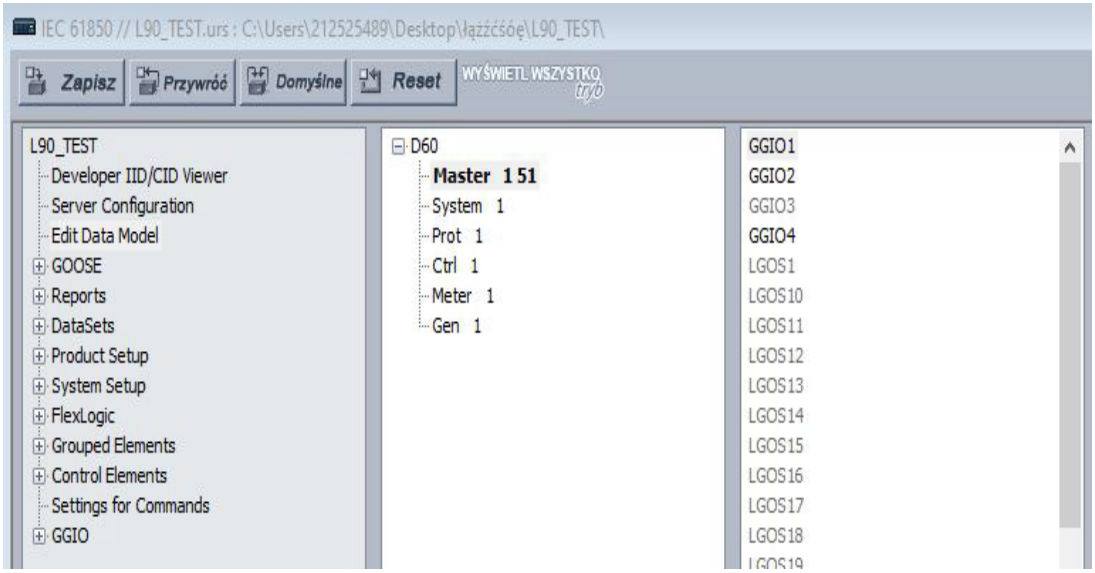


Aby skonfigurować urządzenia logiczne i węzły logiczne:

1. Kliknij prawym przyciskiem myszy jeden lub więcej wpisów i edytuj istniejące urządzenie, dodaj nowe lub przenieś węzeł logiczny. W zależności od wyboru prefiks i numer instancji węzła można edytować, na przykład prefiks CBArc0 i instancję 30 można edytować w CBArc0SCBR30. Węzły, których nie można edytować, są wyszarzone.

   Pozostała część tej sekcji wyjaśnia funkcje edytora.

5

Domyślne urządzenia logiczne są następujące:

- Master — komunikacja, w tym GOOSE, raporty, wejścia wirtualne, Modbus, DNP, sterowanie grupami nastaw
- System — urządzenia systemu: wyłączniki, odłączniki, uziemniki, przekładniki prądowe, przekładniki napięciowe itd., w tym interfejsy do nich, takie jak wejścia analogowe, we/wy fizyczne, we/wy przetwornikowe
- Prot — zabezpieczenia i funkcje powiązane z zabezpieczeniami
- Ctrl — funkcje sterowania i nadzoru
- Meter — funkcje pomiarowe
- Gen — FlexLogic, wyjścia wirtualne, przerzutniki, FlexElements, rejestry, bezpieczeństwo, panel przedni, zegar
- PBus — funkcje szyny procesowej, takie jak subskrypcja SV, banki AC i synchronizacja czasu dla szyny procesowej. Wyświetlany, gdy kod zamówienia zawiera moduł szyny procesowej. To urządzenie logiczne jest tylko do odczytu.

W przypadku urządzenia logicznego Master następujące węzły logiczne są tylko do odczytu:

- LLN0 w Master, który obejmuje grupy nastaw, bloki kontrolne GOOSE/raportów oraz zestawy danych (datasety)
- LPHD1 — modele typowych alarmów dla urządzeń fizycznych
- GGIO1 — dla niezmapowanych sygnałów logicznych
- GGIO2 — do sterowania wejściami wirtualnymi
- GGIO3 — dla wejść GOOSE
- GGIO4 — dla niezmapowanych sygnałów analogowych
- Węzły logiczne LGOS — w przypadku subskrypcji GOOSE
- Węzły logiczne modułu szyny procesowej

Menu Edit Data Model ma środkowy i prawy panel. W środkowej sekcji znajduje się lista urządzeń logicznych w kolejności, w jakiej pojawiają się w SCL, z wybranym jednym z nich. W prawym okienku znajduje się lista węzłów logicznych aktualnie przypisanych do wybranego urządzenia logicznego w porządku leksykograficznym według nazwy węzła logicznego.

W środkowym okienku, urządzenia logiczne są pokazane wraz z nazwą, po której następuje w nawiasie ich ldName związane z funkcją, a następnie wartość ich confRev. W poniższym przykładzie, klikając prawym przyciskiem myszy i wybierając opcję Edytuj, urządzenie logiczne Protection zostało ustawione na nazwę instancji „Prot", nazwę funkcjonalną „Feeder1Prot" i wersję konfiguracji „2016-03-07 08:46". Tekst jest obcinany z prawej strony, jeśli linia jest dłuższa niż dostępna szerokość. Kolejne akapity wyjaśniają, jak wykonać tę konfigurację.

Rys. 5-22: Wybrane urządzenie logiczne Prot

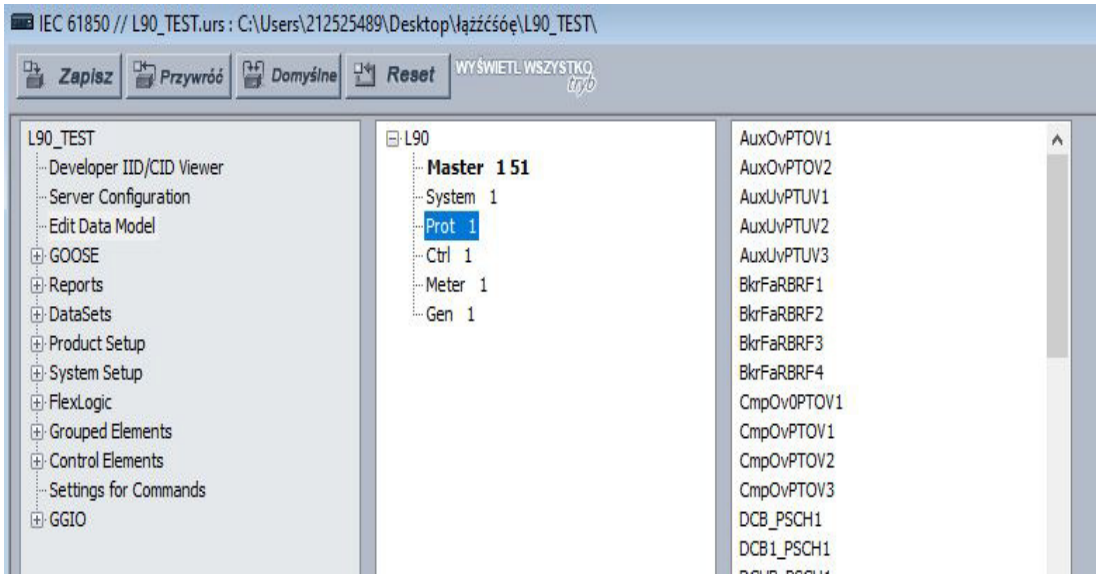


Kliknięcie prawym przyciskiem myszy urządzenia logicznego wyświetla menu umożliwiające wstawienie nowego urządzenia logicznego bezpośrednio pod wybrane (polecenie **Wstaw**), usunięcie wybranego urządzenia logicznego (**Usuń**) lub edycję parametrów wybranego urządzenia logicznego (**Edytuj**). Opcja wstawiania jest wyłączona i wyszarzona, jeśli istnieje już 16 urządzeń logicznych. Opcja usuwania jest wyłączona i wyszarzona, jeśli wybrano urządzenie logiczne Master lub LD zawiera węzły logiczne inne niż LLN0.

Rys. 5-23: Polecenia dla urządzeń logicznych

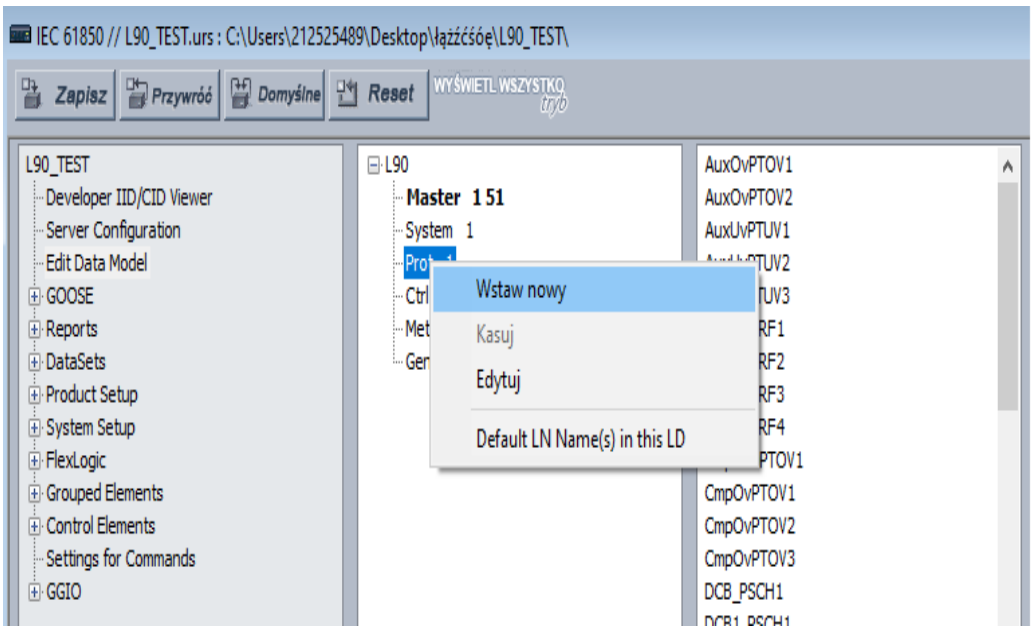

Polecenie **Przywróć domyślne nazwy LN** przywracają nazwy węzłów logicznych w danym urządzeniu logicznym do wartości domyślnych. Gdy nazwa węzła logicznego jest edytowana, panel węzłów logicznych wyświetla edytowaną nazwę, po której następuje domyślna nazwa węzła logicznego w nawiasach. Po kliknięciu prawym przyciskiem myszy na urządzenie fizyczne (L90), urządzenie logiczne czy węzeł logiczny istnieje możliwość przywrócenia nazwy węzłów logicznych do wartości domyślnych. Oznacza to, że po kliknięciu opcji **Przywróć domyślne nazwy LN** dla urządzenia fizycznego przywracane są domyślne nazwy węzłów logicznych w całym urządzeniu, a po kliknięciu urządzenia logicznego przywracane są domyślne nazwy węzłów logicznych w danym urządzeniu logicznym. Jeśli wybrano opcję wstawiania, lub opcja edycji jest wybrana dla innego LD niż Master, otwiera się okno edycji urządzenia logicznego.

Rys. 5-24: Wstawianie nowego urządzenia logicznego (Edycja 2)

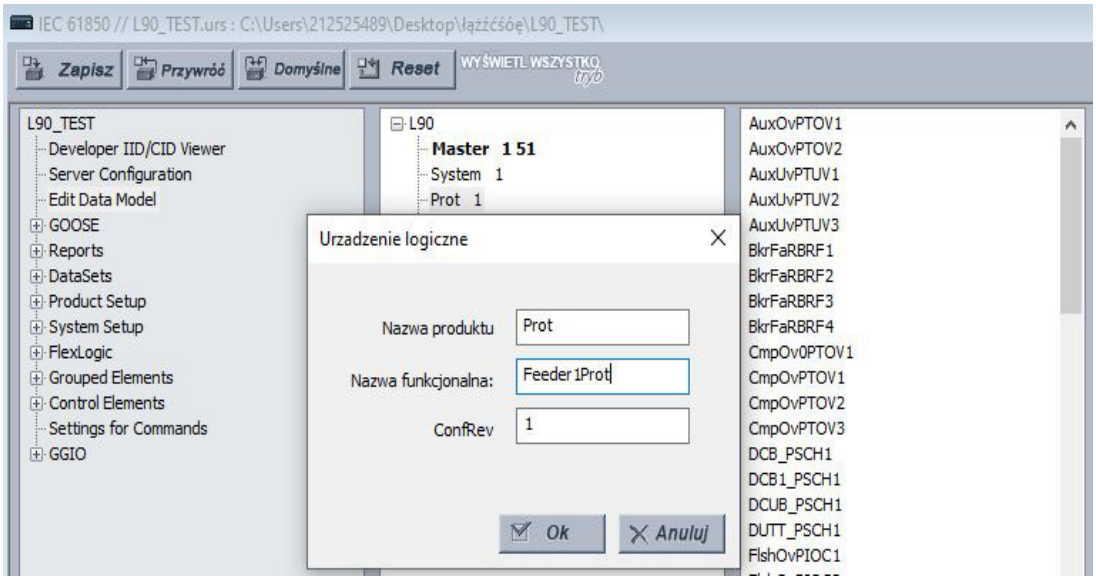


Jeśli wybrano opcję edycji dla urządzenia Master, nie można edytować ustawienia Nazwa LD.

Rys. 5-25: Edycja węzłów logicznych

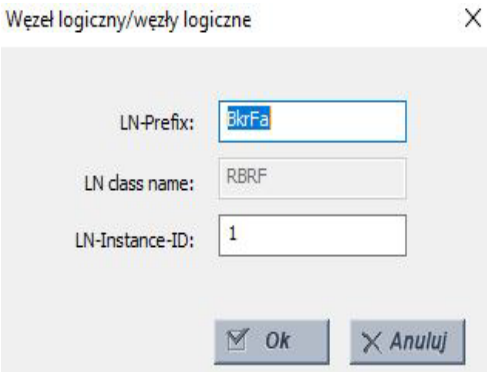


Po kliknięciu przycisku **OK** wprowadzona nazwy LD i nazwa funkcjonalna są sprawdzane pod kątem unikalności w ramach UR i są aktualizowane w ustawieniach IEC 61850.

Poniżej wyjaśniono ustawienia, gdzie <iedName> jest zmienną składniową reprezentującą bieżącą wartość ustawienia IED NAME. Podczas dodawania lub edycji LD pola, które zostały opisane poniżej, to pola które należy wypełnić.

NOTE

Edytowane węzły logiczne nie są zapisywane w pliku .URS.

### Nazwa LD

*Zakres nastaw: 1 do 64 znaków*

*Wartość domyślna: zgodnie z poniższą tabelą*

Każde urządzenie logiczne posiada taką nastawę. Wartość jest ustalona na „Master" w pierwszym urządzeniu logicznym i konfigurowalna we wszystkich pozostałych. Prawidłowe znaki to duże i małe litery, cyfry oraz znak podkreślenia (_). Pierwszy znak musi być literą. Wprowadzona wartość określa nazwę urządzenia logicznego. Każda nazwa urządzenia logicznego musi być unikatowa w obrębie urządzenia i nie może być pusta. Ponadto, jeśli odpowiednia nazwa funkcjonalna jest pusta, aby zapewnić prawidłowe działanie, połączenie nazwy urządzenia fizycznego i nazwy urządzenia logicznego musi tworzyć nazwę LDName, która jest unikalna w sieci. Zaleca się, aby długość IED NAME plus długość tego ustawienia nie była większa niż 64, aby spełnić wymagania normy IEC 61850 7 2:2010 22.2 dla LDName.

Domyślna konfiguracja fabryczna dotyczy sześciu urządzeń logicznych z ustawieniami nazwy i przypisaniami węzłów logicznych zgodnie z poniższą tabelą.

Tab. 5-10: Domyślne urządzenia logiczne

| Domyślne nazwy urządz. logicznych | Węzły logiczne w danym urządzeniu logicznym |
|---|---|
| Master (główne LD; nie można zmienić nazwy węzła) | komunikacja, w tym GOOSE, raporty, wejścia wirtualne, Modbus, DNP, sterowanie grupami nastaw<br>To jest główne urządzenie logiczne.<br>Aby zachować zgodność z normą IEC 61850 7 1 Ed2 klauzula 6.4.5.1, wszystkie węzły logiczne grupy L (węzły logiczne z nazwami klas rozpoczynają się od „L"), z wyjątkiem LLN0, należących do tego urządzenia IED, znajdują się w tym urządzeniu logicznym. |
| Protection (Prot) | funkcje zabezpieczeniowe |
| Control (Ctrl) | funkcje sterowania i nadzoru |
| System | urządzenia systemu: wyłączniki, odłączniki, uziemniki, przekładniki prądowe, przekładniki napięciowe itd., w tym interfejsy do nich, takie jak wejścia analogowe, we/wy fizyczne, we/wy przetwornikowe |
| Metering (Meter) | pomiary, źródła wirtualne (pomiarowe) |
| General (Gen) | FlexLogic, wyjścia wirtualne, przerzutniki, FlexElements, rejestry, bezpieczeństwo, panel przedni, zegar |
| Process Bus (PBus) | moduł szyny procesowej (jeśli dostępny) |

### Nazwa funkcjonalna LD

*Zakres nastaw: 1 do 64 znaków*

*Wartość domyślna:*

Każde urządzenie logiczne posiada taką nastawę. Wartość jest konfigurowalna we wszystkich urządzeniach logicznych. Prawidłowe znaki to duże i małe litery, cyfry oraz znak podkreślenia (_). Jeśli liczba wprowadzonych znaków jest większa od zera, ustawienie określa nazwę funkcji używanej w komunikacji. Jeśli nazwa zostanie wprowadzona, to musi ona tworzyć nazwę LDName, która jest unikalna w sieci, aby zapewnić prawidłowe działanie. Zaleca się wybór tej nazwy zgodnie z normą IEC 81346-1. Jeśli nie wprowadzi się żadnego znaku w tym polu, nazwa funkcjonalna nie istnieje.

NOTE

W pozostałej części tej sekcji IEC 61850 <LDName> jest zmienną składniową reprezentującą obecny LDName urządzenia Master. W innych kontekstach LDName może odnosić się do innego urządzenia logicznego. <LDName> może być nazwą związaną z urządzeniem fizycznym lub nazwą związaną z funkcją.

### ConfRev

*Zakres nastaw: 0 do 255 znaków ASCII*

*Wartość domyślna:*

Atrybut danych wykorzystywany w celu deklaracji zmian semantyki modelu danych. Intencją jest, aby użytkownik zmieniał Master ConfRev za każdym razem, gdy zmienia się model danych, aby klienci mogli łatwo wykryć zmianę. Zmiana semantyczna to na przykład operacja, w wyniku której węzeł logiczny otrzymuje nowe zastosowanie semantyczne; na przykład wybrana instancja węzła logicznego CSWI obsługuje teraz inny łącznik lub instancja węzła logicznego PDIS jest teraz używana dla innej strefy zabezpieczenia odległościowego. Zmiana modelu danych to wstawienie/usunięcie węzłów logicznych, zmiana obiektów danych, atrybutów danych lub nazw instancji.

Master ConfRev obejmuje zmiany w całej konfiguracji przekaźnika, ponieważ urządzenie Master jest głównym urządzeniem logicznym. Podobne ustawienia są dostępne dla innych węzłów logicznych; zakres innych ustawień ConfRev jest ograniczony do odpowiadającej konfiguracji urządzenia logicznego.

### ParamRev

*Zakres nastaw: -2,147,483,648 do 2,147,483,647*

*Wartość domyślna: 0*

Konfigurowalny atrybut, którego wartość obejmuje całe urządzenie, dlatego jest modyfikowany za każdym razem, gdy zmieni się dowolne ustawienie w urządzeniu. UR zwiększa wartość tego parametru o jeden za każdym razem, gdy w jednym żądaniu zapisu Modbus wystąpi jedna lub wiele zmian ustawień w jakikolwiek sposób (panel przedni, Modbus lub MMS) inny niż przez pobranie pliku SCL. Inkrementacja występuje niezależnie od tego, czy ustawienie jest reprezentowane w modelu informacyjnym. Gdy urządzenie UR lub EnerVista UR Setup akceptuje plik SCL, paramRev jest ustawiany na wartość w tym pliku SCL. Gdy program EnerVista UR Setup zmienia jedno lub więcej ustawień i tworzy plik SCL, zwiększa parametr paramRev do następnej wyższej wielokrotności 10 000. Parametr znajduje się w LD Master.

NOTE

Każde urządzenie logiczne ma nazwę: LDName. (Zwróć uwagę na wielkie litery LD.) LDName ma zarówno część związaną z urządzeniem, jak i część związaną z funkcją, zgodnie z normą IEC 61850 6:2009 8.5.3.

Pliki SCL niezmiennie używają powiązanej z urządzeniem LDName. Część związana z urządzeniem jest połączeniem nazwy urządzenia fizycznego IED NAME i nazwy urządzenia logicznego Nazwa LD. Nazwa LD pierwszego urządzenia logicznego jest ustalona na „Master" i nie można jej zmienić.

Komunikacja używa powiązanej z funkcją formy nazwy LDName, jeśli zdefiniowana jest nazwa funkcjonalna, w przeciwnym razie komunikacja używa nazwy związanej z urządzeniem. Nazwa funkcjonalna LD jest wartością odpowiedniego ustawienia, jeśli to ustawienie nie jest puste, a jeśli jest puste, nazwa funkcjonalna nie istnieje.

W SCL nazwa funkcjonalna jest określona przez atrybut elementu LDevice ldName (zwróć uwagę na małe litery ld). Brak tego atrybutu oznacza, że nazwa funkcjonalna nie jest zdefiniowana. W SCL nazwa związana z urządzeniem fizycznym jest określona przez atrybut IED NAME oraz atrybut Nazwa LD.

5

W prawym okienku węzły przypisane na stałe do urządzenia Master i LLN0 we wszystkich urządzeniach logicznych są wyszarzone, jak pokazano wcześniej. Nie można ich przenieść. Każdy inny węzeł logiczny można przenieść do dowolnego urządzenia logicznego w środkowym okienku, co spowoduje ponowne przypisanie urządzenia do tego LD. Kliknięcie prawym przyciskiem myszy węzła logicznego powoduje wyświetlenie menu z listą urządzeń logicznych, do których można przenieść ten węzeł logiczny. Kliknięcie jednego z nich przenosi węzeł logiczny. Inne popularne działania klawiatury i/lub myszy mogą być użyte do wybrania jednego lub więcej węzłów logicznych i przeniesienia wybranych węzłów razem.

Rys. 5-26: Przeniesienie węzła logicznego (Edycja 2)

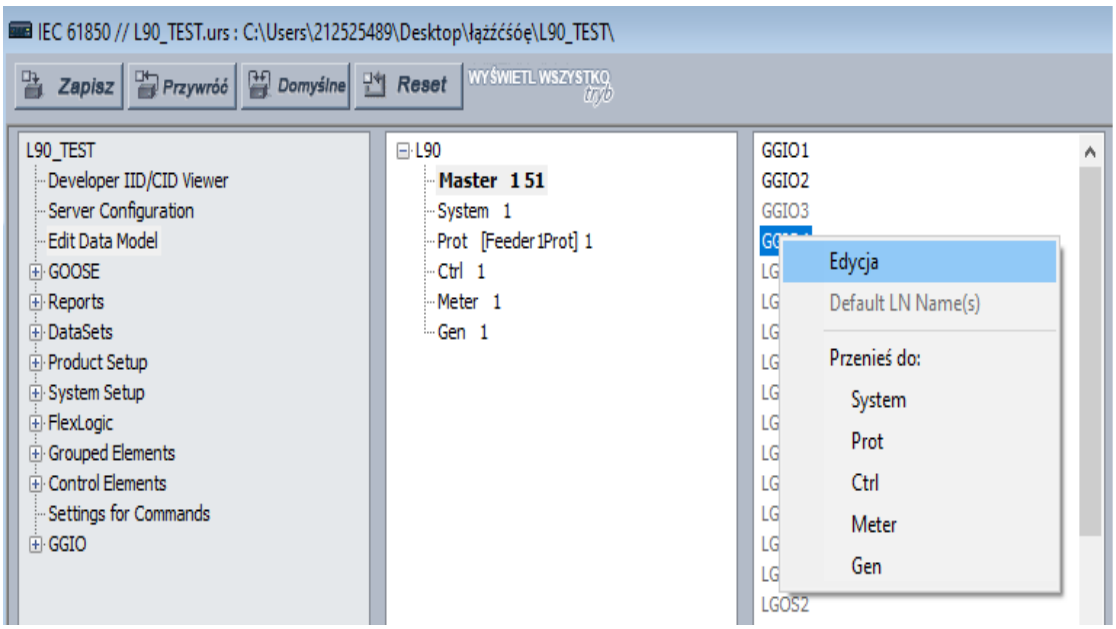

## GOOSE

Obsługiwane są GOOSE, Routable GOOSE i Process Bus GOOSE, w zależności od opcji sprzętowych i programowych.

Ścieżka do konfiguratora GOOSE to **Ustawienia -> Ogólne -> Komunikacja -> IEC 61850 -> GOOSE**.

### Support for Routable GOOSE

### Routable GOOSE

Routable GOOSE (R-GOOSE) jest obsługiwane od wersji firmware 7.4 dla IEC 61850 w Edycji 2. Routable GOOSE umożliwia między innymi komunikację GOOSE pomiędzy stacjami el-en. Szyfrowanie/odszyfrowywanie wiadomości jest wykonywane przez oddzielny gateway. Wiadomości są kierowane przy użyciu oddzielnego routera, z wykorzystaniem adresów IP.

Zwróć uwagę na następujące właściwości na przykładzie wersji 7.4:

- UR v7.4 może wysłać wiadomość R-GOOSE do innego urządzenia v7.4, gdy oba mają aktywny protokół R-GOOSE
- UR v7.4 może wysłać wiadomość GOOSE do innego urządzenia v7.4, gdy oba mają aktywny protokół GOOSE
- UR v7.4 nie może wysyłać wiadomości R-GOOSE do urządzeń nieobsługujących R-GOOSE, takich jak UR v7.3 lub v5.9
- UR v7.3 mogą wysyłać GOOSE do urządzenia v7.4, które ma wybrane GOOSE jako aktywny protokół

NOTE

R-GOOSE są dostępne jeśli wybrano odpowiednią opcję oprogramowania - IEC 61850. Jeśli wymagane jest zabezpieczenie R-GOOSE, wymagana jest również opcja oprogramowania CyberSentry.

### GOOSE na szynie procesowej

Moduł szyny procesowej (kod zamówienia 85, 86 lub 87) jest obsługiwany w celu subskrybowania strumieni próbek (SV) na szynie procesowej. Moduł obsługuje również funkcjonalność GOOSE, która umożliwia zarówno subskrypcję, jak i publikację komunikatów GOOSE.

Publikowanie GOOSE (TxGOOSE) na szynie procesowej ma następujące ograniczenia:

- Do portów szyny procesowej można przypisać maksymalnie dwa bloki GOOSE (GoCB). Na szynie procesowej obsługiwane są jedynie GOOSE, dla których skonfigurowano GoCB z szybkimi zestawami danych (z prefiksem TT6)
- Można skonfigurować do 64 atrybutów danych w jednym datasecie TT6
- Publikowanie komunikatów R-GOOSE nie jest obsługiwane
- Priorytet dynamiczny nie jest obsługiwany

Subskrypcja GOOSE (TxGOOSE) na szynie procesowej ma następujące ograniczenia:

- W przypadku B30 ilość obsługiwanych paczek GOOSE na szynie procesowej jest taka sama jak ilość pól w kodzie zamówienia. Dla przykładu w B30 w wykonaniu dla 16 pól, można subskrybować maksymalnie 16 GoCB. W pozostałych przypadkach można subskrybować standardowo do 8 paczek GOOSE.
- GOOSE można subskrybować na karcie szyny stacyjnej lub karcie szyny procesowej, ale ten sam komunikat nie może być subskrybowany z obu źródeł
- Dowolny atrybut danych (FCDA) zawarty w zestawie danych może być przypisany do wejścia GOOSE tylko jeden raz
- Subskrybowanie komunikatów R-GOOSE nie jest obsługiwane

Przy próbie zapisu nastaw IEC 61850 w EnerVista zostanie wyświetlony komunikat o błędzie, jeśli którakolwiek z powyższych reguł nie zostanie spełniona. Gdy plik SCL jest importowany, a walidacja pod kątem powyższych reguł nie powiedzie się, plik SCL jest odrzucany z odpowiednim komunikatem o błędzie w oprogramowaniu i dzienniku UR SCL.

### Publikacja GOOSE - TxGOOSE

IEC 61850 GOOSE to wydajna metoda szybkiego dostarczania informacji o zdarzeniach przez urządzenie publikujące do jednego lub więcej urządzeń subskrybujących. TxGOOSE odpowiada za usługę publikacji komunikatów GOOSE. Funkcja subskrybowania w UR jest wykonywana przez elementy RxGOOSE, jak opisano w następnej sekcji. Każdy UR z opcją kodu

zamówienia IEC 61850 ma 16 elementów TxGOOSE. Każdy TxGOOSE może używać oryginalnego formatu określonego w normie IEC 61850 8 1:2011 lub routowalnego formatu GOOSE (R-GOOSE; IEC 61850 edycja 2) określonego w normie IEC TR 61850-90-5:2012. Każda paczka TxGOOSE może publikować do 64 atrybutów danych (DA).

Publikowane komunikaty GOOSE, skonfigurowane w oprogramowaniu EnerVista UR Setup mogą być subskrybowane przez inne urządzenia Multilin UR. Ponadto mogą być subskrybowane i obsługiwane przez dowolne urządzenie dowolnego producenta, który implementuje mechanizm subskrypcji GOOSE w IEC 61850 Edycji 1.0 lub 2.0. Komunikaty są publikowane z adresem multicast, dzięki czemu urządzenie wysyła wiadomości do sieci, a z tych wiadomości może korzystać każde urządzenie w tej sieci, które zostanie do tego celu skonfigurowane (działanie na zasadzie szyny zbiorczej).

W celu zabezpieczenia i monitorowania rozległego obszaru, mechanizm R-GOOSE umieszcza oryginalny format GOOSE w ramce IP/UDP, która jest transmitowana jako multicast (lub unicast) w sieci rozległej (WAN). Przykładowe zastosowanie to schemat samoczynnego częstotliwościowego odciążania (SCO). R-GOOSE używa protokołu IGMPv3 (Internet Group Management Protocol w wersji 3, RFC 3376) do transmisji multicast.

Pojedyncze dane, które są publikowane w komunikatach GOOSE, są nazywane członkami czy elementami (ang. members). Członkowie są wyszczególnieni na uporządkowanej liście zwanej zbiorem danych. Każdy TxGOOSE może korzystać z dowolnego skonfigurowanego zestawu danych. Szczegółowe informacje na ten temat można znaleźć w sekcji Zbiory danych w dalszej części instrukcji. Wydajność danego bloku GOOSE jest określana przez wydajność przypisanego zestawu danych. Sygnały logiczne w szybkich zestawach danych są zaprojektowane dla klasy transferu TT6 (3 ms), podczas gdy sygnały logiczne w standardowych zestawach danych są zaprojektowane dla klasy TT3 (100 ms). Ze względu na znaczną ilość czasu wymaganego do utworzenia komunikatu klasy TT6 i ograniczony czas dozwolony przez klasę TT6, w jednym urządzeniu UR można skonfigurować do czterech takich GOOSE. Oprogramowanie kontroluje ile szybkich zestawów danych zostało użytych dla GOOSE i wyświetli komunikat, jeśli skonfigurowano więcej niż cztery takie zestawy. Jeśli sześć szybkich zestawów zostało skonfigurowanych poza oprogramowaniem UR, a plik jest wysyłany bezpośrednio do UR to, przekaźnik odrzuca plik. Mutlilin UR pozwala na użycie sześciu szybkich zestawów danych tylko dla bloków raportów.



Każdy załączony blok GOOSE przesyła swój komunikat za każdym razem, gdy zostanie wykryta zmiana wartości w jednym lub kilku elementach w zbiorze danych przypisanym do danej paczki GOOSE. Jeśli wartość jest wartością logiczną w szybkim zestawie danych, to wykrycie zmiany następuje w czasie wykrywania TT6 wynoszącym 3 ms lub mniej. Jeśli element jest wartością analogową w szybkim zestawie danych, detekcja zmiany następuje w czasie TT3 wynoszącym 100 ms. W standardowych zestawach danych GOOSE wykrywanie zmian dla wszystkich elementów zestawu danych następuje w czasie TT3 wynoszącym 100 ms. Aby zabezpieczyć się przed możliwością utraty wiadomości GOOSE w sieci zanim dotrze ona do wszystkich subskrybentów, po zmianie stanu któregokolwiek z elementów zestawu danych jest kilkukrotnie retransmitowana w krótkim czasie (retransmisja szybka). Aby umożliwić odbiorcom sprawdzenie, czy ich połączenie do nadawcy jest prawidłowe, każda wiadomość jest również przesyłana okresowo, nawet jeśli wartości się nie zmieniają (retransmisja wolna). Te ostatnie komunikaty są znane jako heartbeat. Wiadomości heartbeat umożliwiają również subskrybentowi, który jest nowy w danej sieci, otrzymywanie publikowanych komunikatów Tx GOOSE w przypadku braku zmian stanu sygnałów skonfigurowanych w jego zbiorze danych.

Szczegóły konstrukcji wiadomości TxGOOSE są zawarte w UR Family Communications Guide. Znajomość tych szczegółów nie jest wymagana do konfiguracji GOOSE.

UR nie obsługuje zakodowanych komunikatów GOOSE o stałej długości określonej w IEC 61850-8-1:2011, klauzula A.3; UR zawsze używa podstawowych zasad kodowania ASN.1 (określonych w ISO/IEC 8825-1) określonych w IEC 61850 Edycja 1.0 i opcjonalnie w IEC 61850 Edycja 2.0.

Przejdź do **Ustawienia -> Ogólne -> Komunikacja > IEC 61850 -> GOOSE -> TxGOOSE -> TxGOOSE1**, aby uzyskać dostęp do ustawień pierwszego bloku TxGOOSE. Ustawienia i funkcje pozostałych bloków są podobne.

Rys. 5-27: Panel konfiguracji dla publikacji GOOSE

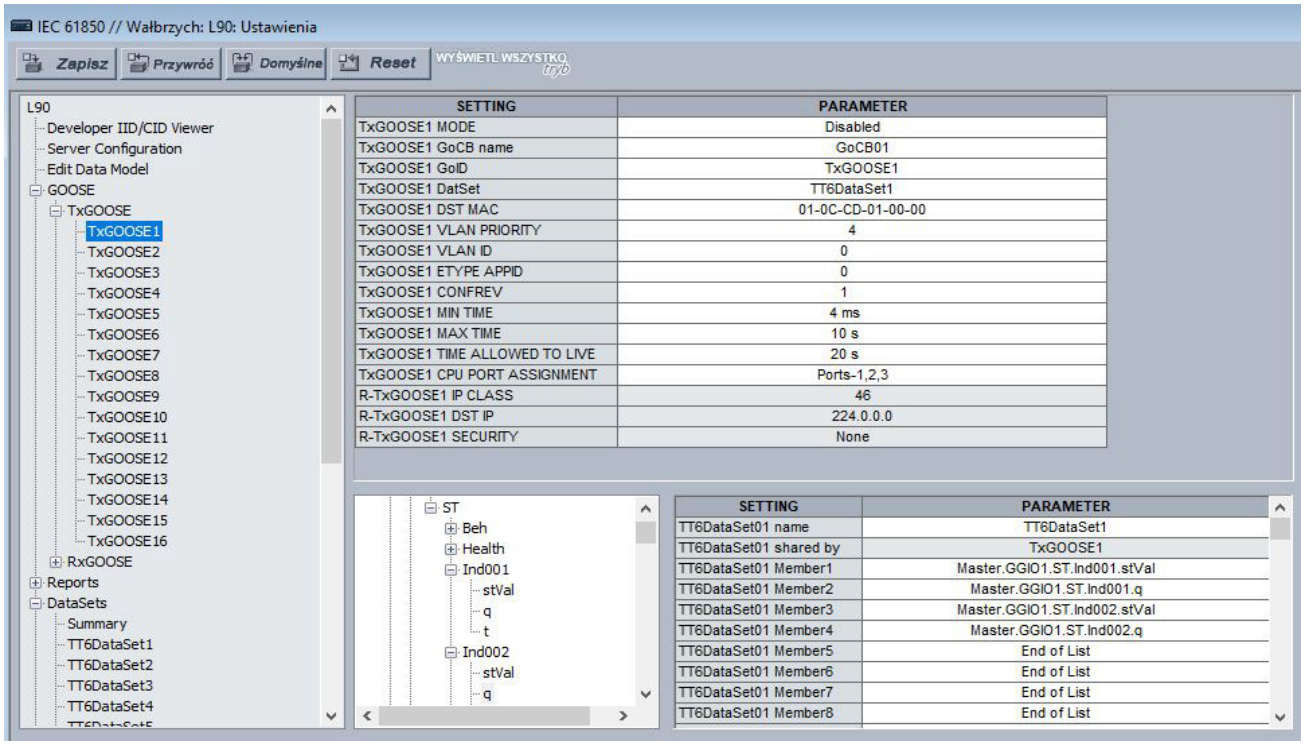


Aby wyświetlić całą zawartość, należy skonfigurować i wybrać zestaw danych w polu TxGOOSEx DatSet.

Podczas zapisywania zmian, gdy wyświetlany jest komunikat „Zbiór danych XX używany przez 'TxGOOSE1' jest pusty", należy skonfigurować dane w zbiorze danych - prawy dolny róg okna.

### TxGOOSE1 MODE

*Zakres nastaw dla edycji 2: Disabled, GOOSE, R-GOOSE*
*Zakres nastaw dla edycji 1: Disabled, GOOSE*
*Wartość domyślna: Disabled*

Po ustawieniu na Disabled, komunikaty TxGOOSE1 nie są publikowane. Po ustawieniu na GOOSE, komunikaty TxGOOSE1 są publikowane w formacie IEC 61850 8 1:2011 GOOSE. Po ustawieniu na R-GOOSE, komunikaty TxGOOSE1 są publikowane w formacie Routable GOOSE zgodnie z normą IEC 61850 90-5, a adres TxGOOSE1 DST MAC jest ustawiony na 00 00 00 00 00 00 i nie można go zmienić.

### TxGOOSE1 GoCB name

*Zakres nastaw: 0 do 32 znaków*
*Wartość domyślna: GoCB01*

Wprowadzona wartość definiuje nazwę bloku GOOSE (GoCB) dla TxGOOSE1.

ObjectReference, który składa się z połączenia ciągu „<LDName>/LLN0." i nazwy bloku kontrolnego jest publikowana w polu gocbRef wiadomości TxGOOSE1 i jest wykorzystywana przez subskrybentów do odróżniania wiadomości TxGOOSE1 od innych wiadomości GOOSE. <LDName> jest zmienną składniową, która jest nazwą funkcyjną urządzenia logicznego Master, jeśli jeden lub więcej znaków zostało wprowadzonych do tego ustawienia. W przeciwnym razie jest to wartość ustawienia IED NAME z przyrostkiem "Master".

### TxGOOSE1 GoID

*Zakres nastaw dla edycji 2: 0 do 129 znaków*
*Zakres nastaw dla edycji 1: 0 do 65 znaków*
*Wartość domyślna: TxGOOSE1*

Nastawa definiująca goID w wiadomości TxGOOSE1. Może być wykorzystana przez subskrybentów do odróżnienia wiadomości TxGOOSE1 od innych wiadomości GOOSE. Znaki specjalne, takie jak <, >, &, ' i " nie są dozwolone.

### TxGOOSE1 DatSet

*Zakres nastaw: None, TT6DataSet1,TT6 DataSet2, ... TT3DataSet01,TT3 DataSet02, ...*

*Wartość domyślna: None*

W tym polu wybiera się publikowany zestaw danych dla danego bloku kontrolnego GOOSE. W przypadku wybrania opcji None nie są wysyłane żadne komunikaty TxGOOSE1.

Nazwy zestawów danych są konfigurowane w panelu DataSets, jak opisano w dalszej części instrukcji.

Niektóre zestawy danych są zaprojektowane dla klasy transferu TT6 (3 ms), podczas gdy inne są zaprojektowane dla klasy TT3 (100 ms). Wydajność TxGOOSE jest określona przez jego zestaw danych. Używaj zestawów danych TT6 dla sygnałów wyłącz czy ogólnie pojętego blokowania, natomiast zestawów danych TT3 do komunikatów nie wymagających tak szybkiej transmisji (np. MMS). Nazwa zestawu danych jest konfigurowana w panelu DataSets.

ObjectReference, który składa się z połączenia ciągu „<LDName>/LLN0." i nazwy zestawu danych jest publikowany w polu datSet komunikatu TxGOOSE1 i może być wykorzystywany przez subskrybentów do odróżniania komunikatu TxGOOSE1 od innych komunikatów GOOSE. <LDName> jest zmienną składniową, która jest nazwą funkcyjną urządzenia logicznego Master, jeśli jeden lub więcej znaków zostało wprowadzonych do tego ustawienia. W przeciwnym razie jest to wartość ustawienia IED NAME z przyrostkiem "Master".

Aby skonfigurować zbiór danych wybierz go w tym polu, w górnej części okna z listy rozwijanej. W dolnej części okna przeciągnij i upuść elementy na prawą stronę. Skonfigurowane tutaj elementy zestawu danych wpływają na inne bloki raportów lub GOOSE, które używają tego samego zestawu danych.

Wydajność TxGOOSE zależy od wydajności wybranego zestawu danych. W przypadku wyboru wolnych zbiorów danych - TT3DataSet01, TT3DataSet02, itd. istnieje niewielka szansa przeoczenia zmiany stanu szybkozmiennych sygnałów.

### TxGOOSE1 DST MAC

*Zakres nastaw: 12-cyfrowy numer w kodzie szesnastkowym*

*Wartość domyślna: 01-0C-CD-01-00-00, gdy TxGOOSE1 MODE zostało ustawione na GOOSE, 00-00-00-00-00-00, gdy TxGOOSE1 MODE zostało ustawiona na R-GOOSE*

GdyTxGOOSE1 MODE jest ustawiony na R-GOOSE, wartość tego ustawienia nie jest używana. Jeśli R-TxGOOSE1 DST IP jest ustawiony na multicast, docelowy adres MAC jest uzyskiwany ze skonfigurowanego adresu IP (multicast). Jeśli R-TxGOOSE1 DST IP jest ustawiony na unicast, UR wyznacza adres MAC przy użyciu protokołu ARP. Jeśli R-TxGOOSE1 DST IP znajduje się w zakresie którejkolwiek ze skonfigurowanych ścieżek statycznych (tablica routingu), UR używa adresu IP bramy tej ścieżki do wyznaczenia adresu MAC. W przeciwnym razie adres UR używa bramy domyślnej. To samo odbywa się na wszystkich wybranych w TxGOOSE1 CPU PORT ASSIGNMENT portach.

Gdy TxGOOSE1 MODE jest ustawiony na GOOSE, wprowadzona tutaj wartość definiuje docelowy adres MAC sieci Ethernet w publikowanych komunikatach TxGOOSE1 (adres szyny zbiorczej). Ponieważ standard wymaga, aby adres miał ustawiony bit multicast na TRUE (to znaczy druga cyfra jest ustawiona na liczbę nieparzystą) przesyłane wiadomości mają ustawiony bit multicast na TRUE, niezależnie od nastawionej tutaj wartości.

Adres MAC może być używany do ograniczania transmisji komunikatów GOOSE tylko do wybranych urządzeń, które muszą je odebrać, zmniejszając obciążenie sieci. Ten adres może być również używany w urządzeniach odbiorczych do filtrowania komunikatów, które ich nie interesują, zmniejszając obciążenie procesora. Różne urządzenia implementują różne algorytmy filtrowania. Standard zaleca uwzględnienie algorytmu filtracji w urządzeniach odbiorczych.

Subskrybenci mogą używać tego adresu do odróżniania wiadomości TxGOOSE1 od innych wiadomości GOOSE.

W ciągu około 30s po uruchomieniu przekaźnika zapytania ARP są wysyłane na adres bramy. Po otrzymaniu odpowiedzi, tabela ARP jest aktualizowana, a unicastowe komunikaty R-GOOSE są publikowane z wyznaczonym adresem MAC. Co 20 minut UR opróżnia i odbudowuje tablicę ARP, wysyłając zapytania ARP.

- Jeśli router bramy jest w trybie offline, UR retransmituje zapytania ARP w jednosekundowych odstępach przez 10 sekund. Ta sama sekwencja jest powtarzana po około sześciu minutach, aż do otrzymania odpowiedzi ARP.
- Kiedy brak jest połączenia, przy próbie nawiązania komunikacji, UR przesyła komunikaty ARP w celu odbudowania tablicy ARP, a kiedy tablica ARP jest aktualizowana, UR publikuje komunikaty unicast. Czas odzyskiwania może wynosić do pięciu minut w przypadku publikowania wiadomości unicast.
- Za każdym razem, gdy następuje zmiana w konfiguracji ścieżki statycznej, UR przesyła żądania ARP do nowego adresu bramy po około 70 sekundach od zmiany konfiguracji.

Rozpoznane adresy MAC są wyświetlane w WebServer przekaźnika.

Używając modułu szyny procesowej (kod 85, 86, 87) i konfigurując wiele bloków TxGOOSE, upewnij się, że adresy MAC są różne. Gdy adresy MAC są takie same, wyświetlany jest komunikat aby je zmienić, na przykład "TxGOOSE1 & TxGOOSE2 na karcie szyny procesowej mają takie same adresy MAC". Aby 'PB Port Assignment' mogło działać prawidłowo należy ustawić różne adresy DstMAC dla poszczególnych bloków GOOSE.

### TxGOOSE1 VLAN PRIORITY

*Zakres nastaw: 0, 1, 2, 3, 4, 5, 6, 7, 5-4, 6-4, 6-5, 7-4, 7-5, 7-6*
*Wartość domyślna: 4*

Gdy wprowadzona wartość to 0, 1, 2, 3, 4, 5, 6 lub 7, priorytet w znaczniku IEEE 802.1Q VLAN zawartym w publikowanych komunikatach TxGOOSE1 jest ustawiany na tę wartość. Po wprowadzeniu jednej z dwucyfrowych wartości wybierana jest funkcja priorytetu dynamicznego - pierwsza wiadomość ma priorytet wynikający z pierwszej cyfry. Priorytet jest zmniejszany w każdym kolejnym komunikacie aż do osiągnięcia wartości drugiej cyfry. Na przykład, jeśli wybrana wartość to 7-5, to w kolejnych komunikatach rozpoczynających się od wiadomości wyzwolonej przez zdarzenie priorytet wynosi 7, 6, 5, 5, 5, 5, 5 itd. Nie ustawiaj dynamicznego wyboru priorytetów, gdy nie jest on obsługiwany w innych IED.

Urządzenia sieciowe mogą przesyłać dalej wiadomość o wyższym priorytecie przed wiadomością o niższym priorytecie, co przyspiesza dostarczanie wiadomości o wysokim priorytecie w mocno obciążonych sieciach. Norma zaleca, aby wiadomości o wyższym priorytecie, takie jak GOOSE, miały priorytet w zakresie od 4 do 7.

### TxGOOSE1 VLAN ID

*Zakres nastaw: 0 do 4095 w krokach co 1*
*Wartość domyślna: 0*

Nastawa definiująca VID w znaczniku IEEE 802.1Q VLAN dla publikowanego komunikatu TxGOOSE1. VID może być używany przez urządzenia sieciowe do kierowania wiadomości tylko do wybranych urządzeń, zmniejszając obciążenie sieci. Wartości VID 0 i 1 są przypisywane przez IEEE 802.1Q do innych funkcji i nie mogą być używane w GOOSE.

### TxGOOSE1 ETYPE APPID

*Zakres nastaw: 0 do 65535 w krokach co 1*
*Wartość domyślna: 0*

Nastawa definiująca APPID w publikowanych wiadomościach GOOSE. Może być używana przez subskrybentów do odróżnienia wiadomości TxGOOSE1 od innych wiadomości GOOSE.

Norma rezerwuje zakres wartości 0 - 16383 dla GOOSE Typu 1 (szybkie) i zastrzega zakres wartości 32768 - 41151 dla GOOSE Typ 1A (komendy wyłącz). Niektórzy subskrybenci mogą przetwarzać GOOSE typu 1A szybciej niż typu 1. Norma rezerwuje wartość (0) wskazującą na brak konfiguracji. Standard zaleca stosowanie unikatowych APPID w danej sieci.

### TxGOOSE1 CONFREV

*Zakres nastaw: 0 do 4294967295 w krokach co 1*
*Wartość domyślna: 1*

Nastawa definiująca confRev w publikowanych komunikatach GOOSE. Może być używana przez subskrybentów do odróżnienia komunikatów TxGOOSE o oczekiwanej wersji konfiguracji od komunikatów o innej wersji. Norma wymaga, aby CONFREV był zwiększany za każdym razem, gdy zmienia się elementy lub ich kolejność w zbiorze danych. Norma stwierdza, że wartość 0 jest zarezerwowana.

### TxGOOSE1 MIN TIME

*Zakres nastaw: 0 do 100 ms w krokach co 1 ms*
*Wartość domyślna: 4 ms*

Jeśli wprowadzony czas jest niezerowy, po wykryciu zmiany stanu w zbiorze danych wysyłane są cztery retransmisje szybkie, a następnie wznawiana jest retransmisja wolna. Odstęp pomiędzy pierwszą a drugą retransmisją szybką oraz między drugą a trzecią to czas ustawiony w tym miejscu. Odstęp między trzecią a czwartą retransmisją jest dwukrotnie dłuższy niż ustawiony tutaj czas. Jeśli wprowadzony czas wynosi zero, następuje tylko jednorazowa retransmisja szybka, a następnie wznawiana jest retransmisja wolna.

### TxGOOSE1 MAX TIME

*Zakres nastaw: 1 do 59 s w krokach co 1 s*
*Wartość domyślna: 10 s*

To ustawienie określa odstęp czasu między komunikatami retransmisji wolnej (heartbeat), co oznacza komunikaty wysyłane okresowo, gdy nie zostaną wykryte żadne zmiany stanu sygnałów w zbiorze danych danego GOOSE.

### TxGOOSE1 TIME ALLOWED TO LIVE

*Zakres nastaw: 1 do 60 s w krokach co 1 s*

*Wartość domyślna: 20 s*

Nastawa definiująca timeAllowedtoLive w publikowanych komunikatach TxGOOSE1. Standard wymaga, aby odbiorcy założyli, że wystąpiła awaria, gdy komunikat TxGOOSE1 nie zostanie odebrany w czasie TimeAllowedtoLive.

Oprzyj to ustawienie na TxGOOSE MAX TIME i tolerowanej liczbie pominięć w dostarczeniu wiadomości. Na przykład, jeśli TxGOOSE1 MAX TIME wynosi 10 s, a pominięcie maksymalnie trzech kolejnych wiadomości jest dopuszczalne, ustaw tutaj 10 * 3 + 1 = 31 s. Dodatkowa sekunda ma na celu zapewnienie, że nadejście trzeciej transmisji heartbeat przekroczy wartość licznika timeAllowedtoLive.

W importowanym pliku CID, jeśli TxGOOSE1 TIME ALLOWED TO LIVE jest większy niż 60 sekund, wartość ustawienia jest ograniczana do 60 sekund, a informacja o tym pojawia się w logach SCL.

### TxGOOSE1 CPU PORT ASSIGNMENT

*Zakres nastaw: Disabled, Port-1; Port-2; Port-3; Ports-1,2; Ports-2,3; Ports-1,3; Ports-1,2,3*

*Wartość domyślna: Ports-1,2,3*

To ustawienie dotyczy IEC 61850 w edycji 2.

Nastawa określa porty Ethernet do transmisji TxGOOSE1. Po ustawieniu na Disabled komunikaty TxGOOSE1 nie są przesyłane na żadnym porcie, bez względu na stan GoEna. Po ustawieniu na Port-1, TxGOOSE1 jest publikowany tylko przez ETH1; po wybraniu opcji Ports-1, 3, ten sam TxGOOSE1 jest publikowany na obu Portach ETH1 i ETH3; i podobnie, jeśli ustawiono tutaj Ports-1, 2, 3, wszystkie porty publikują TxGOOSE1.

NOTE

Po ustawieniu PRT2 REDUNDANCY na Failover lub PRP, TxGOOSE 1 CPU PORT ASSIGNMENT należy ustawić na porty ETH2 i ETH3 (Ports-2,3).

Ponadto konfiguracja portu ETH3 w pliku CID jest ignorowana. Elementy Port 3 ConnectedAP nie mają znaczenia, ponieważ porty ETH2 i ETH3 używają adresu MAC, adresu IP i maski portu 2.

5

### TxGOOSE1 PB PORT ASSIGNMENT

*Zakres nastaw: każdy port na karcie szyny procesowej (PB Port-1...PB Port-8)*

*Wartość domyślna: żaden z portów nie jest wybrany*

To ustawienie jest wyświetlane, gdy kod zamówienia zawiera moduł szyny procesowej.

W przypadku korzystania z modułu szyny procesowej, to ustawienie określa porty Ethernet na szynie procesowej, które mają nadawać TxGOOSE1. Gdy żaden z portów nie jest wybrany, komunikat TxGOOSE1 nie jest przesyłany na żadnym porcie, bez względu na stan GoEna. Po ustawieniu na PB Port-1, TxGOOSE jest publikowany tylko przez Port-1 na karcie szyny procesowej. Podobnie, jeśli wybrane są wszystkie porty (PB Port-1 do PB Port-8), wszystkie porty modułu szyny procesowej publikują TxGOOSE1.

Gdy tryb TxGOOSE1 jest ustawiony na R-GOOSE, ustawienie jest tylko do odczytu.

Sumarycznie, we wszystkich komunikatach TxGOOSE na karcie szyny procesowej mogą być przesyłane maksymalnie 64 atrybuty danych (w jednym lub większej liczbie zestawów danych).

### R-TxGOOSE1 IP CLASS

*Zakres nastaw: 0 do 256 w krokach co 1*

*Wartość domyślna: 46*

To ustawienie dotyczy IEC 61850 w edycji 2.

Gdy ustawienie TxGOOSE1 MODE jest inne niż R-GOOSE, wartość tego ustawienia nie jest używana. W przeciwnym razie to ustawienie wybiera wartość IPv4 Differentiated Services Code Point-DSCP (wcześniej nazywaną TypeOfService-TOS). Ta wartość zapewnia routing priorytetowy, jeśli jest obsługiwany przez routery. Wartość domyślna to przyspieszone przekazywanie (101110B, 46 lub 2EH).

### R-TxGOOSE1 DST IP

*Zakres nastaw: 0.0.0.0 do 255.255.255 w krokach co 1*

*Wartość domyślna: 224.0.0.0*

To ustawienie dotyczy IEC 61850 w edycji 2.

Gdy ustawienie TxGOOSE1 MODE jest inne niż R-GOOSE, wartość tego ustawienia nie jest używana. W przeciwnym razie to ustawienie określa docelowy adres IP dla R-TXGOOSE1, który jest wprowadzany w standardowym formacie adresu IPV4. Docelowy adres IP musi być prawidłowym adresem IP (multicast lub unicast). Wartość określona w tym ustawieniu jest mapowana na 32-bitowe pole nagłówka IPv4 dla docelowego adresu IP podczas publikowania R-GOOSE1.

Domyślny adres IP 224.0.0.0 jest zarezerwowany, a zatem nie jest prawidłowym adresem IP.

Źródłowy adres IP to adres portu UR, z którego przesyłane są wiadomości R-GOOSE.

R-TxGOOSE1 SECURITY

*Zakres nastaw: None, Signature, SignatureAndEncryption*
*Wartość domyślna: None*

To ustawienie dotyczy IEC 61850 w edycji 2.

Ustawienie określa poziom bezpieczeństwa (uwierzytelnianie/szyfrowanie) używany dla TxGOOSE1. Nastawa None określa, że nie będą używane żadne mechanizmy bezpieczeństwa. Signature określa, że ma być używany tylko podpis (bez szyfrowania). SignatureAndEncryption określa, że ma być używany zarówno podpis, jak i szyfrowanie.

## Subskrypcja GOOSE - RxGOOSE

Przejdź do menu **Ustawienia -> Ogólne -> Komunikacja -> IEC 61850 -> GOOSE -> RxGOOSE -> RxGOOSE Messages**..

IEC 61850 GOOSE to wydajna metoda szybkiego dostarczania informacji o zdarzeniach przez urządzenie publikujące do jednego lub więcej urządzeń subskrybujących. RxGOOSE to element, dzięki któremu można zasubskrybować wiadomości GOOSE. Funkcja publikowania w UR jest realizowana przez elementy TxGOOSE, jak opisano w poprzedniej sekcji.

Każdy UR z kodem zamówienia IEC 61850 może subskrybować do 64 wiadomości RxGOOSE. Każdy element RxGOOSE może subskrybować wiadomości GOOSE od określonego nadawcy. Każdy RxGOOSE może używać oryginalnego formatu określonego w normie IEC 61850 8 1:2011 lub routowalnego formatu GOOSE (R-GOOSE; IEC 61850 edycja 2) określonego w normie IEC TR 61850-90-5:2012. Subskrybowanymi elementami mogą być DataObjects, SubDataObjects, DataAttributes lub SubAttributes. W trybie E2-2.0 członkowie są ograniczeni do podstawowych typów BOOLEAN, FLOAT32, INT32, Dbpos, TimeStamp lub Quality. Każda subskrybowana wiadomość może zawierać do 64 elementów. Pojedynczy element to np. stVal czy q. Może to być również bardziej złożona struktura, jednak będzie ona zajmować więcej niż 1 element (maks. 64).

Można subskrybować wiadomości GOOSE z dowolnego urządzenia dowolnego producenta, które obsługuje usługę publikacji GOOSE w edycji 1.0 lub 2.0 lub usługę 61850-90-5 R-GOOSE (IEC 61850 Edition 2). UR akceptuje zarówno zakodowane wiadomości GOOSE o zmiennej długości, określone w IEC 61850 8 1:2004, jak i zakodowane wiadomości GOOSE o stałej długości (fixed-length), określone w IEC 61850 8 1:2011, klauzula A.3.

Każdy załączony RxGOOSE monitoruje przerwanie transmisji z nadawcą, Monitoring działa na podstawie wartości timeAllowedtoLive ostatniej otrzymanej wiadomości. Jeśli nowa wiadomość nie zostanie odebrana w tym przedziale czasu, mechanizm GOOSE zakłada, że łączność została utracona. Dostępne są sygnały logiczne (na przykład RxGOOSE1 On, RxGOOSE1 Off), które odzwierciedlają stan łączności z każdym subskrybowanym komunikatem GOOSE. Połączenie jest uważane za utracone również po ponownym uruchamianiu UR aż do momentu odebrania komunikatu. Gdy jakiekolwiek połączenie RxGOOSE zostanie utracone, aktywowany jest wspólny sygnał alarmowy RxGOOSE OFFLINE.

Komunikaty zawierające wartość true w polu ndsCom nigdy nie są akceptowane. Komunikaty zawierające wartość true w Simulation/test (pole test dla ed. 1.) są akceptowane tylko wtedy, gdy załączono **Symulacja->Subskrypcja->**Tryb symulacji.

Przejdź do menu **Ustawienia -> Ogólne -> Komunikacja -> IEC 61850 -> GOOSE -> RxGOOSE -> RxGOOSE Messages -> RxGOOSE1**, aby uzyskać dostęp do ustawień określających komunikat, który ma być subskrybowany przez RxGOOSE1. Ustawienia i funkcje pozostałych RxGOOSE są podobne. Dostępne ustawienia pozwalają na rozpoznanie komunikatów. Większość z tych ustawień jest konfigurowana automatycznie przez oprogramowanie EnerVista, gdy konfiguruje się powiązanie z wejściem logicznym RxGOOSE Boolean, wejściem DPS RxGOOSE i/lub wejściem analogowym RxGOOSE. W przypadku edycji 2. nastawy R-RxGOOSE1 RECEPTION MODE, R-RxGOOSE1 SECURITY i R-RxGOOSE SRC IP muszą zostać wprowadzone ręcznie, ponieważ nie ma ich w SCL nadawcy. Ustawienia tylko do odczytu są zaznaczone kolorem szarym.

Komunikaty RxGOOSE mogą być odbierane przez port Ethernet na szynie stacyjnej (główny CPU) lub porty ETH na szynie procesowej. Z modułu szyny procesowej można odebrać do 8 komunikatów GOOSE. W przypadku B30 są to 24 paczki.

W opcji dla 24 pól z maksymalną konfiguracją może to mieć wpływ na wydajność odbioru GOOSE. GE zaleca potwierdzenie czasu odbioru GOOSE po wykonaniu konfiguracji.

Rys. 5-28: Menu RxGOOSE Messages

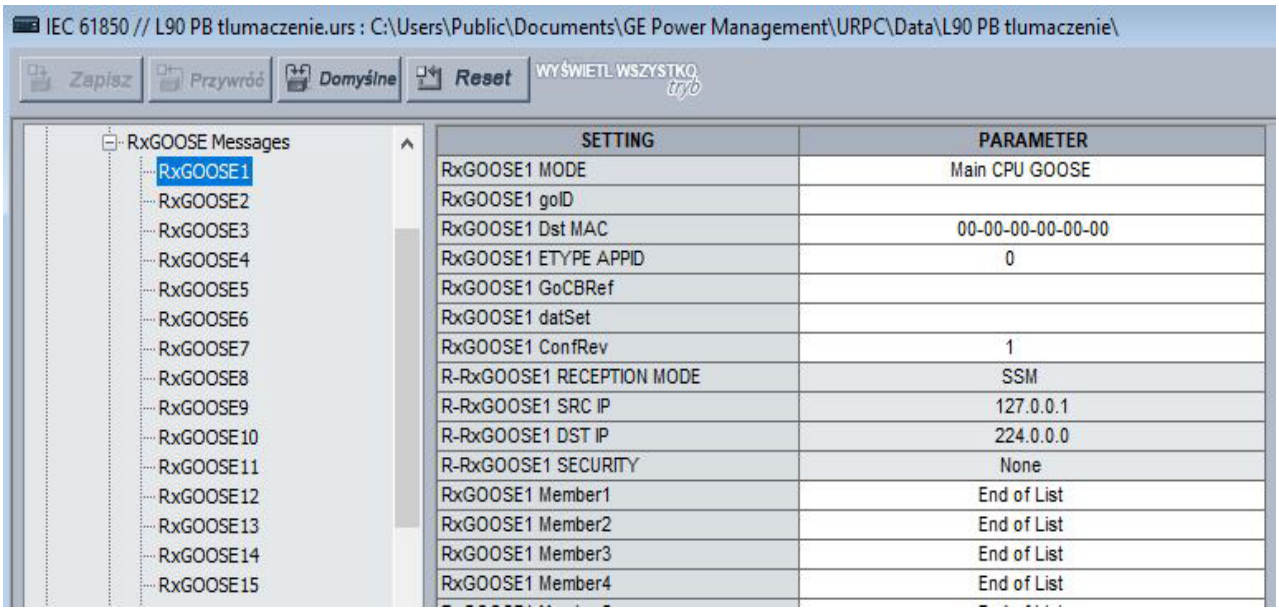


| SETTING | PARAMETER |
|---|---|
| RxGOOSE1 MODE | Main CPU GOOSE |
| RxGOOSE1 goID | |
| RxGOOSE1 Dst MAC | 00-00-00-00-00-00 |
| RxGOOSE1 ETYPE APPID | 0 |
| RxGOOSE1 GoCBRef | |
| RxGOOSE1 datSet | |
| RxGOOSE1 ConfRev | 1 |
| R-RxGOOSE1 RECEPTION MODE | SSM |
| R-RxGOOSE1 SRC IP | 127.0.0.1 |
| R-RxGOOSE1 DST IP | 224.0.0.0 |
| R-RxGOOSE1 SECURITY | None |
| RxGOOSE1 Member1 | End of List |
| RxGOOSE1 Member2 | End of List |
| RxGOOSE1 Member3 | End of List |
| RxGOOSE1 Member4 | End of List |

5

### RxGOOSE1 MODE

*Zakres nastaw dla edycji 2: Main CPU GOOSE, Main CPU R-GOOSE, Process Bus Module GOOSE*
*Zakres nastaw dla edycji 1: GOOSE*
*Wartość domyślna: Main CPU GOOSE*

Po ustawieniu „Main CPU GOOSE", przekaźnik subskrybuje wiadomości RxGOOSE1, jeśli zostaną odebrane na jednym z trzech portów na karcie szyny stacyjnej (procesor główny) i jeśli są zgodne z IEC 61850-8-1:2011 GOOSE.

Po ustawieniu „Main CPU R-GOOSE", przekaźnik subskrybuje wiadomości RxGOOSE1, jeśli zostaną odebrane na jednym z trzech portów na karcie szyny stacyjnej (procesor główny) i jeśli są zgodne z R-GOOSE zgodnie z IEC 61850-90-5.

Po ustawieniu na "Process Bus Module GOOSE", przekaźnik subskrybuje komunikaty RxGOOSE1, jeśli zostaną odebrane na dowolnym z ośmiu portów modułu szyny procesowej i jeśli są zgodne z formatem IEC 61850-8-1:2011.

### RxGOOSE1 goID

*Zakres nastaw: 0 do 129 znaków*
*Wartość domyślna:*

Jeżeli wprowadzona wartość ma jeden lub więcej znaków, pole goID odbieranych wiadomości GOOSE musi dokładnie odpowiadać tej wartości, aby wiadomość została zaakceptowana. Jeśli wprowadzona wartość jest pustym ciągiem, RxGOOSE1 nie sprawdza wartości otrzymanej w polu goID. Znaki specjalne, takie jak <, >, &, ' i " nie są dozwolone.

Jeśli nadawca to UR 7.3x, to ustawienie musi odpowiadać wartości ustawienia TxGOOSE GoID nadawcy.

### RxGOOSE1 Dst MAC

*Zakres nastaw: 12-znakowy adres w kodzie szesnastkowym*
*Wartość domyślna: 01-0C-CD-01-00-00*

Gdy ustawienie RxGOOSE1 MODE to R-GOOSE, ta nastawa nie jest używana, a adres MAC dla RxGOOSE1 jest wyznaczany na podstawie RxGOOSE DST IP. Jeżeli RxGOOSE1 MODE to GOOSE, ustaw adres MAC na adres nadawcy. Tylko odebrane wiadomości GOOSE mające adres MAC zgodny z tą wartością są akceptowane jako poprawne wiadomości RxGOOSE1. Adres "zero" wyłącza RxGOOSE1.

Jeśli nadawca to UR 7.3x, to ustawienie musi odpowiadać wartości ustawienia TxGOOSE DST MAC nadawcy.

### RxGOOSE1 ETYPE APPID

*Zakres nastaw: 0 do 65535 w krokach co 1*
*Wartość domyślna: 0*

Jeśli wprowadzona wartość jest niezerowa, pole APPID odbieranych komunikatów GOOSE musi dokładnie odpowiadać tej wartości, aby komunikat został zaakceptowany jako poprawny komunikat RxGOOSE1. Jeśli wprowadzona wartość wynosi zero, RxGOOSE1 nie sprawdza wartości otrzymanej w polu APPID.

Jeśli nadawca to UR 7.3x, to ustawienie musi odpowiadać wartości ustawienia TxGOOSE ETYPE APPID nadawcy.

### RxGOOSE1 GoCBRef

*Zakres nastaw: 0 do 129 znaków; w nazwie dopuszcza się podkreślenie, slash, kropkę, ale musi się ona zaczynać od litery*

Pole gocbRef przychodzących komunikatów GOOSE musi odpowiadać tej wartości, aby zostały one zaakceptowane jako poprawne komunikaty RxGOOSE1. Jeśli wprowadzona wartość jest pustym ciągiem, RxGOOSE1 jest wyłączone. Jeśli nie jest to pusty ciąg, wpis musi być odniesieniem dla obiektu ACSI publikowanego bloku GOOSE w formacie:

<LDName>/LLN0.<GoCBName>

gdzie <LDName> jest nazwą funkcyjną, jeśli urządzenie logiczne zawierające publikowany blok GOOSE ma skonfigurowane pole „Nazwa funkcyjna”, w przeciwnym razie jest to „Nazwa LD" tego urządzenia logicznego, a <GoCBName> jest nazwą publikowanego bloku GOOSE.

B30 tłumaczy format ACSI wymagany dla tego ustawienia na format MMS używany w wiadomościach GOOSE:

<LDName>/LLN0$GO$<GoCBName>

Jeśli nadawca to UR 7.3x lub UR 7.40, <LDName> jest wartością ustawienia nazwa funkcjonalna nadawcy, jeśli to ustawienie nie jest puste, w przeciwnym razie jest to wartość IED NAME nadawcy z przyrostkiem „Master”. Jeśli nadawca to UR 7.3x, wtedy <GoCBName> to „GoCB” z dwucyfrowym numerem instancji TxGOOSE, na przykład „GoCB01”. Jeśli wydawcą jest urządzenie z serii UR 7.40, <GoCBName> jest określone wcześniej w sekcji TxGOOSE tego rozdziału.

### RxGOOSE1 datSet

*Zakres nastaw: 0 do 129 znaków; w nazwie dopuszcza się podkreślenie, ale musi się ona zaczynać od litery*
*Wartość domyślna:*

Jeśli wprowadzona wartość ma przynajmniej jeden znak, pole datSet odebranych komunikatów GOOSE musi dokładnie odpowiadać tej wartości poprzedzonej przedrostkiem <LDName>/LLN0$, aby komunikat został zaakceptowany jako prawidłowy komunikat RxGOOSE1. <LDName> jest taki, jak określono w powyższym ustawieniu RxGOOSE GoCBRef. Jeżeli nie wprowadzono żadnego znaku RxGOOSE1 nie sprawdza wartości otrzymanej w polu datSet.

Jeśli nadawca to UR 7.3x, ustaw tutaj nazwę DataSetxx nadawcy, gdzie xx to numer zestawu danych wybranego przez ustawienie TxGOOSE datSet nadawcy. Jeśli nadawcą jest urządzenie z serii UR 7.40, datSet jest określone w sekcji DataSets tego rozdziału.

### RxGOOSE1 ConfRev

*Zakres nastaw: 0 do 4294967295 w krokach co 1*
*Wartość domyślna: 1*

Jeśli wprowadzona wartość jest niezerowa, pole confRev przychodzących wiadomości GOOSE musi dokładnie odpowiadać tej wartości, aby wiadomość została zaakceptowana jako ważna wiadomość RxGOOSE1. Jeżeli wprowadzona wartość wynosi zero, RxGOOSE1 nie sprawdza wartości otrzymanej w polu confRev.

Jeśli nadawca to UR 7.3x, ustaw tutaj TxGOOSE ConfRev nadawcy.

### R-RxGOOSE1 RECEPTION MODE

*Zakres nastaw: SSM, ASM, Unicast*
*Wartość domyślna: SSM*

To ustawienie dotyczy IEC 61850 Edition 2.

Nastawa ma znaczenie, jeśli jako RxGOOSE1 MODE wybrano R-GOOSE. W innym przypadku ustawienie nie jest używane.

R-RxGOOSE RECEPTION MODE określa zakres adresów R-RxGOOSE DST IP. Po ustawieniu na SSM, R-RxGOOSE DST IP musi mieścić się w zakresie od 232.0.0.1 do 232.255.255.255. Po ustawieniu na ASM, R-RxGOOSE DST IP musi mieścić się w zakresie od 224.0.0.1 do 239.255.255.255, z wyłączeniem zakresu SSM. Należy zauważyć, że zakres SSM mieści się w zakresie ASM i dlatego użycie ASM wyklucza zakres SSM. Domyślny docelowy adres IP 224.0.0.0 jest zarezerwowany, a zatem nie jest prawidłowym adresem IP dla transmisji multicast.

Tryb odbioru jest związany z warstwą 3 R-GOOSE z routerów/WAN. Subskrypcja R-GOOSE jest obsługiwana przy użyciu protokołu IGMP Independent Multicast (PIM). Jest on dostępny jako Source Specific Multicast (SSM) lub Any Source Multicast (ASM). Można również użyć transmisji unicast (przez UDP). W przypadku multicast (SSM lub ASM oparte na IGMPv3), odbiorca R-GOOSE żąda od Last Hop Router (LHR) subskrypcji określonej grupy.

Jeśli nadawca używa docelowego adresu IP unicast, to dla tego R-GOOSE ustaw R-RxGOOSE1 RECEPTION MODE na Unicast. W przeciwnym razie ustaw R-RxGOOSE1 RECEPTION MODE na SSM/ASM używany przez lokalne routery/firewall.

NOTE

Gdy R-RxGOOSE1 RECEPTION MODE jest ustawiony na SSM lub ASM, B30 co 60 s wysyła raport IGMP (w zależności od źródła w przypadku SSM) i odpowiada na ogólne zapytania IGMP wysyłane przez router.

### R-RxGOOSE1 SRC IP

*Zakres nastaw: 0.0.0.0 do 255.255.255 w krokach co 1*

*Wartość domyślna: 127.0.0.1*

To ustawienie dotyczy IEC 61850 w edycji 2.

Nastawa ma znaczenie, jeśli jako RxGOOSE1 MODE wybrano R-GOOSE. W innym przypadku ustawienie nie jest używane. Również, gdy nastawiono RxGOOSE1 MODE na R-GOOSE, a R-RxGOOSE RECEPTION MODE na ASM, to wartość tego ustawienia nie jest używana. W przeciwnym razie pole Source IP Address odebranych wiadomości R-GOOSE musi dokładnie odpowiadać tej wartości, aby wiadomość została zaakceptowana jako poprawna wiadomość RxGOOSE1. Ustaw tutaj źródłowy adres IP używany przez nadawcę. W przypadku urządzeń UR jest to adres w polu PORT# ADRES IP.

UR nie sprawdza poprawności wprowadzonego adresu. Domyślny adres IP 127.0.0.1 to adres zarezerwowany i nie może zostać tutaj użyty. Wprowadź inny adres IP.

5

### R-RxGOOSE1 DST IP

*Zakres nastaw: 0.0.0.0 do 255.255.255 w krokach co 1*

*Wartość domyślna: 224.0.0.0*

To ustawienie dotyczy IEC 61850 w edycji 2.

Nastawa ma znaczenie, jeśli jako RxGOOSE1 MODE wybrano R-GOOSE. W innym przypadku ustawienie nie jest używane. Gdy wybrano R-GOOSE pole DST IP przychodzących komunikatów R-GOOSE musi dokładnie odpowiadać tej wartości, aby komunikat został zaakceptowany jako ważny. Ustaw tutaj taką samą wartość jak docelowy adres IP nadawcy. W przypadku urządzeń UR jest to nastawa R-TxGOOSE# DST IP.

Docelowy adres IP musi być prawidłowym adresem multicast lub unicast. UR nie sprawdza poprawności adresu. Domyślny adres IP 224.0.0.0 to adres zarezerwowany i nie może zostać tutaj użyty. Wprowadź inny adres IP.

### R-RxGOOSE1 SECURITY

*Zakres nastaw: None, Signature, SignatureAndEncryption*

*Wartość domyślna: None*

To ustawienie dotyczy IEC 61850 w edycji 2.

Nastawa określa poziom bezpieczeństwa (uwierzytelnianie/szyfrowanie) używany dla RxGOOSE1. Brak oznacza, że nie są używane żadne mechanizmy bezpieczeństwa. Signature wskazuje, że używany jest tylko podpis (bez szyfrowania). SignatureAndEncryption wskazuje, że używany jest zarówno podpis, jak i szyfrowanie. Zwykle to ustawienie jest zgodne z metodą zabezpieczeń stosowaną przez nadawcę GOOSE.

### RxGOOSE1 Member 1

*Zakres nastaw: End of List, BOOLEAN, INT8U, INT16U, INT32U, FLOAT32, INT32, Dbpos (DPS), Quality, TimeStamp, ENUM, STRUCT*

*Wartość domyślna: End of List*

To ustawienie określa typ, jakim musi być pierwszy element w zbiorze danych odbieranych komunikatów GOOSE, aby komunikat został zaakceptowany jako prawidłowy komunikat RxGOOSE1. Ustawienia są podobne dla każdego z maksymalnie 64 elementów, które UR może subskrybować z danej paczki GOOSE. Pierwszy element „End of List" oznacza koniec listy i może występować dopiero po ostatnim elemencie z paczki, aby element został zaakceptowany jako poprawny. Inaczej dane nie zostaną prawidłowo odczytane.

Jeśli nadawca to UR 7.3x lub 7.40, nastaw to pole tak, aby odpowiadało typowi elementu zbioru danych nadawcy wybranego w TxGOOSE datSet nadawcy.

Jeśli zbiór danych nadawcy zawiera elementy z danymi w bardziej rozbudowanej strukturze, tj. z atrybutami danych, obiektami danych lub atrybutami danych z atrybutami danych podrzędnych (np. GGIO1->Ind1 a nie GGIO1->Ind1->stVal), użyj konfiguracji w oknie RxGOOSE Boolean/DPS/Analog Inputs. W tym przypadku ustawienie Member jest wyświetlane jako Nazwa LD używana przez publikujący IED, w standardowym formacie SCSM (np. Publisher1LD1/LLN0$ST$Off$stVal).

Należy zauważyć, że zbiór danych może zawierać maksymalnie 64 wartości atrybutów danych. Struktura może natomiast zawierać wiele wartości. EnerVista UR Setup nie pozwala na wprowadzenie więcej niż 64 atrybutów danych. W przypadku takiej próby wyświetlany jest komunikat o przekroczeniu dopuszczalnej ilości DA.

Należy pamiętać, że sama nazwa nadawcy nie zawiera wszystkich informacji wymaganych do subskrypcji, dodatkowe informacje o modelu informacji o nadawcy są przechowywane w innym miejscu. Z tego powodu ręczne wprowadzanie nazwy nie jest obsługiwane.

NOTE

Gdy to ustawienie jest konfigurowane ręcznie, „Struct" i „Enum" nie są dostępne do wyboru. Te dwie wartości są dostępne w oprogramowaniu, gdy RxGOOSE1 Members są konfigurowane za pomocą opcji ADD IED (poprzez plik SCL nadawcy) w menu RxGOOSE Boolean/DPS/Analog Inputs.

### Wejścia GOOSE - RxGOOSE inputs

Dane otrzymane przez RxGOOSE muszą zostać przekonwertowane na operandy logiczne lub analogowe, aby mogły być używane przez inne funkcje urządzenia. Konwersja jest wykonywana przez elementy RxGOOSE Boolean, RxGOOSE DPS i RxGOOSE Analog. Każdy RxGOOSE Boolean konwertuje otrzymany sygnał dwustanowy na operand logiczny, który można następnie wykorzystać w logice programowalnej. Każdy RxGOOSE DPS konwertuje otrzymaną pozycję dwubitowę na cztery sygnały logiczne, po jednym dla każdego z czterech możliwych stanów (11 10 01 00). Każdy RxGOOSE Analog konwertuje wartość FLOAT32, INT8U, INT16U, INT32U, INT32 i ENUM na wartość analogową - operand FlexAnalog. Każdy z tych operandów powraca do stanu domyślnego po utracie łączności. W subskrybowanych komunikatach GOOSE mogą być obecne inne typy zmiennych, ale nie mogą być one konwertowane na operandy logiczne i analogowe w Multilin UR.

Skojarzona z danym wejściem GOOSE wartość quality (jakości) jest sprawdzana, jeśli jest zawarta w tym komunikacie GOOSE jako część struktury danych lub jeśli jest częścią tego samego zbioru danych (gdy dodano ją jako DA). W przypadku automatycznego mapowania powiązany indeks jakości może być widoczny w polu Member jako tylko do odczytu.

RxGOOSE Boolean, RxGOOSE DPS i RxGOOSE Analog są mapowane do różnych obiektów danych w <iedName>Master/GGIO3. Pozwala to na odczytanie ich wartości przez MMS i umożliwia odwoływanie się do nich w plikach SCL. Węzeł GGIO3 nie ma żadnych ustawień ani nie jest widoczny w oprogramowaniu EnerVista UR Setup. Więcej informacji na temat GGIO3 można znaleźć w UR Family Communications Guide.

Dla każdego skonfigurowanego wejścia RxGOOSE, UR monitoruje powiązany atrybut jakości, jeśli jest dostępny. Wejście RxGOOSE powraca do skonfigurowanej wartości domyślnej w następujących przypadkach:

- Jeśli bity validity jakości (q.validity) są nieprawidłowe (invalid)
- Jeśli bity validity jakości (q.validity) są wątpliwe (questionable)
- Jeśli bit testowy w jakości jest ustawiony na "1" a Tryb IED jest inny niż Test lub Test-Blocked

Gdy ustawienie Tryb IED to Test lub Test-Blocked, bit q.test nie jest sprawdzany. Oznacza to, że gdy przekaźnik jest w trybie testowym, q.test = False jest traktowane tak samo, jak q.test = True.

Gdy RxGOOSE Boolean/DPS/Analog Input są mapowane przy użyciu pliku SCL nadawcy, UR automatycznie mapuje i monitoruje skojarzony element jakości w następujący sposób:

- Jeśli zbiór danych nadawcy zawiera struktury danych
- Jeśli zbiór danych nadawcy zawiera atrybuty danych, a powiązany atrybut jakości jest dostępny w tym samym zbiorze danych (w dowolnej kolejności)

Jeśli element zbioru danych nadawcy, który jest mapowany na dane wejście GOOSE, jest strukturą danych, to atrybut jakości znajduje się w tej strukturze.

Jeśli element zbioru danych nadawcy, który jest mapowany na dane wejście GOOSE, jest atrybutem danych, UR skanuje pozostałe atrybuty w tym zbiorze danych w poszukiwaniu zgodnego atrybutu jakości.

### Konfiguracja subskrypcji

Subskrypcje są konfigurowane w menu RxGOOSE Boolean Inputs, RxGOOSE DPS Inputs i RxGOOSE Analog Inputs.

Znajdują się tam przyciski **Dodaj IED** i **Usuń IED**. Przycisk **Dodaj IED** umożliwia korzystanie z plików SCL, w tym ICD, CID i SCD (obsługiwane w wersji 7.40 i nowszych). W przypadku importu pliku SCL, dla edycji 1 adres IP w elemencie ConnectedAP musi być zgodny z jednym adresem IP urządzenia, podczas gdy dla edycji 2 zgodny musi być jeden z trzech adresów IP w elemencie ConnectedAP. Gdy importowany plik to plik SCD, system wyświetla listę wszystkich urządzeń IED w tym pliku i pozwala użytkownikowi wybrać, które chce dodać. Rysunek przedstawia wybór dokonywany przez import pliku CID za pomocą funkcji **Dodaj IED**.

Pole wyboru „**Nie zmieniaj nazwy (ID) wejścia GOOSE przy zmianie przypisania.**" ma zastosowanie podczas konfigurowania subskrypcji GOOSE. Określa, czy pole **ID** jest zachowane, czy kasowane do wartości domyślnej po rekonfiguracji danego wejścia GOOSE. Po zaznaczeniu tej opcji **ID** jest zachowywany. Po odznaczeniu **ID** jest kasowane. Na przykład zmienione zostało pole **ID** z „RxG Bool1" na "NOWY". Przy próbie przypisania do tego wejścia innego elementu z zaimportowanego bloku GOOSE zmiana zostanie zachowana, gdy to pole wyboru jest zaznaczone. Pole wyboru ma zastosowanie dla przeciągania i upuszczania, ręcznej konfiguracji, ręcznego usuwania, usuwania za pomocą przycisku **Usuń IED** czy po kliknięciu przycisku **Domyślne** w panelu komunikatów RxGOOSE. Przyciski **Domyślne** i **Reset** w menu RxGOOSE Boolean Inputs, DPS Inputs i Analog Inputs ustawiają wszystkie wartości w tym panelu na wartości domyślne, w tym **ID**, niezależnie od zaznaczenia pola wyboru. Pole wyboru jest dostępne dla urządzeń UR w wersji 7.4x i nowszych.

Aby zasubskrybować GOOSE:

1. Kliknij przycisk **Dodaj IED** i zaimportuj plik.
2. Rozwiń wpisy, klikając pole +.
3. Przeciągnij i upuść wpis w polu **Subscribed to**. Oprogramowanie sprawdza, czy nie ma duplikatów.

Większość ustawień konfiguruje się metodą „przeciągnij i upuść". Wprowadź ręcznie **ID**, STAN DOMYŚLNY (**DEFAULT STATE**) i ZDARZENIA (**EVENTS**), gdy konfiguracja domyślna nie odpowiada danej aplikacji.

W pokazanym przykładzie wszystkie wpisy u dołu ekranu zostały dodane do kolumny subskrypcji.

Rys. 5-29: Konfiguracja subskrypcji RxGOOSE

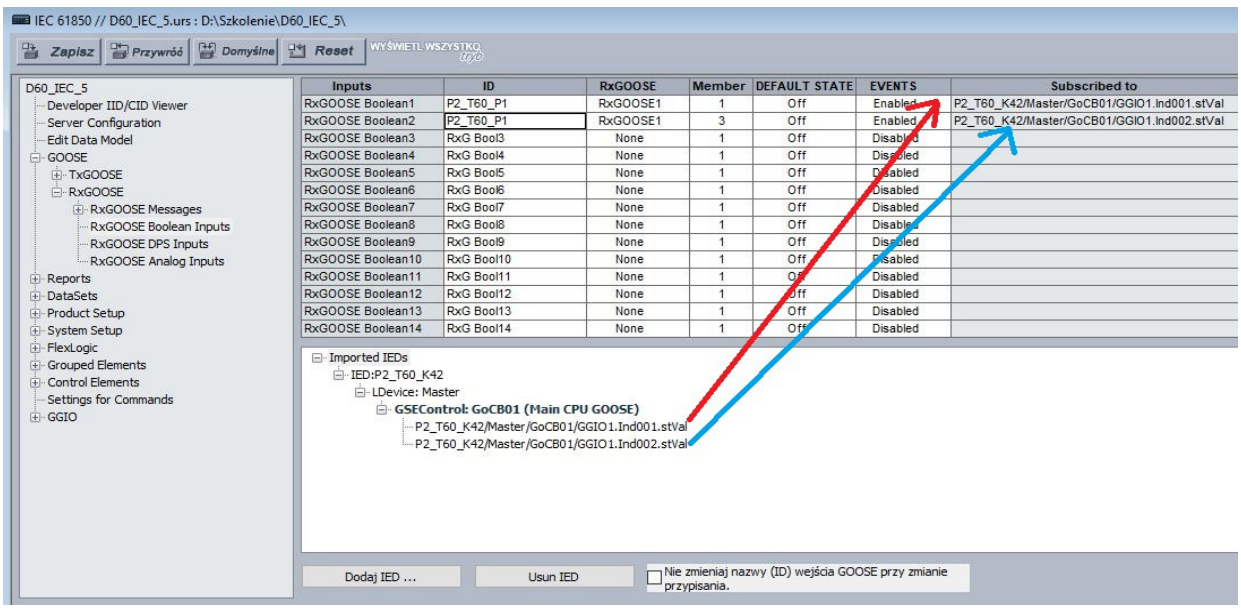


### Wejścia dwustanowe GOOSE - RxGOOSE Boolean inputs

Przejdź do **Ustawienia -> Ogólne -> Komunikacja -> IEC 61850 -> GOOSE -> RxGOOSE -> RxGOOSE Boolean Inputs**.

Dostępnych jest 256 elementów RxGOOSE Boolean Inputs.

Rys. 5-30: Menu RxGOOSE Boolean Input

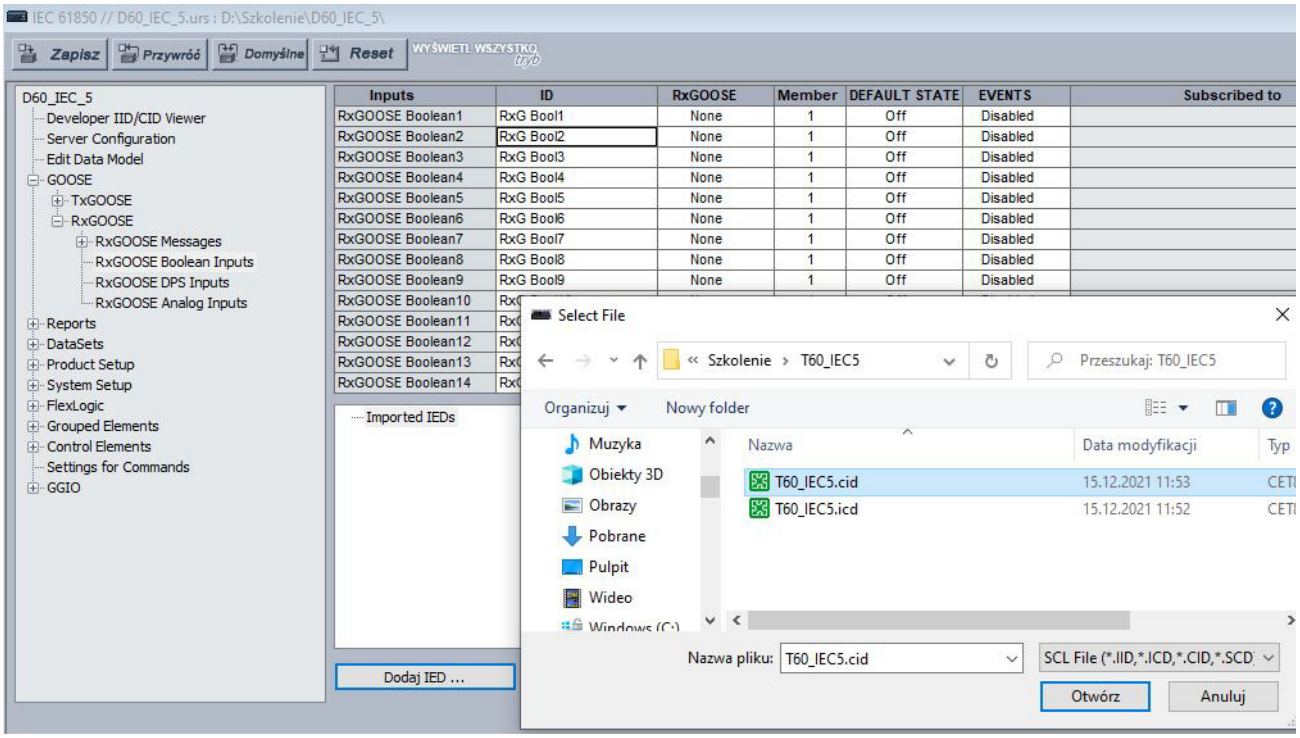


Jak wspomniano wcześniej, większość ustawień konfiguruje się metodą przeciągnij i upuść. Wprowadź ręcznie ID, DEFAULT STATE i EVENTS, gdy wartości domyślne nie pasują do danej aplikacji.

### RxGOOSE Boolean1 ID

*Zakres nastaw: 0 do 20 znaków*

*Wartość domyślna: RxG Bool1*

To ustawienie umożliwia użytkownikowi przypisanie opisu do nazwy operandu RxGOOSE Boolean1. Pełna nazwa sygnału logicznego to wprowadzona tutaj nazwa z dodanym „On”. Panele podstawowe i panele 2. generacji wyświetlają pierwsze 17 znaków tego ustawienia oraz „On”, aby dopasować się do 20-znakowego wyświetlacza.

Nastawa jest wypełniana automatycznie i jest tylko do odczytu dla zmapowanego atrybutu jakości.

### RxGOOSE Boolean1 RxGOOSE

*Zakres nastaw: None, RxGOOSE1, RxGOOSE2, itd.*

*Wartość domyślna: None*

To ustawienie wybiera paczkę RxGOOSE zawierającą wartość, która steruje operandem RxGOOSE Boolean1. Jeśli ustawiono na Brak, operand RxGOOSE Boolean1 przyjmuje stan domyślny.

Nastawa jest wypełniana automatycznie i jest tylko do odczytu dla zmapowanego atrybutu jakości.

### RxGOOSE Boolean1 Member

*Zakres nastaw: 1 do 64 w krokach co 1*

*Wartość domyślna: 1*

Wybiera się element komunikatu GOOSE, który steruje operandem RxGOOSE Boolean1. Ustawienie "1 "wybiera pierwszy element, "2" wybiera drugi element itd. Wpisanie liczby większej niż liczba elementów w datasecie czy wpisanie numeru elementu, który nie jest typu BOOLEAN powoduje, że sygnał RxGOOSE Boolean1 przyjmuje stan domyślny. Kolumna Subscribed to identyfikuje określoną wartość, nawet jeśli element jest strukturą zawierającą więcej niż jeden atrybut.

Nastawa jest wypełniana automatycznie i jest tylko do odczytu dla zmapowanego atrybutu jakości.

### RxGOOSE Boolean1 DEFAULT STATE

*Zakres nastaw: On, Off, Latest/On, Latest/Off*

*Wartość domyślna: Off*

Wybiera się stan logiczny dla operandu RxGOOSE Boolean1, jeśli UR uruchomił się ponownie, a wybrany RxGOOSE nie otrzymał jeszcze komunikatu lub wybrany RxGOOSE utracił łączność z nadawcą. Dostępne są następujące opcje:

- Wartość „On" domyślnie ustawia wejście na logiczne 1
- Wartość „Off" domyślnie ustawia wejście na logiczne 0
- „Latest/On" zatrzymuje ostatni stan w przypadku utraty połączenia. Jeśli ostatni stan jest nieznany, na przykład po załączeniu zasilania, ale przed pierwszą komunikacją, wejście domyślnie przyjmuje stan logiczny 1. Po wznowieniu komunikacji wejście staje się w pełni sprawne.
- „Latest/Off" zatrzymuje ostatni stan w przypadku utraty połączenia. Jeśli ostatni stan jest nieznany, na przykład po załączeniu zasilania, ale przed pierwszą komunikacją, wejście domyślnie przyjmuje stan logiczny 0. Po wznowieniu komunikacji wejście staje się w pełni sprawne.

### RxGOOSE Boolean1 EVENTS

*Zakres nastaw: Disabled, Enabled*

*Wartość domyślna: Disabled*

To ustawienie określa, czy zmiana sygnału RxGOOSE Boolean1 z Off na On jest rejestrowana przez rejestrator zdarzeń. Jeśli ustawiono Enabled, przejścia z Off na On są rejestrowane. Przejścia z On na Off nigdy nie są rejestrowane, nawet jeśli zdarzenia są załączone. Jeśli jest potrzeba rejestracji takich przejść można przypisać sygnał do wirtualnego wyjścia.

5

## Wejścia DPS GOOSE - RxGOOSE DPS inputs

Przejdź do **Ustawienia -> Ogólne -> Komunikacja -> IEC 61850 -> GOOSE -> RxGOOSE -> RxGOOSE DPS Inputs**.

Rys. 5-31: Menu RxGOOSE DPS Inputs

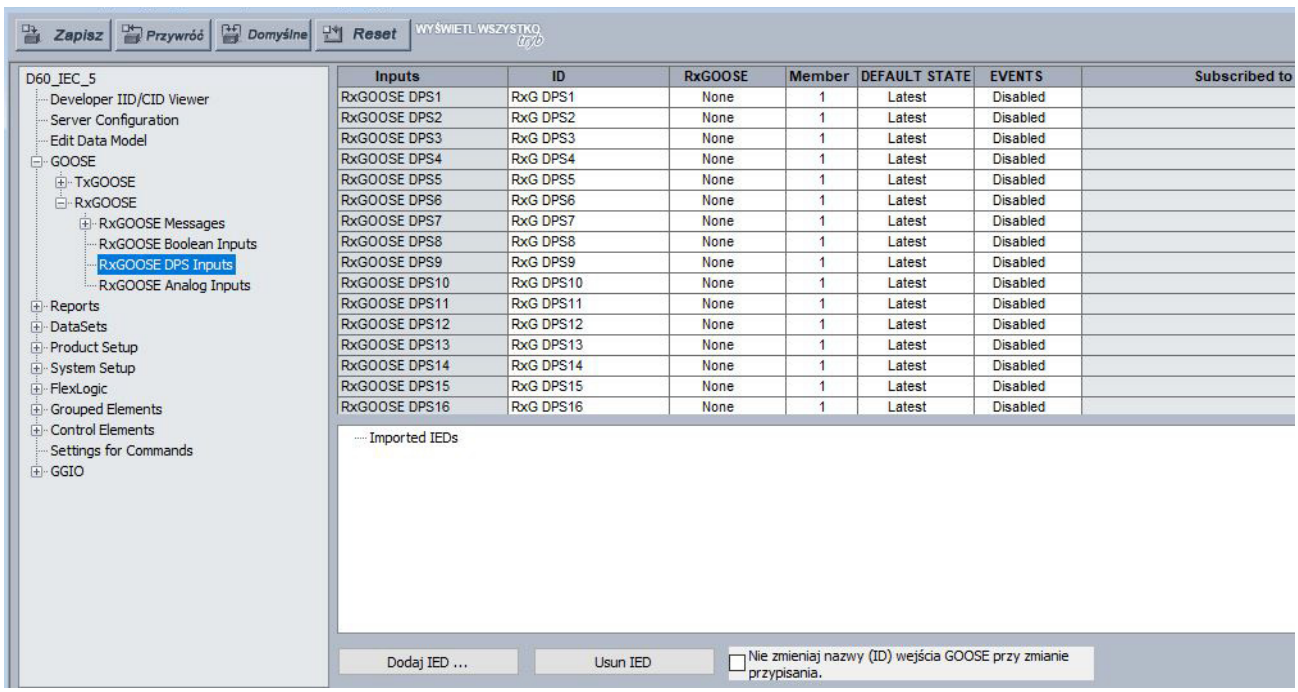


| Inputs | ID | RxGOOSE | Member | DEFAULT STATE | EVENTS | Subscribed to |
|---|---|---|---|---|---|---|
| RxGOOSE DPS1 | RxG DPS1 | None | 1 | Latest | Disabled | |
| RxGOOSE DPS2 | RxG DPS2 | None | 1 | Latest | Disabled | |
| RxGOOSE DPS3 | RxG DPS3 | None | 1 | Latest | Disabled | |
| RxGOOSE DPS4 | RxG DPS4 | None | 1 | Latest | Disabled | |
| RxGOOSE DPS5 | RxG DPS5 | None | 1 | Latest | Disabled | |
| RxGOOSE DPS6 | RxG DPS6 | None | 1 | Latest | Disabled | |
| RxGOOSE DPS7 | RxG DPS7 | None | 1 | Latest | Disabled | |
| RxGOOSE DPS8 | RxG DPS8 | None | 1 | Latest | Disabled | |
| RxGOOSE DPS9 | RxG DPS9 | None | 1 | Latest | Disabled | |
| RxGOOSE DPS10 | RxG DPS10 | None | 1 | Latest | Disabled | |
| RxGOOSE DPS11 | RxG DPS11 | None | 1 | Latest | Disabled | |
| RxGOOSE DPS12 | RxG DPS12 | None | 1 | Latest | Disabled | |
| RxGOOSE DPS13 | RxG DPS13 | None | 1 | Latest | Disabled | |
| RxGOOSE DPS14 | RxG DPS14 | None | 1 | Latest | Disabled | |
| RxGOOSE DPS15 | RxG DPS15 | None | 1 | Latest | Disabled | |
| RxGOOSE DPS16 | RxG DPS16 | None | 1 | Latest | Disabled | |

Jak wspomniano wcześniej, większość ustawień konfiguruje się metodą przeciągnij i upuść. Wprowadź ręcznie ID, DEFAULT STATE i EVENTS, gdy wartości domyślne nie pasują do danej aplikacji.

#### RxGOOSE DPS1 ID

*Zakres nastaw: 0 do 20 znaków*
*Wartość domyślna: RxG DPS1*

To ustawienie umożliwia użytkownikowi przypisanie opisu do nazw czterech operandów RxGOOSE DPS1. Pełna nazwa sygnału logicznego to wprowadzona tutaj nazwa z dodanymi „Interm", „On", „Off" lub „Bad". Panele podstawowe i panele 2. generacji wyświetlają pierwszych 13 znaków tego ustawienia oraz sufiks stanu, aby dopasować się do 20-znakowego wyświetlacza.

#### RxGOOSE DPS1 RxGOOSE

*Zakres nastaw: None, RxGOOSE1, RxGOOSE2, itd.*
*Wartość domyślna: None*

To ustawienie wybiera paczkę RxGOOSE zawierającą wartość, która steruje operandem RxGOOSE DPS1. Jeśli ustawiono na Brak, operand RxGOOSE DPS1 przyjmuje stan domyślny.

#### RxGOOSE DPS1 Member

*Zakres nastaw: 1 do 64 w krokach co 1*
*Wartość domyślna: 1*

Wybiera się element komunikatu GOOSE, który steruje operandem RxGOOSE DPS1. Ustawienie "1 "wybiera pierwszy element, "2" wybiera drugi element itd. Wpisanie liczby większej niż liczba elementów w datasecie czy wpisanie numeru elementu, który nie jest typu Dbpos powoduje, że sygnał RxGOOSE DPS1 przyjmuje stan domyślny. W przypadku, gdy element jest strukturą zawierającą więcej niż jeden obiekt Dbpos, kolumna Subscribed to identyfikuje konkretny Dbpos.

#### RxGOOSE DPS1 DEFAULT STATE

*Zakres nastaw: Intermediate-state, Off, On, Bad-state, Latest*
*Wartość domyślna: Latest*

To ustawienie wybiera stan logiczny dla atrybutu danych @Master/GGIO3.IndPos01.stVal i sygnałów logicznych dla DPS, gdy UR właśnie zakończył ponowne uruchomienie, a wybrany RxGOOSE nie otrzymał jeszcze komunikatu, oraz gdy RxGOOSE stracił połączenie z nadawcą. Gdy wybrano tutaj Lastest, wartość @Master/GGIO3.IndPosψψ.stVal jest stanem pośrednim, gdy UR właśnie zakończył uruchomienie, a wybrany RxGOOSE nie otrzymał jeszcze komunikatu.

#### RxGOOSE Boolean1 EVENTS

*Zakres nastaw: Disabled, Enabled*
*Wartość domyślna: Disabled*

To ustawienie określa, czy zmiana sygnału RxGOOSE Boolean1 z Off na On jest rejestrowana przez rejestrator zdarzeń. Jeśli ustawiono Enabled, przejścia z Off na On są rejestrowane. Przejścia z On na Off nigdy nie są rejestrowane, nawet jeśli zdarzenia są załączone. Jeśli jest potrzeba rejestracji takich przejść można przypisać sygnał do wirtualnego wyjścia.

### Wejścia analogowe - RxGOOSE analog inputs

Przejdź do **Ustawienia -> Ogólne -> Komunikacja -> IEC 61850 -> GOOSE -> RxGOOSE -> RxGOOSE Analog Inputs**.

Dostępne są 32 elementy RxGOOSE Analog Inputs.

Rys. 5-32: Menu RxGOOSE Analog Inputs

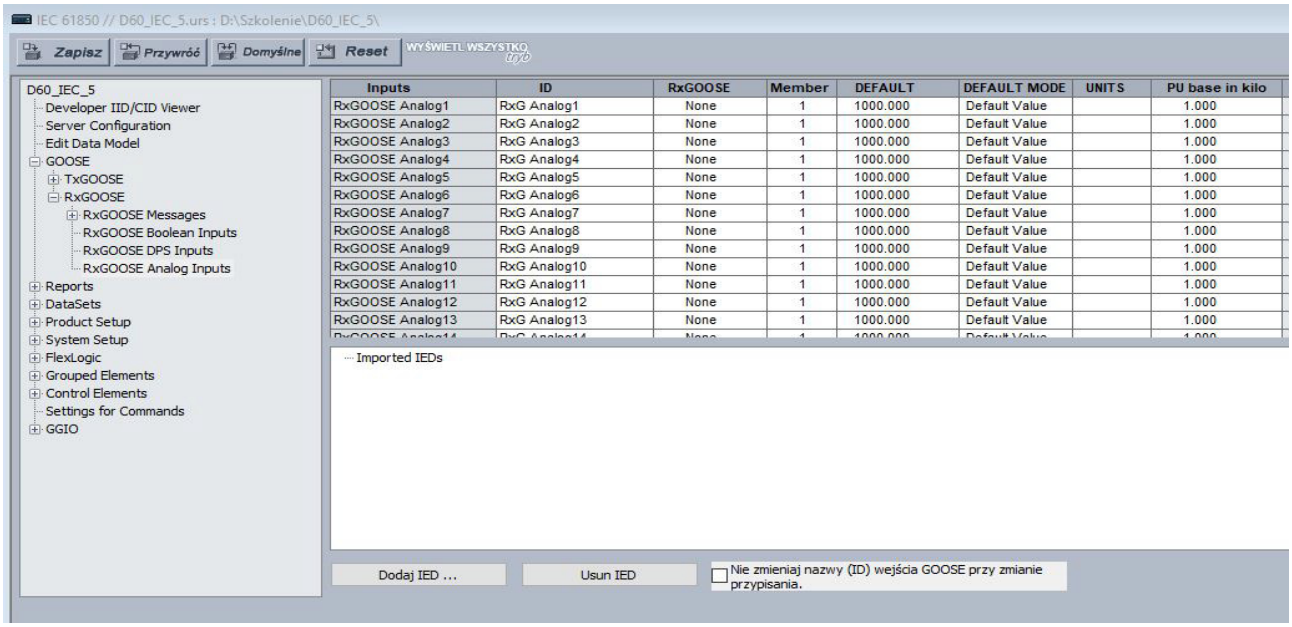


| Inputs | ID | RxGOOSE | Member | DEFAULT | DEFAULT MODE | UNITS | PU base in kilo |
|---|---|---|---|---|---|---|---|
| RxGOOSE Analog1 | RxG Analog1 | None | 1 | 1000.000 | Default Value | | 1.000 |
| RxGOOSE Analog2 | RxG Analog2 | None | 1 | 1000.000 | Default Value | | 1.000 |
| RxGOOSE Analog3 | RxG Analog3 | None | 1 | 1000.000 | Default Value | | 1.000 |
| RxGOOSE Analog4 | RxG Analog4 | None | 1 | 1000.000 | Default Value | | 1.000 |
| RxGOOSE Analog5 | RxG Analog5 | None | 1 | 1000.000 | Default Value | | 1.000 |
| RxGOOSE Analog6 | RxG Analog6 | None | 1 | 1000.000 | Default Value | | 1.000 |
| RxGOOSE Analog7 | RxG Analog7 | None | 1 | 1000.000 | Default Value | | 1.000 |
| RxGOOSE Analog8 | RxG Analog8 | None | 1 | 1000.000 | Default Value | | 1.000 |
| RxGOOSE Analog9 | RxG Analog9 | None | 1 | 1000.000 | Default Value | | 1.000 |
| RxGOOSE Analog10 | RxG Analog10 | None | 1 | 1000.000 | Default Value | | 1.000 |
| RxGOOSE Analog11 | RxG Analog11 | None | 1 | 1000.000 | Default Value | | 1.000 |
| RxGOOSE Analog12 | RxG Analog12 | None | 1 | 1000.000 | Default Value | | 1.000 |
| RxGOOSE Analog13 | RxG Analog13 | None | 1 | 1000.000 | Default Value | | 1.000 |

Jak wspomniano wcześniej, większość ustawień konfiguruje się metodą przeciągnij i upuść. Wprowadź ręcznie ID, DEFAULT STATE i EVENTS, gdy wartości domyślne nie pasują do danej aplikacji.

5

### RxGOOSE Analog1 ID

*Zakres nastaw: 0 do 20 znaków*
*Wartość domyślna: RxG Analog1*

To ustawienie umożliwia użytkownikowi przypisanie opisu do RxGOOSE Analog1. W przeciwieństwie do RxGOOSE Boolean i RxGOOSE DPS, analogowe GOOSE mają ustaloną nazwę, np. RxGOOSE Analog1.

### RxGOOSE Analog1 RxGOOSE

*Zakres nastaw: None, RxGOOSE1, RxGOOSE2, itd.*
*Wartość domyślna: None*

To ustawienie wybiera paczkę RxGOOSE zawierającą wartość, która steruje operandem RxGOOSE Analog1. Jeśli ustawiono na Brak, operand RxGOOSE Analog1 przyjmuje stan domyślny.

### RxGOOSE Analog1 Member

*Zakres nastaw: 1 do 64 w krokach co 1*
*Wartość domyślna: 1*

Wybiera się element komunikatu GOOSE, który steruje operandem RxGOOSE Analog1. Ustawienie "1 "wybiera pierwszy element, "2" wybiera drugi element itd. Wpisanie liczby większej niż liczba elementów w datasecie lub wprowadzenie numeru elementu, który nie jest typu FLOAT32, INT8U, INT16U, INT32U, INT32 lub ENUM powoduje, że operand RxGOOSE Analog1 przyjmuje stan domyślny. Kolumna Subscribed to identyfikuje konkretną subskrypcję FLOAT32, nawet jeśli element w zbiorze danych jest strukturą zawierającą więcej niż jeden FLOAT32.

### RxGOOSE Analog1 DEFAULT

*Zakres nastaw: -1000000.000 do 1000000.000 w krokach co 0.001*
*Wartość domyślna: 1000.000*

To ustawienie określa wartość wejścia GOOSE, gdy wybrany RxGOOSE utracił łączność z nadawcą, a RxGOOSE Analog1 DEFAULT MODE jest ustawiony na „Default Value". W przeciwnym razie ta nastawa nie ma żadnego efektu. Nastawa jest przechowywana jako liczba zmiennoprzecinkowa IEEE 754/IEC 60559. Ze względu na duży zakres nie można zapisać wszystkich możliwych wartości. Niektóre wartości można zaokrąglić do najbliższej możliwej liczby zmiennoprzecinkowej.

### RxGOOSE Analog1 DEFAULT MODE

*Zakres nastaw: Default Value, Last Known*
*Wartość domyślna: Default Value*

Gdy wybrany RxGOOSE utraci połączenie z nadawcą i nastawiono tu „Last Known", wartość sygnału RxGOOSE Analog1 pozostaje na ostatnio odebranej wartości. Gdy wybrany RxGOOSE utraci połączenie z nadawcą, a ta nastawa to „Wartość domyślna", operand RxGOOSE Analog1 jest definiowany przez ustawienie RxGOOSE Analog1 DEFAULT. Po ponownym uruchomieniu urządzenia, aż do otrzymania paczki GOOSE, wartość sygnału jest wartością domyślną.

### RxGOOSE Analog1 UNITS

*Zakres nastaw: do 4 znaków*
*Wartość domyślna:*

To ustawienie określa czteroznakowy ciąg, który jest używany do wyświetlania pomiaru RxGOOSE Analog1.

RxGOOSE Analog to wartości zmiennoprzecinkowe, bez jednostek. Podstawowe ustawienia RxGOOSE UNIT i RxGOOSE PU pozwalają użytkownikowi skonfigurować RxGOOSE Analog tak, aby można go było używać dla funkcji FlexElement.

RxGOOSE Analog reprezentujące prąd, napięcie, moc, częstotliwość, kąt lub współczynnik mocy mogą być używane dla funkcji FlexElement. Poniższy tekst musi być użyty w ustawieniu RxGOOSE UNITS, aby przedstawić odpowiednią jednostkę: A, V, W, var, VA, Hz, deg lub brak tekstu (ustawienie puste) dla współczynnika mocy.

RxGOOSE Analogs można porównać z innymi RxGOOSE Analogs z dowolnym ciągiem znaków lub bez ciągu znaków.

### RxGOOSE Analog1 PU Base in kilo

*Zakres nastaw: 0.000 do 1000000000.000 w krokach co 0.001*
*Wartość domyślna: 1.000*

To ustawienie określa wartość bazową (p.u.) sygnału RxGOOSE Analog 1 dla innych funkcji B30. FlexElement na przykład odejmuje dwie wielkości dopiero po przekonwertowaniu ich na liczby całkowite i przeskalowaniu do wartości bazowej, przy czym wspólna wartość bazowa jest większą z nastawy PU Base porównywanych wielkości. Jeśli jedną z wielkości jest RxGOOSE Analog1 i jej wartość bazowa nie jest odpowiednia, operacja przeskalowania może spowodować zbędną utratę dokładności lub przekroczenie zakresu liczb całkowitych. Tabela wartości bazowych dla FlexElement znajdująca się w menu **Ustawienia > Logika FlexLogic > FlexElements** w dalszej części instrukcji, może zostać użyta podczas konfiguracji tej nastawy. Menu zawiera tabelaryczne zestawienie wartości bazowych używane we FlexElement dla progu pobudzenia i wskazuje wartość bazową używaną przez inne FlexAnalog.

Niektóre elementy mają wymagania dotyczące typu sygnałów wejściowych, na przykład typu prądu lub typu napięcia. Elementy te zakładają, że typ sygnału RxGOOSE Analog jest zgodny z tymi wymaganiami.

Należy pamiętać, że ta nastawa reprezentuje tysiące (PU Base in kilo), a nie pojedyncze jednostki. Na przykład podstawa PU 1.000 to w rzeczywistości 1000, a podstawa PU 0.001 to 1.

Podczas korzystania z RxGOOSE Analog i PU Base we FlexElements, największa wyświetlana wartość to 2 140 000 000.

### RxGOOSE Analog1 Expression

*Zakres nastaw: None, Equal to, Not Equal to, Greater than, Less than*
*Wartość domyślna: None*

To ustawienie określa typ sprawdzenia, które ma być wykonane dla RxGOOSE Analog In1. Wynik porównania jest konwertowany na status Boolean i przypisywany do operandu RxGOOSE Analog1 Expn St. Gdy wynik wyrażenia jest prawdziwy, sygnał RxGOOSE Analog1 Expn St jest aktywny. Gdy ustawiono na None, nie odbywa się żadne porównanie i sygnał RxGOOSE Analog1 Expn St jest cały czas nieaktywny.

Gdy Expression jest ustawione na wartość inną niż „None", RxGOOSE Analog In1 jest porównywane ze skonfigurowaną w Expression Value wartością na podstawie wybranego typu.

NOTE

Gdy typem sygnału zdalnego jest „Float", wyrażenia „Equal to" i „Not Equal to" mogą nie dawać dokładnych wyników z powodu błędów dokładności.

### RxGOOSE Analog1 Expression Value

*Zakres nastaw: -1000000.000 do 1000000 w krokach co 1*
*Wartość domyślna: 1*

To ustawienie określa próg, z którym porównywana jest aktualna wartość sygnału RxGOOSE Analog In1.

## Raporty MMS

Przejdź do **Ustawienia -> Ogólne > Komunikacja -> IEC 61850 -> Reports**.

### Report settings

Przejdź do **Ustawienia -> Ogólne > Komunikacja -> IEC 61850 -> Report Settings**.

#### ReportSettings rptID

*Zakres nastaw: Dyn, Conf*
*Wartość domyślna: Dyn*

Po ustawieniu na Dyn, atrybut RptID w dowolnym bloku buforowanego i niebuforowanego raportu MMS może być modyfikowany przez klienta, gdy atrybut RptEna bloku kontrolnego ma wartość false. RptID to nazwa raportu.

#### ReportSettings optFields

*Zakres nastaw: Dyn, Conf*
*Wartość domyślna: Dyn*

Po ustawieniu na Dyn, atrybut OptFlds w dowolnym bloku buforowanego i niebuforowanego raportu MMS może być modyfikowany przez klienta, gdy atrybut RptEna bloku kontrolnego ma wartość false.

#### ReportSettings bufTime

*Zakres nastaw: Dyn, Conf*
*Wartość domyślna: Dyn*

Po ustawieniu na Dyn, atrybut BufTm w dowolnym bloku buforowanego i niebuforowanego raportu MMS może być modyfikowany przez klienta, gdy atrybut RptEna bloku kontrolnego ma wartość false.

#### ReportSettings trgOps

*Zakres nastaw: Dyn, Conf*
*Wartość domyślna: Dyn*

Po ustawieniu na Dyn, atrybut TrgOps w dowolnym bloku buforowanego i niebuforowanego raportu MMS może być modyfikowany przez klienta, podczas gdy atrybut RptEna bloku kontrolnego ma wartość false.

#### ReportSettings intgPd

*Zakres nastaw: Dyn, Conf*
*Wartość domyślna: Dyn*

Po ustawieniu na Dyn, atrybut IntgPd w dowolnym bloku buforowanego i niebuforowanego raportu MMS może być modyfikowany przez klienta, podczas gdy atrybut RptEna bloku kontrolnego ma wartość false.

### Raporty buforowane i niebuforowane - Buffered and unbuffered reports

Przejdź do **Ustawienia -> Ogólne > Komunikacja -> IEC 61850 -> Reports -> Buffered Reports** lub **Unbuffered Reports**.

Rys. 5-33: Menu Buffered Reports

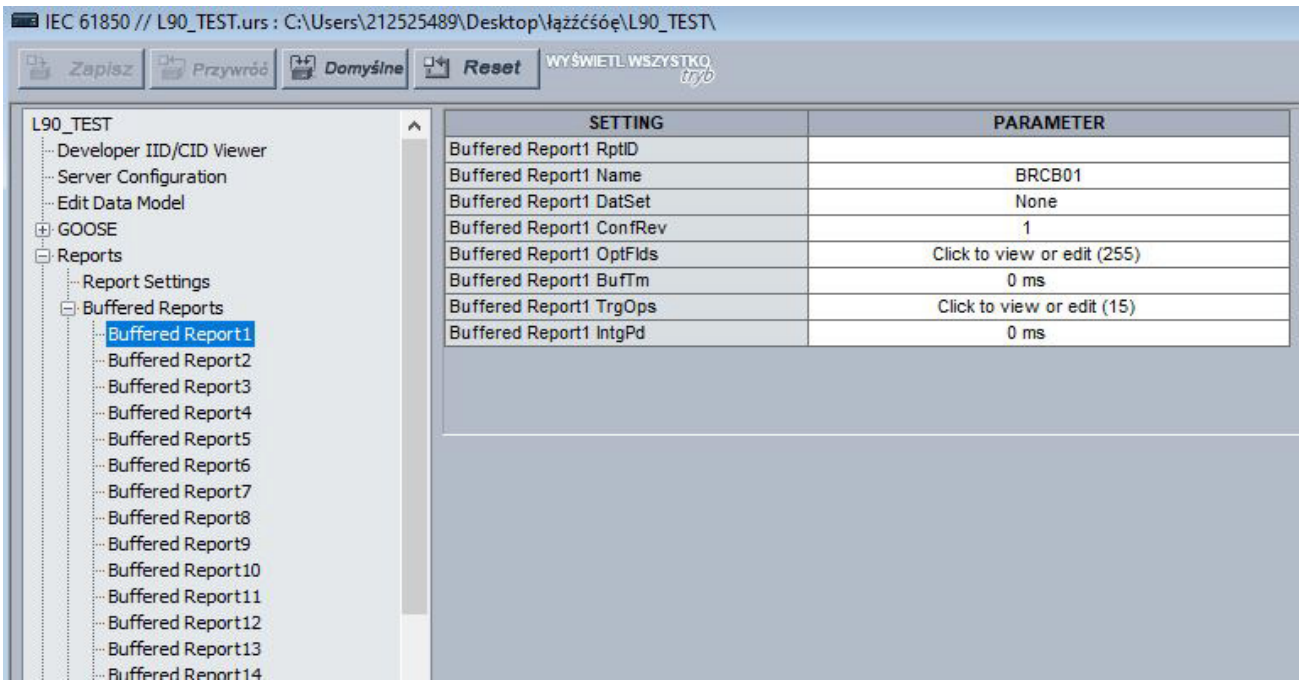


Mechanizm raportowania w IEC 61850 to wydajna metoda dostarczania informacji o zdarzeniach z serwera (np. UR) do klienta, takiego jak SCADA. UR pozwala na raportowanie protokołem MMS danych w raportach buforowanych i niebuforowanych. W poniższej tabeli pokazano maksymalną ilość raportów. Każdy konfigurowalny raport może przesyłać wartości maksymalnie 64 sygnałów logicznych lub analogowych (DA). Zmiany stanu sygnałów w zestawach danych raportów buforowanych, w sytuacji gdy klient jest w trybie offline są dostarczane, gdy klient ponownie nawiąże połączenie. W kolejce można umieścić do 512 zdarzeń. Niebuforowane bloki raportów usuwają wszystkie zmiany stanu sygnałów po utracie połączenia z klientem a wszelkie zdarzenia, które wystąpią, gdy klient nie jest podłączony, zostaną utracone.

Tab. 5-11: Ilość raportów

| Typ raportu | Ilość |
|---|---|
| Raporty buforowane | 30 |
| Raporty niebuforowane | 18 |

W przypadku korzystania z IEC 61850 w edycji 2, konfigurowalne raporty współpracują z dowolnym klientem, dowolnego producenta, który spełnia wymagania dotyczące raportowania IEC 61850 dla edycji 1.0 lub 2.0.

W przypadku korzystania z IEC 61850 w edycji 1, konfigurowalne raporty współpracują z dowolnym klientem, dowolnego producenta, który spełnia wymagania dotyczące raportowania IEC 61850 dla edycji 1.0.

Sygnały, których wartości są raportowane, nazywane są członkami. Członkowie są wyszczególnieni na uporządkowanej liście zwanej zestawem danych. Każdy konfigurowalny raport może wykorzystywać dowolny zestaw danych.

Każdy aktywowany raport przesyła aktualizację do swojego klienta za każdym razem, gdy zostanie wykryta zmiana wartości w jednym lub kilku jego elementach. Ponadto blok kontrolny może być skonfigurowany do wysyłania raportów zawierających bieżącą wartość wszystkich sygnałów na żądanie klienta (GI) lub okresowo (integrity). Mechanizm TCP (handshaking) powoduje, że komunikaty, które nie zostały odczytane i potwierdzone przez klienta, są retransmitowane.

Aby raport działał prawidłowo, jego elementy muszą być wybrane (zestaw danych musi być skonfigurowany), a klient musi otworzyć połączenie, skonfigurować i aktywować dany blok raportu. Bloki kontrolne i zestawy danych można wstępnie skonfigurować, wysyłając plik CID. Więcej informacji można znaleźć w UR Family Communications Guide. EnerVista UR Setup może być również używany do konfiguracji elementów zestawu danych oraz wstępnej konfiguracji bloków raportów.

Każdy raport buforowany ma następujące ustawienia.

### Buffered Report1 RptID

*Zakres nastaw dla edycji 2: do 129 znaków*
*Zakres nastaw dla edycji 1: do 65 znaków*
*Wartość domyślna:*

Nazwa raportu. Wprowadzona wartość ustawia RptID w komunikatach Buffered Report1 i może być używana przez klienta do odróżnienia komunikatów Buffered Report1 od innych komunikatów. Jeśli liczba wprowadzonych znaków wynosi zero, wartość używana dla RptID w przesyłanych komunikatach to "<LDName>/LLN0$BR$"BRCB01".

### Buffered Report1 Name

*Zakres nastaw: do 32 znaków*
*Wartość domyślna: BRCB01*

Wprowadzona wartość określa nazwę bloku kontrolnego raportu dla Raportu buforowanego1 (Buffered Report1).

### Buffered Report1 DatSet

*Zakres nastaw: None, TT6DataSet1, TT6 DataSet2, ..., TT3DataSet01, TT3DataSet02, ...*
*Wartość domyślna: None*

Wybiera się tutaj zestaw danych, który jest raportowany w komunikatach Buffered Report1. Nazwy zestawów danych są konfigurowane w panelu Datasets, jak opisano w dalszej części instrukcji.

ObjectReference zestawu danych, który składa się z połączenia ciągu „<LDName>/LLN0$" i nazwy zestawu danych, jest używany w polu datSet raportu i może być używany przez klienta do rozróżniania Buffered Report1 od innych raportów.

Wydajność raportu zależy od wydajności wybranego zestawu danych. W przypadku wyboru TT3DataSet01, TT3DataSet02, ... istnieje szansa na przeoczenie zmiany stanu zdarzeń szybkozmiennych.

Aby skonfigurować DataSet, wybierz go w górnej części okna z listy rozwijanej, na przykład DataSet02. Jeśli pojawi się potrzeba modyfikacji zestawu, to w dolnej części okna przeciągnij i upuść sygnały na prawą stronę. Na przykład wybierz element ST.Ind001.stVal i przeciągnij go do DataSet 1. Elementy zestawu danych skonfigurowane tutaj wpływają na inne bloki kontrolne raportów lub bloki kontrolne GOOSE, które używają tego samego zestawu danych.

5

### Buffered Report1 ConfRev

*Zakres nastaw: 0 do 4294967295 w krokach co 1*
*Wartość domyślna: 1*

Wprowadzona wartość ustawia confRev w komunikatach Buffered Report1 i może być używana przez klientów do odróżnienia komunikatów o oczekiwanej wersji konfiguracji od komunikatów o innej wersji. Standard wymaga, aby confRev był zwiększany za każdym razem, gdy zmieniane są elementy lub kolejność elementów w dataset, a także za każdym razem, gdy zmieniana jest nazwa zestawu danych. Norma stwierdza, że wartość 0 jest zarezerwowana.

### Buffered Report1 OptFlds

*Zakres nastaw: pole wyboru dla każdej opcji wyzwolenia (rysunek poniżej)*
*Wartość domyślna: wszystkie opcje załączone*

Nastawa OptFlds to ciąg bitów, który kontroluje, które z opcjonalnych pól są uwzględniane w komunikatach raportu. Rysunek przedstawia dostępne opcje. Aby zmniejszyć rozmiar wiadomości, odznacz pola, które nie są wymagane.

Rys. 5-34: Opcje wyzwalania raportu dla raportów buforowanych

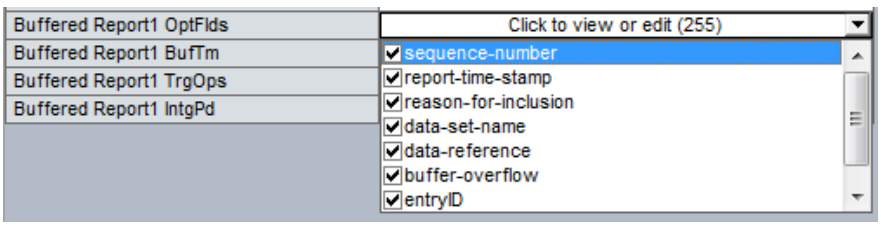

### Buffered Report1 BufTm

*Zakres nastaw: 0 do 4294967295 w krokach co 1*
*Wartość domyślna: 0 ms*

Wprowadzona wartość określa odstęp czasu w ms na buforowanie zdarzeń w celu dołączenia ich do jednego raportu. Innymi słowy jest to czas po wystąpieniu pierwszej zmiany stanu, przez który serwer oczekuje na kolejne zmiany stanu sygnałów i dopiero po jego upływie wysyłany jest raport.

### Buffered Report1 TrgOps

*Zakres nastaw: pole wyboru dla każdej opcji wyzwolenia*
*Wartość domyślna: wszystkie opcje załączone*

Ustawienie TrgOps to ciąg bitów, który kontroluje, które warunki wyzwalania są monitorowane w danym raporcie. Opcje przedstawiono poniżej. Usuń zaznaczenie wszystkich warunków wyzwalania, które nie są potrzebne.

- zmiana danych (data-change)
- zmiana jakości (quality-change)
- wysłanie raportu co określony czas (integrity)
- ogólne odpytanie (general interrogation - IEC 61850 edycja 2)

### Buffered Report1 IntgPd

*Zakres nastaw: 0 do 4294967295 w krokach co 1*
*Wartość domyślna: 0 ms*

Wprowadzona wartość określa w ms okres generowania raportów integralności. Raport integralności zawiera wartości wszystkich elementów zestawu danych, do którego się odwołuje, niezależnie od tego, czy nastąpiła zmiana, czy nie.

Każdy raport niebuforowany ma następujące ustawienia.

### Unbuffered Report1 RptID

*Zakres nastaw dla edycji 2: do 129 znaków*
*Zakres nastaw dla edycji 1: do 65 znaków*
*Wartość domyślna:*

Nazwa raportu. Wprowadzona wartość ustawia RptID w komunikatach Unbuffered Report1 i może być używana przez klienta do odróżnienia komunikatów Unbuffered Report1 od innych komunikatów. Jeśli liczba wprowadzonych znaków wynosi zero, wartość używana dla RptID w przesyłanych komunikatach to "<LDName>/LLN0$BR$"URCB01".

### Unbuffered Report1 Name

*Zakres nastaw: do 32 znaków*
*Wartość domyślna: URCB01*

Wprowadzona wartość określa nazwę bloku kontrolnego raportu dla Raportu niebuforowanego1 (Unbuffered Report1).

### Unbuffered Report1 DatSet

*Zakres nastaw: None, TT6DataSet1, TT6 DataSet2, ..., TT3DataSet01, TT3DataSet02, ...*
*Wartość domyślna: None*

Wybiera się tutaj zestaw danych, który jest raportowany w komunikatach Unbuffered Report1. Nazwy zestawów danych są konfigurowane w panelu Datasets, jak opisano w dalszej części instrukcji.

ObjectReference zestawu danych, który składa się z połączenia ciągu „<LDName>/LLN0$” i nazwy zestawu danych, jest używany w polu datSet raportu i może być używany do rozróżniania Unbuffered Report1 od innych raportów.

Wydajność raportu zależy od wydajności wybranego zestawu danych. W przypadku wyboru TT3DataSet01, TT3DataSet02, ... istnieje szansa na przeoczenie zmiany stanu zdarzeń szybkozmiennych.

### Unbuffered Report1 ConfRev

*Zakres nastaw: 0 do 4294967295 w krokach co 1*

*Wartość domyślna: 1*

Wprowadzona wartość ustawia confRev w komunikatach Unbuffered Report1 i może być używana przez klientów do odróżnienia komunikatów o oczekiwanej wersji konfiguracji od komunikatów o innej wersji. Standard wymaga, aby confRev był zwiększany za każdym razem, gdy zmieniane są elementy lub kolejność elementów w dataset, a także za każdym razem, gdy zmieniana jest nazwa zestawu danych. Norma stwierdza, że wartość 0 jest zarezerwowana.

### Unbuffered Report1 OptFlds

*Zakres nastaw: pole wyboru dla każdej opcji wyzwolenia*

*Wartość domyślna: wszystkie opcje załączone*

Nastawa OptFlds to ciąg bitów, który kontroluje, które z opcjonalnych pól są uwzględniane w komunikatach raportu. Aby zmniejszyć rozmiar wiadomości, odznacz pola, które nie są wymagane. Poniżej przedstawiono dostępne opcje:

- numer sekwencji (sequence-number)
- sygnatura czasu raportu (report-time-stamp)
- powód dodania (reason-for-inclusion)
- nazwa-zestawu danych (data-set-name)
- odniesienie do danych (data-reference)
- rewizja konfiguracji (conf-revision)

W przypadku IEC 61850 Edycja 2, bity buffer-overflow i entryID nie mają zastosowania do raportów niebuforowanych, nawet jeśli bity istnieją w protokole i ustawieniach. Domyślnie są one niezaznaczone.

W przypadku IEC 61850 Edycja 1, bit EntryID nie ma zastosowania do raportów niebuforowanych, mimo że bit istnieje w protokole i ustawieniach. Domyślnie jest on niezaznaczony.

5

### Unbuffered Report1 BufTm

*Zakres nastaw: 0 do 4294967295 w krokach co 1*

*Wartość domyślna: 0 ms*

Wprowadzona wartość określa odstęp czasu w ms na buforowanie zdarzeń w celu dołączenia ich do jednego raportu. Innymi słowy jest to czas po wystąpieniu pierwszej zmiany stanu, przez który serwer oczekuje na kolejne zmiany stanu sygnałów i dopiero po jego upływie wysyłany jest raport.

### Unbuffered Report1 TrgOps

*Zakres nastaw: pole wyboru dla każdej opcji wyzwolenia*

*Wartość domyślna: wszystkie opcje załączone*

Ustawienie TrgOps to ciąg bitów, który kontroluje, które warunki wyzwalania są monitorowane w danym raporcie. Opcje przedstawiono poniżej. Usuń zaznaczenie wszystkich warunków wyzwalania, które nie są potrzebne.

- zmiana danych (data-change)
- zmiana jakości (quality-change)
- wysłanie raportu co określony czas (integrity)
- ogólne odpytanie (general interrogation - IEC 61850 edycja 2)

### Unbuffered Report1 IntgPd

*Zakres nastaw: 0 do 4294967295 w krokach co 1*

*Wartość domyślna: 0 ms*

Wprowadzona wartość określa w ms okres generowania raportów integralności. Raport integralności zawiera wartości wszystkich elementów zestawu danych, do którego się odwołuje, niezależnie od tego, czy nastąpiła zmiana, czy nie.

## Zbiory danych - DataSets

Przejdź do **Ustawienia -> Ogólne -> Komunikacja -> IEC 61850 -> DataSets**.

Elementy, których wartości są przekazywane przez GOOSE czy MMS, są wyszczególnione na liście zwanej zbiorem danych. Każdy UR z opcją IEC 61850 ma 18 zestawów danych (sześć szybkich - TT6 i 12 wolnych - TT3). Każdy zestaw danych może zawierać do 64 elementów. Dowolny zestaw danych może być używany jednocześnie przez dowolną liczbę bloków TxGOOSE i/lub dowolną liczbę bloków raportów MMS. Konfiguracja zbiorów danych odbywa się w EnerVista. Można dodać dowolne sygnały logiczne (operandy FlexLogic) i dowolne sygnały pomiarowe (operandy FlexAnalog).

Rys. 5-35: Menu konfiguracji zbiorów danych IEC 61850

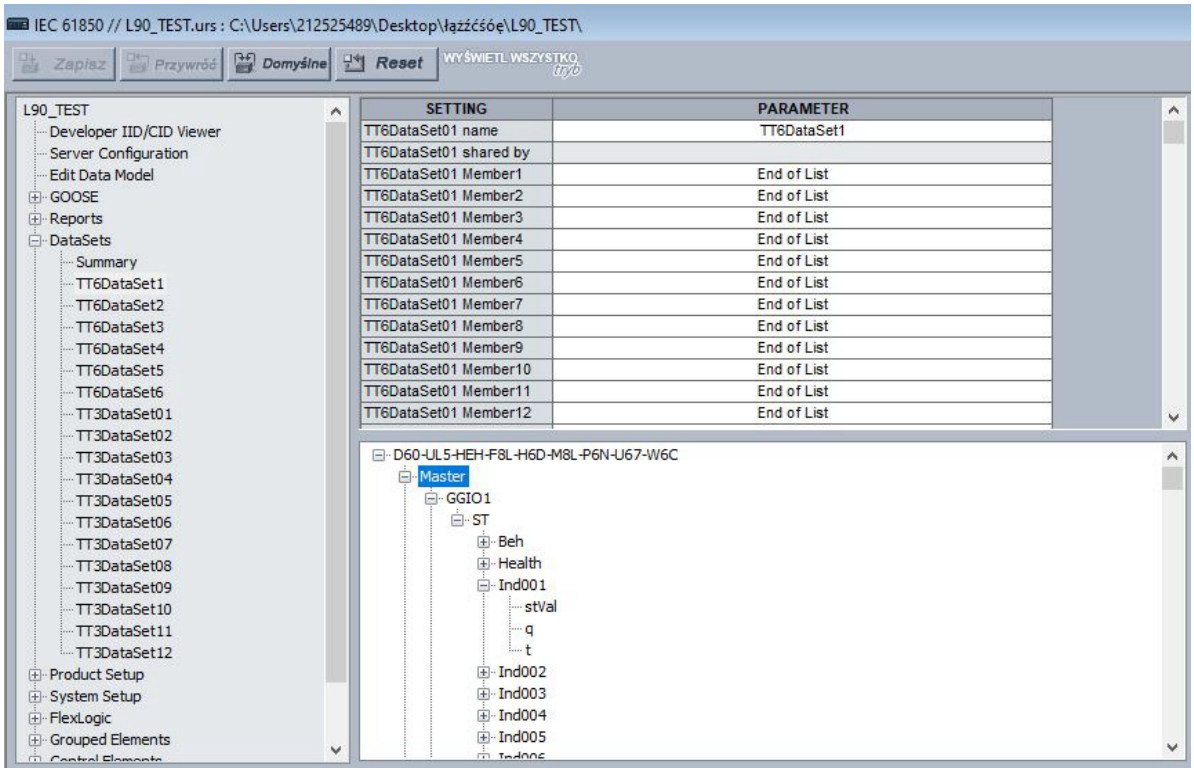


EnerVista UR Setup wymaga, aby elementy zbioru danych były obiektami danych (DO) lub atrybutami danych (DA) z węzłów ST lub MX. Niektóre sygnały mają fabrycznie przypisane atrybuty danych, jak przedstawiono w tabelach w UR Family Communications Guide. Wszystkie sygnały logiczne i pomiarowe mogą być przypisane przez użytkownika do węzłów GGIO1 lub GGIO4, dzięki czemu operandy bez przypisania fabrycznego mogą być publikowane w komunikatach GOOSE i MMS. Więcej szczegółów znajdziesz w rozdziałach dotyczących GGIO1 i GGIO4.

Zestawy danych używane przez TxGOOSE i/lub przez raporty zapewniają również usługę tłumienia oscylacji elementów dwustanowych. Oscylacja wartości, znana również jako drgania, może być spowodowana błędami w programowaniu logicznym, nieodpowiednią histerezą (pasmo nieczułości) sygnałów lub awarią komponentu zewnętrznego na stacji. Drgania mogą "zalać" sieć komunikacyjną wiadomościami GOOSE, obniżając czas odpowiedzi dla wszystkich użytkowników. Jeśli wykryte zostaną oscylacje, TxGOOSE zawiesza publikację komunikatu GOOSE i wyzwala komunikat od tego elementu tak długo, jak istnieje warunek i na minimalny okres jednej sekundy. Gdy wysyłanie jest zawieszone, aktywowany jest komunikat autotestu identyfikujący oscylacje - OSCYLACJE GOOSE.

W menu **Ustawienia -> Ogólne -> Komunikacja -> IEC 61850 -> Datasets -> Summary** znajduje się informacja, do jakich bloków kontrolnych zostały przypisane poszczególne zbiory danych.

Konfiguracja zestawu DS1 odbywa się w **Ustawienia -> Ogólne -> Komunikacja -> IEC 61850 -> Datasets -> TT6DataSet1.**

Funkcje kopiowania i wklejania są dostępne po kliknięciu zestawu danych prawym przyciskiem myszy. Jeśli niektóre elementy zestawu danych nie są obsługiwane, nie są wklejane, a komunikat ostrzegawczy wyświetla listę elementów zestawu danych, które nie były obsługiwane i nie zostały wklejone. DataSet01 name nie jest kopiowana ani wklejana. Użyj tej funkcji, aby skopiować ustawienie i wkleić je do innego pola, pliku tekstowego lub programu Word.

Rys. 5-36: Opcje elementów zestawu danych (prawy przycisk myszy)

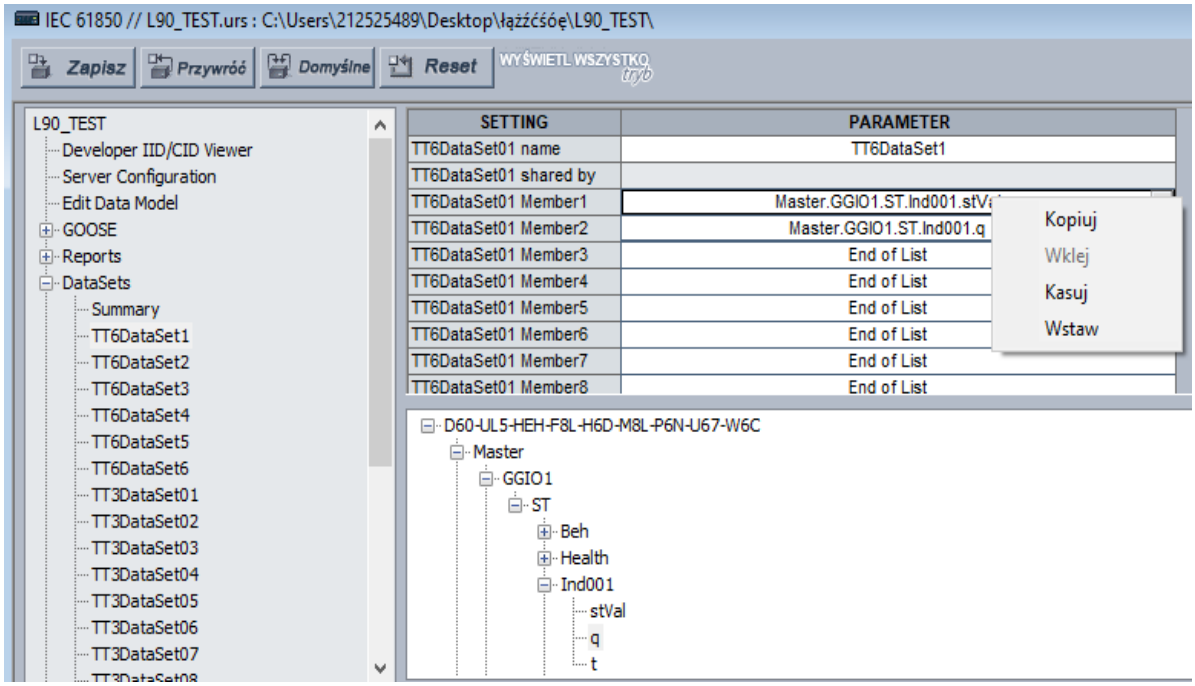


5

### DataSet01 name

*Zakres nastaw: do 32 znaków*
*Wartość domyślna: DataSet01*

Wprowadzona wartość określa nazwę zestawu danych, która musi być unikalna w ramach jednego urządzenia. Szybkie (< 3ms) zestawy danych zaczynają się od TT6, a wolne (< 100ms) zestawy danych zaczynają się od TT3. Dozwolonych jest do sześciu szybkich zestawów danych. Dla GOOSE dopuszczalne są maksymalnie cztery szybkie zestawy danych.

ObjectReference do zestawu danych składa się z ciągu, który jest połączeniem „<LDName>/LLN0$" i wartości DataSet01 name. ObjectReference do zestawu danych jest publikowane w polu datSet komunikatów TxGOOSE i może być używane przez subskrybentów do odróżnienia komunikatów tego TxGOOSE od innych komunikatów GOOSE. ObjectReference do zestawu danych jest opcjonalnie (nastawa) publikowana w polu DatSet raportów MMS. Prawidłowe znaki to duże i małe litery, cyfry oraz znak podkreślenia (_). Pierwszy znak musi być literą.

### DataSet01 shared by

*Zakres nastaw: do 32 znaków*
*Wartość domyślna:*

Nazwy wszystkich bloków kontrolnych (GOOSE, raporty MMS), które używają tego DataSet. Pole tylko do odczytu.

### DataSet01 Member1

*Zakres nastaw: End of List lub dowolny obiekt danych lub atrybut danych z węzłów ST/MX*
*Wartość domyślna: End of List*

To ustawienie określa pierwszy element w komunikatach. W Multilin UR można dodać maksymalnie 64 elementy w jednym zbiorze danych. Publikowane są tylko wartości sprzed pierwszego ustawionego na *End of List*.

Wybierz element z listy rozwijanej lub kliknij prawym przyciskiem myszy wpis, aby skopiować, wkleić, usunąć, wstawić.

## Product setup

Konfiguracja odbywa się w **Ustawienia -> Ogólne -> Komunikacja -> IEC 61850 -> Product Setup**.

### Bezpieczeństwo - Security

Nastawy dostępne tylko dla IEC 61850 Edycja 2.

Przejdź do **Ustawienia -> Ogólne -> Komunikacja -> IEC 61850 -> Product Setup -> Security**.

Rys. 5-37: Menu Security

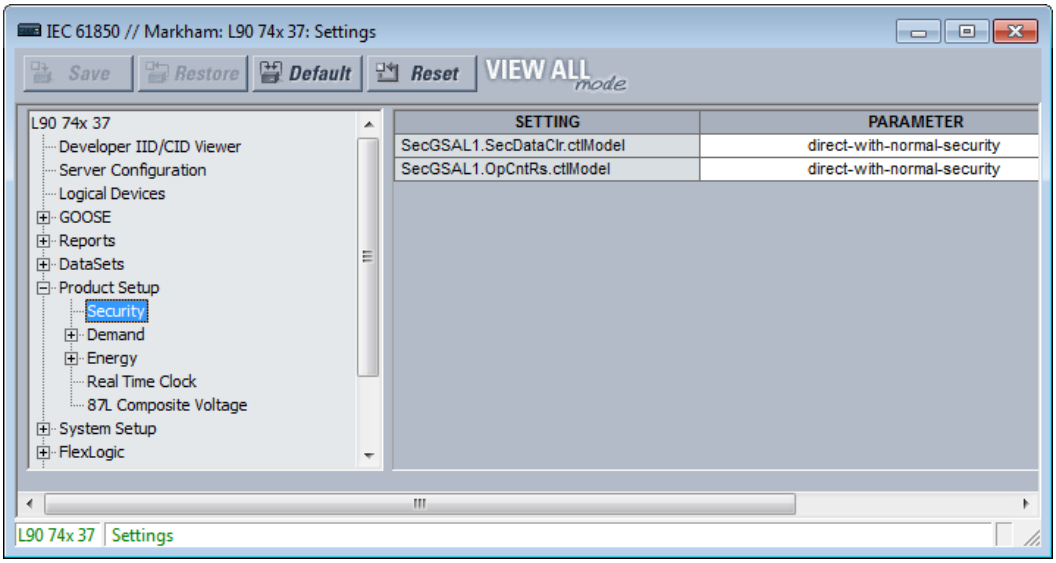


### SecGSAL1.SecDataClr.ctlModel

*Zakres nastaw: direct-with-normal-security, sbo-with-normal-security*
*Wartość domyślna: direct-with-normal-security*

To ustawienie wybiera model sterowania, którego klienci muszą używać do czyszczenia danych bezpieczeństwa cybernetycznego za pomocą poleceń SecGSAL1.SecDataClr. "sbo" to model dwukrokowy - wybór elementu + komenda.

### SecGSAL1.OpCntRs ctlModel

*Zakres nastaw: direct-with-normal-security, sbo-with-normal-security*
*Wartość domyślna: direct-with-normal-security*

To ustawienie wybiera model sterowania, którego klienci muszą używać do czyszczenia danych bezpieczeństwa cybernetycznego za pomocą poleceń SecGSAL1.OpCntRs. "sbo" to model dwukrokowy - wybór elementu + komenda.

## Pomiary n-minutowe - Demand

Tutaj konfiguruje się parametry strefy nieczułości mierzonych wartości związanych z pomiarami n-minutowymi.

## Energia - Energy

Tutaj konfiguruje się parametry strefy nieczułości mierzonych wartości związanych z pomiarem energii.

## Synchronizacja czasu - Real Time Clock

Nastawy dostępne tylko dla IEC 61850 Edycja 2.

Przejdź do **Ustawienia -> Ogólne -> Komunikacja -> IEC 61850 -> Product Setup -> Real Time Clock**.

Rys. 5-38: Menu Real Time Clock

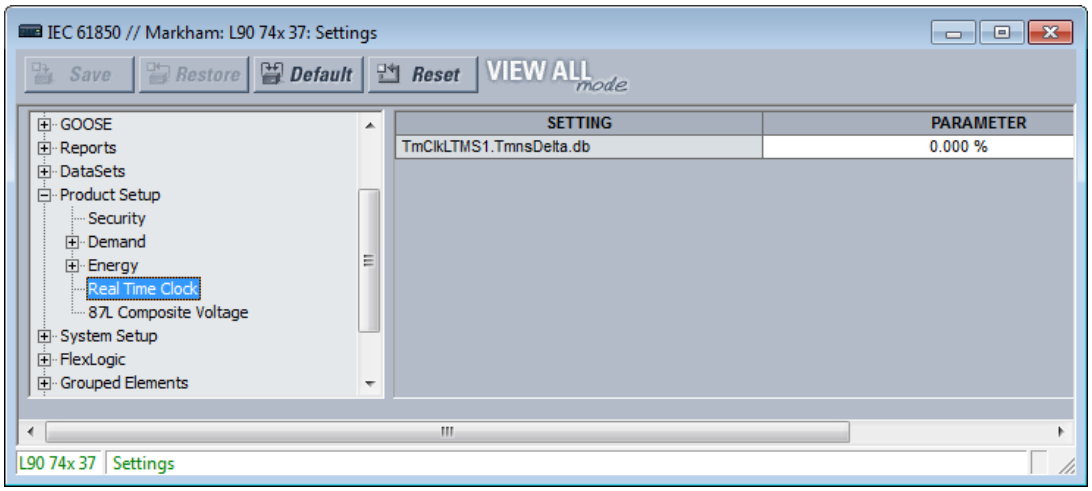


### TmClkLTMS1.TmnsDelta.db

*Zakres nastaw: 0.000 do 100.000 %*

*Wartość domyślna: 0.000 %*

Definiuje się tutaj strefę nieczułości. Wartość jest używana przez przekaźnik do określenia, kiedy należy aktualizować wartości „mag" i „cVal" z powiązanych wartości „instMag" i „instCVal". Wartość powinna stanowić procent różnicy między maksimum a minimum w jednostkach 0,001%. Minimalne i maksymalne wartości obiektu danych TmnsDelta to odpowiednio -500000000 ns i 500000000 ns i na przykład wartość ustawienia 0,002% oznacza strefę nieczułości (500000000 - (-500000000)) * 0,002 / 100 = 20000 ns. Wartość domyślna (0,000%) nie aktualizuje „mag" i „cVal".

5

## Strefa nieczułości - Deadband settings

Strefa nieczułości to zakres, w którym zmiana wartości nie powoduje żadnego działania, zwykle wyrażony w procentach.

Menu IEC 61850 zawierają setki ustawień strefy nieczułości. Znajdują się one m.in. w: Product Setup -> Real Time Clock, FlexLogic, Control Elements czy GGIO4. Opisano tutaj tylko niektóre menu. Kategoria FlexLogic dotyczy IEC 61850 Edycja 2.

Wszystkie nazwy ustawień dla strefy nieczułości kończą się na „DB" lub .db. Ponieważ wszystkie działają w ten sam sposób, ale każda z inną wartością analogową, tutaj podano jeden opis dotyczący wszystkich ustawień strefy nieczułości. Wartość analogowa, której dotyczy ustawienie strefy nieczułości, wynika zwykle z jego nazwy. Tabelę wartości analogowych i związanych z nimi ustawień strefy nieczułości można znaleźć w UR Family Communications Guide.

Rys. 5-39: Nastawy strefy nieczułości dla sygnałów z sufiksem .db

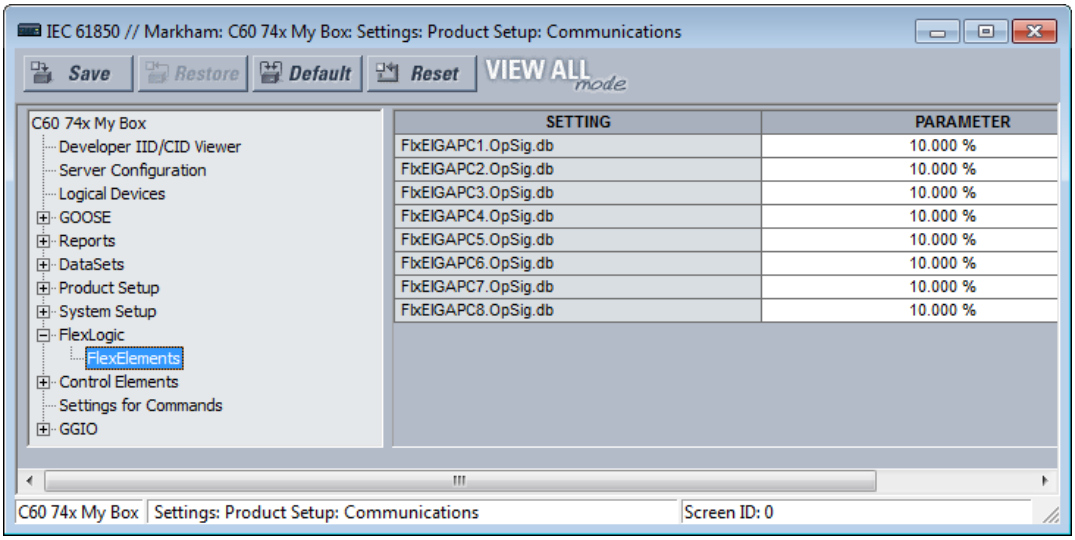


Komunikaty GOOSE, raporty buforowane i niebuforowane są w większości przesyłane tylko wtedy, gdy nastąpiła zmiana wartości jednego lub więcej elementów zbioru danych. Większość wartości analogowych stale waha się w stopniu, który nie jest znaczący. Gdyby raport był wysyłany za każdym razem, gdy nastąpiła taka nieznaczna zmiana wartości analogowej, wówczas sieć komunikacyjna zalewałaby się komunikatami GOOSE i raportami pogarszając czas odpowiedzi.

Aby to kontrolować, dla każdej wartości analogowej przewidziano ustawienie strefy nieczułości. Ponadto, oprócz aktualnej wartości każdego sygnału analogowego („instMag" poniżej), istnieje wartość („mag"), która jest aktualizowana do aktualnej wartości tylko wtedy, gdy różnica między nimi przekracza ustawienie strefy nieczułości (db). Zmiany wielkości w zbiorach danych GOOSE i raportów MMS o wartość większą niż strefa nieczułości wyzwalają transmisję bloków GOOSE i raportów.

5

Rys. 5-40: Ustawienia strefy nieczułości

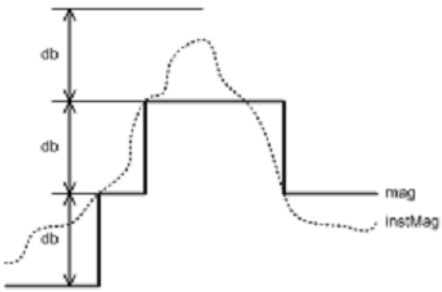


Ustawienia strefy nieczułości są wprowadzane w EnerVista UR Setup w jednostkach procentowych różnicy między „maks." i „min." skojarzonego sygnału analogowego. Ustawienie zerowej strefy nieczułości blokuje wyzwalanie transmisji. Zakres ustawień dla strefy nieczułości wynosi od 0,000 do 100 000% w krokach co 0,001. Wartość domyślna to 0,000%.

Elementy GGIO4 posiadają indywidualne ustawienia dla „min". i „maks." Min. i max. dla FlxEIGAPC#.OpSig.db (FLEXELEMENT # OpSig) wynoszą odpowiednio -50 pu i +50 pu. Minimalna wartość dla wszystkich pozostałych wielkości wynosi 0. Maksymalne wartości są następujące:

- Prąd fazowy — 46 x prąd pierwotny PP fazowego
- Prąd neutralny — 46 x prąd pierwotny PP Io
- Prąd doziemny (PP czuły) — 4,6 x prąd pierwotny PP Io czułego
- Napięcie fazowe, międzyfazowe i składowe symetryczne — 275 x Przekładnia PN fazowego
- Napięcie dodatkowe — 275 x Przekładnia PN dodatkowego
- Moc (czynna, bierna, pozorna, 3-fazowa i 1-fazowa) — 4 × prąd pierwotny PP fazowego × 1,5 × Strona wtórna PN fazowego × Przekładnia PN fazowego

- Energia (rzeczywista lub urojona) — 4 × prąd pierwotny PP fazowego × 1,5 × Strona wtórna PN fazowego × Przekładnia PN fazowego x 1 godzina
- Częstotliwość — 90 Hz
- Szybkość zmian częstotliwości (df/dt) — 90 Hz/s
- Współczynnik mocy — 2
- Kąt — 360 stopni

Wybierz ustawienia strefy nieczułości na podstawie charakterystyki wielkości mierzonej w systemie elektroenergetycznym i znajomości wymagań aplikacji odbierających pomiar przez GOOSE. Rozważ te ustawienia również pod kątem raportów MMS, tak aby istotne zmiany były natychmiast raportowane, ale sieć nie była nadmiernie obciążona.

## Źródła wirtualne - Signal sources

W tym miejscu konfiguruje się parametry strefy nieczułości mierzonych wartości związanych ze źródłami pomiarowymi.

## Wyłączniki - Breakers

Elementy sterujące i monitorujące stan wyłącznika w UR mają określone ustawienia, które konfigurują sposób interakcji protokołu IEC 61850 z tymi elementami. Ustawienia zostały opisane w tej sekcji. Zobacz sekcję Wyłączniki w części Obiekt tego rozdziału, aby uzyskać szczegółowe informacje na temat działania elementów sterujących wyłącznikami.

Przejdź do **Ustawienia -> Ogólne -> Komunikacja -> IEC 61850 -> System Setup -> Breakers -> Breaker 1**, aby uzyskać dostęp do ustawień konfigurujących interfejs protokołu IEC 61850 z WYŁ1. Pozostałe ustawienia i funkcje są podobne.

Rys. 5-41: Menu Breakers

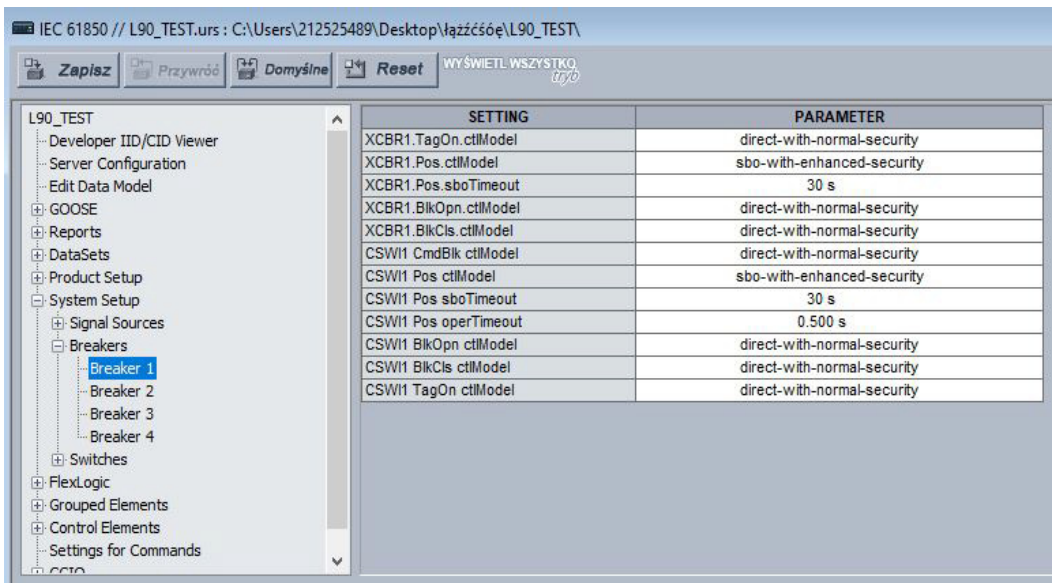


| SETTING | PARAMETER |
|---|---|
| XCBR1.TagOn.ctlModel | direct-with-normal-security |
| XCBR1.Pos.ctlModel | sbo-with-enhanced-security |
| XCBR1.Pos.sboTimeout | 30 s |
| XCBR1.BlkOpn.ctlModel | direct-with-normal-security |
| XCBR1.BlkCls.ctlModel | direct-with-normal-security |
| CSWI1 CmdBlk ctlModel | direct-with-normal-security |
| CSWI1 Pos ctlModel | sbo-with-enhanced-security |
| CSWI1 Pos sboTimeout | 30 s |
| CSWI1 Pos operTimeout | 0.500 s |
| CSWI1 BlkOpn ctlModel | direct-with-normal-security |
| CSWI1 BlkCls ctlModel | direct-with-normal-security |
| CSWI1 TagOn ctlModel | direct-with-normal-security |

### XCBR1 TagOn ctlModel

*Zakres nastaw: status-only, direct-with-normal-security, sbo-with-normal-security, direct-with-enhanced-security, sbo-with-enhanced-security*

*Wartość domyślna: direct-with-normal-security*

To ustawienie określa model sterowania IEC 61850 (ctlModel) dla obiektu danych TagOn w węźle logicznym XCBR. Klient IEC 61850 musi wysłać żądanie sterowania do obiektu danych TagOn zgodnie z wybranym trybem sterowania, aby oznaczyć/usunąć tag (ograniczenie sterowania) na odpowiednim wyłączniku.

### XCBR1 Pos ctlModel

*Zakres nastaw: status-only, direct-with-normal-security, sbo-with-normal-security, direct-with-enhanced-security, sbo-with-enhanced-security*
*Wartość domyślna: sbo-with-enhanced-security*

To ustawienie wybiera model sterowania, którego klienci IEC 61850 muszą używać do sterowania sygnałami WYŁ1 oznaczonymi jako Bkr0XCBR1.PosOpn.ctlVal i Bkr0XCBR1.PosCls.ctlVal na schemacie logiki sterowania wyłącznikiem (Arkusz 1 z 2) w sekcji Ustawienia -> Obiekt w dalszej części tego rozdziału. Sygnały te wymuszają trójfazowe wyłączenie lub sterowanie na załączenie WYŁ1, gdy argument wybrany przez ustawienie XCBR1 ST.LOC OPERAND nie jest aktywny.

"sbo" to model dwukrokowy - wybór elementu + komenda. Enhanced security oznacza, że na końcu sekwencji sterowania UR zgłasza klientowi pozycję WYŁ1 i jest ona sprawdzana pod kątem poprawności sterowania.

### XCBR1 Pos sboTimeout

*Zakres nastaw: 2 do 60 s w krokach co 1 s*
*Wartość domyślna: 30 s*

To ustawienie określa maksymalny czas pomiędzy poleceniem wyboru a poleceniem sterowania WYŁ1 oznaczonymi jako Bkr0XCBR1.PosOpn.ctlVal i Bkr0XCBR1.PosCls.ctlVal, aby sterowanie powiodło się. To ustawienie ma znaczenie tylko wtedy, gdy XCBR1 Pos ctlModel to *sbo-with-normal-security* lub *sbo-with-enhanced-security*.

### XCBR1 BlkOpn ctlModel

*Zakres nastaw: status-only, direct-with-normal-security, sbo-with-normal-security*
*Wartość domyślna: direct-with-normal-security*

To ustawienie wybiera model sterowania, którego klienci muszą używać, aby sterować sygnałem WYŁ1 oznaczonym jako Bkr0XCBR1.BlkOpn.ctlVal na schemacie logiki sterowania wyłącznikiem (Arkusz 1 z 2) w sekcji Ustawienia -> Obiekt w dalszej części rozdziału. Gdy ten sygnał jest logiczną "1" blokuje sterowanie na wyłącz WYŁ1, gdy argument wybrany przez ustawienie XCBR1 ST.LOC OPERAND nie jest aktywny.

### XCBR1 BlkCls ctlModel

*Zakres nastaw: status-only, direct-with-normal-security, sbo-with-normal-security*
*Wartość domyślna: direct-with-normal-security*

To ustawienie wybiera model sterowania, którego klienci muszą używać, aby sterować sygnałem WYŁ1 oznaczonym jako Bkr0XCBR1.BlkCls.ctlVal na schemacie logiki sterowania wyłącznikiem (Arkusz 1 z 2) w sekcji Ustawienia -> Obiekt w dalszej części rozdziału. Gdy ten sygnał jest logiczną "1" blokuje sterowanie na załącz WYŁ1, gdy argument wybrany przez ustawienie XCBR1 ST.LOC OPERAND nie jest aktywny.

### CSWI1 CmdBlk ctlModel

*Zakres nastaw: status-only, direct-with-normal-security, sbo-with-normal-security*
*Wartość domyślna: direct-with-normal-security*

To ustawienie określa model sterowania IEC 61850 (ctlModel) dla obiektów danych CmdBlk w węźle CSWI.

### CSWI1 Pos ctlModel

*Zakres nastaw: status-only, direct-with-normal-security, sbo-with-normal-security, direct-with-enhanced-security, sbo-with-enhanced-security*
*Wartość domyślna: direct-with-normal-security*

To ustawienie wybiera model sterowania, którego klienci muszą używać, aby sterować sygnałami WYŁ1 oznaczonymi BkrCSWI1.PosOpn.ctlVal i BkrCSWI1.PosCls.ctlVal na schemacie logiki sterowania wyłącznikiem (Arkusz 1 z 2) w sekcji Ustawienia -> System. Sygnały te powodują trójfazowe wyłączenie lub sterowanie na załącz WYŁ1, gdy argument wybrany przez ustawienie XCBR1 ST.LOC OPERAND nie jest aktywny.

### CSWI1 Pos sboTimeout

*Zakres nastaw: 2 do 60 s w krokach co 1 s*
*Wartość domyślna: 30 s*

To ustawienie określa maksymalny czas między poleceniem wyboru a poleceniem sterowania WYŁ1 za pośrednictwem BkrCSWI1.Pos, aby sterowanie powiodło się. To ustawienie ma znaczenie tylko wtedy, gdy CSWI1 Pos ctlModel to *sbo-with-normal-security* lub *sbo-with-enhanced-security*.

### CSWI1 Pos operTimeout

*Zakres nastaw: 0.000 do 2.000 s w krokach co 0.001s*
*Wartość domyślna: 0.100 s*

To ustawienie jest dostępne tylko dla IEC 61850 Edycja 2.

Nastawa określa maksymalny czas pomiędzy poleceniem sterowania WYŁ1 za pośrednictwem BkrCSWI1.Pos, aż BkrCSWI1.Pos.stVal znajdzie się w żądanym stanie (czyli np. WYŁ załaczony przy sterowaniu na załącz). Komenda jest przerywana, jeśli żądany stan nie zostanie osiągnięty w ustalonym tą nastawą czasie.

### CSWI1 BlkOpn ctlModel

*Zakres nastaw: status-only, direct-with-normal-security, sbo-with-normal-security*
*Wartość domyślna: direct-with-normal-security*

To ustawienie określa model sterowania IEC 61850 (ctlModel) dla obiektów danych BlkOpn w węźle CSWI.

### CSWI1 BlkCls ctlModel

*Zakres nastaw: status-only, direct-with-normal-security, sbo-with-normal-security*
*Wartość domyślna: direct-with-normal-security*

To ustawienie określa model sterowania IEC 61850 (ctlModel) dla obiektów danych BlkCls w węźle CSWI.

### CSWI1 Pos ctlModel

*Zakres nastaw: status-only, direct-with-normal-security, sbo-with-normal-security, direct-with-enhanced-security, sbo-with-enhanced-security*
*Wartość domyślna: direct-with-normal-security*

To ustawienie wybiera model sterowania, którego klienci muszą używać, aby sterować sygnałami WYŁ1 oznaczonymi BkrCSWI1.PosOpn.ctlVal i BkrCSWI1.PosCls.ctlVal na schemacie logiki sterowania wyłącznikiem (Arkusz 1 z 2) w sekcji Ustawienia -> System. Sygnały te wymuszają trójfazowe wyłączenie lub sterowanie na załącz WYŁ1, gdy argument wybrany przez ustawienie XCBR1 ST.LOC OPERAND nie jest aktywny.



### CSWI1 TagOn ctlModel

*Zakres nastaw: status-only, direct-with-normal-security, sbo-with-normal-security, direct-with-enhanced-security, sbo-with-enhanced-security*
*Wartość domyślna: direct-with-normal-security*

To ustawienie określa model sterowania IEC 61850 (ctlModel) dla obiektu danych TagOn w węźle logicznym CSWI. Klient IEC 61850 musi wysłać żądanie sterowania do obiektu danych TagOn zgodnie z wybranym trybem sterowania, aby oznaczyć/usunąć tag (ograniczenie sterowania) na odpowiednim wyłączniku.

## Łączniki - Switches

Elementy sterujące i monitorujące stan łączników w UR mają określone ustawienia, które konfigurują sposób interakcji protokołu IEC 61850 z tymi elementami. Ustawienia zostały opisane w tej sekcji. Zobacz sekcję Łączniki w części Obiekt tego rozdziału, aby uzyskać szczegółowe informacje na temat działania elementów sterujących łącznikami.

Przejdź do **Ustawienia -> Ogólne -> Komunikacja -> IEC 61850 -> System Setup -> Breakers -> Switch 1**, aby uzyskać dostęp do ustawień konfigurujących interfejs protokołu IEC 61850 z ŁĄCZN1. Pozostałe ustawienia i funkcje są podobne.

Rys. 5-42: Menu Switches

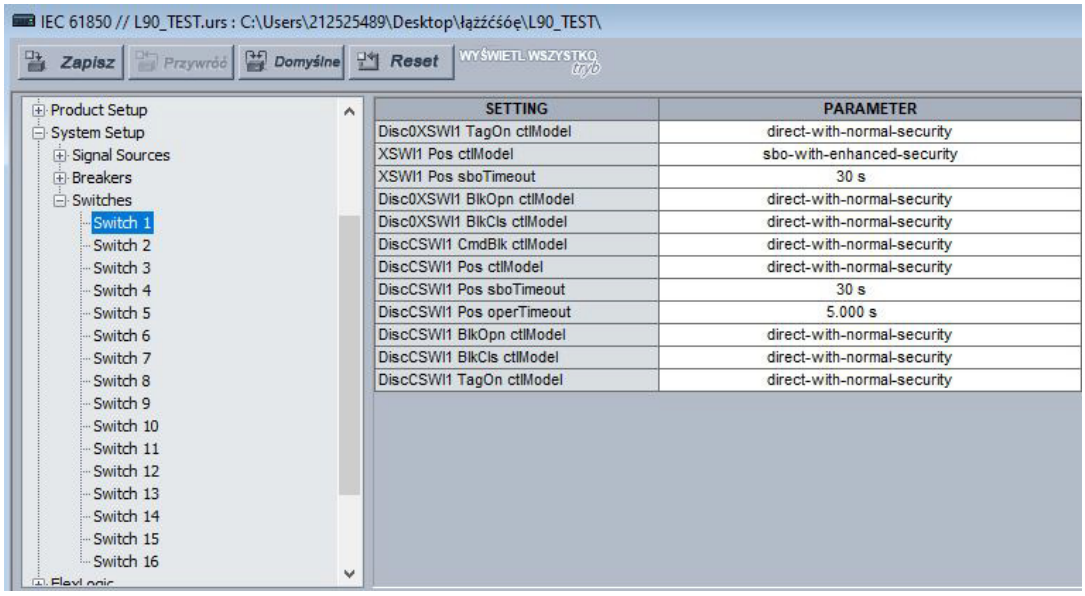


| SETTING | PARAMETER |
|---|---|
| Disc0XSWI1 TagOn ctlModel | direct-with-normal-security |
| XSWI1 Pos ctlModel | sbo-with-enhanced-security |
| XSWI1 Pos sboTimeout | 30 s |
| Disc0XSWI1 BlkOpn ctlModel | direct-with-normal-security |
| Disc0XSWI1 BlkCls ctlModel | direct-with-normal-security |
| DiscCSWI1 CmdBlk ctlModel | direct-with-normal-security |
| DiscCSWI1 Pos ctlModel | direct-with-normal-security |
| DiscCSWI1 Pos sboTimeout | 30 s |
| DiscCSWI1 Pos operTimeout | 5.000 s |
| DiscCSWI1 BlkOpn ctlModel | direct-with-normal-security |
| DiscCSWI1 BlkCls ctlModel | direct-with-normal-security |
| DiscCSWI1 TagOn ctlModel | direct-with-normal-security |

### Disc0XSWI1 TagOn ctlModel

*Zakres nastaw: status-only, direct-with-normal-security, sbo-with-normal-security, direct-with-enhanced-security, sbo-with-enhanced-security*

*Wartość domyślna: direct-with-normal-security*

To ustawienie określa model sterowania IEC 61850 (ctlModel) dla obiektu danych TagOn w węźle logicznym XSWI. Klient IEC 61850 musi wysłać żądanie sterowania do obiektu danych TagOn zgodnie z wybranym trybem sterowania, aby oznaczyć/usunąć tag (ograniczenie sterowania) na odpowiednim łączniku.

### XSWI1 Pos ctlModel

*Zakres nastaw: status-only, direct-with-normal-security, sbo-with-normal-security, direct-with-enhanced-security, sbo-with-enhanced-security*

*Wartość domyślna: sbo-with-enhanced-security*

To ustawienie wybiera model sterowania, którego klienci IEC 61850 muszą używać do sterowania sygnałami ŁĄCZN1 oznaczonymi jako Disc0XCBR1.PosOpn.ctlVal i Disc0XCBR1.PosCls.ctlVal na schemacie logiki sterowania łącznikami (Arkusz 1 z 2) w sekcji Ustawienia -> Obiekt w dalszej części tego rozdziału. Sygnały te wymuszają trójfazowe otwarcie lub sterowanie na zamknij ŁĄCZN1, gdy argument wybrany przez ustawienie XCBR1 ST.LOC OPERAND nie jest aktywny.

"sbo" to model dwukrokowy - wybór elementu + komenda. Enhanced security oznacza, że na końcu sekwencji sterowania UR zgłasza klientowi pozycję ŁĄCZN1 i jest ona sprawdzana pod kątem poprawności sterowania.

### XSWI1 Pos sboTimeout

*Zakres nastaw: 2 do 60 s w krokach co 1 s*

*Wartość domyślna: 30 s*

To ustawienie określa maksymalny czas pomiędzy poleceniem wyboru a poleceniem sterowania ŁĄCZN1 oznaczonymi jako Disc0XCBR1.PosOpn.ctlVal i Disc0XCBR1.PosCls.ctlVal, aby sterowanie powiodło się. To ustawienie ma znaczenie tylko wtedy, gdy XCBR1 Pos ctlModel to *sbo-with-normal-security* lub *sbo-with-enhanced-security*.

### Disc0XSWI1 BlkOpn ctlModel

*Zakres nastaw: status-only, direct-with-normal-security, sbo-with-normal-security*

*Wartość domyślna: direct-with-normal-security*

To ustawienie wybiera model sterowania, którego klienci muszą używać, aby sterować sygnałem ŁĄCZN1 oznaczonym jako DiscCSWI1.BlkOpn.ctlVal na schemacie logiki sterowania łącznikiem (Arkusz 1 z 2) w sekcji Ustawienia -> Obiekt w dalszej części rozdziału. Gdy ten sygnał jest logiczną "1" blokuje sterowanie na otwórz ŁĄCZN1, gdy argument wybrany przez ustawienie XCBR1 ST.LOC OPERAND nie jest aktywny.

### Disc0XSWI1 BlkCls ctlModel

*Zakres nastaw: status-only, direct-with-normal-security, sbo-with-normal-security*

*Wartość domyślna: direct-with-normal-security*

To ustawienie wybiera model sterowania, którego klienci muszą używać, aby sterować sygnałem ŁĄCZN1 oznaczonym jako DiscCSWI1.BlkCls.ctlVal na schemacie logiki sterowania łącznikiem (Arkusz 1 z 2) w sekcji Ustawienia -> Obiekt w dalszej części rozdziału. Gdy ten sygnał jest logiczną "1" blokuje sterowanie na zamknij ŁĄCZN1, gdy argument wybrany przez ustawienie XCBR1 ST.LOC OPERAND nie jest aktywny.

### Disc0CSWI1 Pos ctlModel

*Zakres nastaw: status-only, direct-with-normal-security, sbo-with-normal-security, direct-with-enhanced-security, sbo-with-enhanced-security*

*Wartość domyślna: direct-with-normal-security*

To ustawienie wybiera model sterowania, którego klienci muszą używać, aby sterować sygnałami ŁĄCZN1 oznaczonymi DiscCSWI1.PosOpn.ctlVal i DiscCSWI1.PosCls.ctlVal na schemacie logiki sterowania łącznikiem (Arkusz 1 z 2) w sekcji Ustawienia -> System. Sygnały te powodują trójfazowe otwarcie lub sterowanie na zamknij WYŁ1, gdy argument wybrany przez ustawienie XCBR1 ST.LOC OPERAND nie jest aktywny.

### Disc0CSWI1 Pos sboTimeout

*Zakres nastaw: 2 do 60 s w krokach co 1 s*

*Wartość domyślna: 30 s*

To ustawienie określa maksymalny czas między poleceniem wyboru a poleceniem sterowania ŁĄCZN1 za pośrednictwem BkrCSWI1.Pos, aby sterowanie powiodło się. To ustawienie ma znaczenie tylko wtedy, gdy CSWI1 Pos ctlModel to *sbo-with-normal-security* lub *sbo-with-enhanced-security*.

### Disc0CSWI1 Pos operTimeout

*Zakres nastaw: 0.000 do 65.535 s w krokach co 0.001s*

*Wartość domyślna: 5.000 s*

Nastawa określa maksymalny czas pomiędzy poleceniem sterowania ŁĄCZN1 za pośrednictwem BkrCSWI1.Pos, aż BkrCSWI1.Pos.stVal znajdzie się w żądanym stanie (czyli np. ŁACZN zamknięty przy sterowaniu na zamknij). Komenda jest przerywana, jeśli żądany stan nie zostanie osiągnięty w ustalonym tą nastawą czasie.

### Disc0CSWI1 TagOn ctlModel

*Zakres nastaw: status-only, direct-with-normal-security, sbo-with-normal-security, direct-with-enhanced-security, sbo-with-enhanced-security*

*Wartość domyślna: direct-with-normal-security*

To ustawienie określa model sterowania IEC 61850 (ctlModel) dla obiektu danych TagOn w węźle logicznym CSWI. Klient IEC 61850 musi wysłać żądanie sterowania do obiektu danych TagOn zgodnie z wybranym trybem sterowania, aby oznaczyć/usunąć tag (ograniczenie sterowania) na odpowiednim łączniku.

## Grupy nastaw - Setting Groups

UR posiada menu sterowania grupami nastaw, jak opisano szczegółowo w sekcji **Sterowanie i nadzór -> Przełączanie grup nastaw** w tym rozdziale. Aktywną grupę nastaw i grupę nastaw otwartą do edycji można wybrać za pomocą poleceń MMS SelectActiveSG i SelectEditSG. Tutaj opisano ustawienia związane z tymi poleceniami.

Przejdź do **Ustawienia -> Ogólne -> Komunikacja -> IEC 61850 -> Control Elements -> Setting Groups**, aby uzyskać dostęp do ustawień konfigurujących przełączanie grup nastaw w IEC 61850.

Rys. 5-43: Menu Setting Groups

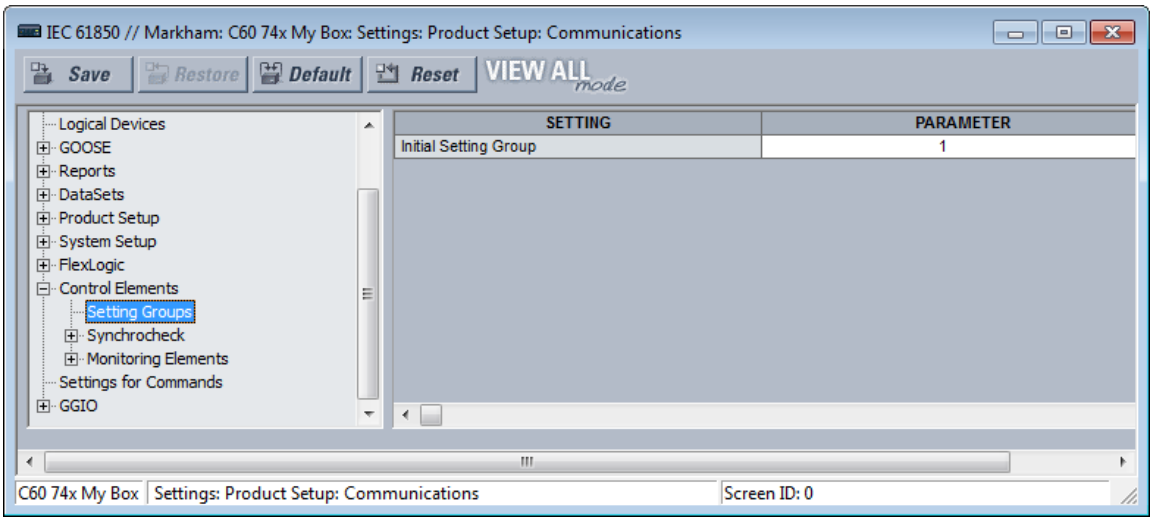


### Initial Setting Group

*Zakres nastaw: 1 do 6 w krokach co 1*

*Wartość domyślna: 1*

Nastawa określa wartość inicjalizowanej grupy nastaw zapisanej w parametrze SelectActiveSG. Ta inicjalizacja następuje tylko przy ponownym uruchomieniu UR, natychmiast po otrzymaniu prawidłowego pliku CID.

To ustawienie nie jest mapowane do modelu IEC 61850, ale ustawia atrybut SettingControl actSG w plikach SCL.

Initial Setting Group jest rozpatrywana, gdy **Sterowanie i nadzór -> Przełączanie grup nastaw -> Tryb sterowania** jest ustawiona na „Zdalnie - MMS". Gdy **Sterowanie i nadzór -> Przełączanie grup nastaw -> Tryb sterowania** jest ustawione na „Lokal", ta nastawa jest ignorowana, a schemat priorytetu wybiera aktywną grupę natychmiast po inicjalizacji.

## Komendy - Settings for Commands

UR implementuje szereg poleceń dotyczących czyszczenia rejestrów, jak opisano szczegółowo w rozdziale Polecenia i Sygnalizacja niniejszego podręcznika. Kilka z tych poleceń można również wydać przez IEC 61850. Ustawienia związane z tymi poleceniami IEC 61850 są opisane tutaj.

Przejdź do **Ustawienia -> Ogólne -> Komunikacja -> IEC 61850 -> Settings for Commands**, aby uzyskać dostęp do ustawień, które konfigurują interfejs protokołu IEC 61850 dla czyszczenia rejestrów. Zawartość różni się w zależności od typu UR.

Rys. 5-44: Menu Commands

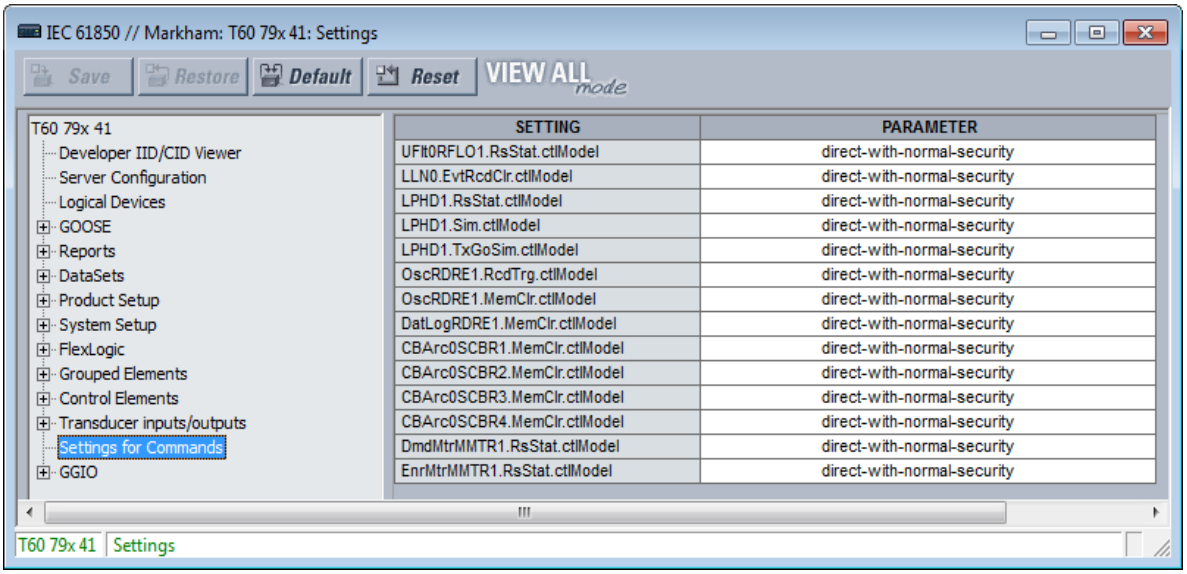


| SETTING | PARAMETER |
|---|---|
| UFlt0RFLO1.RsStat.ctlModel | direct-with-normal-security |
| LLN0.EvtRcdClr.ctlModel | direct-with-normal-security |
| LPHD1.RsStat.ctlModel | direct-with-normal-security |
| LPHD1.Sim.ctlModel | direct-with-normal-security |
| LPHD1.TxGoSim.ctlModel | direct-with-normal-security |
| OscRDRE1.RcdTrg.ctlModel | direct-with-normal-security |
| OscRDRE1.MemClr.ctlModel | direct-with-normal-security |
| DatLogRDRE1.MemClr.ctlModel | direct-with-normal-security |
| CBArc0SCBR1.MemClr.ctlModel | direct-with-normal-security |
| CBArc0SCBR2.MemClr.ctlModel | direct-with-normal-security |
| CBArc0SCBR3.MemClr.ctlModel | direct-with-normal-security |
| CBArc0SCBR4.MemClr.ctlModel | direct-with-normal-security |
| DmdMtrMMTR1.RsStat.ctlModel | direct-with-normal-security |
| EnrMtrMMTR1.RsStat.ctlModel | direct-with-normal-security |

### UFltRptRFLO1.RsStat.ctlModel

*Zakres nastaw: direct-with-normal-security, sbo-with-normal-security*
*Wartość domyślna: direct-with-normal-security*

Nastawa wybiera model sterowania, którego klienci muszą używać, aby sterować poleceniem KASUJ RAPORT ZWARCIA. "sbo" to model dwukrokowy - wybór elementu + komenda. Enhanced security oznacza, że na końcu sekwencji UR zgłasza klientowi pozycję elelemtu i jest ona sprawdzana pod kątem poprawności sterowania.

### LLN0.EvtRcdClr.ctlModel

*Zakres nastaw: direct-with-normal-security, sbo-with-normal-security*
*Wartość domyślna: direct-with-normal-security*

Nastawa wybiera model sterowania, którego klienci muszą używać, aby sterować poleceniem KASUJ REJESTR ZDARZEŃ.

### LPHD1.RsStat.ctlModel

*Zakres nastaw: direct-with-normal-security, sbo-with-normal-security*
*Wartość domyślna: direct-with-normal-security*

Nastawa wybiera model sterowania, którego klienci muszą używać, aby sterować poleceniem KASUJ WSZYSTKO.

### LPHD1.Sim.ctlModel

*Zakres nastaw: direct-with-normal-security, sbo-with-normal-security*
*Wartość domyślna: direct-with-normal-security*

Jest to polecenie, które można wydać za pośrednictwem klienta MMS, aktywujące tryb symulacji w przekaźniku.

Załączenie nastawy KONTROLA STANU SYMULACJI PRZEZ MMS umożliwia akceptację tego polecenia MMS.

### LPHD1.TxGoSim.ctlModel

*Zakres nastaw: direct-with-normal-security, sbo-with-normal-security*
*Wartość domyślna: direct-with-normal-security*

To polecenie MMS załącza TxGOOSE Tryb Sim.

Atrybut Sim jest ustawiony na TRUE w publikowanych ramkach GOOSE, dzięki czemu UR nie spowoduje działania w innych urządzeniach na stacji, które nie mają załączonego trybu symulacji. Funkcja przydatna podczas testowania.

### OscRDRE1.RcdTrg.ctlModel

*Zakres nastaw: direct-with-normal-security, sbo-with-normal-security*
*Wartość domyślna: direct-with-normal-security*

Nastawa wybiera model sterowania, którego klienci muszą używać, aby sterować poleceniem WYZWOLENIE.

OscRDRE1.MemClr.ctlModel

*Zakres nastaw: direct-with-normal-security, sbo-with-normal-security*

*Wartość domyślna: direct-with-normal-security*

Nastawa wybiera model sterowania, którego muszą używać klienci, aby sterować poleceniem KASUJ REJESTR ZAKŁÓCEŃ.

DatLogRDRE1.MemClr.ctlModel

*Zakres nastaw: direct-with-normal-security, sbo-with-normal-security*

*Wartość domyślna: direct-with-normal-security*

Nastawa wybiera model sterowania, którego klienci muszą używać, aby sterować poleceniem KASUJ REJESTR WARTOŚCI ANALOGOWYCH.

CBArc0SCBR1.MemClr.ctlModel

*Zakres nastaw: direct-with-normal-security, sbo-with-normal-security*

*Wartość domyślna: direct-with-normal-security*

Nastawa wybiera model sterowania, którego klienci muszą używać, aby sterować poleceniem KASUJ MONITORING WYŁ1.

DmdMtrMMTR1.RsStat.ctlModel

*Zakres nastaw: direct-with-normal-security, sbo-with-normal-security*

*Wartość domyślna: direct-with-normal-security*

Nastawa wybiera model sterowania, którego muszą używać klienci, aby sterować poleceniem KASUJ POMIARY N-MINUTOWE.

EnrMtrMMTR1.RsStat.ctlModel

*Zakres nastaw: direct-with-normal-security, sbo-with-normal-security*

*Wartość domyślna: direct-with-normal-security*

Nastawa wybiera model sterowania, którego muszą używać klienci, aby sterować poleceniem KASUJ LICZNIKI ENERGII.



## Sygnały logiczne - GGIO1

GGIO1 to funkcja w Multilin UR, która umożliwia mapowanie przez użytkownika do 128 sygnałów logicznych do atrybutów danych modelu IEC 61850.

Aby wartość sygnału logicznego mogła być odczytana przez MMS, zawarta w komunikatach TxGOOSE czy raportach buforowanych/niebuforowanych musi być ona przypisana do atrybutu danych. GGIO1 umożliwia przypisanie przez użytkownika sygnałów, które nie zostały jeszcze fabrycznie przypisane do węzła ogólnego przeznaczenia (GGIO), dzięki czemu ich wartości są uwzględniane w komunikacji IEC 61850.

Przejdź do **Ustawienia > Ogólne -> Komunikacja -> IEC 61850 -> GGIO -> GGIO1**, aby uzyskać dostęp do ustawień GGIO1.

Rys. 5-45: Menu GGIO1

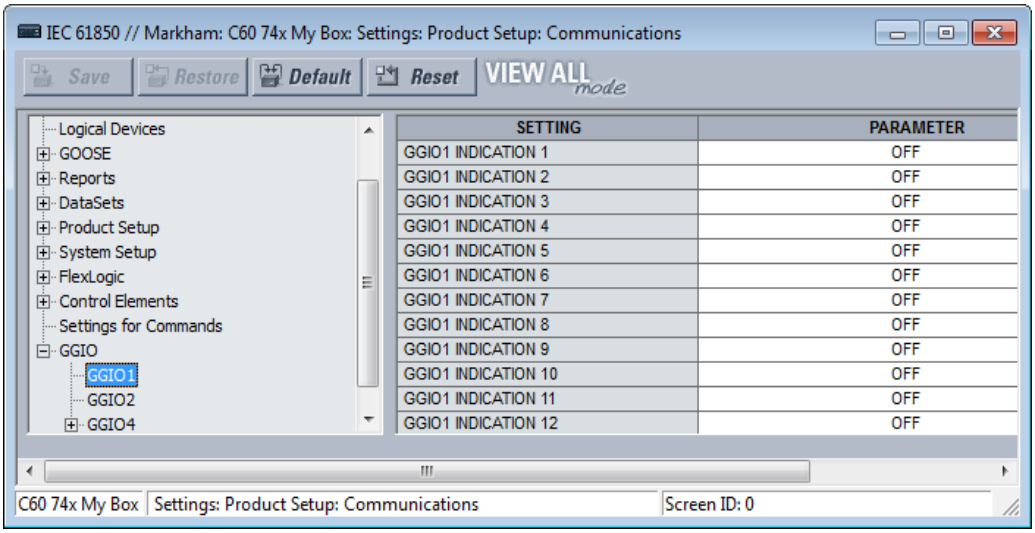


### GGIO1 INDICATION 1

*Zakres nastaw: dowolny sygnał logiczny*
*Wartość domyślna: OFF*

Nastawa wybiera sygnał logiczny, którego wartość jest mapowana do atrybutu <LDName>/GGIO1.Ind001.stVal. Zobacz sekcję Logika FlexLogic w tym rozdziale, aby zapoznać się z listą operandów.

5

### GGIO1 INDICATION 2

*Zakres nastaw: dowolny sygnał logiczny*
*Wartość domyślna: OFF*

Wybiera sygnał logiczny przypisany do <LDName>/GGIO1.Ind002.stVal itd.

## Komendy sterownicze - GGIO2

Wejścia wirtualne są wirtualnymi komendami sterowniczymi, którymi można sterować za pomocą poleceń GGIO2, przez DNP, Modbus i panel przedni UR. Tutaj opisano ustawienia związane z poleceniami IEC 61850.

Przejdź do **Ustawienia -> Ogólne -> Komunikacja -> IEC 61850 -> GGIO -> GGIO2**, aby uzyskać dostęp do ustawień konfigurujących interfejs protokołu IEC 61850 dla wejść wirtualnych.

Rys. 5-46: Menu GGIO2

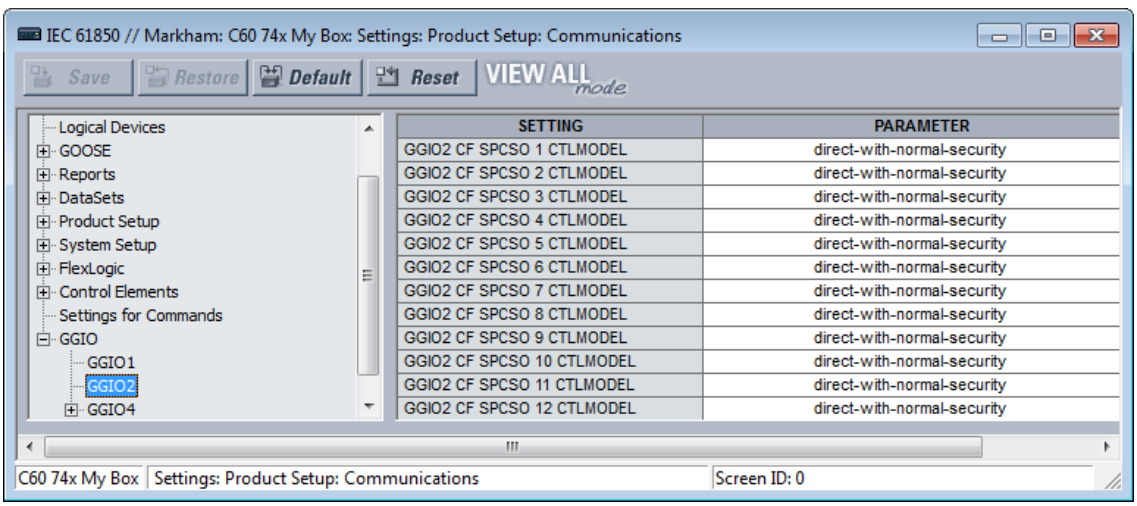

### GGIO2 CF SPCSO 1 CTLMODEL

*Zakres nastaw: status-only, direct-with-normal-security, sbo-with-normal-security*
*Wartość domyślna: direct-with-normal-security*

To ustawienie wybiera model sterowania, którego muszą używać klienci, aby sterować wirtualnym wejściem 1. "sbo" to model dwukrokowy - wybór elementu + komenda.

### GGIO2 CF SPCSO 2 CTLMODEL

*Zakres nastaw: status-only, direct-with-normal-security, sbo-with-normal-security*
*Wartość domyślna: direct-with-normal-security*

Wybiera model sterowania dla wirtualnego wejścia 2 i tak dalej.

## Pomiary - GGIO4

GGIO4 to funkcja Multilin UR, która umożliwia mapowanie przez użytkownika do 32 sygnałów analogowych do atrybutów danych modelu IEC 61850.

Aby wartość sygnału analogowego mogła zostać odczytana przez MMS, zawarta w komunikatach TxGOOSE czy raportach buforowanych/niebuforowanych, wartość musi być przypisana do atrybutu danych. GGIO4 umożliwia przypisanie przez użytkownika sygnałów, które nie zostały jeszcze fabrycznie przypisane do węzła ogólnego przeznaczenia (GGIO), dzięki czemu ich wartości są uwzględniane w komunikacji IEC 61850.

Przejdź do **Ustawienia > Ogólne -> Komunikacja -> IEC 61850 -> GGIO -> GGIO4 -> GGIO4.AnIn1**, aby uzyskać dostęp do ustawień pierwszego elementu GGIO4. Pozostałe ustawienia i funkcje są podobne.

Rys. 5-47: Menu GGIO4

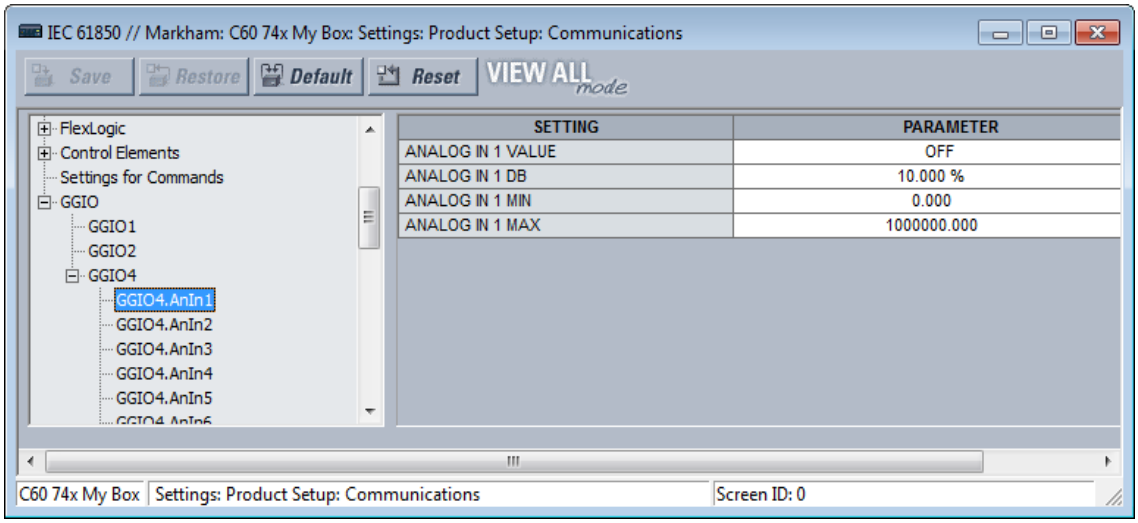


### ANALOG IN 1 VALUE

*Zakres nastaw: dowolny sygnał analogowy*
*Wartość domyślna: OFF*

Nastawa wybiera sygnał analogowy, którego wartość jest mapowana do atrybutu <LDName>/GGIO4.AnIn01.instMag.f. Wartość operandu jest automatycznie konwertowana do formatu i skalowania wymaganego przez standard, to znaczy pierwotnych amperów, pierwotnych woltów itd. Zobacz Dodatek A, aby zapoznać się z listą sygnałów analogowych.

### ANALOG IN 1 DB

*Zakres nastaw: 0.000 do 100.000% w krokach co 0.001*
*Wartość domyślna: 0.000%*

To ustawienie określa strefę nieczułości dla ANALOG IN 1 VALUE. Strefa nieczułości jest używana do określenia, kiedy należy zaktualizować amplitudę z wartością chwilową. Strefa nieczułości to procent różnicy między „maksymalną" i „minimalną" wartością. Tutaj „maks." i „min." są określone przez ustawienia ANALOG IN 1 MAX i ANALOG IN 1 MIN.

Zobacz sekcję Strefa nieczułości wcześniej, aby uzyskać opis działania strefy nieczułości.

### ANALOG IN 1 MIN

*Zakres nastaw: -1000000000.000 do 1000000000.000 w krokach co 0.001*

*Wartość domyślna: 0.000*

To ustawienie określa „min”. wartość używaną w obliczeniach strefy nieczułości. Skalowanie tego ustawienia jest takie samo, jak używane przez <LDName>/GGIO4.AnIn01.instMag.f. To ustawienie jest przechowywane jako liczba zmiennoprzecinkowa IEEE 754/IEC 60559. Ze względu na duży zakres tego ustawienia nie można zapisać wszystkich możliwych wartości. Niektóre wartości są zaokrąglane do najbliższej możliwej liczby zmiennoprzecinkowej.

### ANALOG IN 1 MAX

*Zakres nastaw: -1000000000.000 do 1000000000.000 w krokach co 0.001*

*Wartość domyślna: 1000000.000*

To ustawienie określa „maks.” wartość używaną w obliczeniach strefy nieczułości. Skalowanie tego ustawienia jest takie samo, jak używane przez <LDName>/GGIO4.AnIn01.instMag.f. To ustawienie jest przechowywane jako liczba zmiennoprzecinkowa IEEE 754/IEC 60559. Ze względu na duży zakres tego ustawienia nie można zapisać wszystkich możliwych wartości. Niektóre wartości są zaokrąglane do najbliższej możliwej liczby zmiennoprzecinkowej.

## Przesyłanie plików przez IEC 61850

B30 obsługuje przesyłanie plików przez IEC 61850. Podejście do obsługi plików przedstawiono na przykładzie oprogramowania klienckiego SISCO AX-S4 61850.

1. W oknie Eksploratora AX-S4 61850 kliknij menu **Tools** i uzyskaj dostęp do narzędzia SISCO File Transfer Utility.
2. Wybierz **Remote AR Name** z listy rozwijanej. Dostępne pliki pojawiają się w obszarze **File Specification** po prawej stronie okna.
3. Przy aktywnej opcji **Copy** wybierz plik do przesłania i kliknij przycisk **Go**. Plik jest kopiowany i wyświetlany na liście **Local** po lewej stronie okna.
4. Powtórz ten proces, aby przesłać inne pliki.

Rys. 5-48: Przesyłanie plików przez IEC 61850

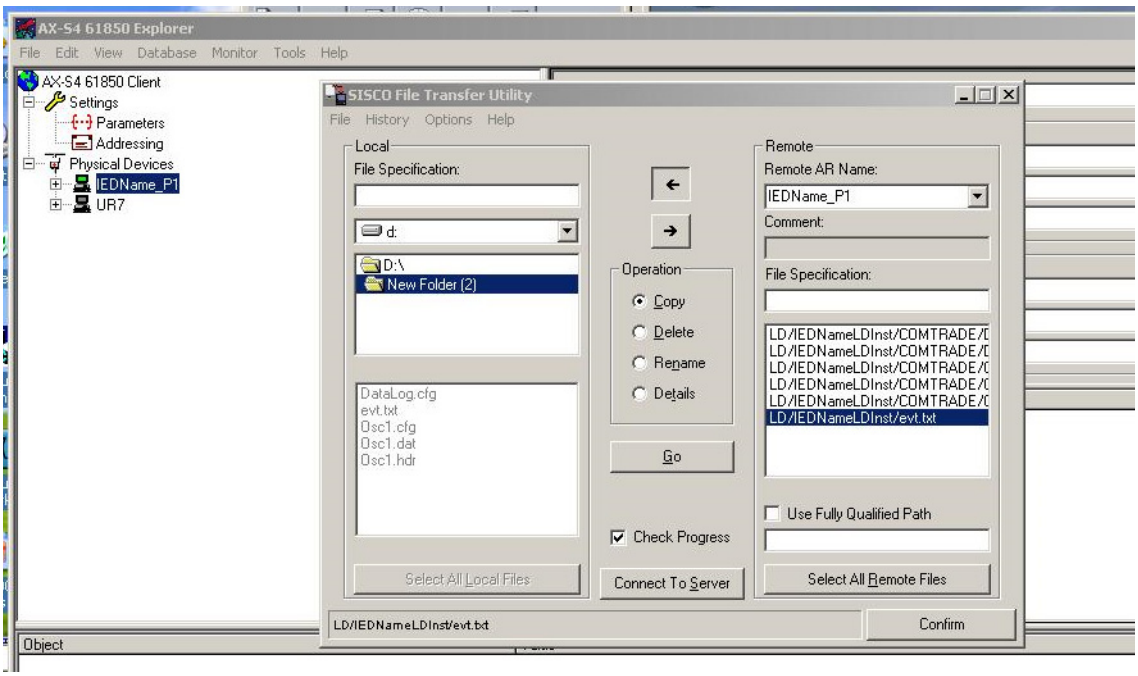

### 5.3.5.13 Protokół HTTP - Web server

USTAWIENIA ⇨ OGÓLNE ⇨⇩ KOMUNIKACJA ⇨⇩ WEB SERVER

| | | | |
|---|---|---|---|
| ■ WEB SERVER<br>■ | ⇔ | NUMER PORTU TCP:<br>80 | Zakres nastaw: 0 do 65535 w krokach co 1 |

B30 zawiera wbudowany serwer sieciowy (Web server) i może wyświetlać strony w przeglądarce internetowej. Strony internetowe są zorganizowane jako menu, do których można uzyskać dostęp, zaczynając od „Main Menu". Strony są tylko do odczytu. Dostępne informacje to między innymi listy punktów IEC 60870-5-104, rejestry Modbus, zapisy zdarzeń, raporty błędów i tak dalej. Najpierw podłącz B30 i komputer do sieci Ethernet, a następnie wprowadź adres IP portu Ethernet B30 w przeglądarce internetowej.

Aby zamknąć port, ustaw numer portu na 0.

Wszelkie zmiany wchodzą w życie po ponownym uruchomieniu B30.

Rys. 5-49: Przykład strony Web servera - rejestrator zdarzeń

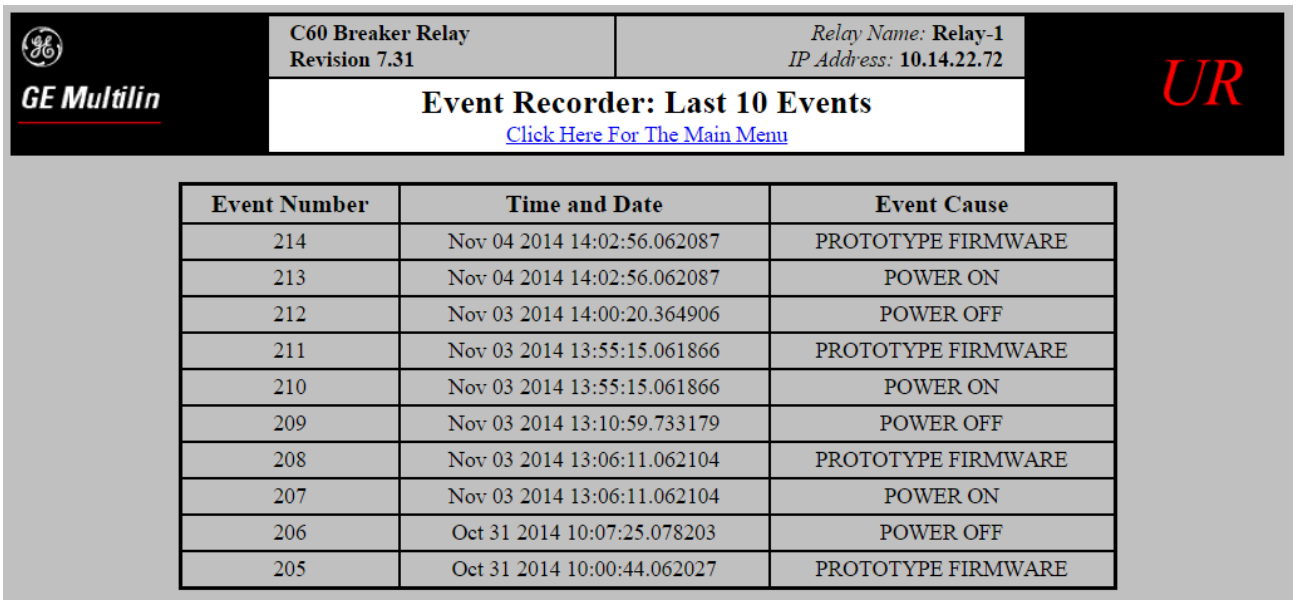


| Event Number | Time and Date | Event Cause |
|---|---|---|
| 214 | Nov 04 2014 14:02:56.062087 | PROTOTYPE FIRMWARE |
| 213 | Nov 04 2014 14:02:56.062087 | POWER ON |
| 212 | Nov 03 2014 14:00:20.364906 | POWER OFF |
| 211 | Nov 03 2014 13:55:15.061866 | PROTOTYPE FIRMWARE |
| 210 | Nov 03 2014 13:55:15.061866 | POWER ON |
| 209 | Nov 03 2014 13:10:59.733179 | POWER OFF |
| 208 | Nov 03 2014 13:06:11.062104 | PROTOTYPE FIRMWARE |
| 207 | Nov 03 2014 13:06:11.062104 | POWER ON |
| 206 | Oct 31 2014 10:07:25.078203 | POWER OFF |
| 205 | Oct 31 2014 10:00:44.062027 | PROTOTYPE FIRMWARE |

NOTE

Nie ustawiaj więcej niż jednego protokołu na ten sam numer portu TCP/UDP, ponieważ spowoduje to zawodne działanie tych protokołów.

### 5.3.5.14 Protokół TFTP

USTAWIENIA ⇨ OGÓLNE ⇨⇩ KOMUNIKACJA ⇨⇩ TFTP

| | | | |
|---|---|---|---|
| ■ TFTP<br>■ | ⇔ | NUMER PORTU<br>GŁÓWNEGO: 69 | Zakres nastaw: 0 do 65535 w krokach co 1 |
| | ⇩ | NUMER PORTU 1<br>DANYCH: 0 | Zakres nastaw: 0 do 65535 w krokach co 1 |
| | ⇧ | NUMER PORTU 2<br>DANYCH: 0 | Zakres nastaw: 0 do 65535 w krokach co 1 |

Protokół Trivial File Transfer Protocol (TFTP) może być używany do przesyłania plików z B30 przez sieć Ethernet. B30 działa jako serwer TFTP. Oprogramowanie klienckie TFTP jest dostępne z różnych źródeł, w tym np. Microsoft Windows NT. Otrzymany z B30 plik dir.txt zawiera listę i opis wszystkich dostępnych plików, np. zapisów zdarzeń i zakłóceń.

Funkcja "put" nie jest dostępna ze względów bezpieczeństwa. Możesz wpisać polecenie „get", ale nie polecenie „put".

NUMER PORTU GŁÓWNEGO — Aby zamknąć port, ustaw numer portu na 0. Wszelkie zmiany zostaną wprowadzone po ponownym uruchomieniu B30.

NOTE

Nie ustawiaj więcej niż jednego protokołu na ten sam numer portu TCP/UDP, ponieważ spowoduje to zawodne działanie tych protokołów.

### 5.3.5.15 IEC 60870-5-104

USTAWIENIA ⇨ OGÓLNE ⇨⇩ KOMUNIKACJA ⇨⇩ IEC 60870-5-104

| | | | |
|---|---|---|---|
| ■ IEC 60870-5-104<br>■ | ⇔ | NUMER PORTU TCP:<br>2404 | Zakres nastaw: 0 do 65535 w krokach co 1 |
| | ⇩ | ■ ADRESY KLIENTÓW<br>■ | Zobacz poniżej |
| | ⇩ | ADRES ASDU:<br>0 | Zakres nastaw: 0 do 65535 w krokach co 1 |
| | ⇩ | OKRES DANE CYKLICZNE:<br>60 s | Zakres nastaw: 1 do 65535 w krokach co 1 |
| | ⇩ | DEADBAND PRĄD:<br>30000 | Zakres nastaw: 0 do 100000000 w krokach co 1 |
| | ⇩ | DEADBAND NAPIĘCIE:<br>30000 | Zakres nastaw: 0 do 100000000 w krokach co 1 |
| | ⇩ | DEADBAND MOC:<br>30000 | Zakres nastaw: 0 do 100000000 w krokach co 1 |
| | ⇩ | DEADBAND ENERGIA:<br>30000 | Zakres nastaw: 0 do 100000000 w krokach co 1 |
| | ⇩ | DEADBAND WSP MOCY:<br>1.00 | Zakres nastaw: 0.00 do 1.00 |
| | ⇩ | DEADBAND POZOSTAŁE:<br>30000 | Zakres nastaw: 0 do 100000000 w krokach co 1 |
| | ⇩ | ZEZW NA 2 KLIENTÓW:<br>Nie | Zakres nastaw: Nie, Tak |
| | ⇧ | PRZESYŁANY CZAS:<br>Lokal | Zakres nastaw: Lokal, UTC |

IEC 60870-5-104 to protokół do komunikacji między systemem nadrzędnym a stacją el-en. przez sieć TCP/IP.

B30 obsługuje protokół IEC 60870-5-104. Ten protokół jest załączony, gdy ustawienie USTAWIENIA ⇨ OGÓLNE ⇨⇩ KOMUNIKACJA ⇨ PROTOKÓŁ jest ustawione na IEC 60870-5-104. B30 może być używany jako urządzenie slave zgodne z normą IEC 60870-5-104 i być podłączone do maksymalnie dwóch urządzeń nadrzędnych (zwykle stacja główna RTU lub SCADA). Ponieważ B30 posiada dwa zestawy buforów zmiany danych, najlepiej, aby nie więcej niż dwa urządzenia nadrzędne aktywnie komunikowały się z B30 w tym samym czasie.

Ustawienia DEADBAND _____ (strefa nieczułości) są używane do określenia, kiedy wyzwalać spontaniczną transmisję zawierającą dane analogowe M_ME_NC_1. Te ustawienia grupują dane analogowe B30 w typy: prąd, napięcie, moc, energia i inne. Każde ustawienie reprezentuje domyślną wartość progową dla wszystkich punktów analogowych M_ME_NC_1 tego typu. Na przykład, aby wyzwolić transmisję spontaniczną, gdy jakakolwiek wartość prądu zmieni się o 15 A, ustawienie DEADBAND PRĄD należy nastawić na 15. Należy zauważyć, że te ustawienia są domyślnymi wartościami stref nieczułości. Punkty P_ME_NC_1 (parametr wartości mierzonej, krótka wartość zmiennoprzecinkowa) mogą służyć do zmiany wartości progowych, z domyślnych, dla każdego pojedynczego punktu analogowego M_ME_NC_1. Za każdym razem, gdy zasilanie jest odłączane a następnie ponownie podłączane do B30, obowiązują domyślne progi.

Ustawienie ZEZWOLENIE NA DWÓCH KLIENTÓW określa, czy wiele połączeń jest akceptowanych, czy nie. Jeśli ustawiono tutaj Tak, to w dowolnym momencie mogą być aktywne dwa jednoczesne połączenia.

NUMER PORTU TCP — Aby zamknąć port, ustaw numer portu na 0. Wszelkie zmiany zostaną wprowadzone po ponownym uruchomieniu B30.

ADRES ASDU — zmiana zaczyna obowiązywać po ponownym uruchomieniu B30.

OKRES DANE CYKLICZNE — zmiana zaczyna obowiązywać po ponownym uruchomieniu B30.

NOTE

W B30 bez karty pomiarowej (PP/PN) nie ma możliwości realizacji pomiarów mocy czy energii. Ustawienia WSPÓŁCZYNNIK SKALOWANIA MOCY i STREFA NIECZUŁOŚCI MOCY oraz WSPÓŁCZYNNIK SKALOWANIA ENERGII i STREFA NIECZUŁOŚCI ENERGII nie mają wtedy zastosowania.

NOTE

Nie ustawiaj więcej niż jednego protokołu na ten sam numer portu TCP/UDP, ponieważ spowoduje to zawodne działanie tych protokołów.

USTAWIENIA ⇨ OGÓLNE ⇨⇩ KOMUNIKACJA ⇨⇩ IEC 60870-5-104 ⇨⇩ADRESY KLIENTÓW

| | | | |
|---|---|---|---|
| ■ ADRESY KLIENTÓW<br>■ | ⇔ | ADR IP KLIENTA 1:<br>0.0.0.0 | Zakres nastaw: standardowy adres IPv4 |
| | | ⇩ | |
| | ⇧ | ADR IP KLIENTA 5:<br>0.0.0.0 | Zakres nastaw: standardowy adres IPv4 |

B30 może określić maksymalnie pięciu klientów dla swoich połączeń po IEC 104. Są to adresy IP sterowników, z którymi Multilin UR może się połączyć. W danym momencie obsługiwane są maksymalnie dwa jednoczesne połączenia.

## 5.3.5.16 EGD

USTAWIENIA ⇨ OGÓLNE ⇨⇩ KOMUNIKACJA ⇨⇩ PROTOKÓŁ EGD

| | | | |
|---|---|---|---|
| ■ PROTOKÓŁ EGD<br>■ | ⇔ | ■ SZYBKA WYMIANA 1<br>■ KONFIGURACJA | Zobacz niżej |
| | ⇩ | ■ WOLNA WYMIANA 1<br>■ KONFIGURACJA | Zobacz niżej |
| | ⇧ | ■ WOLNA WYMIANA 2<br>■ KONFIGURACJA | Zobacz niżej |

SOFTWARE OPTION

B30 jest dostarczany z opcjonalną funkcją komunikacji Ethernet Global Data (EGD), określoną jako opcja oprogramowania w momencie składania zamówienia.

Ethernet Global Data (EGD) to zestaw protokołów używanych do przesyłania danych monitoringu i sterowania w czasie rzeczywistym. Przekaźnik można skonfigurować do "wytwarzania" ramek EGD, a inne urządzenia można skonfigurować do "używania" danych EGD. Można skonfigurować liczbę wymian (maksymalnie trzy), pozycje danych w każdej wymianie (do 50) oraz częstotliwość (prędkość) wytwarzania danych.

Przekaźnik obsługuje jedną szybką wymianę EGD i dwie wolne. Istnieje 20 pozycji danych w szybkiej wymianie EGD i 50 pozycji danych w każdej wolnej wymianie.

EGD nie może być używany do przesyłania danych między przekaźnikami serii UR. Przekaźnik obsługuje tylko wytwarzanie EGD. EGD nie jest przesyłane, chyba że adres docelowy jest niezerowy, a co najmniej adres pierwszego elementu danych jest ustawiony na prawidłowy adres rejestru Modbus. Domyślna wartość "0" jest uważana za nieprawidłową.

Szybkia wymiana danych (50 - 1000 ms) jest zwykle stosowana podczas sterowania. B30 posiada jedną szybką wymianę (wymiana 1) i dwie powolne wymiany (wymiana 2 i 3).

Ustawienia dla szybkiej wymiany EGD znajdują się poniżej.

USTAWIENIA ⇨ OGÓLNE ⇨⇩ KOMUNIKACJA ⇨⇩ PROTOKÓŁ EGD ⇨ SZYBKA WYMIANA 1 KONFIGURACJA

| | | | |
|---|---|---|---|
| ■ SZYBKA WYMIANA 1<br>■ KONFIGURACJA | ⇔ | WYM 1 FUNKCJA:<br>Odstaw | Zakres nastaw: Odstaw, Załącz |
| | ⇩ | WYM 1 ADR DOCELOWY:<br>0.0.0.0 | Zakres nastaw: standardowy adres IP |
| | ⇩ | WYM 1 PRĘDK WYM:<br>1000 ms | Zakres nastaw: 50 do 1000 ms w krokach co 1 |
| | ⇩ | WYM 1 ELEMENT 1:<br>0 | Zakres nastaw: 0 do 4294967295 w krokach co 1 (zakres rejestrów Modbus) |
| | ⇩ | | |
| | ⇧ | WYM 1 ELEMENT 20:<br>0 | Zakres nastaw: 0 do 4294967295 w krokach co 1 (zakres rejestrów Modbus) |

Ustawienia dla wolnej wymiany EGD znajdują się poniżej.

USTAWIENIA ⇨ OGÓLNE ⇨⇩ KOMUNIKACJA ⇨⇩ PROTOKÓŁ EGD ⇨ WOLNA WYMIANA 1(2) KONFIGURACJA

| | | | |
|---|---|---|---|
| ■ WOLNA WYMIANA 1<br>■ KONFIGURACJA | ⇔ | WYM 1 FUNKCJA:<br>Odstaw | Zakres nastaw: Odstaw, Załącz |
| | ⇩ | WYM 1 ADR DOCELOWY:<br>0.0.0.0 | Zakres nastaw: standardowy adres IP |
| | ⇩ | WYM 1 PRĘDK WYM:<br>1000 ms | Zakres nastaw: 50 do 1000 ms w krokach co 1 |
| | ⇩ | WYM 1 ELEMENT 1:<br>0 | Zakres nastaw: 0 do 4294967295 w krokach co 1 (zakres rejestrów Modbus) |
| | ⇩ | | |
| | ⇧ | WYM 1 ELEMENT 50:<br>0 | Zakres nastaw: 0 do 4294967295 w krokach co 1 (zakres rejestrów Modbus) |

Wolna wymiana (500 do 1000 ms) jest zwykle używana do przesyłania i wyświetlania elementów danych. Ustawienia szybkich i wolnych wymian są następujące.

ADRES DOCELOWY — określa docelowy adres IP wytworzonej wymiany EGD. Zazwyczaj jest to adres unicast lub broadcast.

PRĘDKOŚĆ PRZESYŁANIA DANYCH — określa szybkość, z jaką przysłana jest wymiana EGD. Jeśli ustawienie wynosi 50 ms, dane są aktualizowane i wysyłane raz na 50 ms. Jeśli ustawienie wynosi 1000 ms, dane są aktualizowane i wysyłane raz na sekundę. Wymiana EGD 1 ma zakres nastaw od 50 do 1000 ms. Wymiana 2/3 ma zakres 500 - 1000 ms.

ELEMENT 1 do 20/50 — elementy danych, które są częścią danej wymiany EGD. Prawie wszystkie dane z mapy pamięci B30 można skonfigurować tak, aby były uwzględniane w wymianie EGD. Ustawienia są początkowym adresem rejestru Modbus w formacie dziesiętnym. Zobacz mapę pamięci Modbus w UR Series Communications Guide, aby uzyskać adresy. Aby przekonwertować adres szesnastkowy na dziesiętny, dodaj przed nim 4 dla adresu stanu/pomiaru i 3 przed adresem ustawień. Np. szesnastkowa wartość pomiaru 82A0 to 482A0. Po konwersji do systemu dzięsiętnego wynosi ona 295584.

Aby wybrać element danych, który ma być częścią wymiany, wymagane jest jedynie wybranie początkowego adresu Modbus danego elementu. Oznacza to, że dla elementów zajmujących więcej niż jeden rejestr (np. 32-bitowe liczby całkowite i wartości zmiennoprzecinkowe) wymagany jest tylko pierwszy adres Modbus. Wymiana EGD skonfigurowana z takimi ustawieniami zawiera elementy danych aż do pierwszej nastawy, która zawiera adres Modbus bez danych lub adres 0. Oznacza to, że jeśli pierwsze trzy ustawienia zawierają prawidłowe adresy Modbus, a czwarty element to 0, wytworzona wymiana EGD zawiera tylko trzy elementy danych.

### 5.3.5.17 IEC 60870-5-103

USTAWIENIA ⇨ OGÓLNE ⇨⇩ KOMUNIKACJA ⇨⇩ IEC 60870-5-103

| | | | |
|---|---|---|---|
| ■ IEC 60870-5-103<br>■ | ⇔ | ADRES URZĄDZENIA:<br>0 | Zakres nastaw: 0 do 254 w krokach co 1 |

| | | |
|---|---|---|
| ⇕ | TIMEOUT SYNCHRON:<br>1 | Zakres nastaw: 1 do 1440 min w krokach co 1 |
| ⇕ | ■ IEC 60870-5-103<br>■ SYGNAŁY BINARNE | Zobacz niżej |
| ⇕ | ■ IEC 60870-5-103<br>■ POMIARY | Zobacz niżej |
| ⇧ | ■ IEC 60870-5-103<br>■ KOMENDY | Zobacz niżej |

B30 jest dostarczany z opcjonalną funkcją komunikacji IEC 60870-5-103, określoną jako opcja oprogramowania w momencie składania zamówienia.

IEC 60870-5-103 jest standardem dotyczącym protokołów transmisji szeregowej, definiującym komunikaty i procedury współdziałania urządzeń EAZ z urządzeniami systemów sterowania i nadzoru.

Protokół IEC-103 jest załączony, gdy w USTAWIENIA ⇨ OGÓLNE ⇨⇩ KOMUNIKACJA ⇨ PROTOKÓŁ ustawiono IEC 60870-5-103.

IEC 60870-5-103 opiera się na komunikacji master-slave. W kontekście tego protokołu przekaźniki zabezpieczeniowe są urządzeniami slave, a system sterowania jest urządzeniem master. Komunikacja opiera się na zasadzie punkt-punkt. Sterownik (master) musi być w stanie zinterpretować komunikaty IEC 60870-5-103.

Implementacja normy IEC 60870-5-103 dla Multilin UR składa się z następujących funkcji:

- Raport z wejść binarnych
- Raport z wartości analogowych (mierzonych)
- Polecenia
- Synchronizacja czasu

Protokół IEC 60870-5-103 jest obsługiwany przez port RS485.

Więcej informacji o protokole IEC-103 można znaleźć w UR Family Communications Guide.

ADRES ASDU — ustawienie jednoznacznie definiuje B30 na magistrali szeregowej. Wybierz identyfikator z zakresu od 0 do 254. Identyfikatory poszczególnych urządzeń nie muszą być ułożone w kolejności, ale jest to zalecane. Należy zauważyć, że RS485 zezwala na maksymalnie 32 urządzenia slave na magistrali komunikacyjnej, więc cały zakres 254 adresów nigdy nie będzie wyczerpany.

TIMEOUT SYNCHRONIZACJI CZASU — ustawienie określa czas oczekiwania B30 na komunikat synchronizacji. B30 synchronizuje swój zegar ze wszystkich dostępnych źródeł. Ponieważ wiadomość synchronizacyjna odebrana z mastera IEC 60870-5-103 jest rzadsza niż IRIG-B, PTP lub SNTP, jej czas jest nadpisywany przez te trzy źródła, jeśli którekolwiek z nich jest aktywne. Jeśli nastąpi przekroczenie limitu czasu synchronizacji i żadne z pozostałych źródeł (IRIG-B, PTP lub SNTP) nie jest aktywne, B30 ustawia nieważny bit w znaczniku czasu ramki IEC-103.

Poniżej przedstawiono ustawienia w pozostałych menu.

USTAWIENIA ⇨ OGÓLNE ⇨⇩ KOMUNIKACJA ⇨⇩ IEC 60870-5-103 ⇨⇩ SYGNAŁY BINARNE

| | | | |
|---|---|---|---|
| ■ SYGNAŁY BINARNE<br>■ | ⇔ | ■ SYGNAŁ 0<br>■ | Zobacz niżej |
| | ⇕ | ■ SYGNAŁ 1<br>■ | Zobacz niżej |
| | | ⇩ | |
| | ⇧ | ■ SYGNAŁ 95<br>■ | Zobacz niżej |

| | | | |
|---|---|---|---|
| ■ SYGNAŁ 0<br>■ | ⇔ | SYGNAŁ 0 FUN:<br>0 | Zakres nastaw: 0 do 255 w krokach co 1 |

| | | |
|---|---|---|
| | ⇧ SYGNAŁ 0 INF: 0 | Zakres nastaw: 0 do 255 w krokach co 1 |
| | ⇧ SYGNAŁ 0 OPERAND: Off | Zakres nastaw: dowolny sygnał logiczny |
| | ⇩ | |
| ■ SYGNAŁ 95 ■ | ⇔ SYGNAŁ 95 FUN: 0 | Zakres nastaw: 0 do 255 w krokach co 1 |
| | ⇧ SYGNAŁ 95 INF: 0 | Zakres nastaw: 0 do 255 w krokach co 1 |
| | ⇧ SYGNAŁ 95 OPERAND: Off | Zakres nastaw: dowolny sygnał logiczny |

Sygnały binarne są mapowane przy użyciu elementów z listy sygnałów logicznych. W ten sposób można skonfigurować maksymalnie 96 wejść binarnych (sygnałów). Sygnał przypisuje się w polu OPERAND.

Lista sygnałów IEC 60870-5-103 zawsze zaczyna się od punktu 0 i kończy na pierwszej wartości „Off". Ponieważ lista sygnałów IEC-103 musi być w ciągłym bloku, wszystkie punkty przypisane po pierwszym punkcie „Off" są ignorowane.

Dla każdego zdefiniowanego sygnału należy ustawić odpowiednie wartości dla typu funkcji (FUN) i numeru informacyjnego (INF), które tworzą pole identyfikatora obiektu informacyjnego ASDU, zgodnie z definicją w IEC-103.

Sygnały binarne są przesyłane jako dane klasy 1. Wysyłane są albo jako odpowiedź na generalne odpytanie otrzymane od sterownika, albo przesyłane spontanicznie. Transmisja spontaniczna następuje w odpowiedzi na cykliczne żądania klasy 2. Jeśli B30 chce w tym czasie przesyłać dane klasy 1, żąda dostępu do transmisji danych klasy 1 (ACD=1 w polu kontrolnym odpowiedzi).

**Aby jakakolwiek zmiana odniosła skutek, uruchom ponownie przekaźnik.**

5

USTAWIENIA ⇨ OGÓLNE ⇨⇩ KOMUNIKACJA ⇨⇩ IEC 60870-5-103 ⇨⇩ SYGNAŁY ANALOGOWE

| | | |
|---|---|---|
| ■ IEC 60870-5-103 ■ POMIARY | ⇔ ■ ASDU 1 ■ | Zobacz niżej |
| | ⇩ | |
| | ⇧ ■ ASDU 4 ■ | |
| ■ ASDU 1 ■ | ⇔ ASDU 1 IL S: 9 | Zakres nastaw: 3 lub 9 |
| | ⇧ ASDU 1 FUN: 0 | Zakres nastaw: 0 do 255 w krokach co 1 |
| | ⇧ ASDU 1 INF: 0 | Zakres nastaw: 0 do 255 w krokach co 1 |
| | ⇧ ASDU 1 INT TRANS: 0 | Zakres nastaw: 0 do 1000 s w krokach co 1 |
| | ⇧ ASDU 1 SYGN AN 1: Off | Zakres nastaw: dowolny sygnał analogowy |
| | ⇧ ASDU 1 ANALOG 1 SKALOW: 1.000 | Zakres nastaw: 0.000 do 65.535 w krokach co 0.001 |
| | ⇧ ASDU 1 ANALOG 1 OFFSET: 0 | Zakres nastaw: -32768 do 32767 w krokach co 1 |
| | ⇩ | |

| | | |
|---|---|---|
| | ASDU 1 SYGN AN 9: Off | Zakres nastaw: dowolny sygnał analogowy |
| | ASDU 1 ANALOG 9 SKALOW: 1.000 | Zakres nastaw: 0.000 do 65.535 w krokach co 0.001 |
| | ASDU 1 ANALOG 9 OFFSET: 0 | Zakres nastaw: -32768 do 32767 w krokach co 1 |
| ■ ASDU 4 ■ | ASDU 4 IL S: 9 | Zakres nastaw: 3 lub 9 |
| | ASDU 4 FUN: 0 | Zakres nastaw: 0 do 255 w krokach co 1 |
| | ASDU 4 INF: 0 | Zakres nastaw: 0 do 255 w krokach co 1 |
| | ASDU 4 INT TRANS: 0 | Zakres nastaw: 0 do 1000 s w krokach co 1 |
| | ASDU 4 SYGN AN 1: Off | Zakres nastaw: dowolny sygnał analogowy |
| | ASDU 4 ANALOG 1 SKALOW: 1.000 | Zakres nastaw: 0.000 do 65.535 w krokach co 0.001 |
| | ASDU 4 ANALOG 1 OFFSET: 0 | Zakres nastaw: -32768 do 32767 w krokach co 1 |
| | ASDU 4 SYGN AN 9: Off | Zakres nastaw: dowolny sygnał analogowy |
| | ASDU 4 ANALOG 9 SKALOW: 1.000 | Zakres nastaw: 0.000 do 65.535 w krokach co 0.001 |
| | ASDU 4 ANALOG 9 OFFSET: 0 | Zakres nastaw: -32768 do 32767 w krokach co 1 |

Menu konfiguracyjne pozwala na konfigurację maksymalnie czterech ASDU zawierających wielkości mierzone.

Pomiary są wysyłane jako odpowiedź na żądania klasy 2, które są cyklicznymi żądaniami pochodzącymi od mastera.

ASDU # - ILOŚĆ SYGNAŁÓW POMIAROWYCH — nastawa wskazuje, ile wartości mierzonych jest obecnych w odpowiednim ASDU. Każde ASDU może przyjąć maksymalnie 4 lub 9 wielkości mierzonych, w zależności od identyfikacji typu (3 lub 9). Aby jakakolwiek zmiana odniosła skutek, uruchom ponownie przekaźnik.

FUNCTION TYPE (FUN) i INFORMATION NUMBER (INF) — te dwa pola tworzą identyfikator obiektu informacyjnego ASDU (Information Object Identifier) zgodnie z definicją w IEC-103. Aby zmiana odniosła skutek, uruchom ponownie przekaźnik.

INTERWAŁ TRANSMISJI — cykliczny okres używany przez B30 w celu określenia, kiedy ASDU zostanie uwzględniony w odpowiedzi. Wartość mierzona jest wysyłana jako odpowiedź na żądanie klasy 2 po wygaśnięciu odpowiedniego limitu czasu. Domyślna wartość 0 oznacza 500 ms.

SYGNAŁ ANALOGOWY # — pole zawiera sygnał analogowy do wysłania w odpowiedzi do mastera. Pomiary można mapować za pomocą elementów z listy sygnałów analogowych. Wysyłane wartości to napięcie, prąd, moc, współczynnik mocy i częstotliwość. W przypadku wybrania dowolnego innego sygnału B30 wysyła 0 zamiast wartości tego sygnału. Należy zauważyć, że moc jest przesyłana w kW, a nie W. Pomiary są transmitowane jako ASDU 3 lub ASDU 9 (type identification value ustawione na measurands I, measurands II).

Każda lista wartości mierzonych IEC 60870-5-103 kończy się pierwszą nieskonfigurowaną wartością („WYŁ"). Każda wartość mierzona przypisana po pierwszej wartości „WYŁ" jest ignorowana.

Aby skonfigurować jednostkę ASDU, należy skonfigurować co najmniej jedną wartość mierzoną na jednostkę. Na przykład, użytkownik może skonfigurować tylko jedną wartość mierzoną dla każdej ASDU, ale użytkownik nie może pominąć ASDU 2 i skonfigurować pomiarów w ASDU 3.

Aby jakakolwiek zmiana odniosła skutek, uruchom ponownie przekaźnik.

WSPÓŁCZYNNIK SKALOWANIA SYGNAŁU # i OFFSET SYGNAŁU # — dla każdej wielkości mierzonej zawartej w ASDU można również skonfigurować współczynnik skalowania i przesunięcie (offset). Parametry te pozwalają na wykonanie skalowania pomiarów. Ostateczny pomiar wysyłany do mastera IEC 60870-103 to „**a*x + b**", gdzie **x** jest wartością zmierzoną, **a** jest współczynnikiem skalowania, **b** jest przesunięciem. Jeśli takie skalowanie zostanie wykonane, to aby przetworzyć sygnał analogowy master musi wykonać operację odwrotną. Domyślnie a = 1 i b = 0, więc skalowanie w takim przypadku nie jest wykonywane. Przykłady sytuacji, w których skalowanie jest wskazane, są następujące:

- Jeśli zmierzona wartość zawiera ułamki dziesiętne i ważne jest zachowanie rozdzielczości. Ponieważ format transmisji pomiarów nie dopuszcza cyfr dziesiętnych, przed transmisją można zastosować współczynnik a>1. Na przykład częstotliwość F=59,9 Hz może być transmitowana jako Ft = 10 * F = 10 * 59,9 = 599. W tym przypadku a = 10, b = 0. Master odbiera 599 i musi podzielić otrzymaną wartość przez 10, aby uzyskać rzeczywistą wartość 59,9.
- Jeśli zmierzona wartość jest większa niż ta, która mieści się w formacie zdefiniowanym w normie IEC 103. Format zdefiniowany w normie dopuszcza liczby całkowite ze znakiem do 4095. Przez przesunięcie obsługiwane są liczby całkowite bez znaku do 4096 + 4095 = 8191. W takich przypadkach może być wymagane skalowanie przy użyciu współczynników <1. Obliczenia przedstawiono w rozdziale IEC 60870-5-103 w UR Family Communications Guide. Poniżej dwa przykłady, pokazujące wyliczenia współczynników a i b.

**Przykład 1:** Moc nominalna Pn = 100 MW = 100000 KW (moc jest przesyłana w KW)

Ponieważ P może być zarówno dodatnie, jak i ujemne:

Moc przesyłana Pt = (4095/(Pn*2.4)) * P = (4095/(100000 * 2.4)) * P

= 0,017 * P

**a = 0,017**

**b = 0**

Pt = 0,017 * P

Dla maksymalnej mocy 100000 KW * 2,4 = 240000 KW transmitowana jest wartość:

Pt = 0,017 * 240000 = 4080

Wartość powyżej 240 MW jest sygnalizowana jako przepełnienie bufora.

**Przykład 2:** Napięcie znamionowe Un = 500000 V

Ponieważ napięcie skuteczne U może być tylko dodatnie:

Przesyłane napięcie Ut = (8191/(Un*2.4)) * U - 4096 =

= (8191/(500000 * 2,4)) * U - 4096 = 0,0068 * U - 4096

a = 0,0068

Ponieważ krok jest z dokładnością do 0,001, zaokrąglamy go do:

**a = 0,006**

**b = -4096**

Ut = 0,006 * U - 4096

Dla maksymalnego napięcia 500000 V * 2,4 = 1200000 V transmitowana jest wartość:

Ut = 0,006 * 1200000 - 4096 = 7200 - 4096 = 3104

**USTAWIENIA ⇨ OGÓLNE ⇨⇩ KOMUNIKACJA ⇨⇩ IEC 60870-5-103 ⇨⇩ KOMENDY**

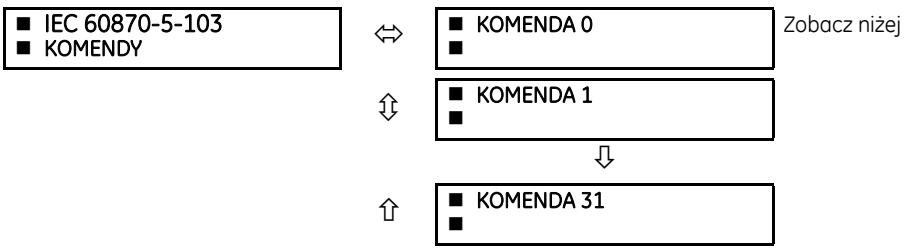

| | | | |
|---|---|---|---|
| ■ KOMENDA 0<br>■ | ⇔ | KOMENDA 0 FUN:<br>0 | Zakres nastaw: 0 do 255 w krokach co 1 |
| | ⇕ | KOMENDA 0 INF:<br>0 | Zakres nastaw: 0 do 255 w krokach co 1 |
| | ⇕ | KOMENDA 0 ZAŁ:<br>Off | Zakres nastaw: dowolne wejście wirtualne |
| | ⇧ | KOMENDA 0 WYŁ:<br>Off | Zakres nastaw: dowolne wejście wirtualne |
| | | ⇩ | |
| ■ KOMENDA 31<br>■ | ⇔ | KOMENDA 31 FUN:<br>0 | Zakres nastaw: 0 do 255 w krokach co 1 |
| | ⇕ | KOMENDA 31 INF:<br>0 | Zakres nastaw: 0 do 255 w krokach co 1 |
| | ⇕ | KOMENDA 31 ZAŁ:<br>Off | Zakres nastaw: dowolne wejście wirtualne |
| | ⇧ | KOMENDA 31 WYŁ:<br>Off | Zakres nastaw: dowolne wejście wirtualne |

Polecenia są odbierane jako General Command (Type Identification 20). Użytkownik może skonfigurować akcję do wykonania, gdy otrzyma polecenie ASDU.

Lista dostępnych mapowań znajduje się w B30. Obejmuje to 128 wirtualnych wejść (patrz poniższa tabela). ON i OFF dla tego samego polecenia ASDU mogą być mapowane do różnych wirtualnych wejść.

Każde polecenie jest identyfikowane przez unikalną kombinację typu funkcji (FUN) i numeru informacyjnego (INF). Jeśli master wysyła polecenie ASDU, które nie ma FUN i INF skonfigurowanego wcześniej w urządzeniu, przekaźnik odrzuca je.

5

Tab. 5-12: Tablica mappingu dla komend

| Opis | Wartość |
|---|---|
| Off | 0 |
| Wejście wirtualne 1 | 1 |
| Wejście wirtualne 2 | 2 |
| ... | ... |
| Wejście wirtualne 128 | 128 |

**Aby jakakolwiek zmiana odniosła skutek, uruchom ponownie przekaźnik.**

### 5.3.5.18 Port USB

**USTAWIENIA ⇨ OGÓLNE ⇨⇩ KOMUNIKACJA ⇨⇩ USB 2.0**

| | | | |
|---|---|---|---|
| ■ USB 2.0<br>■ | ⇔ | FUNKCJA:<br>Załącz | Zakres nastaw: Odstaw, Załącz |

To ustawienie dotyczy portu USB na graficznym panelu przednim.

To ustawienie załącza/odstawia port USB na panelu graficznym. Gdy funkcja portu jest załączona, standardowy kabel USB umożliwia komputerowi z uruchomionym oprogramowaniem EnerVista UR Setup pobieranie, wyświetlanie i zapisywanie ustawień indywidualnie lub zbiorowo, wyświetlanie stanów i pomiarów, inicjowanie sterowania, pobieranie i wyświetlanie zapisów zdarzeń, zapisów rejestratora zakłóceń czy zapisów rejestratora danych. Instalacja oprogramowania EnerVista UR Setup automatycznie instaluje sterowniki wymagane do korzystania z portu USB.

Komunikacja po DNP 3.0 nie jest dostępna przy użyciu portu USB na graficznym panelu przednim.

## 5.3.6 Odczyt rejestrów Modbus

USTAWIENIA ⇨ OGÓLNE ⇨⇩ ODCZYT REJESTRÓW MODBUS

| | | | |
|---|---|---|---|
| ■ ODCZYT REJESTRÓW<br>■ MODBUS | ⇔ | ADRES 1: 0<br>WART: 0 | Zakres nastaw: 0 do 65535 w krokach co 1 |
| | | ⇩ | |
| | ⇧ | ADRES 256: 0<br>WART: 0 | Zakres nastaw: 0 do 65535 w krokach co 1 |

Funkcja odczytu rejestrów Modbus zapewnia dostęp do odczytu do 256 rejestrów. Mapę rejestrów można odczytać z poziomu panelu przedniego, z dokumentu UR Family Communications Guide lub w przeglądarce internetowej. W przeglądarce internetowej wprowadź adres IP B30 i kliknij opcję **Modbus Memory Map**.

Na panelu przednim adres do odczytu określonego rejestru Modbus zależy od tego, czy żądana wartość jest ustawieniem, czy stanem lub pomiarem.

Do wersji firmware 7.8x ustawienia oraz stany i pomiary znajdują się w tej samej tabeli Modbus. Aby uzyskać wartość danego rejestru, wprowadź jego adres na panelu przednim.

Począwszy od wersji firmware 7.90, ustawienia mają własną tabelę pamięci Modbus, a stany i pomiary znajdują się w oddzielnej tabeli. Aby odczytać dany rejestr, użyj następującej sekwencji:

1. Uzyskaj szesnastkowy adres Modbus elementu, jak wskazano powyżej. Musi mieć cztery cyfry, na przykład 024A.
2. Poprzedź ten adres cyfrą "3" dla ustawień lub cyfrą "4" dla stanów i pomiarów.
3. Przekonwertuj wynikową liczbę szesnastkową na dziesiętną.
4. Wpisz otrzymany numer w pierwszej kolumnie (PARAMETR) w menu Odczyt rejestrów Modbus. Odpowiednia wartość (jeśli ustawiona) jest wyświetlana w drugiej kolumnie (**WARTOŚĆ**). Wartość „0” w kolejnych wierszach rejestrów automatycznie zwraca wartości rejestrów, których adres z poprzedniego wiersza jest zwiększony o 1. Wszystkie kolejne adresy znajdują się w tej samej tabeli (ustawienia lub stany i pomiary), co adres, który został wprowadzony. Wartość adresu „0” w rejestrze początkowym oznacza „brak” - dla wszystkich rejestrów wyświetlane są wartości „0”.| W dowolnej pozycji rejestru można wprowadzić różne wartości adresu.

Oto dwa przykłady, jak dodać ustawienie lub stan czy pomiar do menu Odczyt rejestrów Modbus na przednim panelu.

Aby dodać ustawienie „Phase TOC 1 Pickup” do menu Odczyt rejestrów Modbus:

1. Znajdź adres ustawienia „Phase TOC 1 Pickup”, który wynosi 334Eh (334E w formacie szesnastkowym).
2. Poprzedź ten adres cyfrą "3", aby uzyskać 3334Eh.
3. Przekonwertuj tę wartość na dziesiętną, aby uzyskać 209742 i wprowadź ją na panelu przednim.

Aby dodać pomiar „Częstotliwość SRC 1” do menu Odczyt rejestrów Modbus:

1. Znajdź adres pomiaru „Częstotliwość SRC 1”, czyli 1D80h.
2. Poprzedź ten adres cyfrą "4", aby otrzymać 41D80h.
3. Przekonwertuj tę wartość na dziesiętną, aby uzyskać 269696 i wprowadź ją na panelu przednim.

## 5.3.7 Synchronizacja czasu

### 5.3.7.1 Menu

USTAWIENIA ⇨ OGÓLNE ⇨⇩ SYNCHRONIZACJA CZASU

| | | | |
|---|---|---|---|
| ■ SYNCHRONIZACJA<br>■ CZASU | ⇔ | ŹRD SYNCHRONIZACJI:<br>Brak | Zakres nastaw: Brak, PP/IRIG-B/PTP/Inne, IRIG-B/PP/PTP/Inne, PP/PTP/IRIG-B/Inne, PBM Clock |
| | ⇩ | ZDARZENIA:<br>Odstaw | Zakres nastaw: Załącz, Odstaw |

| | | |
|---|---|---|
| ⇕ | TYP SYGNAŁU IRIG-B: Brak | Zakres nastaw: Brak, Przes DC, Modulacja amplitudy |
| ⇕ | ■ PROTOKÓŁ PTP ■ | Zobacz poniżej |
| ⇕ | ■ PROTOKÓŁ SNTP ■ | Zobacz poniżej |
| ⇑ | ■ CZAS LOKALNY ■ | Zobacz poniżej |

Przekaźnik posiada zegar czasu rzeczywistego (RTC) do tworzenia znaczników czasu dla protokołów komunikacyjnych oraz danych historycznych, takich jak zapisy zdarzeń i zakłóceń. Po ponownym uruchomieniu przekaźnika, RTC inicjuje się z wbudowanego zegara podtrzymywanego baterią (na karcie zasilacza), który ma taką samą dokładność jak zegarek elektroniczny, około **±1 minuty na miesiąc (~23 ppm)**. Po zsynchronizowaniu zegara z PTP, IRIG-B lub SNTP, jego dokładność zbliża się do czasu synchronizacji dostarczanego do przekaźnika. Gdy zegar RTC nie jest zsynchronizowany przez PTP lub IRIG-B lub przekaźnik określa, że ma przesunięcie prawdopodobnie większe niż 10 µs w stosunku do międzynarodowego standardu czasu, aktywowany jest operand BRAK SYNCHRONIZACJI.

Ustawienie ŹRÓDŁO SYNCHRONIZACJI wyświetla się w oprogramowaniu, gdy przekaźnik zawiera opcję oprogramowania IEEE 1588 (PTP). Ustawienie konfiguruje priorytet dla źródeł synchronizacji czasu, aby określić, które z dostępnych zewnętrznych źródeł czasu ma być używane do synchronizacji czasu. Ustawienie Brak powoduje, że zegar RTC i zegar dla synchrofazorów działają w trybie free-run, a czas można zmienić ręcznie za pomocą panelu przedniego lub protokołów komunikacyjnych. Ustawienie PP/IRIG-B/PTP/Inne, IRIG-B/PP/PTP/Inne lub PP/PTP/IRIG-B/Inne powoduje, że przekaźnik śledzi pierwsze wymienione źródło, które jest aktywne i działające lub działa w trybie free-run, jeśli żadne z nich nie jest dostępne. PP oznacza źródło czasu, które jest ściśle zgodne z PP, PTP oznacza źródło czasu, które nie jest ściśle zgodne z PP, a Inne oznacza mniej precyzyjne źródło (SNTP, IEC 103, IEC 104, Modbus lub DNP). Gdy źródło czasu ulegnie awarii lub zostanie przywrócone, przekaźnik automatycznie przesyła synchronizację zgodnie z tym, co zostało tutaj ustawione.

Ustawienie zegara na karcie szyny procesowej (PBM) powoduje, że przekaźnik używa czasu z dowolnego zegara na szynie procesowej. Jeśli ustawienie FUNKCJA dla PTP na szynie procesowej jest załączone i grandmaster jest dostępny w jej sieci, zegar modułu szyny procesowej jest zsynchronizowany z tym grandmasterem, w innym wypadku zegar szyny procesowej działa w trybie free-run. UR może używać źródła synchronizacji z zegara czasu rzeczywistego (główny CPU) lub szyny procesowej, jak opisano w **Ustawienia -> Szyna procesowa -> PTP dla szyny procesowej**.

Należy zauważyć, że UR nie musi być zsynchronizowany, aby akceptować SV (Sample Values - wartości spróbkowane). Wszystkie elementy w UR (zabezpieczenia, sterowanie, monitoring, logika itp., z wyjątkiem zabezpieczenia różnicowego linii) są w pełni funkcjonalne bez konieczności dostarczenia czasu z zewnętrznego źródła, o ile wszystkie subskrybowane strumienie SV są synchronizowane zgodnie z **Ustawienia -> Szyna procesowa -> Ogólne -> Synchronizacja SV** i spełniają kryteria zdefiniowane w **Ustawienia -> Szyna procesowa -> Konfiguracja Sampled Values -> Logika**.

NOTE

Niektóre funkcje UR, takie jak rejestrator zdarzeń, zakłóceń, danych analogowych, używają zegara czasu rzeczywistego do tworzenia znaczników czasu.

Gdy przekaźnik nie posiada opcji IEEE 1588 (PTP) i te ustawienie nie jest wyświetlane, jako źródła czasu używa się IRIG-B, gdy jest załączone i sprawne. Jeśli nie, to w następnej kolejności SNTP (jeśli jest skonfigurowane i obecne), a w przeciwnym razie zegar działa w trybie free-run, chyba że czas zostanie zmieniony z panelu przedniego lub zdalnie.

Konfiguracja IRIG-B jest przedstawiona w rozdziale Instalacja.

W przypadku innych protokołów za każdym razem, gdy komunikat synchronizacji czasu zostanie odebrany przez dowolny z aktywnych protokołów, zegar aktualizuje się. Jednak biorąc pod uwagę, że IEC 60870-5-103, IEC 60870-5-104, Modbus i DNP są metodami synchronizacji czasu o niskiej dokładności, należy unikać ich stosowania do synchronizacji, gdy dostępne są protokoły o lepszej dokładności, takie jak IRIG-B i PTP. Jeśli IRIG-B lub PTP jest używany do aktualizacji zegara przekaźnika, inne protokoły (takie jak SNTP) nie mogą się aktualizować, nawet jeśli są aktywne.

Patrz rozdział **POLECENIA ⇨ USTAW DATĘ I CZAS** w niniejszej instrukcji, aby ręcznie ustawić zegar.

NOTE

Gdy wymagana jest dokładność 1 ms dla rejestratora zdarzeń i zakłóceń, znaczników czasu, synchrofazorów i pomiaru asymetrii 87L względem zegara głównego, źródło PTP musi być podłączone do głównego CPU. Dokładność 1 ms nie może być zachowana, jeśli CPU urządzenia jest zsynchronizowany przez moduł szyny procesowej z powodu występowania opóźnienia do 2 ms w przesyle znacznika czasu z tego modułu do CPU.

Ustawienie ZDARZENIA pozwala na wychwycenie zmiany daty i/lub czasu w rejestratorze zdarzeń. Rejestrator zapisuje czas zegara przed jego aktualizacją. Zdarzenie DATA/CZAS ZMIANA jest generowane, gdy:

- Źródło zmieniło się z SNTP/PTP/IRIG-B, a różnica czasu wynosi więcej niż jedną sekundę
- Czas został zmieniony z panelu przedniego lub poprzez rejestr Modbus. Przekaźnik zawsze generuje to zdarzenie bez względu na różnicę czasu.
- Ustawienie CZAS LETNI (DST) zostaje załączone, a aktualny czas przekaźnika jest już w strefie DST
- Zegar wchodzi lub opuszcza strefę czasu letniego

Aby załączyć synchronizację IRIG-B, nastawa IRIG-B TYP SYGNAŁU musi być ustawiona na "Przesunięcie DC" lub "Modulacja Amplitudy". Synchronizację IRIG-B można wyłączyć, ustawiając tutaj "Brak". Gdy IRIG-B jest załączony i aktywny, synchronizacja zegara za pomocą protokołów komunikacyjnych DNP, IEC 60870-5-103, IEC 60870-5-104 jest zablokowana. Synchronizacja zegara z panelu przedniego i przez Modbus jest zawsze aktywna.

Zegary mogą być synchronizowane lokalnie pomiędzy kilkoma przekaźnikami z wykorzystaniem czasu komputera. W przypadku korzystania ze źródła czasu, takiego jak IRIG-B, czas będzie ostatecznie nadpisywany przez dane źródło czasu pomimo ręcznej konfiguracji czasem z komputera. Aby zsynchronizować zegary między urządzeniami UR:

1. W oprogramowaniu EnerVista rozwiń menu w Oknie online i wybierz pozycję **Synchronizuj urządzenia systemu**. Otworzy się okno. Oprogramowanie wyświetla komunikat o potwierdzenie wszelkich niepodłączonych urządzeń.
2. Kliknij przycisk **Synchronizuj urządzenia** w górnej części okna i potwierdź akcję po wyświetleniu monitu. Urządzenia przyjmują czas komputera.

Aby skonfigurować i załączyć PTP i/lub SNTP lub ustawić parametry czasu lokalnego (na przykład strefę czasową, czas letni), skorzystaj z poniższych sekcji.

5

### 5.3.7.2 Protokół PTP (IEEE 1588)

USTAWIENIA ⇨ OGÓLNE ⇨⇩ SYNCHRONIZACJA CZASU ⇨⇩ PROTOKÓŁ PTP

| | | | |
|---|---|---|---|
| ■ PROTOKÓŁ PTP<br>■ | ⇔ | STRICT POWER PROFILE: Odstaw | Zakres nastaw: Załącz, Odstaw |
| | ⇩ | DOMENA:<br>0 | Zakres nastaw: 0 do 255 |
| | ⇩ | PRIORYTET VLAN:<br>4 | Zakres nastaw: 0 do 7 |
| | ⇩ | VLAN ID:<br>0 | Zakres nastaw: 0 do 4095 |
| | ⇩ | ■ PTP PORT 1<br>■ | Zobacz poniżej |
| | ⇩ | | |
| | ⇧ | ■ PTP PORT 3<br>■ | |

USTAWIENIA ⇨ OGÓLNE ⇨⇩ SYNCHRONIZACJA CZASU ⇨⇩ PROTOKÓŁ PTP ⇨⇩ PTP PORT 1(3)

| | | | |
|---|---|---|---|
| ■ PTP PORT 1<br>■ | ⇩ | PORT 1 PTP:<br>Odstaw | Zakres nastaw: Załącz, Odstaw |
| | ⇩ | PORT 1 KOMP OPÓŹ:<br>0 ns | Zakres nastaw: 0 do 60000 ns w krokach co 1 |
| | ⇧ | PORT 1 ASYMETRIA:<br>0 ns | Zakres nastaw: –1000 to +1000 ns w krokach co 1 |

B30 jest dostarczany z opcjonalną funkcją Precision Time Protocol. Ta funkcja jest określona jako opcja oprogramowania IEEE 1588 w momencie składania zamówienia.

B30 obsługuje protokół Precision Time Protocol (PTP) określony w normie IEEE Std 1588 2008 przy użyciu profilu Power (PP) określonego w normie IEEE Std C37.238 2017. Umożliwia to synchronizację przekaźnika z międzynarodowym standardem czasu przez sieć Ethernet, która implementuje profil Power.

Przekaźnik można skonfigurować do działania w sieciach PTP, które nie obsługują ściśle profilu power. Dokładność czasu może być wtedy mniejsza niż określona dla PP. Tolerowane odchylenia od PP obejmują 1) brak deklaracji zgodności PP w ramkach PTP, 2) połączenie z urządzeniem sieciowym, które nie obsługuje mechanizmu peer delay, 3) jitter znacznie większy niż 1 µs w odebranych komunikatach oraz 4) niezgodna częstotliwość aktualizacji komunikatów announce i sync.

B30 implementuje PTP zgodnie z normą IEEE Std 1588 2008 i równoważną normą IEC 61588:2009(E), czasami określaną jako wersja 2 PTP. Nie obsługuje poprzedniej wersji standardu (wersja 1).

PTP to protokół, który umożliwia synchronizację wielu zegarów w sieci. Pozwala na dokładność synchronizacji lepszą niż 1 ns, ale wymagane jest, aby każdy element w sieci osiągnął bardzo wysoki poziom dokładności i bardzo dużą szybkość transmisji, szybszą niż zwykle używana do komunikacji między przekaźnikami. Podczas pracy w sieci Ethernet błąd czasu może wynosić 1 ms lub więcej. Profil Power to profil PTP, który określa ograniczony podzbiór ustawień dla PTP, odpowiedni do stosowania w aplikacjach zabezpieczeniowych, sterowaniu, automatykach i transmisji danych, a tym samym ułatwia współpracę między zegarami i przełącznikami sieciowymi różnych dostawców.

W systemie PTP i PP zegary automatycznie organizują się w hierarchii master-slave, z „najlepszym" zegarem, który staje się „grandmasterem" będącym na szczycie tej hierarchii a wszyscy pozostali stają się urządzeniami typu „slave". Zazwyczaj grandmaster odbiera swój czas z satelitów GPS lub innego łącza międzynarodowego standardu czasu. Jeśli grandmaster zawiedzie, następny „najlepszy" zegar dostępny w domenie przejmuje jego rolę. Kiedy zegar na starcie odkryje, że ma lepszą dokładność niż obecny grandmaster, przejmuje jego rolę, a poprzedni staje się slave'em. Mechanizm kwalifikacji w B30 akceptuje zegar główny jako nowy grandmaster, gdy w czterosekundowym interwale otrzymał od niego trzy komunikaty announce, wszystkie lepsze niż obecny zegar i lepsze niż jakiekolwiek inne announce w tym interwale i sieci.

Ramki czasu wysyłane przez grandmastera są opóźnione, gdy przechodzą przez sieć, zarówno z powodu prędkości sygnału w łączącym włóknie lub przewodzie, jak i z powodu opóźnień przetwarzania w przełącznikach sieciowych. Każdy zegar i przełącznik obsługujący profil Power mierzy opóźnienie propagacji do każdego z jego sąsiadów i kompensuje te opóźnienia w otrzymanym czasie. Każde urządzenie sieciowe implementujące PP mierzy opóźnienie przetwarzania, które wprowadza w każdej ramce PTP i kompensuje to opóźnienie w czasie transmisji. W rezultacie czas dostarczony do urządzeń końcowych, takich jak UR, jest praktycznie identyczny z czasem grandmastera. Jeśli jedno z urządzeń sieciowych w hierarchii nie w pełni implementuje profil Power, powiązane opóźnienie propagacji i/lub czas oczekiwania (latency) może nie zostać skompensowane, a czas odebrany na urządzeniu końcowym może być błędny o więcej niż 100 µs.

Zobacz poprzednią sekcję Synchronizacja czasu, aby uzyskać opis, kiedy wartości czasu otrzymane przez PTP są używane do aktualizacji zegara czasu rzeczywistego przekaźnika.

Do konfiguracji przekaźnika dla PTP dostępne są następujące ustawienia. Menu Protokół PTP wyświetla się tylko wtedy, gdy taka opcja została wybrana z dostępnych opcji oprogramowania w kodzie zamówienia urządzenia.

PROFIL POWER — profil Power (IEEE Std C37.238 2017) wymaga, aby Multilin UR wybierał jako grandmastera tylko zegar zgodny z tym profilem, żeby dostarczony czas miał w najgorszym przypadku błąd wynoszący ±1 µs oraz aby został zaimplementowany mechanizm peer delay. Gdy załączone jest to ustawienie, UR wybiera jako mastera tylko zegary wyświetlające kody identyfikacyjne IEEE_C37_238. Danego portu używa się tylko wtedy, gdy działa mechanizm peer delay. Gdy PROFIL POWER jest wyłączony, używa się zegarów bez identyfikacji profilu Power gdy nie ma w sieci zegarów o tym profilu, i używa się portów, nawet jeśli mechanizm peer delay nie działa. Nastawa dotyczy portów UR obsługujących PTP.

DOMENA — ustaw tutaj numer domeny zegarów grandmaster, które mają być synchronizowane. Sieć może obsługiwać wiele domen, z których każda wyróżnia się unikalnym numerem. Najczęściej istnieje jedna domena używająca domyślnego numeru domeny, czyli zero.

To ustawienie dotyczy wszystkich portów obsługujących PTP.

VLAN PRIORYTET— wybiera się wartość pola priorytetu w tagu 802.1Q VLAN w ramkach wysyłanych przez mechanizm peer delay. Zgodnie z profilem Power domyślny priorytet VLAN to 4, ale zalecane jest ustawienie go na 7, zgodnie z PTP. W zależności od charakterystyki urządzenia, z którym przekaźnik jest bezpośrednio połączony, priorytet VLAN może nie być brany pod uwagę przy przetwarzaniu otrzymanych ramek.

To ustawienie dotyczy wszystkich portów obsługujących PTP.

VLAN ID — wybiera się wartość pola ID w tagu 802.1Q VLAN w ramkach wysyłanych przez mechanizm peer delay. Jest dostępny zgodnie z wymaganiami profilu Power. Ponieważ wiadomości te mają adres docelowy (destination), który wskazuje, że nie mogą być mostkowane, ich identyfikator VLAN nie pełni żadnej funkcji i dlatego można pozostawić tutaj wartość domyślną. W zależności od charakterystyki urządzenia, z którym przekaźnik jest bezpośrednio połączony, VLAN ID może nie być brany pod uwagę przy przetwarzaniu otrzymanych ramek. Nastawa dotyczy portów UR obsługujących PTP.

PORT 1 ... 3 - FUNKCJA PTP — gdy to ustawienie dla danego portu jest odstawione, PTP jest wyłączone na tym porcie. Przekaźnik nie generuje ani nie nasłuchuje wiadomości PTP na tym porcie.

PORT 1 ... 3 KOMPENSACJA OPÓŹNIENIA — czas dostarczany przez PTP jest zwiększany o wartość definiowaną tą nastawą przed tym jak zostanie on użyty do synchronizacji zegara czasu rzeczywistego urządzenia. Ma to na celu skompensowanie opóźnień, których nie skompensowano w sieci. W sieci w pełni zgodnej z profilem Power mechanizmy kompensujące niwelują wszystkie opóźnienia między grandmasterem a przekaźnikiem. W przypadku takich sieci ustaw tutaj zero.

W sieciach zawierających jeden lub więcej przełączników czy zegarów, które nie realizują takich mechanizmów, nie wszystkie opóźnienia są kompensowane, więc czas otrzymania ramki w przekaźniku jest późniejszy niż czas wskazany w ramce. Nastawa może służyć do przybliżonej kompensacji tego opóźnienia. Jako, że B30 nie jest świadomy przełączania w sieci, które dynamicznie zmienia wielkość nieskompensowanego opóźnienia, nie ma ustawienia, które zawsze i całkowicie koryguje takie opóźnienie. Można tutaj jednak ustawić wartość, która zmniejszy błąd do połowy zakresu między minimalnym i maksymalnym nieskompensowanym opóźnieniem, jeśli te wartości są znane.

PORT 1 ... 3 KOMPENSACJA OPÓŹNIENIA — ustawienie odpowiada „delayAsymetry" w PTP, które jest używane przez mechanizm peer delay do kompensacji wszelkich różnic w opóźnieniu propagacji między dwoma kierunkami w łączu. Z wyjątkiem nietypowych przypadków, dwa włókna mają zasadniczo identyczną długość i skład, więc ustaw tutaj zero.

W nietypowych przypadkach, gdy długość łącza jest różna w różnych kierunkach, należy ustawić tutaj liczbę nanosekund, o jaką opóźnienie propagacji od przełącznika do przekaźnika jest dłuższe niż średnia opóźnień propagacji ścieżki do i z przekaźnika. Na przykład, jeśli wiadomo, że z fizycznej długości włókien i szybkości propagacji we włóknach, opóźnienie od przekaźnika do przełącznika, do którego jest podłączony, wynosi 9000 ns, a opóźnienie od przełącznika do przekaźnika wynosi 11000 ns, wtedy średnie opóźnienie wynosi 10000 ns, a asymetria ścieżki wynosi 11000–10000 = +1000 ns.



### 5.3.7.3 Protokół SNTP

USTAWIENIA ⇨ OGÓLNE ⇨⇩ SYNCHRONIZACJA CZASU ⇨⇩ PROTOKÓŁ SNTP

| | | | |
|---|---|---|---|
| ■ PROTOKÓŁ SNTP<br>■ | ⇔ | FUNKCJA:<br>Odstaw | Zakres nastaw: Załącz, Odstaw |
| | ⇩ | IP SERWERA1:<br>127.0.0.1 | Zakres nastaw: standardowy adres IP |
| | ⇩ | IP SERWERA2:<br>127.0.0.1 | Zakres nastaw: standardowy adres IP |
| | ⇩ | UDP SERWERA 1:<br>123 | Zakres nastaw: 0 do 65535 w krokach co 1 |
| | ⇧ | UDP SERWERA 2:<br>123 | Zakres nastaw: 0 do 65535 w krokach co 1 |

B30 obsługuje Simple Network Time Protocol określony w RFC-2030. Dzięki SNTP B30 może uzyskać synchronizację czasu przez sieć Ethernet. B30 działa jako klient SNTP, który odbiera ramki z jednego lub dwóch serwerów SNTP/NTP. Zazwyczaj jest to dedykowany serwer korzystający z odbiornika GPS w celu zapewnienia dokładnego czasu. Użycie obu serwerów SNTP w celu zapewnienia redundancji jest zalecane, ale nie wymagane.

Aby korzystać z SNTP, załącz tę funkcję i ustaw ADRES IP SERWERA 1 i/lub ADRES IP SERWERA 2 na adresy IP serwerów SNTP. B30 próbuje uzyskać wartości czasu z serwera SNTP SERVER 1. Jeśli SERVER 1 nie jest dostępny/osiągalny, B30 przełącza się na SNTP SERVER 2 w celu uzyskania wartości czasu.

Ponieważ odbiera się i uśrednia wiele wartości czasu, ścisła synchronizacja zegara UR z serwerem SNTP/NTP zajmuje zazwyczaj od trzech do czterech minut. Zasygnalizowanie przez B30 błędu autotestu SNTP, jeśli serwer jest w trybie offline, może zająć do 20 minut, w zależności od liczby i trybów serwera SNTP. Timeout transmisji broadcast wynosi 10 minut, a timeout dla unicast wynosi 80 sekund (odpowiada to trzem ponawianym próbom żądań dla transmisji unicast).

FUNKCJA — załącza lub odstawia funkcję SNTP w B30.

ADRES IP SERWERA 1 — B30 do komunikacji z serwerem SNTP/NTP w celu uzyskania wartości czasu używa normalnie tego adresu. Gdy ustawienie FUNKCJA jest załączone lub gdy urządzenie uruchamia się a ustawienie FUNKCJA jest załączone, Multilin oczekuje ramek SNTP z serwera 1. Jeśli serwer 1 jest nieosiągalny, B30 przełącza się na serwer 2.

Jeśli adres serwera 1 jest ustawiony na 127.0.0.1, B30 traktuje to, że serwer 1 nie został skonfigurowany.

Aby używać serwera 1 w trybie broadcast, ustaw ten adres na 0.0.0.0 i nastawę FUNKCJA na „Załącz". Multilin nasłuchuje wtedy komunikatów SNTP wysyłanych na adres rozgłoszeniowy dla podsieci. Przed przełączeniem na kanał alternatywny B30 czeka na odbiór broadcastowej ramki SNTP do 18 minut (>1024 sekund).

ADRES IP SERWERA 2 — B30 używa tego adresu do komunikacji z serwerem SNTP, jeśli serwer 1 jest nieosiągalny. Jeśli ten adres jest ustawiony na 127.0.0.1, B30 uważa, że serwer 2 nie został skonfigurowany.

Aby używać serwera 2 w trybie broadcast, ustaw ten adres na 0.0.0.0 i nastawę FUNKCJA na „Załącz". Multilin nasłuchuje wtedy komunikatów SNTP wysyłanych na adres rozgłoszeniowy dla podsieci. Przed przełączeniem na kanał alternatywny B30 czeka na odbiór broadcastowej ramki SNTP do 18 minut (>1024 sekund).

PORT UDP SERWERA 1 — ustaw tutaj 123 dla normalnej pracy SNTP. Jeśli serwer 1 nie jest wymagany, zamknij port, zmieniając to ustawienie na zero.

PORT UDP SERWERA 2 — ustaw tutaj 123 dla normalnej pracy SNTP. Jeśli serwer 2 nie jest wymagany, zamknij port, zmieniając to ustawienie na zero.

NOTE

Nie ustawiaj więcej niż jednego protokołu na ten sam numer portu TCP/UDP, ponieważ spowoduje to zawodne działanie tych protokołów.

Jeśli ustawienia ADRES IP SERWERA 1 i PORT UDP SERWERA 1 są zgodne z ustawieniami ADRES IP SERWERA 2 i PORT UDP SERWERA 2, B30 uzna tylko serwer 1 za skonfigurowany i zostanie wygenerowany komunikat o błędzie SNTP. Komunikat o niepowodzeniu wyświetla się również, gdy oba serwery są niedostępne.

5

### 5.3.7.4 Czas lokalny

USTAWIENIA ⇨ OGÓLNE ⇨⇩ SYNCHRONIZACJA CZASU ⇨⇩ CZAS LOKALNY

| | | | |
|---|---|---|---|
| ■ CZAS LOKALNY<br>■ | ⇔ | RÓŻN CZASU LOK-UTC:<br>0.0 hr | Zakres nastaw: –24.0 do 24.0 hr w krokach co 0.5 |
| | ⇩ | CZAS LETNI:<br>Odstaw | Zakres nastaw: Odstaw, Załącz |
| | ⇩ | POCZĄTEK MIESIĄC:<br>Styczeń | Zakres nastaw: Styczeń - Grudzień (wszystkie miesiące) |
| | ⇩ | POCZĄTEK DZIEŃ:<br>Niedziela | Zakres nastaw: Poniedziałek - Niedziela (wszystkie dni tygodnia) |
| | ⇩ | POCZĄTEK DZIEŃ<br>KOL: First | Zakres nastaw: Pierwszy, Drugi, Trzeci, Czwarty, Ostatni |
| | ⇩ | POCZĄTEK GODZINA:<br>2:00 | Zakres nastaw: 0:00 do 23:00 w krokach co 1h |
| | ⇩ | KONIEC MIESIĄC:<br>Styczeń | Zakres nastaw: Styczeń - Grudzień (wszystkie miesiące) |
| | ⇩ | KONIEC DZIEŃ:<br>Niedziela | Zakres nastaw: Poniedziałek - Niedziela (wszystkie dni tygodnia) |
| | ⇩ | KONIEC DZIEŃ<br>KOL: Pierwszy | Zakres nastaw: Pierwszy, Drugi, Trzeci, Czwarty, Ostatni |
| | ⇩ | KONIEC GODZINA:<br>2:00 | Zakres nastaw: 0:00 do 23:00 w krokach co 1h |

B30 obsługuje dwa typy czasu: czas lokalny i uniwersalny czas koordynowany (UTC). Czas lokalny może być dostarczany za pomocą IRIG-B. Czas UTC jest dostarczany przez serwery SNTP.

Zegar czasu rzeczywistego (RTC) i znaczniki czasu w rejestratorach czy protokołach komunikacyjnych mogą być nieprawidłowe, jeśli ustawienia czasu lokalnego nie są prawidłowe.

Zapoznaj się z sekcją IRIG-B w rozdziale Instalacja, aby uzyskać wskazówki dotyczące tych ustawień podczas korzystania ze źródła IRIG-B, które ustawia bity kontrolne IRIG-B zgodnie z normą IEEE Std 1344-1995.

RÓŻNICA CZASU: LOKALNY-UTC — nastawa służy do określania przesunięcia lokalnej strefy czasowej względem czasu UTC (Greenwich Mean Time) w godzinach. Strefy czasowe na półkuli wschodniej mają wartości dodatnie; strefy czasowe na półkuli zachodniej mają wartości ujemne. Wartość zero powoduje, że przekaźnik używa czasu UTC jako czas lokalny. To ustawienie ma dwa zastosowania. Gdy zegar systemowy jest zsynchronizowany z protokołem zapewniającym tylko czas lokalny lub gdy działa on w trybie free-run, ustawienie przesunięcia jest używane do obliczania czasu UTC na podstawie czasu lokalnego. Gdy zegar RTC jest zsynchronizowany z protokołem komunikacyjnym zapewniającym tylko czas UTC (takim jak PTP lub SNTP), to ta nastawa jest używana do określenia czasu lokalnego na podstawie dostarczonego czasu UTC. Parametry PTP ALTERNATE_TIME_OFFSET_INDICATOR TLV nie są używane do obliczania czasu lokalnego.

CZAS LETNI — może być używany, aby umożliwić przekaźnikowi dostosowanie się do czasu letniego lokalnej strefy czasowej. Należy zauważyć, że gdy synchronizacja czasu IRIG-B jest aktywna, czas lokalny w sygnale IRIG-B zawiera już przesunięcie dla czasu letniego, więc te ustawienia są ignorowane. Należy pamiętać, że następujące pozycje nie obejmują czasu letniego: timery dotyczące pory dnia, data czyszczenia rejestratorów, daty dotyczące pomiarów n-minutowych, PMU One Shot; data ostatniej zmiany ustawień, data zamrożenia licznika, daty dotyczące funkcji HIZ.

## 5.3.8 Raport zwarcia

USTAWIENIA ⇨⇩ OGÓLNE ⇨⇩ RAPORTY ZWARĆ ⇨⇩ RAPORT ZWARCIA 1(2)

| | | | |
|---|---|---|---|
| ■ RAPORT ZWARCIA 1<br>■ | ⇔ | RZW 1<br>FUNKCJA: Odstaw | Zakres nastaw: Odstaw, Załącz |
| | ⇩ | RZW 1 WYZW PRZEDZW:<br>Off | Zakres nastaw: dowolny sygnał logiczny |
| | ⇩ | RZW 1 WYZWOLENIE:<br>Off | Zakres nastaw: dowolny sygnał logiczny |
| | ⇩ | RZW 1 KAN ANALOG 1:<br>Off | Zakres nastaw: dowolny sygnał analogowy |
| | | ⇩ | |
| | ⇧ | RZW 1 KAN ANALOG 32:<br>Off | Zakres nastaw: dowolny sygnał analogowy |

Dane przedzwarciowe są zapisywane w pamięci w celu potencjalnego utworzenia raportu zwarcia po wykryciu zbocza narastającego sygnału przypisanego do WYZWOLENIE PRZEDZWARCIOWE. Element czeka na wyzwolenie tak długo, jak długo aktywny jest sygnał przypisany do WYZWOLENIE PRZEDZWARCIOWE, ale nie krócej niż 1 s. Po aktywacji WYZWOLENIE - ZWARCIE zapisywane są dane o zwarciu i tworzony jest pełny raport. Jeśli WYZWOLENIE - ZWARCIE nie wystąpi w ciągu 1 s po wygaśnięciu WYZWOLENIE PRZEDZWARCIOWE, element zostanie zresetowany i nie zostanie utworzony żaden raport.

Raport zwarcia zawiera następujące informacje: zaprogramowaną przez użytkownika nazwę przekaźnika, szczegółową wersję firmware (np. x.xx) i model (B30), datę i godzinę wyzwolenia, sygnał powodujący wyzwolenie przedzwarciowe, sygnał wyzwolenia zwarciowego, aktywną grupę nastaw dla obu wyzwoleń, wartości przedzwarciowe wszystkich zaprogramowanych kanałów analogowych (jeden cykl przed wyzwoleniem przedzwarciowym) oraz wartości pomiarów podczas zwarcia wszystkich zaprogramowanych kanałów analogowych (przy wyzwoleniu zwarciowym).

Każdy raport zwarcia jest przechowywany jako plik o maksymalnej pojemności dziesięciu plików. Jedenaste wyzwolenie zastępuje najstarszy plik. Oprogramowanie EnerVista jest wymagane do przeglądania wszystkich przechwyconych danych. Zdarzenie WYZW RAP ZWARC jest tworzone automatycznie po wyzwoleniu raportu.

Przekaźnik zawiera dwa programowalne przez użytkownika raporty, aby umożliwić rejestrowanie dwóch typów zakłóceń (na przykład raportu dot. ochrony termicznej z uwzględnieniem temperatur i raportu dot. zwarcia z uwzględnieniem napięć i prądów). Oba raporty zapełniają tę samą pojemność pamięci.

Ostatni rekord jest dostępny jako pojedynczy element za pośrednictwem protokołów komunikacyjnych.

WYZWOLENIE - PRZEDZWARCIOWE — sygnał logiczny określający moment rozpoczęcia przechwytywania danych przed zwarciem. Narastające zbocze tego sygnału powoduje zapis skonfigurowanych sygnałów analogowych jeden cykl przed wyzwoleniem i później w celu utworzenia raportu zwarcia. Element czeka, aż wyzwalacz zwarciowy faktycznie utworzy rekord, o ile sygnał przypisany tutaj jest aktywny. Jeśli operand pozostaje nieaktywny przez 1 s, element zostanie zresetowany i nie zostanie utworzony żaden rekord.

WYZWOLENIE - ZWARCIE — sygnał logiczny określający moment rozpoczęcia przechwytywania danych o zwarciu. Narastające zbocze tego sygnału powoduje zapis skonfigurowanych sygnałów analogowych jako danych o zwarciu i powoduje utworzenie nowego raportu. WYZWOLENIE - ZWARCIE kontroluje datę i godzinę raportu.

KANAŁ ANALOGOWY 1 do KANAŁ ANALOGOWY 32 — określają pomiary, takie jak napięcie, prąd, kąt fazowy, częstotliwość, temperaturę itd., które mają być zapisane przy tworzeniu raportu. Można skonfigurować do 32 kanałów. Do skonfigurowania dostępne są dwa raporty.

## 5.3.9 Rejestrator zakłóceń

### 5.3.9.1 Menu

USTAWIENIA ⇨ OGÓLNE ⇨⇩ REJESTRATOR ZAKŁÓCEŃ

| | | | |
|---|---|---|---|
| ■ REJESTRATOR<br>■ ZAKŁÓCEŃ | ⇔ | ILOŚĆ REKORDÓW:<br>15 | Zakres nastaw: 3 do 64 w krokach co 1 |
| | ⇩ | NADPISYWANIE<br>AUTOMAT: Tak | Zakres nastaw: Tak, Nie |
| | ⇩ | STAN PRZEDZWARCIOWY:<br>50% | Zakres nastaw: 0 do 100% w krokach co 1 |
| | ⇩ | WYZWOLENIE:<br>Off | Zakres nastaw: dowolny sygnał logiczny |
| | ⇩ | CZĘST PRÓBK REJESTR:<br>64 próbki/okres | Zakres nastaw: Wył, 8, 16, 32, 64 próbki/okres |
| | ⇩ | ■ KANAŁY CYFROWE<br>■ | Zobacz poniżej |
| | ⇧ | ■ KANAŁY ANALOG<br>■ | Zobacz poniżej |

Rejestrator zakłóceń zawiera przebiegi przechwycone z nastawioną częstotliwością próbkowania, a także inne dane w czasie wyzwolenia. Rejestracja jest wyzwalana przez dowolny sygnał logiczny. Jednocześnie może być rejestrowanych wiele rekordów.

Aby pobrać rekord z rejestratora zakłóceń:

1. Jeśli nie skonfigurowano jeszcze rejestratora, skonfiguruj jego ustawienia w menu **Ustawienia -> Ogólne -> Rejestrator zakłóceń** w oprogramowaniu EnerVista UR Setup.
2. Przejdź do **Stany i Pomiary -> Rejestratory -> Rejestrator zakłóceń** w oprogramowaniu EnerVista.
3. W oknie, które się otworzy, wybierz numer rekordu. Najwyższy numer to najnowszy rekord.
4. Kliknij przycisk **Odczyt**, aby pobrać rejestrację. Gdy rekordy są dostępne, przebiegi są wyświetlane graficznie. W przeciwnym razie wyświetlane są komunikaty o błędach.
5. W oknie przebiegu, które się otworzy, możesz zapisać plik, na przykład z rozszerzeniem CFG.

Można wybrać ILOŚĆ REKORDÓW, ale czas rejestracji dla pojedynczego rekordu różni się znacznie w zależności od innych czynników, takich jak częstotliwość próbkowania czy liczba kanałów analogowych/cyfrowych. Istnieje stała ilość miejsca do przechowywania danych rejestratora; im więcej danych, tym mniej cykli na jeden rekord. Zobacz menu STANY I POMIARY ⇨⇩ REJESTRATORY ⇨⇩ REJESTRATOR ZAKŁÓCEŃ, aby odczytać obliczoną liczbę cykli na jeden rekord. Poniższa tabela przedstawia przykładowe scenariusze dla różnych ustawień. Minimalna liczba rekordów rejestratora zakłóceń to trzy.

Tab. 5-13: Pojemność rejestratora dla kilku przykładowych scenariuszy

| Rekordy | PP/PN | Częstotliwość próbkowania | Kanały cyfrowe | Kanały analogowe | Cykli na rekord |
|---|---|---|---|---|---|
| 3 | 1 | 32 | 32 | 16 | 2399 |
| 3 | 1 | 64 | 32 | 16 | 1450 |
| 16 | 1 | 32 | 32 | 16 | 666 |
| 16 | 1 | 64 | 32 | 16 | 402 |
| 32 | 1 | 32 | 32 | 16 | 352 |
| 32 | 1 | 64 | 32 | 16 | 213 |
| 3 | 2 | 32 | 32 | 16 | 1516 |
| 3 | 2 | 64 | 32 | 16 | 851 |
| 16 | 2 | 32 | 32 | 16 | 421 |

AUTOMATYCZNE NADPISYWANIE — nowy rekord automatycznie nadpisuje stary, jeżeli wybrano tutaj opcję Tak.

STAN PRZEDZWARCIOWY — procentowa nastawa stanowiąca część całkowitego czasu jednego rekordu, jaka zostanie użyta do rejestracji stanu przedzwarciowego (na przykład 10%, 50%, 75%, itd.). Nastawa 30% oznacza, że 30% cykli zostanie wykorzystanych do rejestracji stanu przedzwarciowego, natomiast 70% czasu na rejestrację sygnałów po wyzwoleniu.

WYZWOLENIE — sygnał logiczny wyzwalający rejestrację zakłócenia

CZĘSTOTLIWOŚĆ PRÓBKOWANIA REJESTRATORA — określa częstotliwość próbkowania, z jaką zapisywane są sygnały analogowe (tj. prąd i napięcie). Zmniejszenie częstotliwości próbkowania umożliwia rejestrację dłuższych rekordów. To ustawienie nie ma wpływu na wewnętrzną częstotliwość próbkowania przekaźnika, która zawsze wynosi 64 próbki na cykl.

For a B30 with -9-2LE hardware and software options, this setting is fixed at 64 samples/cycle.

5

NOTE

**Po wprowadzeniu zmian w ustawieniach rejestratora zakłóceń wszystkie istniejące rekordy są usuwane.**

## 5.3.9.2 Kanały cyfrowe

USTAWIENIA ⇨ OGÓLNE ⇨⇩ REJESTRATOR ZAKŁÓCEŃ ⇨⇩ KANAŁY CYFROWE

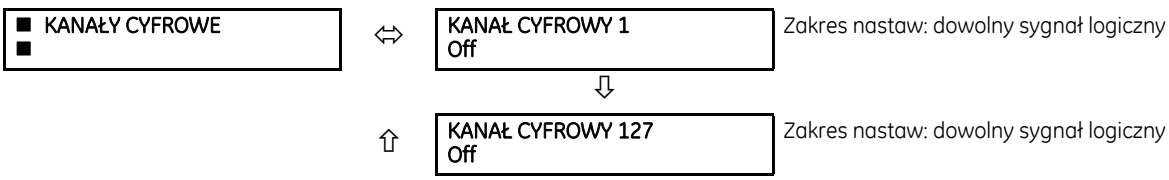


KANAŁ CYFROWY 1(127) — wybiera się tutaj sygnał logiczny, którego stan zostanie zarejestrowany w danym rekordzie. Długość każdego rekordu zależy częściowo od liczby wybranych tutaj parametrów. Parametry ustawione na „Off" są ignorowane. Dostępnych jest 127 kanałów i jeden sygnał wyzwolenia, co daje łącznie 128 sygnałów.

Aby szybko wypełnić wiersze w oknie offline, użyj klawiszy Ctrl C/Ctrl V do kopiowania/wklejania lub kliknij dany wiersz, a następnie jeszcze raz dwukrotnie kliknij ten wiersz, aby wyświetlić okno szybkiego wyboru.

Rys. 5-50: Okno szybkiego wyboru

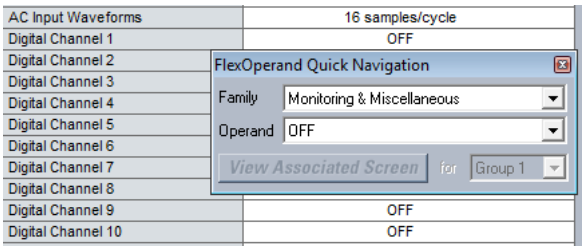

### 5.3.9.3 Kanały analogowe

USTAWIENIA ⇨ OGÓLNE ⇨⇩ REJESTRATOR ZAKŁÓCEŃ ⇨⇩ KANAŁY ANALOGOWE

| | | | |
|---|---|---|---|
| ■ KANAŁY ANALOGOWE<br>■ | ⇔ | KANAŁ ANALOG 1:<br>Off | Zakres nastaw: Off, dowolny sygnał analogowy<br>Zobacz dodatek A - Lista sygnałów analogowych |
| | | ⇩ | |
| | ⇧ | KANAŁ ANALOG 32:<br>Off | Zakres nastaw: Off, dowolny sygnał analogowy<br>Zobacz dodatek A - Lista sygnałów analogowych |

Wybiera się tutaj wartości analogowe, które zostaną zarejestrowane w danym rekordzie. Długość każdego rekordu zależy częściowo od liczby wybranych tutaj parametrów. Parametry ustawione na „WYŁ" są ignorowane. Parametry dostępne w danym przekaźniku zależą od:

- typu przekaźnika,
- typu i ilości modułów pomiarowych
- typu i ilości modułów wejść przetwornikowych

Lista wszystkich możliwych pomiarów analogowych jest przedstawiona w Załączniku A: Lista sygnałów analogowych.

Sygnały analogowe z podstawowych ośmiu kanałów PP/PN są zapisywane w rekordzie domyślnie. Nazwy kanałów to:

*<litera_slotu><numer_terminala>—<I* lub *U><faza A, B, C*, lub *4. wejście>*

Czwarte wejście prądowe w banku nazywa się Io a czwarte wejście napięciowe to Ux. Dla przykładu, F2-IB oznacza sygnał prądu IL2 na zacisku 2 modułu PP/PN znajdującego się w slocie F.

Jeśli nie ma modułów PP/PN i modułów wejść przetworników, w rekordzie nie pojawią się żadne dane analogowe.

## 5.3.10 Rejestrator wartości analogowych

USTAWIENIA ⇨⇩ OGÓLNE ⇨⇩ REJESTRATOR WARTOŚCI ANALOGOWYCH

| | | | |
|---|---|---|---|
| ■ REJESTRATOR WART<br>■ ANALOGOWYCH | ⇔ | TRYB PRACY:<br>Ciągły | Zakres nastaw: Ciągły, Wyzwolenie |
| | ⇩ | WYZWOLENIE:<br>Off | Zakres nastaw: dowolny sygnał logiczny |
| | ⇩ | INTERWAŁ ZAPISU:<br>60000 ms | Zakres nastaw: 15 do 3600000 ms w krokach co 1 |
| | ⇩ | KANAŁ ANALOGOWY 1:<br>Off | Zakres nastaw: Off, dowolny sygnał analogowy<br>Zobacz dodatek A - Lista sygnałów analogowych |
| | | ⇩ | |
| | ⇩ | KANAŁ ANALOGOWY 16:<br>Off | Zakres nastaw: Off, dowolny sygnał analogowy<br>Zobacz dodatek A - Lista sygnałów analogowych |
| | ⇧ | DŁUGOŚĆ ZAPISU:<br>0 KAN x 0.0 DNI | Zakres nastaw: Prezentacja długości zapisu (tylko do odczytu) |

Rejestrator wartości analogowych próbkuje i rejestruje do 16 sygnałów analogowych z częstotliwością zdefiniowaną przez użytkownika. Zarejestrowane dane można pobrać do programu EnerVista i wyświetlić na wykresie. Wszystkie dane są przechowywane w pamięci nieulotnej, dzięki czemu informacje są zachowane w przypadku utraty zasilania przekaźnika.

Aby uzyskać stałą częstotliwość odczytu danych, rejestrator można skonfigurować z kilkoma kanałami i odczytem w długim okresie lub większą liczbą kanałów w krótszym okresie. Przekaźnik automatycznie dzieli dostępną pamięć między używane kanały. W poniższej tabeli przedstawiono przykłady pojemności pamięci dla częstotliwości systemu 60 Hz.

Tab. 5-14: Pojemność rejestratora dla kilku przykładowych scenariuszy

| Częstotliwość próbkowania | Kanały analogowe | Dni rejestracji | Pojemność rejestratora |
|---|---|---|---|
| 15 ms | 1 | 0.1 | 482 s |
| | 8 | 0.1 | 60 s |
| | 9 | 0.1 | 54 s |
| | 16 | 0.1 | 30 s |
| 1000 ms | 1 | 0.3 | 32729 s |
| | 8 | 0.1 | 4091 s |
| | 9 | 0.1 | 3637 s |
| | 16 | 0.1 | 2046 s |
| 60000 ms | 1 | 22.7 | 1963710 s |
| | 8 | 2.8 | 245460 s |
| | 9 | 2.5 | 218190 s |
| | 16 | 1.4 | 127230 s |
| 3600000 ms | 1 | 1362.1 | 117822600 s |
| | 8 | 170.2 | 14727600 s |
| | 9 | 151.3 | 13091400 s |

NOTE

Zmiana dowolnej nastawy powoduje wyczyszczenie rejestratora.

5

TRYB PRACY — konfiguracja trybu, w którym pracuje rejestrator. Po ustawieniu na „Ciągły”, rejestruje on skonfigurowane kanały z częstotliwością określoną w INTERWAŁ ZAPISU. Rejestrator jest w tym trybie bezczynny, gdy nie są skonfigurowane żadne kanały. Po ustawieniu na „Wyzwolenie”, odbywa się rejestracja wszystkich skonfigurowanych kanałów w przypadku narastającego zbocza sygnału przypisanego do nastawy WYZWOLENIE. Rejestrator ignoruje wszystkie kolejne wyzwolenia i kontynuuje rejestrowanie danych aż do zapełnienia aktywnego rekordu. Gdy rejestrator danych jest pełny, przed uruchomieniem nowego rekordu wymagane jest czyszczenie rejestratora poleceniem KASUJ REJ WAR ANA . Wykonanie tego polecenia zatrzymuje również bieżący rekord i resetuje rejestrator, aby był gotowy do następnego wyzwolenia.

WYZWOLENIE — definicja sygnału używanego do wyzwalania nowego rekordu. Jako źródło wyzwolenia można użyć dowolnego sygnału logicznego. Nastawa ma zastosowanie tylko wtedy, gdy TRYB PRACY jest ustawiony na „Wyzwolenie”.

INTERWAŁ ZAPISU — ustawienie wybiera przedział czasu, co jaki następuje odczyt i zapis sygnałów do pamięci.

KANAŁ ANALOGOWY 1(16) — wybiera się sygnał analogowy, która ma być rejestrowany w kanale 1(16) rejestratora. Sygnały dostępne w danym przekaźniku zależą od: typu przekaźnika, typu i liczby zainstalowanych modułów PP/PN oraz typu i liczby zainstalowanych modułów wejść przetwornikowych. Po uruchomieniu, przekaźnik automatycznie przygotowuje listę parametrów. Listę wszystkich możliwych sygnałów analogowych pokazano w Dodatku A: Lista sygnałów analogowych.

DŁUGOŚĆ ZAPISU — komórka przedstawia łączny czas, przez który rejestrator danych może rejestrować kanały, które nie zostały wybrane jako „WYŁ” bez nadpisywania starych danych.

## 5.3.11 Pomiary n-minutowe

USTAWIENIA ⇨⇩ OGÓLNE ⇨⇩ POMIARY n-MINUTOWE

| | | | |
|---|---|---|---|
| ■ POMIARY n-MINUTOWE<br>■ | ⇔ | MET OBL DLA PRĄDU:<br>Wykładnicza | Zakres nastaw: Wykładnicza, Średnia/interw, Średnia/1min |
| | ⇩ | MET OBL DLA MOCY:<br>Wykładnicza | Zakres nastaw: Wykładnicza, Średnia/interw, Średnia/1min |
| | ⇩ | INTERWAŁ POMIARU:<br>15 MIN | Zakres nastaw: 5, 10, 15, 20, 30, 60 minut |
| | ⇧ | WYZWOLENIE (2A):<br>Off | Zakres nastaw: dowolny sygnał logiczny<br>Uwaga: tylko dla metody 2A |

Funkcja mierzy prąd (pofazowo) oraz moc czynną, bierną i pozorną w określonych interwałach czasowych. Metoda obliczeń dla prądu i mocy możne zostać wybrana niezależnie. Dostępne są ustawienia umożliwiające emulację typowych metod obliczeń wykonywanych w celach statystycznych lub kontrolnych. Jeśli METODA OBLICZEŃ DLA PRĄDU jest ustawiona na „Średnia/interw", a WYZWOLENIE (2A) jest ustawione na „Off", Metoda 2 jest stosowana w poniżej opisany sposób. Jeśli WYZWOLENIE (2A) jest przypisane do dowolnego innego sygnału logicznego, używana jest metoda 2a.

Funkcję można ustawić tak, aby korzystała z jednej z trzech poniższych metod.

### 5.3.11.1 Metoda 1: Wykładnicza (Thermal exponential)

Metoda naśladuje działanie analogowego licznika energii z rejestracją wartości szczytowych. Przekaźnik mierzy pofazowo prąd RMS, moc czynną, moc bierną lub moc pozorną co sekundę i zakłada, że pomiar pozostaje na tym poziomie aż do aktualizacji wartości przez następny pomiar. Oblicza „ekwiwalent termiczny" na podstawie następującego równania:

$$d(t) = D(1 - e^{-kt})$$ **Wzór 5-3**

gdzie:

d = wartość pomiaru po aplikacji danych wejściowych przez czas t (w minutach)
D = dane wejściowe (constant)
k = 2.3 / czas reakcji na 90% reakcję termiczną

Rysunek przedstawia 15-minutową charakterystykę dla 90% reakcji termicznej. Wartość zadana określa czas osiągnięcia 90% wartości stanu ustalonego, podobnie jak czas odpowiedzi analogowej. Wartość stanu ustalonego zastosowana przez dwukrotny czas odpowiedzi (30min) wskazuje 99% wartości.

Rys. 5-51: Charakterystyka reakcji termicznej

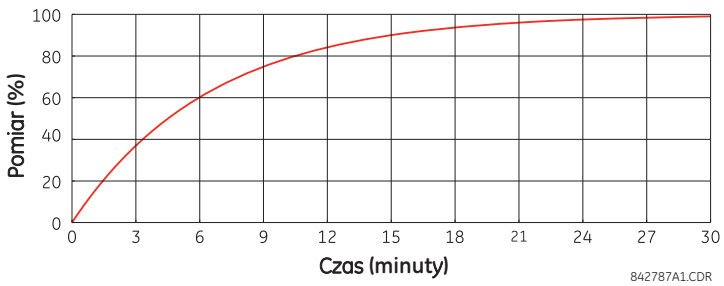


### 5.3.11.2 Metoda 2: Średnia/interwał (Block interval)

Ta metoda oblicza średnią liniową wielkości (prąd RMS, moc czynna, moc bierna lub moc pozorna) w zaprogramowanym przedziale czasowym, zaczynając codziennie o godzinie 00:00:00. 1440 minut jest dzielonych na liczbę bloków zgodnie z zaprogramowanym przedziałem czasowym. Każda nowa wartość jest dostępna na koniec każdego przedziału czasowego.

### 5.3.11.3 Metoda 2a: Średnia/interwał z wyzwoleniem logicznym

Ta metoda oblicza średnią liniową wielkości (prąd RMS, moc czynna, moc bierna lub moc pozorna) w przedziale między kolejnymi impulsami definiowanymi nastawą WYZWOLENIE (2A). Każda nowa wartość pomiaru jest dostępna na końcu każdego impulsu.

NOTE

Jeśli żaden sygnał nie jest przypisany do WYZWOLENIE (2A), a METODA OBLICZEŃ DLA PRĄDU to „Średnia/interwał", używana jest metoda 2. Jeśli sygnał wyzwolenia został przypisany, maksymalny dozwolony czas między dwoma sygnałami wynosi 60 min. Jeżeli w ciągu 60 minut nie pojawi się sygnał wyzwalający, wykonywane są obliczenia a algorytm resetuje się i rozpoczyna nowy cykl obliczeń. Minimalny wymagany czas wyzwolenia to 20 µs.

### 5.3.11.4 Metoda 3: Średnia/1min (Rolling demand)

Metoda oblicza średnią liniową wielkości (prąd RMS, moc czynna, moc bierna lub moc pozorna) w zaprogramowanym przedziale czasowym, w taki sam sposób jak w przypadku metody 2. Wartość jest aktualizowana co minutę, a nie w zaprogramowanym przedziale czasowym (jak w metodzie 2) i wskazuje wartość w przedziale czasu tuż przed aktualizacją.

## 5.3.12 Diody LED

### 5.3.12.1 Menu - panel podstawowy i 2. generacji

USTAWIENIA ⇨ OGÓLNE ⇨⇩ DIODY LED

| | | | |
|---|---|---|---|
| ■ DIODY LED<br>■ | ⇔ | ■ TEST LED<br>■ | Zobacz niżej |
| | ⇕ | ■ LED TRIP I ALARM<br>■ | Zobacz stronę 5-130 |
| | ⇕ | ■ DIODA<br>■ LED 1 | Zobacz stronę 5-130 |
| | | ⇩ | |
| | ⇧ | ■ DIODA<br>■ LED 48 | |

### 5.3.12.2 Menu - panel graficzny

USTAWIENIA ⇨ OGÓLNE ⇨⇩ DIODY LED

| | | | |
|---|---|---|---|
| ■ DIODY LED<br>■ | ⇔ | ■ TEST LED<br>■ | Zobacz niżej |
| | ⇕ | ■ LED TRIP I ALARM<br>■ | Zobacz stronę 5-130 |
| | ⇕ | ■ DIODA LED 1<br>■ | Zobacz stronę 5-131 |
| | | ⇩ | |
| | ⇧ | ■ DIODA LED 9<br>■ | |

Diody LED można ustawić tak, aby świeciły się, gdy wybrany sygnał jest w stanie logicznym 1. Diody LED TRIP i ALARM można również skonfigurować w podobny sposób. Aby zapewnić prawidłowe działanie wszystkich diod LED, dostępna jest również funkcja testu diod LED.

### 5.3.12.3 LED test

USTAWIENIA ⇨ OGÓLNE ⇨⇩ DIODY LED ⇨ LED TEST

| | | | |
|---|---|---|---|
| ■ LED TEST<br>■ | ⇔ | FUNKCJA:<br>Odstaw | Zakres nastaw: Odstaw, Załącz |
| | ⇧ | AKTYWACJA:<br>Off | Zakres nastaw: dowolny sygnał logiczny |

Po załączeniu testu diod LED nastawą FUNKCJA może być on zainicjowany dowolnym sygnałem logicznym, takim jak np. przycisk programowalny, wejście fizyczne czy wyjście wirtualne. Operand sterujący jest konfigurowany w ustawieniu AKTYWACJA. Test obejmuje wszystkie diody LED, w tym diody LED przycisków programowalnych.

W przypadku paneli podstawowych i paneli 2. generacji test składa się z trzech etapów:

1. Wszystkie diody na przekaźniku są podświetlone. Jest to szybki test sprawdzający, czy którakolwiek z diod LED jest „przepalona". Ten etap trwa tak długo, jak załączone jest wejście sterujące, maks. 1 min. Po minucie test się kończy.
2. Wszystkie LED są wyłączone. Jedna dioda LED na raz aktywuje się na 1s, a następnie wyłącza się. Test rozpoczyna się w lewym górnym panelu, idąc od góry do dołu każdej kolumny. Sprawdzane jest występowanie awarii, która prowadzi do załączenia więcej niż jednej diody z jednego punktu logicznego. Ten etap można w każdej chwili przerwać.
3. Wszystkie LED są załączone. Jedna dioda LED na raz gaśnie na 1s, a następnie się aktywuje. Test rozpoczyna się w lewym górnym panelu, idąc od góry do dołu każdej kolumny. Sprawdzane jest występowanie awarii, która prowadzi do wyłączenia więcej niż jednej diody z jednego punktu logicznego. Ten etap można w każdej chwili przerwać.

W przypadku panelu graficznego test składa się z następujących etapów:

1. Wszystkie diody na przekaźniku są podświetlone. Jest to szybki test sprawdzający, czy którakolwiek z diod LED jest „przepalona”. Ten etap trwa tak długo, jak załączone jest wejście sterujące, maks 1 min. Po minucie test się kończy.
2. Wszystkie LED są wyłączone. Jedna dioda LED na raz aktywuje się kolorem pomarańczowym na 1s, a następnie wyłącza się. Test rozpoczyna się w lewym górnym panelu, idąc od góry do dołu dla wszystkich 14 diod. Następnie w ten sam sposób testowane jest osiem diod przy przyciskach. Ten test sprawdza występowanie awarii, które prowadzą do załączenia więcej niż jednej diody LED z jednego punktu logicznego. Ten etap można w każdej chwili przerwać.
3. Wszystkie diody świecą kolorem pomarańczowym. Jedna dioda LED na raz gaśnie na 1s, a następnie ponownie się załącza. Test rozpoczyna się w lewym górnym panelu, idąc od góry do dołu dla wszystkich 14 diod. Następnie w ten sam sposób testowane jest osiem diod przy przyciskach. Ten test sprawdza występowanie awarii, które prowadzą do wyłączenia więcej niż jednej diody LED z jednego punktu logicznego. Ten etap można w każdej chwili przerwać.
4. Dodatkowo, etapy 2. i 3. są powtarzane dwukrotnie dla pięciu pierwszych diod LED (diod stanu urządzenia) i dziewięciu diod programowalnych, tyle, że dla koloru zielonego i czerwonego.

Gdy testowanie jest w toku, diody LED są sterowane przez sekwencję testową, a nie przez funkcje zabezpieczeniowe i inne. Jednak mechanizm sterowania diodami zachowuje zmiany stanu diod LED generowane przez przekaźnik i przechowuje w pamięci rzeczywiste stany diod LED (aktywne lub nieaktywne). Po zakończeniu testu diody odzwierciedlają aktualny stan wynikający z odpowiedzi przekaźnika podczas testu. Przycisk **RESET** nie kasuje Sygnalizacji, gdy trwa test diod LED.

Dedykowany sygnał logiczny, TEST LED W TOKU, jest ustawiany na czas trwania testu. Po zainicjowaniu sekwencji testowej zdarzenie INICJACJA TESTU LED jest zapisywane w rejestratorze zdarzeń.

Cała procedura testowa jest kontrolowana przez użytkownika. W szczególności etap 1 może trwać tak długo, jak jest to konieczne, a etapy 2 i 3 mogą zostać przerwane. Test reaguje na stan i zbocze narastające sygnału ustawionego w polu AKTYWACJA. Impulsy sterujące muszą trwać co najmniej 250 ms. Poniższy diagram wyjaśnia, jak przeprowadzany jest test.

Rys. 5-52: Sekwencja testu LED

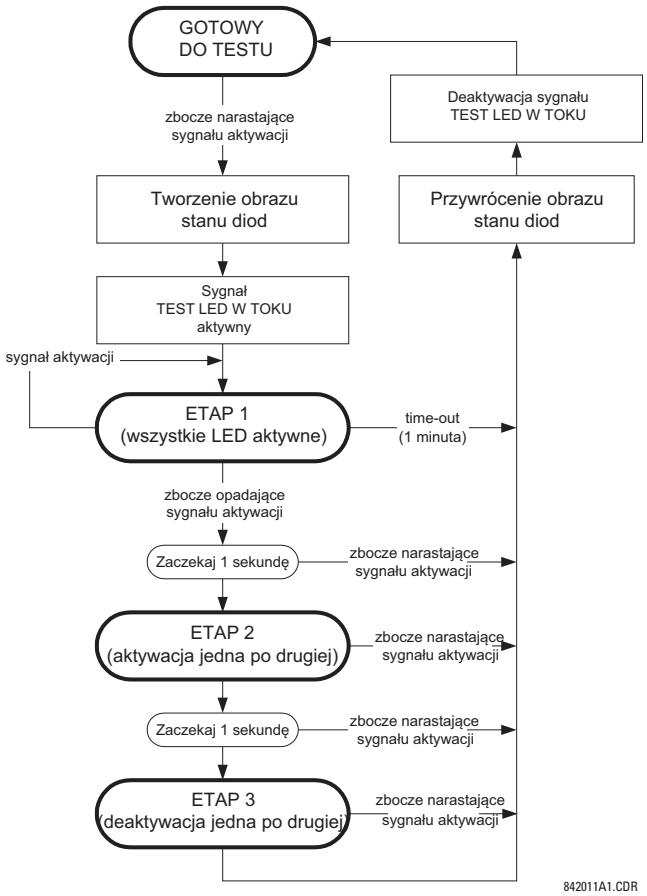

### Przykład 1

Załóżmy, że należy sprawdzić stan diod LED za pomocą programowalnego przycisku 1. W takim przypadku zastosuj następujące ustawienia.

Skonfiguruj przycisk programowalny 1, wprowadzając następujące pozycje w menu USTAWIENIA ⇨ OGÓLNE ⇨⇩ PRZYCISKI PROGRAMOWALNE ⇨ PRZYCISK NR 1. (Opcja nie jest wyświetlana, jeśli nie została zamówiona)

TRYB PRACY: "Bez podtrzymania"
OPÓŹNIENIE ODPADU: "0.10 s"

Przypisz przycisk do nastawy AKTYWACJA w menu USTAWIENIA ⇨ OGÓLNE ⇨⇩DIODY LED ⇨⇩TEST LED , wprowadzając:

FUNKCJA: "Załącz"
AKTYWACJA: "PRZYCISK 1 ON"

Test jest inicjowany po naciśnięciu przycisku 1. Pierwszy etap trwa dopóki przycisk będzie wciśnięty. Po zakończeniu etapu pierwszego zwolnij przycisk. Przekaźnik następnie automatycznie rozpoczyna etap 2. W tym momencie test można anulować, naciskając przycisk 1.

### Przykład 2

Załóżmy, że trzeba sprawdzić, czy diody LED nie są „przepalone", a także sprawdzić jedną diodę po drugiej, aby zbadać je pod kątem innych awarii. Należy to wykonać za pomocą programowalnego przycisku 1.

Po zastosowaniu ustawień z przykładu 1, przytrzymaj przycisk tak długo, jak to konieczne, aby przetestować wszystkie diody LED. Po zakończeniu zwolnij przycisk, aby przekaźnik automatycznie rozpoczął etap 2. Po zakończeniu etapu 2, etap 3 rozpocznie się automatycznie. Test można anulować w dowolnym momencie, naciskając przycisk 1.

5

## 5.3.12.4 Diody TRIP i ALARM

USTAWIENIA ⇨ OGÓLNE ⇨⇩ DIODY LED ⇨ LED TRIP I ALARM

| | | | |
|---|---|---|---|
| ■ LED TRIP I ALARM<br>■ | ⇔ | AKTYWACJA DIODA TRIP:<br>Off | Zakres nastaw: dowolny sygnał logiczny |
| | ⇩ | AKTYWACJA DIODA ALARM:<br>Off | Zakres nastaw: dowolny sygnał logiczny |

Diody LED TRIP i ALARM znajdują się w pierwszej kolumnie LED (panele graficzne i 2. generacji) oraz na panelu LED 1 (panel podstawowy). Każdą diodę można zaprogramować tak, aby załączała się, gdy wybrany sygnał jest w stanie logicznym "1".

## 5.3.12.5 Diody programowalne 1(48)

USTAWIENIA ⇨ OGÓLNE ⇨⇩ DIODY LED ⇨⇩ DIODY LED 1 (48)

| | | | |
|---|---|---|---|
| ■ DIODY LED<br>■ | ⇔ | LED 1 OPERAND:<br>Off | Zakres nastaw: dowolny sygnał analogowy |
| | ⇧ | LED 1 TRYB:<br>Bez podtrzymania | Zakres nastaw: Bez podtrzymania, Z podtrzymaniem |

W przypadku paneli podstawowych i 2. generacji na panelach LED znajduje się 48 pomarańczowych diod. Każdą z tych diod można zaprogramować tak, aby świeciła, gdy wybrany sygnał jest w stanie logicznym "1".

W przypadku podstawowego panelu przedniego, diody LED rozmieszczone są w następujący sposób:

- Panel LED 2 — Programowalne diody LED od 1 do 24
- Panel LED 3 — Programowalne diody LED od 25 do 48

W przypadku panelu przedniego 2. generacji, diody LED rozmieszczone są w następujący sposób:

- Kolumna LED 2 — Programowalne diody LED od 1 do 12
- Kolumna LED 3 — Programowalne diody LED od 13 do 24
- Kolumna LED 4 — Programowalne diody LED od 25 do 36
- Kolumna LED 5 — Programowalne diody LED od 37 do 48

Zobacz sekcję Diody LED w rozdziale 4., aby uzyskać informacje na temat lokalizacji diod LED.

Jeśli LED 1 TRYB nastawiono na „Bez podtrzymania", to dioda LED śledzi stan wybranego operandu. Jeśli LED 1 TRYB to „Z podtrzymaniem", dioda LED, gdy jest aktywna, pozostaje taka do momentu kasowania za pomocą przycisku RESET na panelu przednim, kasowania zdalnego za pośrednictwem kanału komunikacyjnego lub kasowania za pomocą dowolnego zaprogramowanego operandu, nawet jeśli przypisany do LED 1 OPERAND sygnał logiczny jest już nieaktywny.

Tab. 5-15: Rekomendowane sygnały na diodach LED

| Nastawa | Sygnał logiczny | Nastawa | Sygnał logiczny |
|---|---|---|---|
| LED 1 | GRUPA NASTAW 1 AKTYW | LED 13 | Off |
| LED 2 | GRUPA NASTAW 2 AKTYW | LED 14 | Off |
| LED 3 | GRUPA NASTAW 3 AKTYW | LED 15 | Off |
| LED 4 | GRUPA NASTAW 4 AKTYW | LED 16 | Off |
| LED 5 | GRUPA NASTAW 5 AKTYW | LED 17 | Off |
| LED 6 | GRUPA NASTAW 6 AKTYW | LED 18 | Off |
| LED 7 | Off | LED 19 | Off |
| LED 8 | Off | LED 20 | Off |
| LED 9 | Off | LED 21 | Off |
| LED 10 | Off | LED 22 | Off |
| LED 11 | Off | LED 23 | Off |
| LED 12 | Off | LED 24 | Off |

Zobacz rysunek w sekcji Przełączanie grup nastaw, aby zapoznać się z mechanizmem zmiany grupy nastaw.

5

## 5.3.12.6 Diody programowalne 1(9)

USTAWIENIA ⇨ OGÓLNE ⇨⇩ DIODY LED ⇨⇩ PROGRAMOWALNA DIODA LED 1(9)

■ PROGRAMOW DIODA
■ LED 1

⇔ LED 1 OPERAND: LED POBUDZENIE — Zakres nastaw: dowolny sygnał logiczny

⇩ LED 1 KOLOR: Green — Zakres nastaw: Red, Green, Orange (czerwony, zielony, pomarańczowy)

⇧ LED 1 TRYB: Bez podtrzymania — Zakres nastaw: Bez podtrzymania, Z podtrzymaniem

W przypadku panelu graficznego, te menu pozwala na przypisanie sygnału logicznego aktywującego diodę LED. W poniższej tabeli przedstawiono domyślny operand wejściowy i operandy wyjściowe dla każdej diody LED.

LED 1 TRYB — jeśli jest ustawiony na „Bez podtrzymania", dioda LED śledzi stan wybranego operandu. Jeśli jest ustawiony na „Z podtrzymaniem", dioda LED, gdy jest aktywna, pozostaje taka do momentu kasowania za pomocą przycisku RESET na panelu przednim, kasowania zdalnego za pośrednictwem kanału komunikacyjnego lub kasowania za pomocą dowolnego zaprogramowanego operandu, nawet jeśli przypisany do LED 1 OPERAND sygnał logiczny jest już nieaktywny.

Tab. 5-16: Operandy dla diod LED

| LED | Domyślny sygnał wejściowy | Sygnał wyjściowy | Kolor domyślny |
|---|---|---|---|
| LED 1 | LED POBUDZENIE | LED 1 | Green |
| LED 2 | LED KRYT NAPIĘCIOWE | LED 2 | Orange |
| LED 3 | LED KRYT PRĄDOWE | LED 3 | Orange |
| LED 4 | LED CZĘSTOTLIWOŚĆ | LED 4 | Orange |
| LED 5 | LED POZOSTAŁE KRYTERIA | LED 5 | Orange |
| LED 6 | LED FAZA L1 | LED 6 | Orange |
| LED 7 | LED FAZA L2 | LED 7 | Orange |
| LED 8 | LED FAZA L3 | LED 8 | Orange |
| LED 9 | LED DOZIEMIENIE (N) | LED 9 | Orange |

## 5.3.13 Kontrola stanu urządzenia

USTAWIENIA ⇨ OGÓLNE ⇨⇩ KONTROLA STANU URZĄDZENIA

| | | | |
|---|---|---|---|
| ■ KONTROLA STANU<br>■ URZĄDZENIA | ⇔ | PRZERWA W RINGU:<br>Załącz | Zakres nastaw: Odstaw, Załącz. Dostępne, gdy urządzenie wyposażone w moduł We/Wy typu Direct. |
| | ⇩ | BRAK URZ DIRECT:<br>Załącz | Zakres nastaw: Odstaw, Załącz. Dostępne, gdy urządzenie wyposażone w moduł We/Wy typu Direct. |
| | ⇩ | BRAK RxGOOSE:<br>Załącz | Zakres nastaw: Odstaw, Załącz |
| | ⇩ | USZK 1. PORT ETH:<br>Odstaw | Zakres nastaw: Odstaw, Załącz |
| | ⇩ | USZK 2. PORT ETH:<br>Odstaw | Zakres nastaw: Odstaw, Załącz |
| | ⇩ | USZK 3. PORT ETH:<br>Odstaw | Zakres nastaw: Odstaw, Załącz |
| | ⇩ | USZK MODUŁ SFP:<br>Odstaw | Zakres nastaw: Odstaw, Załącz |
| | ⇩ | USZK BATERIA:<br>Załącz | Zakres nastaw: Odstaw, Załącz |
| | ⇩ | BRAK SYGNAŁU SNTP:<br>Załącz | Zakres nastaw: Odstaw, Załącz |
| | ⇩ | BRAK SYGNAŁU IRIG-B:<br>Załącz | Zakres nastaw: Odstaw, Załącz |
| | ⇩ | BRAK SYGNAŁU PTP:<br>Załącz | Zakres nastaw: Odstaw, Załącz |
| | ⇩ | PROBLEM ZE STR SV:<br>Załącz | Zakres nastaw: Odstaw, Załącz |
| | ⇩ | USZK PORT ETH 1a SV:<br>Odstaw | Zakres nastaw: Odstaw, Załącz |
| | | ⇩ | |
| | ⇩ | USZK PORT ETH 4b SV:<br>Odstaw | Zakres nastaw: Odstaw, Załącz |
| | ⇩ | USZK MOD SFP PORT 1a:<br>Odstaw | Zakres nastaw: Odstaw, Załącz |
| | | ⇩ | |
| | ⇧ | USZK MOD SFP PORT 4b:<br>Odstaw | Zakres nastaw: Odstaw, Załącz |

Wszystkie główne alarmy są raportowane automatycznie wraz z operandami logicznymi, zdarzeniami i Sygnalizacją.

To menu umożliwia załączanie i odstawianie większości alarmów niekrytycznych.

Jeśli ustawiono "Odstaw" alarmy niekrytyczne nie aktywują operandu logicznego, nie zapisują się do rejestratora zdarzeń ani nie wyświetlają w Sygnalizacji. Co więcej, nie wywołują one komunikatów USZKODZENIE NIEKRYTYCZNE ani DOWOLNY SELFTEST. W trybie "Załącz" alarmy niekrytyczne działają wraz z innymi alarmami. Zobacz sekcję Lista sygnałów alarmowych urządzenia w rozdziale 7, aby uzyskać informacje na temat alarmów krytycznych i niekrytycznych.

W przypadku korzystania z panelu graficznego i ustawienia alarmów dotyczących panelu sygnalizacyjnego, funkcja ta musi być również załączona tutaj, w przeciwnym razie alarm nie zostanie aktywowany.

USZK MOD SFP PORT # — dla kodu zamówienia H85 porty 2a, 2b, 4a, 4b są niedostępne.

## 5.3.14 Przyciski sterownicze

USTAWIENIA ⇨ OGÓLNE ⇨⇩ PRZYCISKI STEROWNICZE ⇨ PRZYCISK 1(7)

| | | | |
|---|---|---|---|
| ■ PRZYCISK<br>■ STEROWNICZY 1 | ⇔ | PRZ ST 1 NAZWA:<br>CTRL PB 1 | Zakres nastaw: do 20 znaków |
| | ⇩ | PRZ ST 1 FUNKCJA:<br>Odstaw | Zakres nastaw: Odstaw, Załącz |
| | ⇧ | PRZ ST 1 ZDARZENIA:<br>Odstaw | Zakres nastaw: Odstaw, Załącz |

Ta funkcja jest obsługiwana przez panele podstawowe i panele 2. generacji.

Na panelu podstawowym i panelu 2. generacji znajdują się trzy standardowe przyciski sterownicze, oznaczone USER 1, USER 2 i USER 3. Są one konfigurowalne i mogą być używane do różnych zastosowań, takich jak wykonywanie testu diod LED, przełączanie grup nastaw oraz wywoływanie i przewijanie ekranów programowalnych przez użytkownika.

Rozmieszczenie przycisków sterowniczych pokazano na poniższych rysunkach.

Rys. 5-53: Przyciski sterownicze (panel 2. generacji)

842813A1.CDR

Dodatkowe cztery przyciski sterujące znajdują się na podstawowym panelu przednim, gdy B30 jest zamawiany z opcją 12 programowalnych przycisków.

Rys. 5-54: Przyciski sterownicze (panel podstawowy)

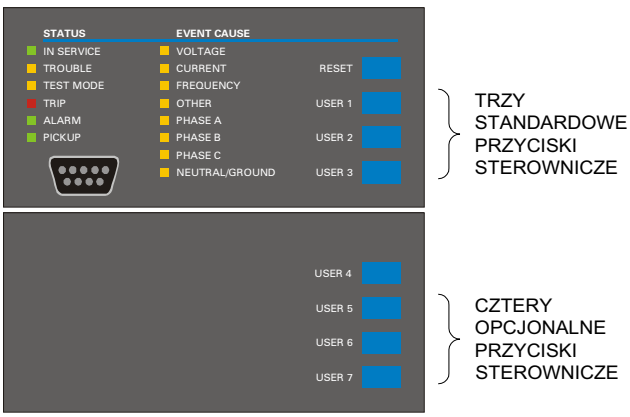


842733A2.CDR

Przyciski sterownicze nie są zwykle używane do operacji krytycznych i nie są chronione hasłem. Jednak nadzorując ich operandy wyjściowe, użytkownik może dynamicznie załączać lub wyłączać przyciski ze względów bezpieczeństwa.

Każdy przycisk sterowniczy posiada swój własny operand logiczny. Każdy operand musi być odpowiednio skonfigurowany do wykonywania wymaganej funkcji. Każdy operand pozostaje aktywowany tak długo, jak przycisk jest wciśnięty i resetuje się po zwolnieniu przycisku. Wprowadzono opóźnienie odpadu wynoszące 100 ms, aby zapewnić, że szybkie manipulowanie przyciskami pozwoli na odczyt ich stanu przez pozostałe funkcje urządzenia.

Zdarzenia są rejestrowane w rejestratorze zdarzeń (zgodnie z ustawieniem) po naciśnięciu przycisku sterowniczego. Żadne zdarzenie nie jest rejestrowane po zwolnieniu przycisku. Przyciski na panelu przednim (w tym przyciski sterownicze) nie mogą być obsługiwane jednocześnie – dany przycisk musi zostać zwolniony przed naciśnięciem następnego.

Rys. 5-55: Logika działania przycisków sterowniczych

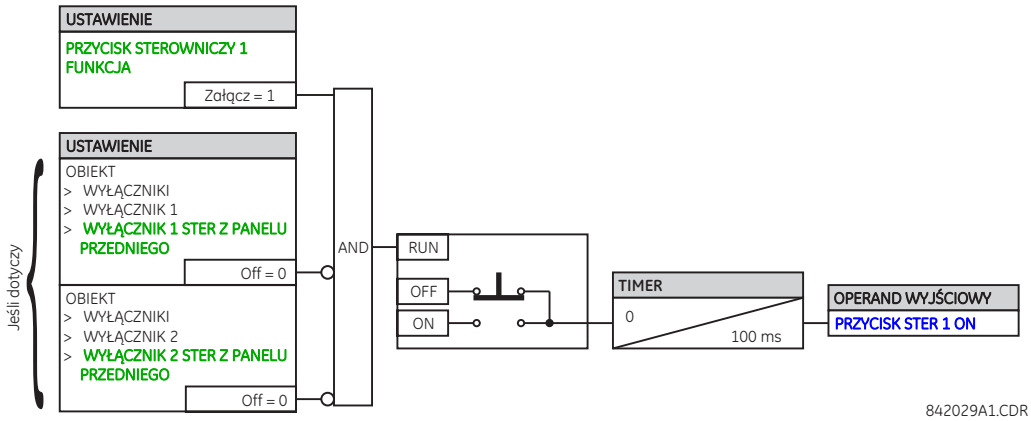


## 5.3.15 Przyciski programowalne

USTAWIENIA ⇨ OGÓLNE ⇨⇩ PRZYCISKI PROGRAMOWALNE ⇨ PRZYCISK NR 1(48)

| | | | |
|---|---|---|---|
| ■ PRZYCISK NR 1<br>■ | ⇔ | PRZYCISK 1 TRYB:<br>Odstaw | Zakres nastaw: Bez podtrzymania, Z podtrzymaniem, Odstaw |
| | ⇩ | PRZYC 1 OPIS PRZYC:<br>USER PB 1 | Zakres nastaw: do 20 znaków |
| | ⇩ | PRZYC 1 OPIS GDY AKT:<br>PUSHBTN 1 ON | Zakres nastaw: do 20 znaków |
| | ⇩ | PRZYC 1 OPIS GDY N/A:<br>PUSHBTN 1 OFF | Zakres nastaw: do 20 znaków |
| | ⇩ | PRZYC 1 MIN T NAC:<br>0.1 s | Zakres nastaw: 0.0 do 10.0 s w krokach co 0.1 |
| | ⇩ | PRZYC 1 AKT SYG:<br>Off | Zakres nastaw: dowolny sygnał logiczny |
| | ⇩ | PRZYC 1 ODP SYG:<br>Off | Zakres nastaw: dowolny sygnał logiczny |
| | ⇩ | PRZYC 1 ODP PO ZATRZ:<br>Odstaw | Zakres nastaw: Odstaw, Załącz |
| | ⇩ | PRZYC 1 OPÓŹ ODP<br>PO ZATRZ: 1.0 s | Zakres nastaw: 0.2 do 600.0 s w krokach co 0.1 |
| | ⇩ | PRZYC 1 BLK AKT SYG:<br>Off | Zakres nastaw: dowolny sygnał logiczny |
| | ⇩ | PRZYC 1 BLK ST FIZ:<br>Off | Zakres nastaw: dowolny sygnał logiczny |
| | ⇩ | PRZYC 1 OPÓŹN ODP:<br>0.00 s | Zakres nastaw: 0 do 60.00 s w krokach co 0.05 |
| | ⇩ | PRZYC 1 SYG NA<br>DIODĘ: Off | Zakres nastaw: dowolny sygnał logiczny |

| | | |
|---|---|---|
| ⇕ | PRZYC 1 PRIORYTET<br>WIAD: Odstaw | Zakres nastaw: Odstaw, Normal, Wysoki priorytet |
| ⇧ | PRZYC 1 ZDARZ:<br>Odstaw | Zakres nastaw: Odstaw, Załącz |

SOFTWARE OPTION

Ta funkcja jest opcjonalna, określona w momencie składania zamówienia.

For a B30 with -9-2LE hardware and software options, the pushbuttons cannot be used to open or close a breaker or a disconnect switch.

Programowalne przyciski zapewniają łatwą metodę wprowadzania cyfrowych informacji o stanie (ON, OFF). Ilość zależy od zamówionego panelu przedniego.

- Panel 2. generacji (poziomy) — 16 programowalnych przycisków
- Panel 2. generacji (pionowy) — 6 programowalnych przycisków
- Panel podstawowy — 12 programowalnych przycisków
- Panel graficzny — 48 przycisków programowalnych (8 przycisków fizycznych, 40 przycisków interfejsu graficznego)

NOTE

Programowalne przyciski wymagają panelu przedniego z taką opcją. Jeśli panel przedni został zamówiony oddzielnie, zaktualizuj oprogramowanie EnerVista UR Setup w menu **Eksploatacja -> Zmiana panelu przedniego**.

Stan cyfrowy można wprowadzić lokalnie (poprzez bezpośrednie naciśnięcie przycisku na panelu przednim i opcjonalnie przez interfejs panelu graficznego) lub zdalnie (za pośrednictwem operandów logicznych) do równań FlexLogic, funkcji zabezpieczeniowych i elementów sterujących. Typowe zastosowania obejmują sterowanie wyłącznikami, blokowanie SPZ czy zmianę grupy nastaw. Na przykład, ustaw przyciski od 1 do 5, aby wybrać grupy nastaw od 1 do 5 lub ustaw przycisk 1, aby wyczyścić zapisy zdarzeń. Przyciski programowalne są chronione hasłem.

5

### Przykład

Aby wyczyścić rekordy zdarzeń za pomocą przycisku 1, ustaw **Ustawienia -> Ogólne -> Czyszczenie rejestrów ->** Kasuj rejestr zdarzeń na PRZYCISK 1 ON. Następnie zaprogramuj przycisk, ustawiając **Ustawienia -> Ogólne -> Przyciski programowalne ->** Przycisk 1 Tryb na „Bez podtrzymania". W przypadku graficznego panelu przedniego, aby użyć bocznego przycisku do kasowania rejestratora zdarzeń, należy go również zaprogramować na schemacie synoptycznym.

Rysunki przedstawiają przyciski na panelach przednich.

Rys. 5-56: Przyciski programowalne (panel 2. generacji)

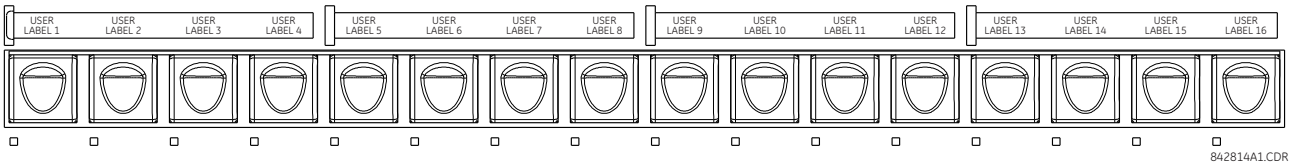


Rys. 5-57: Przyciski programowalne (panel podstawowy)

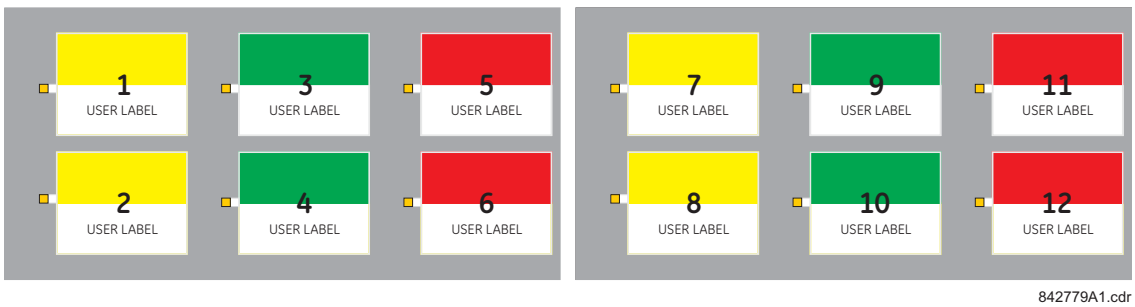

Rys. 5-58: Przyciski programowalne (panel graficzny)

859802A1.CDR

Przyciski i diody na panelu przednim mogą mieć etykiety, jak opisano w sekcji Opisy diod LED w poprzednim rozdziale.

Każdy przycisk posiada sygnały „ON" i „OFF" (na przykład PRZYCISK 1 ON i PRZYCISK 1 OFF). Operandy służą do programowania określonych akcji. Jeśli dowolny przycisk jest aktywny, aktywny jest sygnał DOWOLNY PRZYCISK ON.

Każdy przycisk ma skojarzoną diodę LED. Domyślnie ta dioda wyświetla aktualny stan odpowiedniego przycisku (aktywny lub nieaktywny). Jednak do każdego wskaźnika LED można przypisać dowolny sygnał logiczny poprzez ustawienie PRZYCISK 1 - SYGNALIZACJA NA DIODĘ LED.

5

Aktywacja i deaktywacja przycisków zależy od tego, czy zaprogramowano tryb "Z podtrzymaniem" lub "Bez podtrzymania".

- Z podtrzymaniem — w tym trybie przycisk można aktywować przez aktywację operandu przypisanego do ustawienia PRZYCISK - AKTYWACJA PRZYCISKU SYGNAŁEM LOGICZNYM lub przez bezpośrednie naciśnięcie przycisku na panelu przednim. Stan każdego przycisku jest przechowywany w pamięci nieulotnej i utrzymywany po wyłączeniu zasilania. W tym trybie przycisk jest deaktywowany przez aktywację sygnału przypisanego do PRZYCISK - DEAKTYWACJA PRZYCISKU SYGNAŁEM LOGICZNYM lub przez ponowne naciśnięcie danego przycisku na panelu przednim. Można go również zaprogramować tak, aby resetował się automatycznie poprzez ustawienia PRZYCISK - ODPAD PO ZATRZAŚNIĘCIU i PRZYCISK - OPÓŹNIENIE ODPADU PO ZATRZAŚNIĘCIU. Te ustawienia załączają zegar automatycznego kasowania. Timer kasowania może być na przykład używany w aplikacjach sterowania wyłącznikiem typu „sbo", gdzie typ polecenia (Załącz/Wyłącz) lub lokalizację wyłącznika (numer pola zasilającego) należy wybrać przed wykonaniem polecenia. Wybór łącznika jest resetowany automatycznie, jeśli sterowanie nie zostanie wykonane w określonym czasie.
- Bez podtrzymania — w tym trybie przycisk może być aktywowany przez aktywację sygnału przypisanego do nastawy PRZYCISK - AKTYWACJA PRZYCISKU SYGNAŁEM LOGICZNYM lub przez naciśnięcie przycisku na panelu przednim. Przycisk pozostaje aktywny przez czas jego fizycznego przyciśnięcia plus czas odpadu określony w ustawieniu PRZYCISK - OPÓŹNIENIE ODPADU. Jeśli przycisk jest aktywowany przez sygnał logiczny, czas trwania impulsu jest określony tylko przez PRZYCISK - OPÓŹNIENIE ODPADU. Czas trwania przypisanego sygnału logicznego nie ma znaczenia.

NOTE

Czas trwania sygnału aktywacji lub deaktywacji przycisku musi wynosić co najmniej 60 ms dla systemu 50 Hz, aby uruchomić przycisk. Pozwala to przyciskom na prawidłowe działanie podczas zaników zasilania i różnych zakłóceń w systemie, które mogą powodować przejściowe pobudzenie sygnałów logicznych.

Działanie każdego przycisku programowalnego można zablokować za pomocą ustawień PRZYCISK - BLOKADA STEROWANIA SYGNAŁEM LOGICZNYM i PRZYCISK - BLOKADA STEROWANIA FIZYCZNEGO. Jeśli zastosowano blokadę sterowania fizycznego, przycisk ignoruje polecenia wykonywane za pomocą fizycznych przycisków na panelu przednim. Jeśli zastosowano blokadę sterowania sygnałem, przycisk ignoruje polecenia wykonywane za pomocą operandów logicznych.

Blokady nie są stosowane do funkcji automatycznego odpadu po zatrzaśnięciu. Można ich używać dla komend sterowania SBO, aby zapobiec aktywacji przycisków i zapewnić operację wyboru tylko jednego łącznika w danym przedziale czasu.

Funkcji blokady można również użyć do zapobiegania aktywacji przycisku w wyniku przypadkowego naciśnięcia przycisków na panelu przednim. Oddzielna blokada dla sterowania fizycznego i oddzielna dla sterowania sygnałem logicznym upraszcza nadzór nad sterowaniem lokalnym (przycisk) i zdalnym (sygnał).

Zdarzenia dotyczące przycisków mogą być rejestrowane przez rejestrator zdarzeń. Z każdym przyciskiem mogą być również skojarzone komunikaty zdefiniowane przez użytkownika. Są one wyświetlane na panelach podstawowych i panelach 2. generacji, gdy przycisk programowalny jest aktywowany oraz w trybie "Z podtrzymaniem", gdy przycisk programowalny jest deaktywowany. Dzięki panelowi graficznemu, zamiast komunikatów, status przycisków może być wyświetlany na synoptyce, a także w oknach Panelu sygnalizacyjnego oraz w oknach Stany i pomiary.

W przypadku panelu graficznego przyciski od 1 do 8 są połączone z ośmioma fizycznymi przyciskami, a przyciski 9 i wyższe są mapowane na przyciski interfejsu graficznego. Aby ustawić działanie dla przycisków 9 i wyższych, wejdź do **Ustawienia -> Ogólne -> Panel przedni -> Edytor ekranów**, kliknij symbol PB w pasku narzędzi i wybierz przycisk 9 lub wyższe.

PRZYCISK - TRYB PRACY — wybiera się tryb pracy przycisku (Bez podtrzymania, Z podtrzymaniem, Odstaw). Jeśli ustawiono „Odstaw", przycisk nie jest aktywny, a powiązane z nim sygnały logiczne (zarówno „ON", jak i „OFF") są również nieaktywne. Jeśli jest ustawiony na „Z podtrzymaniem", przycisk pozostaje aktywny aż do jego zresetowania.

PRZYCISK - OPIS PRZYCISKU — ustawienie określa górny 20-znakowy wiersz komunikatu dla przycisku i ma za zadanie wyświetlenie identyfikatora przycisku. Tekst ten jest wyświetlany np. w rejestratorze zdarzeń. Zapoznaj się z sekcją Ekrany użytkownika w tym rozdziale, aby uzyskać instrukcje dotyczące wprowadzania znaków alfanumerycznych z klawiatury. Na panelu graficznym ustawienie kontroluje natomiast etykietę programowalnego przycisku na schematach synoptycznych.

PRZYCISK - OPIS GDY AKTYWNY — ustawienie określa dolną 20-znakową linię komunikatu dla przycisku, która jest wyświetlana, gdy przycisk jest w pozycji "aktywny". Zobacz sekcję Ekrany użytkownika, aby uzyskać instrukcje dotyczące wpisywania znaków alfanumerycznych z klawiatury. Na panelu graficznym ustawienie kontroluje natomiast tekst stanu aktywacji przycisku na synoptyce. To ustawienie nie jest stosowane do fizycznych przycisków na panelu graficznym.

PRZYCISK - OPIS GDY NIEAKTYWNY — ustawienie określa dolną 20-znakową linię komunikatu dla przycisku, która jest wyświetlana, gdy przycisk jest deaktywowany, a TRYB PRACY wybrano jako „Z podtrzymaniem". Komunikat nie jest wyświetlany, gdy TRYB PRACY jest ustawiony na „Bez podtrzymania", ponieważ zakłada się status sygnału po zwolnieniu przycisku jako „OFF". Długość komunikatu „gdy nieaktywny" jest konfigurowana w ustawieniach **OGÓLNE ⇨⇩ PARAMETRY WYŚWIETLANIA ⇨ CZAS KOMUNIKATU**. Na panelu graficznym to ustawienie kontroluje natomiast tekst stanu "nieaktywnego" przycisku na synoptyce. To ustawienie nie jest stosowane do fizycznych przycisków na panelu graficznym.

PRZYCISK - MINIMALNY CZAS NACIŚNIĘCIA — ustawienie określa minimalny czas wymagany dla naciśnięcia przycisku na panelu przednim, zanim zostanie on uznany za aktywny. Timer jest resetowany po zwolnieniu przycisku. Należy zauważyć, że działanie przycisku wymaga naciśnięcia przycisku na panelu przednim przez minimum 60 ms. 60 ms musi upłynąć przed aktywacją zaprogramowanego tą nastawą timera.

PRZYCISK - AKTYWACJA PRZYCISKU SYGNAŁEM LOGICZNYM — przypisuje się tutaj sygnał logiczny służący do aktywacji przycisku. Czas trwania sygnału musi wynosić co najmniej 60 ms dla systemu 50 Hz.

PRZYCISK - DEAKTYWACJA PRZYCISKU SYGNAŁEM LOGICZNYM — przypisuje się tutaj sygnał logiczny służący do deaktywacji przycisku programowalnego. To ustawienie ma zastosowanie tylko wtedy, gdy przycisk jest w trybie „Z podtrzymaniem".

PRZYCISK - ODPAD PO ZATRZAŚNIĘCIU — ustawienie załącza funkcję automatycznego resetowania przycisku. To ustawienie ma zastosowanie tylko wtedy, gdy przycisk jest w trybie „Z podtrzymaniem".

PRZYCISK - OPÓŹNIENIE ODPADU PO ZATRZAŚNIĘCIU — ustawienie określa opóźnienie czasowe automatycznego resetowania przycisku w trybie „Z podtrzymaniem".

PRZYCISK - BLOKADA STEROWANIA SYGNAŁEM LOGICZNYM — ustawienie przypisuje operand logiczny służący do blokowania działania przycisków. Dotyczy sterowania przyciskami za pomocą DE/AKTYWACJA PRZYCISKU SYGNAŁEM LOGICZNYM.

PRZYCISK - BLOKADA STEROWANIA FIZYCZNEGO — ustawienie przypisuje operand logiczny służący do blokowania fizycznego sterowania przyciskami. Ta funkcja nie ma zastosowania do automatycznego resetowania przycisku.

PRZYCISK - OPÓŹNIENIE ODPADU — ustawienie dotyczy tylko trybu „Bez podtrzymania" i określa czas aktywacji przycisku po jego zwolnieniu. W przypadku aktywacji sygnałem logicznym ustawienie określa cały czas aktywacji przycisku; czas, przez jaki operand wybrany w AKTYWACJA PRZYCISKU SYGNAŁEM LOGICZNYM pozostaje aktywny, nie wpływa na długość impulsu.

PRZYCISK - SYGNALIZACJA NA DIODĘ LED — przypisuje się tutaj sygnał logiczny służący do sterowania diodą LED przypisaną do przycisku. Jeśli ustawiono "Off", to działanie diody LED jest bezpośrednio powiązane z sygnałem PRZYCISK 1 ON. Nastawa nie ma zastosowania dla przycisków 9 i wyższych, gdzie tło etykiety ma pomarańczowy kolor dla stanu „ON".

PRZYCISK - PRIORYTET WIADOMOŚCI — ustawienie steruje zachowaniem komunikatów zaprogramowanych w ustawieniach OPIS PRZYCISKU i OPIS GDY AKTYWNY oraz zachowaniem komunikatu o deaktywacji przycisku, które jest zaprogramowane w ustawieniach OPIS PRZYCISKU i OPIS GDY NIEAKTYWNY. To ustawienie nie ma wpływu na panel graficzny.

Po ustawieniu na „Odstaw”, komunikaty dla przycisków nie są wyświetlane. W przeciwnym razie komunikat aktywacji jest wyświetlany, gdy przycisk programowalny zostanie aktywowany, a jeśli ustawiono tryb „Z podtrzymaniem”, to komunikat deaktywacji zostanie wyświetlony dopiero, gdy przycisk programowalny zostanie deaktywowany.

Po ustawieniu na „Normal”, czas wyświetlania komunikatu jest określony przez ustawienie CZAS KOMUNIKATU.

Po ustawieniu na „Wysoki priorytet”, czas trwania komunikatu przy deaktywacji jest określony przez ustawienie CZAS KOMUNIKATU, a komunikat aktywacji jest wyświetlany tak długo, jak aktywowany jest przycisk. Po aktywacji, Sygnalizacja i inne komunikaty są blokowane. Aby umożliwić obsługę klawiatury na panelu przednim, po naciśnięciu przycisku na klawiaturze, komunikat jest ukrywany na 10 sekund.

PRZYCISK - ZDARZENIA — jeśli załączone, to każda zmiana stanu przycisku jest rejestrowana w rejestratorze zdarzeń.

Poniższe rysunki przedstawiają logikę działania przycisków programowalnych.

Rys. 5-59: Logika działania przycisków programowalnych (Arkusz 1 z 2)

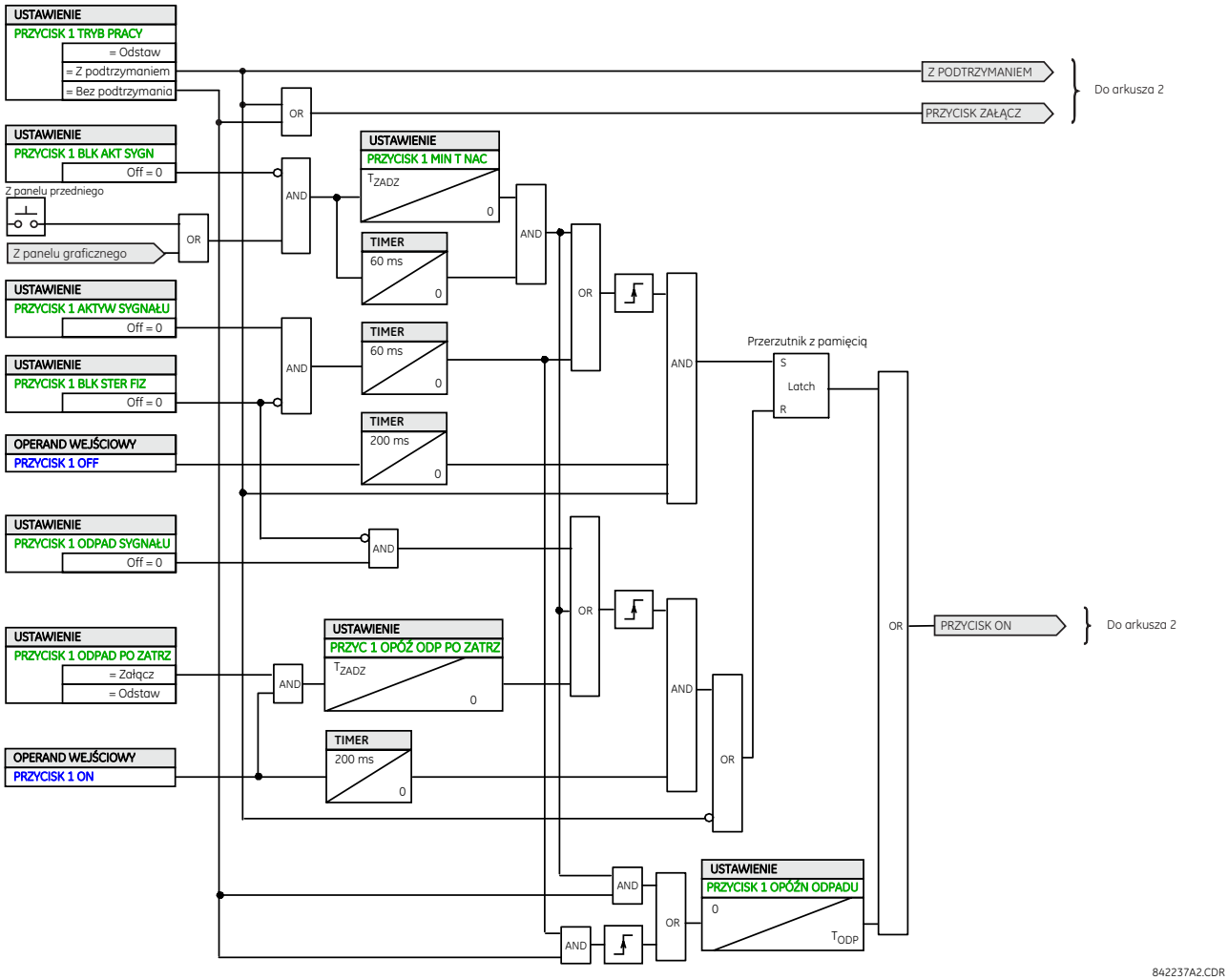

Rys. 5-60: Logika działania przycisków programowalnych (Arkusz 2 z 2)

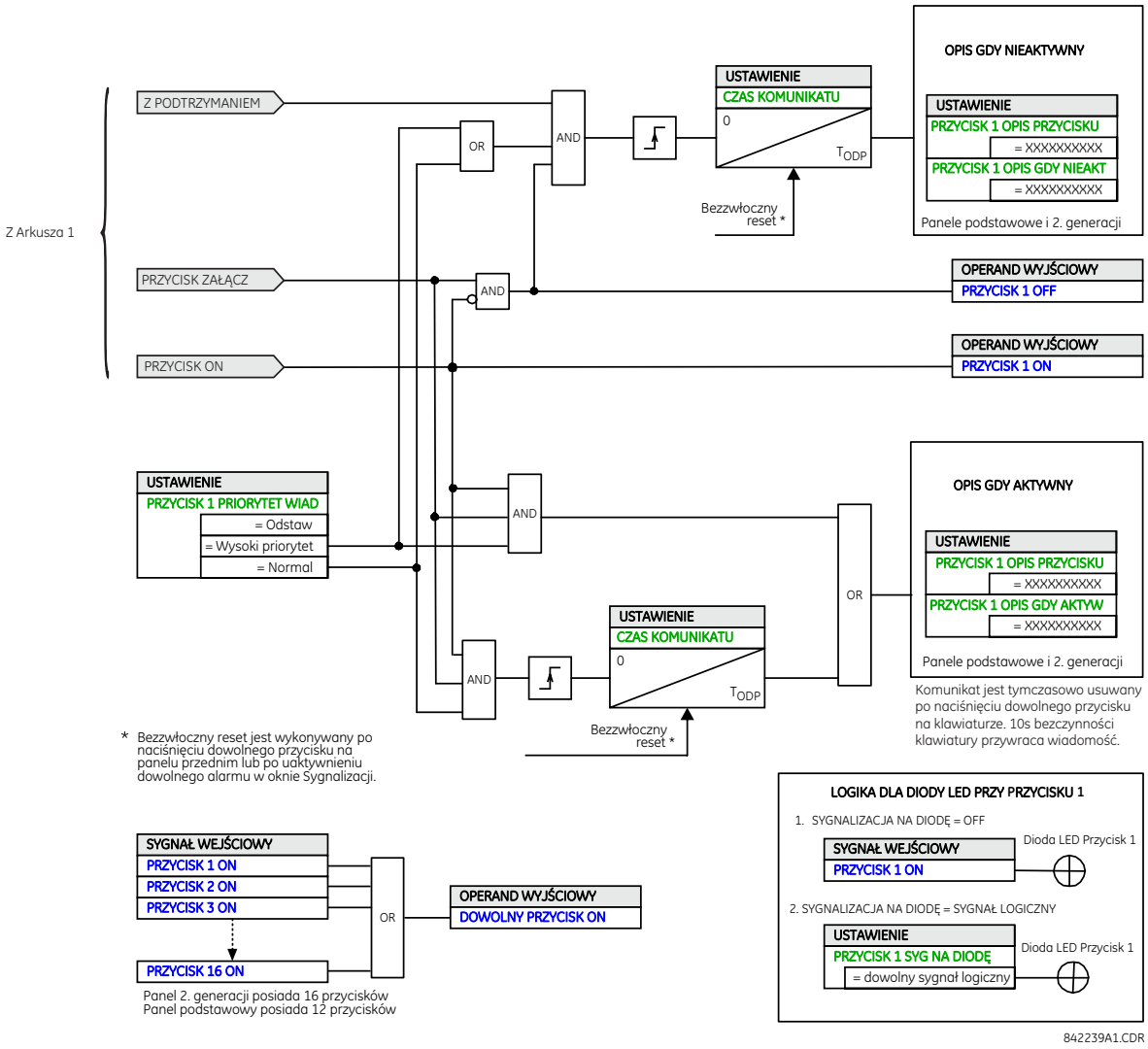


## 5.3.16 Stany Flex

USTAWIENIA ⇨ OGÓLNE ⇨⇩ FLEX STATES

| | | | |
|---|---|---|---|
| ■ FLEX STATES<br>■ | ⇔ | SYGNAŁ 1:<br>Off | Zakres nastaw: dowolny sygnał logiczny |
| | | ⇩ | |
| | ⇧ | SYGNAŁ 256:<br>Off | Zakres nastaw: dowolny sygnał logiczny |

Funkcja zapewnia mechanizm, w którym można efektywnie monitorować do 256 wybranych sygnałów. Ta funkcja umożliwia dostęp do sygnałów logicznych w jednym miejscu. Bity stanu są pakowane tak, że w jednym rejestrze Modbus można odczytać 16 stanów. Bity stanu można skonfigurować tak, aby wszystkie interesujące stany były dostępne w minimalnej liczbie rejestrów Modbus.

Bity stanu można odczytać w tablicy rejestrów „Flex States” zaczynając od adresu Modbus 0900h. W każdym rejestrze zapakowanych jest szesnaście stanów, przy czym stan o najniższym numerze znajduje się w bicie najniższego rzędu. Szesnaście rejestrów mieści 256 bitów stanu.

## 5.3.17 Ekrany użytkownika

### 5.3.17.1 Menu

USTAWIENIA ⇨ OGÓLNE ⇨⇩ EKRANY UŻYTKOWNIKA

| | | | |
|---|---|---|---|
| ■ EKRANY<br>■ UŻYTKOWNIKA | ⇔ | PRZYWOŁAJ I PRZEWIJAJ:<br>Off | Zakres nastaw: dowolny sygnał logiczny |
| | ⇩ | ■ PROGRAM EKRAN 1<br>■ | Zobacz poniżej |
| | ⇩ | | |
| | ⇧ | ■ PROGRAM EKRAN 16<br>■ | |

Ta funkcja jest obsługiwana dla paneli podstawowywch i paneli 2. generacji.

To menu zapewnia mechanizm ręcznego tworzenia do 16 ekranów z informacjami rozmieszczonymi w wygodnej kolejności w menu EKRANY UŻYTKOWNIKA (pomiędzy menu SYGNALIZACJA i STANY i POMIARY). Podmenu ułatwiają wprowadzanie tekstu i sygnałów w rejestrze Modbus w celu zdefiniowania zawartości ekranu.

Ta funkcja nie jest obsługiwana dla paneli graficznych.

Po zaprogramowaniu, ekrany użytkownika można przeglądać na dwa sposoby.

- Klawiatura — użyj klawisza MENU, aby wybrać menu EKRANY UŻYTKOWNIKA, a następnie uzyskać dostęp do pierwszego ekranu (należy zwrócić uwagę, że wyświetlane są tylko zaprogramowane ekrany). Ekrany można przewijać za pomocą klawiszy strzałek w górę i w dół. Ekran znika po czasie wyświetlania komunikatu określonym w OGÓLNE ⇨⇩ PARAMETRY WYŚWIETLANIA ⇨⇩ CZAS WYŚWIETLANIA WIADOMOŚCI DOMYŚLNEJ.
- Sygnał logiczny — ekrany użytkownika reagują również na ustawienie PRZYWOŁAJ I PRZEWIJAJ. Do nawigacji po ekranach można użyć dowolnego sygnału logicznego (w szczególności programowalnych przycisków).

  Przy zboczu narastającym przypisanego sygnału (na przykład, gdy przycisk jest wciśnięty), ekrany są wywoływane przez pokazanie ostatniego ekranu aktywnego podczas poprzednich czynności. Od tego momentu operand działa dokładnie tak, jak klawisz w dół i umożliwia przewijanie skonfigurowanych ekranów. Aktywacja operandu na ostatnim ekranie powoduje powrót do pierwszego. Wejście PRZYWOŁAJ I PRZEWIJAJ i klawisz strzałki w dół działają jednocześnie.

  Po wygaśnięciu timera ustawionego w CZAS WYŚWIETLANIA WIADOMOŚCI DOMYŚLNEJ, przekaźnik zaczyna przełączać się między skonfigurowanymi ekranami. Następna aktywacja operandu przypisanego do PRZYWOŁAJ I PRZEWIJAJ zatrzymuje cykl na aktualnie wyświetlanym ekranie, a nie na pierwszym ekranie zdefiniowanym przez użytkownika. Impulsy PRZYWOŁAJ I PRZEWIJAJ muszą trwać co najmniej 250 ms, aby zadziałały.

### 5.3.17.2 Ekran użytkownika 1(16)

USTAWIENIA ⇨ OGÓLNE ⇨⇩ EKRANY UŻYTKOWNIKA ⇨⇩ PROGRAMOWALNY EKRAN 1(16)

| | | | |
|---|---|---|---|
| ■ EKRAN 1<br>■ | ⇔ | EKR 1 LINIA GÓRNA: | Zakres nastaw: do 20 znaków |
| | ⇩ | EKR 1 LINIA DOLNA: | Zakres nastaw: do 20 znaków |
| | ⇩ | EKR 1 ELEM 1:<br>0 | Zakres nastaw: 0 do 65535 w krokach co 1 |
| | ⇩ | | |
| | ⇧ | EKR1 ELEM 5:<br>0 | Zakres nastaw: 0 do 65535 w krokach co 1 |

Dowolny istniejący ekran można automatycznie skopiować do listy ekranów użytkownika, wybierając istniejący wyświetlacz i naciskając klawisz ENTER. Na wyświetlaczu pojawi się komunikat DODAĆ DO LISTY EKRANÓW UŻYTKOWNIKA? Po wybraniu „Tak”, komunikat wskazuje, że wybrany ekran został dodany do listy.

To menu jest używane do wprowadzania tekstu i rejestru Modbus do konkretnego ekranu użytkownika. Każdy ekran użytkownika składa się z dwóch 20-znakowych wierszy (górny i dolny). Znak tyldy (~) służy do oznaczenia początku pola danych – należy uwzględnić długość pola danych. Na ekranie użytkownika można wprowadzić do pięciu oddzielnych pól danych – n-ta tylda (~) odnosi się do n-tej pozycji.

Ekran użytkownika można edytować za pomocą klawiatury na panelu przednim lub interfejsu EnerVista (preferowane dla wygody). Poniższa procedura pokazuje, jak wprowadzać znaki tekstowe w górnym i dolnym wierszu za pomocą klawiatury na panelu przednim. Naciśnij klawisz **HELP** w dowolnym momencie, aby uzyskać informacje pomocy.

1. Wybierz linię do edycji.
2. Naciśnij klawisz kropki, aby przejść do trybu edycji tekstu.
3. Użyj dowolnego klawisza **VALUE**, aby przewijać znaki. Spacja jest wybierana jak znak.
4. Naciśnij klawisz kropki, aby przesunąć kursor do następnej pozycji.
5. Powtórz krok 3 i kontynuuj wprowadzanie znaków, aż zostanie wyświetlony żądany tekst.
6. Naciśnij klawisz **ENTER**, aby zapisać nowe ustawienia.

Aby wprowadzić wartość liczbową dla dowolnego z pięciu elementów (postać dziesiętna wybranego adresu Modbus) z klawiatury panelu przedniego, użyj klawiatury numerycznej. Użyj wartości „0” dla wszelkich elementów, które nie są używane. Użyj klawisza **HELP** na dowolnym ekranie (Ustawienia, Stany i pomiary lub Polecenia), które ma adres Modbus, aby wyświetlić szesnastkową formę adresu Modbus, a następnie ręcznie przekonwertuj go na formę dziesiętną przed jego wprowadzeniem (wykorzystanie EnerVista ułatwia konwersję). Zobacz sekcję Odczyt rejestrów Modbus we wcześniejszej części tego rozdziału, aby uzyskać informacje o tym, jak obliczyć wartość dziesiętną, którą należy wprowadzić na panelu.

Użyj przycisku **MENU**, aby przejść do menu ekranów użytkownika i wyświetlić zdefiniowaną zawartość. Ekrany są wyświetlane w kolejności, zmieniając się co cztery sekundy. Podczas przeglądania naciśnij klawisz **ENTER**, a następnie wybierz opcję „Tak”, aby usunąć dany ekran z listy. Użyj ponownie klawisza **MENU**, aby wyjść z menu ekranów użytkownika.

Poniżej przedstawiono przykład konfiguracji ekranu użytkownika i rezultat tej konfiguracji.

| | | | |
|---|---|---|---|
| ■ EKRAN 1<br>■ | ⇔ | EKR 1 LINIA GÓRNA:<br>PRĄD X ~ A | Pokazuje zdefiniowany przez użytkownika tekst ze znakiem ~ |
| | ⇕ | EKR 1 LINIA DOLNA:<br>PRĄD Y ~ A | Pokazuje zdefiniowany przez użytkownika tekst ze znakiem ~ |
| | ⇕ | EKR 1 ELEM 1:<br>6016 | Adres rejestru Modbus w formie dziesiętnej odpowiadający pierwszemu znakowi ~ |
| | ⇕ | EKR 1 ELEM 2:<br>6357 | Adres rejestru Modbus w formie dziesiętnej odpowiadający drugiemu znakowi ~ |
| | ⇕ | EKR 1 ELEM 3:<br>0 | Element nieużywany. Brak odpowiadającego znaku ~ w górnej lub dolnej linii. |
| | ⇕ | EKR 1 ELEM 4:<br>0 | Element nieużywany. Brak odpowiadającego znaku ~ w górnej lub dolnej linii. |
| | ⇧ | EKR 1 ELEM 5:<br>0 | Element nieużywany. Brak odpowiadającego znaku ~ w górnej lub dolnej linii. |
| EKRANY UŻYTKOWNIKA | ⇨ | PRĄD X 0.850<br>PRĄD Y 0.327 A | Rezultat powyższej konfiguracji |

Jeśli parametry dla pozycji w górnej i dolnej linii mają te same jednostki, jednostka jest wyświetlana tylko w dolnej linii. Jednostki są wyświetlane w obu wierszach tylko wtedy, gdy jednostki określone w górnej i dolnej pozycji wiersza są różne.

## 5.3.18 Wejścia/wyjścia typu Direct

### 5.3.18.1 Menu

USTAWIENIA ⇨ OGÓLNE ⇨⇩ WEJŚCIA / WYJŚCIA DIRECT

| | | | |
|---|---|---|---|
| ■ WEJŚCIA / WYJŚCIA<br>■ DIRECT | ⇔ | ID URZĄDZENIA:<br>1 | Zakres nastaw: 1 do 16 w krokach co 1 |
| | ⇩ | KAN 1 UKŁAD RINGU:<br>Tak | Zakres nastaw: Tak, Nie |
| | ⇩ | KAN 2 UKŁAD RINGU:<br>Tak | Zakres nastaw: Tak, Nie |
| | ⇩ | SZYBKOŚĆ TRANS:<br>64 kbps | Zakres nastaw: 64 kbps, 128 kbps |
| | ⇩ | CROSSOVER KANAŁÓW:<br>Odstaw | Zakres nastaw: Odstaw, Załącz |
| | ⇩ | ■ CRC ALARM KANAŁ1<br>■ | Zobacz stronę 5-147 |
| | ⇩ | ■ CRC ALARM KANAŁ2<br>■ | |
| | ⇩ | ■ KANAŁ 1 - KONTROLA<br>■ KOMUNIKACJI | Zobacz stronę 5-148 |
| | ⇧ | ■ KANAŁ 2 - KONTROLA<br>■ KOMUNIKACJI | |

5

SOFTWARE OPTION

Ta opcja jest dostępna, jeśli w momencie składania zamówienia wybrano jeden z modułów Komunikacji pomiędzy UR. Dzięki tej opcji domyślnie wyświetlane są wejścia/wyjścia typu Direct. Po załączeniu funkcji Telezabezpieczenia wejścia/wyjścia typu Direct nie są widoczne.

Wejścia i wyjścia typu Direct wymieniają informacje dwustanowe między przekaźnikami UR podłączonymi bezpośrednio do siebie za pomocą kart komunikacyjnych typu 7. Mechanizm jest bardzo podobny do IEC 61850 GOOSE, z tym wyjątkiem, że komunikacja odbywa się poprzez izolowaną sieć i jest zoptymalizowana pod kątem szybkości. Na kartach typu 7, które obsługują dwa kanały, komunikaty są wysyłane w obu kanałach jednocześnie. W układzie pierścieniowym powoduje to, że komunikaty są wysyłane w obie strony pierścienia. Na jednokanałowych kartach typu 7, komunikaty są wysyłane tylko w jednym kierunku. Wiadomości są przekazywane dalej do chwili, gdy zostanie ustalone, że ramka pochodzi od nadawcy.

Działanie wejść i wyjść typu Direct jest inicjowane automatycznie, gdy co najmniej jedno wyjście w danym UR jest ustawione na wartość inną niż "Off".

Aby wejścia/wyjścia typu Direct działały prawidłowo, wszystkie urządzenia UR wysyłające wejścia/wyjścia za pomocą karty komunikacji pomiędzy UR muszą mieć identyczne wersje firmware.

NOTE

Wejścia/wyjścia Telezabezpieczenia i wejścia/wyjścia typu Direct nie mogą być używane jednocześnie. Po załączeniu wejść/wyjść Telezabezpieczenia, wejścia/wyjścia typu Direct są nieaktywne i na odwrót.

Czasy komunikatów wyjść typu Direct są podobne do czasu komunikatów GOOSE. Komunikaty integralności (bez zmian stanu) są wysyłane co najmniej co 1000 ms. Komunikaty ze zmianami stanu są wysyłane w ramach głównego cyklu przetwarzania urządzenia skanując wejścia i aktywując wyjścia, chyba że przepustowość kanału komunikacyjnego zostanie przekroczona. Przeprowadzane są dwa autotesty, które są sygnalizowane przez następujące operandy logiczne:

- RING PRZERWANY (przerwanie pierścienia komunikacyjnego dla wejść/wyjść typu Direct) — wskazuje, że komunikaty wyjściowe wysyłane z UR nie są odbierane przez (nie wracają do) przekaźnika nadawcy
- URZĄDZ DIRECT 1 OFF do URZĄDZ DIRECT 16 OFF (urządzenie nadawcze jest niedostępne) — wskazanie, że komunikaty typu Direct z co najmniej jednego urządzenia nie są odbierane

Ustawienia wejść/wyjść typu Direct są podobne do ustawień GOOSE. Odpowiednikiem nazw urządzeń IED dla wejść/wyjść typu Direct jest ustawienie ID URZĄDZENIA, które identyfikuje przekaźnik dla wszystkich komunikatów. Wszystkie urządzenia serii UR znajdujące się w ringu muszą mieć przypisane unikalne numery. Identyfikator służy do identyfikacji nadawcy.

Jeżeli urządzenia zostały skonfigurowane do pracy w pierścieniu (KANAŁ 1 - UKŁAD RINGU lub KANAŁ 2 - UKŁAD RINGU = "Tak"), wszystkie komunikaty wyjściowe są odbierane ponownie u nadawcy. Jeśli nie, wyzwalany jest alarm przerwania ringu komunikacji Direct. Błąd autotestu sygnalizowany jest operandem RING PRZERWANY.

Zdefiniuj SZYBKOŚĆ TRANSMISJI, aby dopasować możliwości kanału komunikacyjnego. Wszystkie terminale komunikujące się przez wejścia/wyjścia typu Direct muszą być ustawione na tę samą szybkość transmisji danych. Urządzenia UR wyposażone w dwukanałowe karty komunikacyjne zapewniają taką samą szybkość transmisji danych w obu kanałach. Czas dostarczania komunikatów wynosi około 0,2 cyklu przy 128 kb/s i 0,4 cyklu przy 64 kb/s na każdy mostek.

Tab. 5-17: Szybkość transmisji dla poszczególnych modułów komunikacyjnych

| Moduł | Obsługiwana szybkość przesyłu |
|---|---|
| 2A, 2B | 64 kbps |
| 2E, 2F (wycofane) | 64 kbps |
| 2G, 2H | 128 kbps |
| 2I, 2J | 64 kbps, 128 kbps |
| 72, 73 | 64 kbps, 128 kbps |
| 74, 75 | 64 kbps |
| 76, 77 | 64 kbps |
| 7A, 7B, 7C, 7D | 64 kbps, 128 kbps |
| 7E, 7F, 7G | 64 kbps |
| 7H, 7I, 7J, 7K | 64 kbps, 128 kbps |
| 7L, 7M, 7N, 7P, 7Q | 64 kbps |
| 7R, 7S | 64 kbps |
| 7T, 7W | 64 kbps |

NOTE

Moduły G.703 mają stałą szybkość transmisji równą 64 kbps. Dla tych modułów nie ma możliwości zmiany parametru SZYBKOŚĆ TRANSMISJI.

Ustawienie FUNKCJA PRZEPLOTU KANAŁÓW - CROSSOVER dotyczy B30 z dwukanałowymi kartami komunikacyjnymi i umożliwia krzyżowanie komunikatów z kanału 1 do kanału 2. Dzięki temu wszystkie urządzenia UR znajdują się w jednej sieci Direct, niezależnie od fizycznego medium zastosowanego dla danego kanału komunikacyjnego.

Poniższe przykłady zastosowań ilustrują koncepcje konfiguracji wejść/wyjść typu Direct. Zobacz sekcję Wejścia/Wyjścia w tym rozdziale, aby uzyskać informacje na temat konfiguracji sygnałów logicznych (flagi, bity), które mają być wymieniane.

## Przykład 1: Rozszerzenie ilości wejść/wyjść urządzenia UR

Rozważ aplikację, która wymaga dodatkowych ilości wejść / wyjść fizycznych lub pamięci logiki, które przekraczają możliwości pojedynczego urządzenia UR. Problem rozwiązuje się przez dodanie dodatkowego urządzenia Multilin UR, takiego jak np. C30, aby spełnić dodatkowe wymagania dotyczące wejść i wyjść oraz logiki programowalnej. Dwa urządzenia IED są połączone za pomocą jednokanałowych kart komunikacyjnych, jak pokazano na poniższym rysunku.

Rys. 5-61: Zwiększenie ilości wejść/wyjść fizycznych za pomocą wejść/wyjść typu Direct

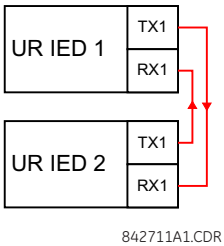


Wprowadź następujące nastawy aby zrealizować tę aplikację. Dla UR IED 1:

ID URZĄDZENIA: “1”
KANAŁ 1 - UKŁAD RINGU: “Tak”
SZYBKOŚĆ TRANSMISJI: “128 kbps”

Dla UR IED 2:

ID URZĄDZENIA: “2”
KANAŁ 1 - UKŁAD RINGU: “Tak”
SZYBKOŚĆ TRANSMISJI: “128 kbps”

Czas dostarczenia wiadomości przy szybkości transmisji 128 kb/s wynosi około 0,2 cyklu w obie strony; tzn. IED 1 -> IED 2 i IED 2 -> IED 1. Dla tego połączenia użytkownik może wybrać różne karty komunikacyjne (np: światłowód, G.703 lub RS422).

5

## Przykład 2: Zabezpieczenie szyn zbiorczych z blokadą od zwarcia w odpływie

Prosty schemat zabezpieczenia szyn zbiorczych z blokadą można zrealizować poprzez wysłanie sygnału blokującego z odpływu, powiedzmy 2, 3 i 4, do zasilacza, który monitoruje wszystkie odpływy danej sekcji, jak pokazano poniżej.

Rys. 5-62: ZSZ z blokadą od zwarcia w odpływie

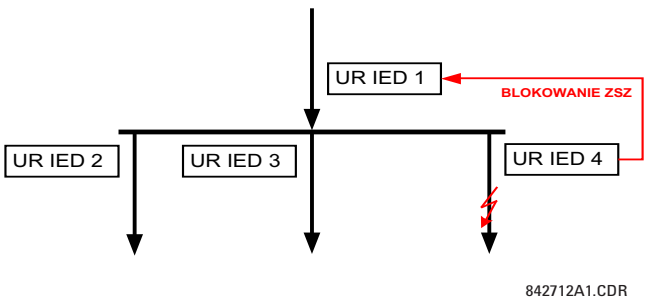


W celu zwiększenia niezawodności dla tej aplikacji zalecana jest konfiguracja z dwoma pierścieniami (rysunek poniżej).

Rys. 5-63: Układ dwóch pierścieni komunikacyjnych dla realizacji funkcji ZSZ

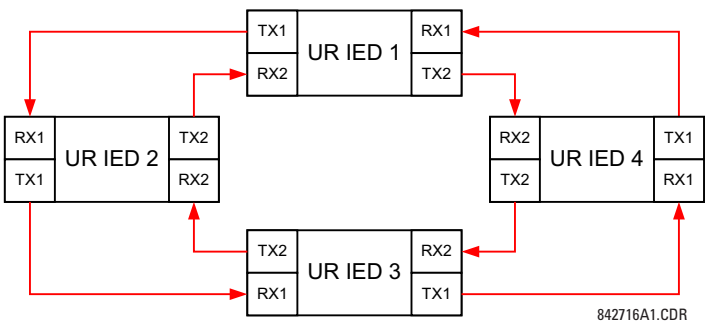


Wprowadź następujące nastawy aby zrealizować tę aplikację. Dla UR IED 1:

ID URZĄDZENIA: “1”
KANAŁ 1 - UKŁAD RINGU: “Tak”
KANAŁ 2 - UKŁAD RINGU: “Tak”

Dla UR IED 2:

ID URZĄDZENIA: “2”
KANAŁ 1 - UKŁAD RINGU: “Tak”
KANAŁ 2 - UKŁAD RINGU: “Tak”

Dla UR IED 3:

ID URZĄDZENIA: “3”
KANAŁ 1 - UKŁAD RINGU: “Tak”
KANAŁ 2 - UKŁAD RINGU: “Tak”

Dla UR IED 4:

ID URZĄDZENIA: “4”
KANAŁ 1 - UKŁAD RINGU: “Tak”
KANAŁ 2 - UKŁAD RINGU: “Tak”

Czas dostarczenia wiadomości to około 0,2 cyklu przetwarzania (przy 128 kb/s) razy liczba mostów między punktem początkowym a docelowym. Układ z dwoma pierścieniami skutecznie zmniejsza maksymalną „odległość komunikacyjną”.

W tej aplikacji spodziewane czasy dostarczenia komunikatu przy szybkości transmisji 128 kbps i obu ringach sprawnych:

IED 1 do IED 2: 0.2 cyklu przetwarzania
IED 1 do IED 3: 0.4 cyklu
IED 1 do IED 4: 0.2 cyklu
IED 2 do IED 3: 0.2 cyklu
IED 2 do IED 4: 0.4 cyklu
IED 3 do IED 4: 0.2 cyklu

Jeżeli jeden pierścień jest uszkodzony (powiedzmy TX2-RX2) czasy przesyłu są na poziomie:

IED 1 do IED 2: 0.2 cyklu przetwarzania
IED 1 do IED 3: 0.4 cyklu
IED 1 do IED 4: 0.6 cyklu
IED 2 do IED 3: 0.2 cyklu
IED 2 do IED 4: 0.4 cyklu
IED 3 do IED 4: 0.2 cyklu

Dla tego schematu można wprowadzić koordynację czasową, aby uwzględnić najgorszy scenariusz (0,4 cyklu). Po wykryciu uszkodzenia pierścienia czas koordynacji jest adaptacyjnie zwiększany do 0,6 cyklu. Kompletna aplikacja wymaga rozwiązania szeregu problemów, takich jak awaria obu pierścieni komunikacyjnych, awaria/wyłączenie jednego z przekaźników itd. W tym celu dostępne są flagi logiczne dla wejść/wyjść typu Direct.

## Przykład 3: Schematy pracy współbieżnej

Rozważmy aplikację dla linii o trzech końcach.

Rys. 5-64: Układ linii o trzech końcach

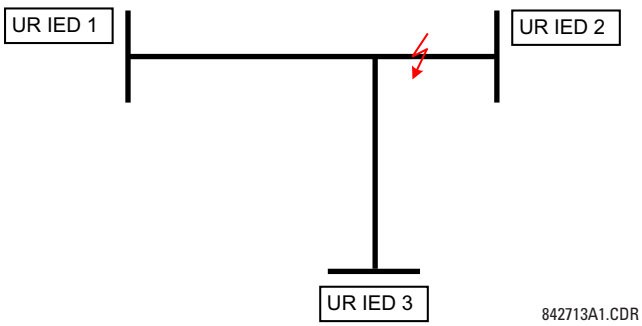

Schemat z zezwoleniem może być zaimplementowany dla dwóch pierścieni komunikacyjnych - pokazany w poniższy sposób (IED 1 i 2 tworzą pierwszy pierścień, podczas gdy IED 2 i 3 tworzą drugi pierścień).

Rys. 5-65: Układ otwartej pętli (IED2 - 2 kanały komunikacyjne, IED 1/3 - jeden kanał komunikacyjny)

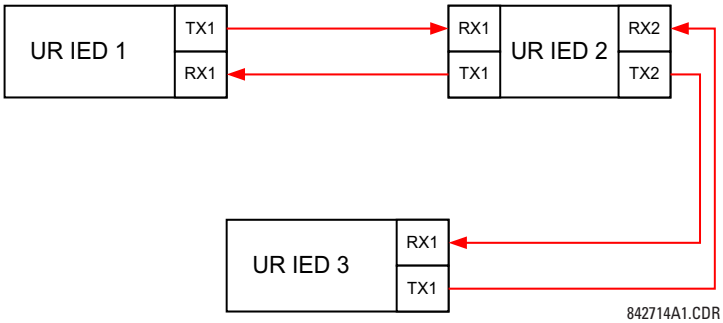


Wprowadź następujące nastawy aby zrealizować tę aplikację. Dla UR IED 1:

ID URZĄDZENIA: “1”
KANAŁ 1 - UKŁAD RINGU: “Tak”
KANAŁ 2 - UKŁAD RINGU: “Tak”

Dla UR IED 2:

ID URZĄDZENIA: “2”
KANAŁ 1 - UKŁAD RINGU: “Tak”
KANAŁ 2 - UKŁAD RINGU: “Tak”

Dla UR IED 3:

ID URZĄDZENIA: “3”
KANAŁ 1 - UKŁAD RINGU: “Tak”
KANAŁ 2 - UKŁAD RINGU: “Tak”

W tej aplikacji spodziewane czasy dostarczenia komunikatu przy szybkości transmisji 128 kbps:

IED 1 do IED 2: 0.2 cyklu przetwarzania
IED 1 do IED 3: 0.5 cyklu
IED 2 do IED 3: 0.2 cyklu

W tym schemacie IED 1 i 3 nie komunikują się bezpośrednio. IED 2 musi być skonfigurowane do przekazywania ramek, jak wyjaśniono w sekcji Wejścia/Wyjścia. Stosowanie schematu z blokowaniem cechującego się większym bezpieczeństwem i szybszym czasem dostarczania wiadomości odbywa się za pomocą konfiguracji z dwoma ringami, jak pokazano tutaj.

Rys. 5-66: Układ zamkniętej pętli (podwójnego ringu)

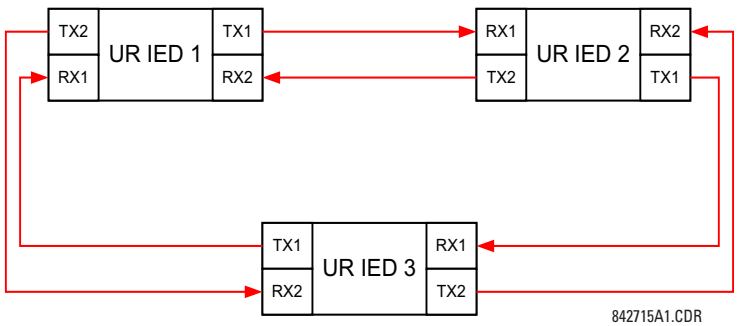


Wprowadź następujące nastawy aby zrealizować tę aplikację. Dla UR IED 1:

ID URZĄDZENIA: “1”
KANAŁ 1 - UKŁAD RINGU: “Tak”
KANAŁ 2 - UKŁAD RINGU: “Tak”

Dla UR IED 2:

ID URZĄDZENIA: “2”
KANAŁ 1 - UKŁAD RINGU: “Tak”
KANAŁ 2 - UKŁAD RINGU: “Tak”

Dla UR IED 3:

ID URZĄDZENIA: “3”
KANAŁ 1 - UKŁAD RINGU: “Tak”
KANAŁ 2 - UKŁAD RINGU: “Tak”

W tej aplikacji spodziewane czasy dostarczenia komunikatu przy szybkości transmisji 128 kbps i obu ringach sprawnych:

IED 1 do IED 2: 0.2 cyklu przetwarzania
IED 1 do IED 3: 0.2 cyklu
IED 2 do IED 3: 0.2 cyklu

Tę konfigurację można zastosować zarówno dla schematów z zezwoleniem, jak i schematów z blokowaniem. Przy wyborze wymaganej architektury należy wziąć pod uwagę szybkość działania układu, jego niezawodność i koszty.

### 5.3.18.2 CRC alarm - Kanał 1(2)

USTAWIENIA ⇨ OGÓLNE ⇨⇩ WEJŚCIA / WYJŚCIA DIRECT ⇨⇩ CRC ALARM KANAŁ 1(2)

| | | | |
|---|---|---|---|
| ■ CRC ALARM KANAŁ 1<br>■ | ⇔ | CRC ALARM KAN 1<br>FUNKCJA: Odstaw | Zakres nastaw: Odstaw, Załącz |
| | ⇩ | CRC ALARM KAN 1<br>LICZN RAMEK: 600 | Zakres nastaw: 100 do 10000 w krokach co 1 |
| | ⇩ | CRC ALARM KAN 1<br>PRÓG ALM: 10 | Zakres nastaw: 1 do 1000 w krokach co 1 |
| | ⇧ | CRC ALARM KAN 1<br>ZDARZ: Odstaw | Zakres nastaw: Odstaw, Załącz |

B30 sprawdza integralność przychodzących komunikatów za pomocą 32-bitowej kontroli CRC. Funkcja alarmu CRC jest dostępna do monitorowania jakości medium komunikacyjnego poprzez śledzenie częstości występowania ramek, które nie przeszły kontroli CRC. Funkcja posiada dwa liczniki. Jeden służy do zliczania wszystkich odbieranych ramek. Drugi zlicza ramki, które nie przeszły kontroli CRC. Gdy licznik uszkodzonych ramek w ramach zdefiniowanej przez użytkownika ilości ramek KANAŁ 1 - CRC - LICZNIK RAMEK osiągnie poziom ustawiony w KANAŁ 1 - CRC - PRÓG ALARMU, aktywowany jest sygnał KAN 1 ALARM CRC. Sygnał może zostać wystawiony na wyjście fizyczne, diodę LED czy do systemu SCADA.

Gdy licznik dla wszystkich komunikatów osiągnie maksimum określone przez ustawienie KANAŁ 1 - CRC - LICZNIK RAMEK, oba liczniki są resetowane, a proces monitorowania rozpoczyna się od nowa.

Funkcja alarmu CRC jest dostępna dla każdego kanału. Całkowita liczba ramek, które nie przeszły kontroli CRC, jest dostępna w menu STANY I POMIARY ⇨ STANY ⇨⇩ WEJŚCIA DIRECT ⇨⇩ IL USZK RAMEK K1.

- **Liczba ramek i długość okna monitoringu** — aby monitorować integralność, urządzenie wysyła jedną ramkę na sekundę (przy 64 kb/s) lub 2 ramki na sekundę (przy 128 kb/s), nawet jeśli nie wykryto zmiany stanu wyjść typu Direct. Np. ustawienie KANAŁ 1 - CRC - LICZNIK RAMEK na "10000" odpowiada oknu czasowemu o długości około 160 minut przy 64 kb/s i 80 minut przy 128 kb/s. Jeśli komunikaty są wysyłane szybciej w wyniku zmiany stanu wyjścia typu Direct, interwał monitoringu skraca się. Należy wziąć to pod uwagę przy definicji KANAŁ 1 - CRC - LICZNIK RAMEK. Np. jeśli wymaga się maksymalnego przedziału czasu monitorowania wynoszącego 10 minut przy 64 kb/s, wówczas KANAŁ 1 - CRC - LICZNIK RAMEK powinien być ustawiony na 10 x 60 x 1 = 600.
- **Korelacja pomiędzy CRC a BER** — kontrola CRC może zakończyć się niepowodzeniem, jeśli jeden lub więcej bitów w pakiecie jest uszkodzonych. W związku z tym dokładna korelacja między CRC a BER nie jest możliwa. Przy pewnych założeniach można jednak dokonać przybliżenia. Pakiet wejść/wyjść typu Direct zawierający 20 bajtów powoduje wysłanie 160 bitów danych, a zatem transmisja 63 pakietów odpowiada 10 000 bitów. BER $10^{-4}$ oznacza 1 błąd bitu na każde 10000 wysłanych lub odebranych bitów. Zakładając najlepszy przypadek tylko jednego błędu w uszkodzonym pakiecie, wystąpienie jednego uszkodzonego pakietu na każde 63 odebrane pakiety to ~BER = $10^{-4}$.

### 5.3.18.3 Kanał 1(2) - Kontrola komunikacji

USTAWIENIA ⇨ OGÓLNE ⇨⇩ WEJŚCIA / WYJŚCIA DIRECT ⇨⇩ KANAŁ 1(2) - KONTROLA KOMUNIKACJI

| | | | |
|---|---|---|---|
| ■ KANAŁ 1 - KONTROLA<br>■ KOMUNIKACJI | ⇔ | KONTR KOMUN - KAN 1<br>FUNKCJA: Odstaw | Zakres nastaw: Odstaw, Załącz |
| | ⇩ | KONTR KOMUN - KAN 1<br>LICZN RAMEK: 600 | Zakres nastaw: 100 do 10000 w krokach co 1 |
| | ⇩ | KONTR KOMUN - KAN 1<br>PRÓG ALM: 10 | Zakres nastaw: 1 do 1000 w krokach co 1 |
| | ⇧ | KONTR KOMUN - KAN 1<br>ZDARZ: Odstaw | Zakres nastaw: Odstaw, Załącz |

B30 sprawdza integralność przychodzących w ringu komunikatów za pomocą liczenia niezwróconych (nieodebranych) ramek. W topologii pierścienia wszystkie komunikaty pochodzące z danego urządzenia powinny powracać do nadawcy w określonym czasie. Funkcja kontroli komunikacji jest dostępna do monitorowania integralności ringu poprzez śledzenie częstości występowania braku powrotu ramki do nadawcy. Ta funkcja zlicza wszystkie wiadomości wychodzące, a oddzielny licznik zlicza wiadomości, które nie wróciły do nadawcy. Gdy licznik niezwróconych komunikatów w ramach zdefiniowanej przez użytkownika ilości ramek KANAŁ 1 - KONTROLA KOMUNIKACJI - LICZNIK RAMEK osiągnie poziom ustawiony w KANAŁ 1 - KONTROLA KOMUNIKACJI - PRÓG ALARMU aktywowany jest sygnał KAN 1 ALARM KOM RING. Sygnał może zostać wystawiony na wyjście fizyczne, diodę LED czy do systemu SCADA.

Gdy licznik dla wszystkich komunikatów osiągnie maksimum określone przez ustawienie KANAŁ 1 - KONTROLA KOMUNIKACJI - LICZNIK RAMEK, oba liczniki są resetowane, a proces monitorowania rozpoczyna się od nowa.

Funkcja kontroli niezwróconych ramek jest dostępna dla każdego kanału, jednak tylko w topologii ringu. Całkowita liczba ramek, które nie przeszły kontroli, jest dostępna w menu STANY I POMIARY ⇨ STANY ⇨⇩ WEJŚCIA DIRECT ⇨⇩ RAMKI NIEZWRÓCONE LICZNIK K1.

5

## 5.3.19 Telezabezpieczenie

USTAWIENIA ⇨ OGÓLNE ⇨⇩ WEJŚCIA / WYJŚCIA TELEZABEZPIECZENIE

| | | | |
|---|---|---|---|
| ■ WEJŚCIA / WYJŚCIA<br>■ TELEZABEZPIECZENIE | ⇔ | FUNKCJA:<br>Odstaw | Zakres nastaw: Odstaw, Załącz |
| | ⇩ | LICZBA KOŃCÓW LINII:<br>2 | Zakres nastaw: 2, 3 |
| | ⇩ | LICZBA KANAŁÓW KOM:<br>1 | Zakres nastaw: 1, 2 |
| | ⇩ | ADRES URZ LOKALNEGO:<br>0 | Zakres nastaw: 0 do 63 w krokach co 1 |
| | ⇩ | ADRES URZ Z 2 KOŃCA:<br>0 | Zakres nastaw: 0 do 63 w krokach co 1 |
| | ⇧ | ADRES URZ Z 3 KOŃCA:<br>0 | Zakres nastaw: 0 do 63 w krokach co 1 |

SOFTWARE OPTION

Ta opcja jest dostępna, jeśli w momencie składania zamówienia wybrano jeden z modułów Komunikacji pomiędzy UR. Dzięki tej opcji domyślnie wyświetlane są wejścia/wyjścia typu Direct. Po załączeniu funkcji Telezabezpieczenia wejścia/wyjścia typu Direct nie są widoczne.

Funkcja telezabezpieczenia przesyła komendy pomiędzy dwoma lub trzema przekaźnikami w bezpieczny, szybki, niezawodny i deterministyczny sposób. Do możliwych zastosowań zalicza się schematy pracy współbieżnej czy przesyłanie sygnałów OW na drugi koniec układu (DTT). Telezabezpieczenie może być stosowane na dowolnych kanałach analogowych lub cyfrowych oraz dowolnym medium komunikacyjnym, takim jak bezpośrednie połączenie światłowodowe, przewody miedziane, sieci optyczne lub mikrofalowe łącza radiowe. Możliwa jest również kombinacja mediów komunikacyjnych.

Po załączeniu telezabezpieczenia i skonfigurowaniu wejść/wyjść pakiety danych są przesyłane w sposób ciągły co 1/4 cyklu (3/8 cyklu w przypadku korzystania z modułów C37.94) w komunikacji peer-to-peer. Bezpieczeństwo danych kanału komunikacyjnego osiąga się poprzez użycie kontroli CRC-32 na pakietach danych.

NOTE

Wejścia/wyjścia Telezabezpieczenia i wejścia/wyjścia typu Direct nie mogą być używane jednocześnie. Po załączeniu wejść/wyjść Telezabezpieczenia, wejścia/wyjścia typu Direct są nieaktywne i na odwrót.

LICZBA KOŃCÓW LINII — definiuje ilość urządzeń w układzie (ilość końców zabezpieczanego obiektu).

ILOŚĆ KANAŁÓW KOMUNIKACYJNYCH — definicja ilości używanych kanałów komunikacyjnych. Jeżeli LICZBA KOŃCÓW LINII to "3" (linia o trzech końcach), ustaw ILOŚĆ KANAŁÓW KOMUNIKACYJNYCH na "2." Dla układu o dwóch końcach, ILOŚĆ KANAŁÓW KOMUNIKACYJNYCH może być ustawiona na "1" lub "2" (kanały redundantne).

ADRES URZĄDZENIA LOKALNEGO, ADRES URZĄDZENIA Z 2. KOŃCA i ADRES URZĄDZENIA Z 3. KOŃCA — w aplikacjach wykorzystujących multipleksery lub modemy należy zadbać o to, aby dane używane przez przekaźniki zabezpieczeniowe pochodziły z właściwych urządzeń. Funkcja telezabezpieczenia wykonuje to sprawdzenie poprzez odczytanie identyfikatora (ID) wiadomości wysłanego przez nadawców i porównanie go z identyfikatorem zaprogramowanym u odbiorcy. Sprawdzenie jest również używane do blokowania wejść, jeśli przypadkowo zostanie ustawiony tryb pętli lub dane są odbierane z niewłaściwego przekaźnika (kontrola ID w odebranej ramce). W przypadku nieprawidłowego ID podczas normalnej pracy, aktywowany jest operand TELZAB KAN1 BŁĄD ID lub TELZAB KAN2 BŁĄD, który aktywuje zdarzenie o tej samej nazwie i blokuje wejścia telezabezpieczenia. Na potrzeby diagnostyki wynik identyfikacji kanału jest również pokazywany w STANY I POMIARY ⇨⇩ TESTY KANAŁU TELEZABEZPIECZENIE ⇨⇩ WERYFIKACJA KONFIGURACJI KANAŁU. Domyślna wartość „0" dla ADRES URZĄDZENIA LOKALNEGO wskazuje, że ID przekaźnika ma nie być sprawdzane. W systemach dwukanałowych, o dwóch końcach ten sam ADRES URZĄDZENIA LOKALNEGO jest wysyłany przez oba kanały; po stronie odbiorczej musi być zaprogramowany tylko ADRES URZĄDZENIA Z 2. KOŃCA.

### 5.3.20 Instalacja

USTAWIENIA ⇨ OGÓLNE ⇨⇩ INSTALACJA

| | | | |
|---|---|---|---|
| ■ INSTALACJA<br>■ | ⇔ | ZAŁ/BLK PRZEKAŹNIKA:<br>Zablokowany | Zakres nastaw: Zablokowany, Załączony |
| | ⇧ | NAZWA PRZEKAŹNIKA:<br>Relay-1 | Zakres nastaw: do 20 znaków |

ZAŁĄCZENIE/BLOKOWANIE PRZEKAŹNIKA — aby zabezpieczyć się przed uruchomieniem przekaźnika bez wprowadzonych ustawień, urządzenie nie pozwala na działanie przekaźników wyjściowych, dopóki ZAŁĄCZENIE/BLOKOWANIE PRZEKAŹNIKA nie zostanie ustawione na „Załączony". Domyślnie jest to „Zablokowany". Komunikat o błędzie URZĄDZENIE ZABLOKOWANE jest wyświetlany do momentu przełączenia w stan „Załączony". Ustawienie może również służyć do blokowania działania urządzenia podczas testów, napraw czy remontów pola.

NAZWA PRZEKAŹNIKA — umożliwia jednoznaczną identyfikację przekaźnika. Nazwa pojawia się w generowanych raportach.

## 5.4 HardFiber Brick

### 5.4.1 Konfiguracja

W przypadku zamówienia B30 z modułem do obsługi HardFiber (moduł 81), w oprogramowaniu EnerVista dostępne jest dodatkowe drzewo menu **Zdalne zasoby** umożliwiające konfigurację systemu HardFiber.

Rys. 5-67: Menu Zdalne zasoby

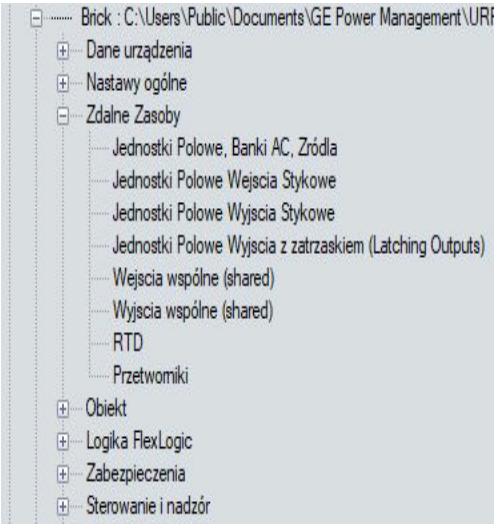


Menu pozwala na konfigurację B30 do współpracy z modułem HardFiber Brick. Konfiguracja jest dostępna tylko z poziomu oprogramowania EnerVista i nie jest dostępna z panelu przedniego. Brick zapewnia realizację ośmiu pomiarów prądu i napięcia wraz z wejściami i wyjściami fizycznymi czy wejściami przetwornikowymi i jest zdalnym interfejsem dla urządzeń polowych, takich jak wyłączniki czy transformatory. B30 z HardFiber ma dostęp do maksymalnie ośmiu Brick. Powyższe ustawienia konfigurują połączenie punkt-punkt między określonymi portami światłowodowymi na karcie 81 w B30 i określonym urządzeniem Brick. Przekaźnik jest następnie konfigurowany do pomiaru określonych prądów, napięć i wejść z Brick oraz do sterowania określonymi wyjściami. Jest to pierwotne rozwiązanie GE dla stacji cyfrowych.



Proces konfiguracji zasobów zdalnych jest prosty i składa się z następujących kroków.

- Skonfiguruj jednostki polowe. Ustanawia to połączenie typu punkt-punkt między określonym portem w module 81 przekaźnika a określonym rdzeniem cyfrowym w Brick. Jest to niezbędny pierwszy krok w konfiguracji przekaźnika.
- Skonfiguruj przekładniki pomiarowe. Ustawia się pierwotne i wtórne wielkości oraz typ połączenia dla PN i PP. Konfiguracja zapewnia również rezerwowe pomiary prądów i napięć, co stanowi znaczną poprawą niezawodności.
- Skonfiguruj źródła wirtualne. Ta funkcjonalność nie ulega zmianie poza wymogiem korzystania z prądów i napięć ustalonych przez wcześniejszą konfigurację banków pomiarowych.
- Skonfiguruj wejścia, wyjścia, czujniki RTD i przetworniki w HardFiber Brick zgodnie z wymaganiami aplikacji. Te wejścia i wyjścia są fizycznym interfejsem do wyłączników mocy, transformatorów i innych urządzeń. Zastępują tradycyjne wejścia i wyjścia stykowe umieszczone na przekaźniku, praktycznie eliminując okablowanie miedziane.
- Skonfiguruj wspólne wejścia i wyjścia zgodnie z wymaganiami aplikacji. Wspólne wejścia i wyjścia są odrębnymi kanałami binarnymi, które zapewniają sygnalizację jakości ochrony między przekaźnikami przez HardFiber Brick.

Dodatkowe informacje na temat konfigurowania przekaźnika z modułem HardFiber można znaleźć w instrukcji obsługi modułu HardFiber Brick.

# 5.5 Obiekt

## 5.5.1 Przekładniki

### 5.5.1.1 Przekładniki prądowe

USTAWIENIA ⇨⇩ OBIEKT ⇨ PRZEKŁADNIKI ⇨ PRĄD BANK F1(S5)

| | | | |
|---|---|---|---|
| ■ PRĄD - BANK F1<br>■ | ⇔ | PP FAZ F1<br>PIERWOTNA: 1 A | Zakres nastaw: 1 do 65000 A w krokach co 1 |

| | | |
|---|---|---|
| ⇕ | PP FAZ F1<br>WTÓRNA: 1 A | Zakres nastaw: 1 A, 5 A |
| ⇕ | PP 3Io F1<br>PIERWOTNA: 1 A | Zakres nastaw: 1 do 65000 A w krokach co 1 |
| ⇧ | PP 3Io F1<br>WTÓRNA: 1 A | Zakres nastaw: 1 A, 5 A |

Dla B30 z szyną procesową, ten element jest niedostępny.

Można skonfigurować sześć banki dla przekładników prądowych fazowych i 3Io, gdzie poszczególne banki są oznaczone w następującym formacie (X oznacza literę slotu):

Xa, gdzie X = {F, L, S} i a = {1, 5}

Zobacz punkt Źródła wirtualne w sekcji Informacje ogólne w tym rozdziale, aby uzyskać więcej informacji.

Przedstawione ustawienia są krytyczne dla wszystkich funkcji, których działanie zależy od pomiarów prądu. Kiedy Multilin jest zamawiany, określa się czy moduł PP zawiera standardowe czy czułe wejście do pomiaru prądu Io. Jeśli PP fazowe są połączone w gwiazdę, obliczona suma wektorowa trzech prądów fazowych (IA + IB + IC = prąd neutralny = 3I0) jest używana jako wejście dla funkcji ziemnozwarciowych. Ponadto, w niektórych aplikacjach stosuje się PP dla pomiaru prądu doziemnego, który sumuje wektorowo prąd wszystkich faz lub przekładnik prądowy w przewodzie neutralnym. Dla takiej konfiguracji należy wprowadzić prąd znamionowy strony pierwotnej i wtórnej PP 3Io. Do wykrywania prądów doziemnych o niskiej wartości można użyć wejścia czułego. W takim przypadku należy również wprowadzić prąd znamionowy strony pierwotnej i wtórnej. Więcej informacji na temat połączeń PP znajduje się w rozdziale 3.

Wprowadź wartości znamionowego prądu pierwotnego PP. Załóżmy dwa przekładniki - 1000:5 i 1000:1. Dla obu PP nastawa będzie wynosiła 1000. Dla prawidłowego działania, należy również skonfigurować prąd po stronie wtórnej.

Poniższy przykład ilustruje, jak kilka przekładników prądowych (banków) jest sumowanych jako prąd jednego źródła. Biorąc pod uwagę następujące banki prądowe:

- F1: bank PP z przekładnią 500:1
- F5: bank PP z przekładnią 1000:1
- L1: bank PP z przekładnią 800:1

Obowiązuje następująca zasada tworzenia źródeł:

$$SRC\ 1 = F1 + F5 + L1$$ **Wzór 5-4**

1 pu to najwyższy prąd pierwotny. W powyższym przykładzie jest to 1000A, a prąd wtórny z przekładników prądowych o przekładni 500:1 i 800:1 przed sumowaniem jest dostosowywany do prądu przekładnika 1000:1. Jeżeli zabezpieczenie jest nastawione do działania dla SRC1, wówczas próg pobudzenia 1pu oznacza prąd pierwotny 1000A.

Ta sama zasada dotyczy sumy prądu z przekładników prądowych z różnymi wartościami prądu po stronie wtórnej (5A/1A).

### 5.5.1.2 Przekładniki napięciowe

USTAWIENIA ⇨⇩ OBIEKT ⇨ PRZEKŁADNIKI ⇨⇩ NAPIĘCIE BANK F5(S5)

| | | | |
|---|---|---|---|
| ■ NAPIĘCIE BANK F5<br>■ | ⇔ | PN FAZ F5<br>POŁĄCZENIE: Gwiazda | Zakres nastaw: Gwiazda, Trójkąt |
| | ⇕ | PN FAZ F5<br>STR WTÓRNA: 66.4 V | Zakres nastaw: 25.0 do 240.0 V w krokach co 0.1 |
| | ⇕ | PN FAZ F5 PRZEKŁ:<br>1.00 :1 | Zakres nastaw: 1.00 do 24000.00 w krokach co 0.01 |
| | ⇕ | PN DOD F5<br>POŁĄCZENIE: UL1 | Zakres nastaw: Uo, UL1, UL2, UL3, UL12, UL23, UL31 |
| | ⇕ | PN DOD F5<br>STR WTÓRNA: 66.4 V | Zakres nastaw: 25.0 do 240.0 V w krokach co 0.1 |
| | ⇧ | PN DOD F5 PRZEKŁ:<br>1.00 :1 | Zakres nastaw: 1.00 do 24000.00 w krokach co 0.01 |

Można skonfigurować trzy banki dla przekładników napięciowych, gdzie poszczególne banki są oznaczone w następującym formacie (X oznacza literę slotu):

Xa, gdzie X = {F, L, S} i a = {5}

Zobacz punkt Źródła wirtualne w sekcji Informacje ogólne w tym rozdziale, aby uzyskać więcej informacji.

Po zainstalowaniu PN przekaźnik może wykonywać pomiary napięcia oraz obliczenia mocy. Wprowadź PN FAZOWE POŁĄCZENIE jako „Gwiazda" lub „Trójkąt". Połączenie w układzie otwartego trójkąta należy wprowadzić jako „Trójkąt".

NOTE

Nastawa PN FAZOWE STRONA WTÓRNA jest napięciem na zaciskach wejściowych przekaźnika, gdy po stronie pierwotnej PN przyłożono napięcie znamionowe.

Na przykład w systemie o nominalnym napięciu pierwotnym 13,8 kV i przekładniku napięciowym 14400:120 V/V połączonym w trójkąt, napięcie wtórne wynosi 115; to znaczy (13800 / 14400) × 120. W przypadku połączenia w gwiazdę wprowadzona wartość napięcia musi być napięciem fazowym, które wynosi 115 / $\sqrt{3}$ = 66.4.

W systemie 14,4 kV przy połączeniu PN w trójkąt i przekładnią 14400:120, wprowadzona wartość napięcia wynosi 120; czyli 14400/120.

## 5.5.2 System elektroenergetyczny

USTAWIENIA ⇨⇩ OBIEKT ⇨⇩ SYSTEM ELEKTROENERGETYCZNY

| | | | |
|---|---|---|---|
| ■ SYSTEM EL-EN<br>■ | ⇔ | CZĘSTOTLIWOŚC ZNAM:<br>60 Hz | Zakres nastaw: 25 do 60 Hz w krokach co 1 |
| | ⇩ | KOLEJNOŚĆ FAZ:<br>ABC | Zakres nastaw: ABC, ACB |
| | ⇩ | ŹRÓDŁO ODN DLA KĄTA<br>I CZĘSTOT: SRC 1 | Zakres nastaw: SRC 1, SRC 2, SRC 3, SRC 4, SRC 5, SRC 6 |
| | ⇩ | ŚLEDZENIE CZĘSTOTL:<br>Załącz | Zakres nastaw: Odstaw, Załącz |

CZĘSTOTOLIWOŚĆ ZNAMIONOWA — nastawa częstotliwości znamionowej systemu jest używana domyślnie jako definicja częstotliwości próbkowania, jeśli częstotliwości systemu nie można zmierzyć na podstawie dostępnych sygnałów. Może się to zdarzyć, jeśli sygnały prądu i napięcia nie są obecne lub są mocno zniekształcone. Przed powrotem do częstotliwości nominalnej algorytm śledzenia częstotliwości przechowuje ostatni ważny pomiar częstotliwości przez bezpieczny okres czasu, czekając na ponowne pojawienie się sygnałów lub zanik zniekształceń. W przypadku korzystania z modułu szyny procesowej, strumienie SV muszą być ustawione na wartości domyślne przed zmianą tego ustawienia, w obszarze **Ustawienia -> Szyna procesowa-> Konfiguracja Sampled Values**. Po zmianie nastawy CZĘSTOTOLIWOŚĆ ZNAMIONOWA, uruchom ponownie przekaźnik, używając opcji **Eksploatacja -> Ponowne uruchomienie przekaźnika**. Podczas konfiguracji należy mieć na uwadze, że domyślną nastawą jest wartość 60 Hz.

KOLEJNOŚĆ FAZ — prawidłowa kolejność faz jest wymagana do poprawnego obliczenia składowych symetrycznych i parametrów mocy. Ustawienie KOLEJNOŚĆ FAZ odpowiada kolejności faz w systemie elektroenergetycznym i informuje przekaźnik o rzeczywistej kolejności faz w systemie (ABC lub ACB). Wejścia PP i PN urządzenia, oznaczone jako L1, L2 i L3, muszą być podłączone do faz systemu L1, L2 i L3, aby zapewnić prawidłowe działanie.

ODNIESIENIE DLA CZĘSTOTLIWOŚCI I FAZY — nastawa określa, które źródło sygnału jest używane (a tym samym który sygnał analogowy) dla odniesienia kąta fazowego. Stosowany sygnał ma priorytet na podstawie wejść skonfigurowanych dla źródła sygnału. Pierwszeństwo mają napięcia fazowe, następnie napięcie pomocnicze, prądy fazowe, a na końcu prąd Io.

W przypadku wyboru wartości fazowych, faza L1 jest używana do odniesienia dla kąta ($U_{KĄT\ REF} = U_{L1}$), podczas gdy transformacja Clarke'a dla sygnałów fazowych jest używana do pomiaru i śledzenia częstotliwości ($U_{CZĘSTOTLIWOŚĆ} = (2U_{L1} - U_{L2} - U_{L3}) / 3$) dla lepszej wydajności podczas zwarcia, warunków otwartego bieguna oraz uszkodzenia PP i PN.

Sygnały dla odniesienia fazy i dla algorytmu śledzenia częstotliwości są wybierane w oparciu o konfigurację źródła, niezależnie od tego, czy dany sygnał jest faktycznie podawany do przekaźnika, czy nie.

Kąt fazowy sygnału odniesienia zawsze jest wyświetlany jako 0 stopni, a wszystkie inne kąty fazowe odnoszą się do tego sygnału. Jeżeli wstępnie wybrany sygnał odniesienia nie jest mierzalny w danym czasie, kąty fazowe nie mają odniesienia.

Odniesienie kąta fazowego odbywa się za pośrednictwem pętli synchronizacji fazy (phase locked loop), która może synchronizować przekaźniki serii UR, jeśli mają one takie samo odniesienie dla sygnałów analogowych. Skutkuje to bardzo precyzyjną korelacją wskazań kąta fazowego pomiędzy różnymi przekaźnikami serii Multilin UR.

OKREŚLENIE CZĘSTOTLIWOŚCI - FUNKCJA — ustaw na „Odstaw" tylko w nietypowych okolicznościach; skonsultuj się z GE w sprawie specjalnych aplikacji o zmiennej częstotliwości (silniki, napędy oraz pola, mające duży wpływ na częstotliwość).

NOTE

Funkcja śledzenia częstotliwości działa tylko wtedy, gdy B30 znajduje się w trybie „Załączony". Jeśli B30 jest „Zablokowany", wartości pomiarowe są dostępne, ale mogą wykazywać znaczne błędy.

## 5.5.3 Źródła wirtualne (pomiarowe)

USTAWIENIA ⇨⇩ OBIEKT ⇨⇩ ŹRÓDŁA WIRTUALNE ⇨ ŹRÓDŁO 1(30)

| | | | |
|---|---|---|---|
| ■ ŹRÓDŁO 1<br>■ | ⇔ | ŹRD1 NAZWA:<br>SRC 1 | Zakres nastaw: do 20 znaków |
| | ⇩ | ŹRD1 PP FAZOWE:<br>Brak | Zakres nastaw: Brak, F1,... do 6 różnych PP.<br>Wyświetlane są tylko PP fazowe. |
| | ⇩ | ŹRD 1 PP 3Io:<br>Brak | Zakres nastaw: Brak, F1,... do 6 różnych PP.<br>Wyświetlane są tylko PP 3Io. |
| | ⇩ | ŹRD 1 PN FAZOWE:<br>Brak | Zakres nastaw: Brak, S5<br>Wyświetlane są tylko PN fazowe. |
| | ⇩ | ŹRD 1 PN DOD:<br>Brak | Zakres nastaw: Brak, S5<br>Wyświetlane są tylko PN dodatkowe. |
| | ⇩ | ŹRO 1 ALT FAZ PP:<br>Brak | Zakres nastaw: Brak, F1,... do 6 różnych PP. |
| | ⇩ | ŹRÓ 1 ALT ZIEM PP:<br>Brak | Zakres nastaw: Brak, F1,... do 6 różnych PP. |
| | ⇩ | ŹRÓ ZMIANA ALT PP:<br>Off | Zakres nastaw: dowolny sygnał logiczny |
| | ⇩ | ŹRÓ 1 ALT FAZ PN:<br>Brak | Zakres nastaw: Brak, S5 |
| | ⇩ | ŹRÓ 1 ALT DOD PN:<br>Brak | Zakres nastaw: Brak, S5 |
| | ⇧ | ŹRÓ 1 ZMIANA ALT PN:<br>Off | Zakres nastaw: dowolny sygnał logiczny |

Dla B30 z szyną procesową, dostępnych jest do 30 strumieni w menu Konfiguracja strumieni SV. W innnym przypadku dostępnych jest 6 źródeł w tym menu.

Dla każdego źródła dostępne są identyczne menu. Tekst „SRC 1" można zastąpić nazwą zdefiniowaną przez użytkownika odpowiednią dla danego źródła pomiarowego.

Pierwsza litera w identyfikatorze źródła reprezentuje pozycję gniazda. Liczba bezpośrednio po tej literze reprezentuje albo pierwszy bank czterech kanałów (1, 2, 3, 4) zwany „1" albo drugi bank czterech kanałów (5, 6, 7, 8) zwany „5" danego modułu PP/PN. Szczegółowe informacje można znaleźć w części Źródła wirtualne na początku tego rozdziału.

Możliwe jest wybranie sumy prądów dostępnych PP. Pierwszym wyświetlanym kanałem jest wejście, do którego odnoszą się wszystkie pozostałe. Na przykład wybór „F1+F5" wskazuje sumę wszystkich faz z kanałów „F1" (czyli F1, F2, F3, F4) i „F5" (F5, F6, F7, F8) przeskalowaną do najwyższej wartości pierwotnej. Wybór „Brak" powoduje ukrycie powiązanych pomiarów.

Konfiguracja źródeł składa się z kilku kroków. Pierwszym krokiem jest określenie informacji o każdym wejściu PP i PN. W przypadku wejść przekładników prądowych jest to nominalny prąd pierwotny i wtórny. W przypadku przekładników napięciowych jest to typ połączenia, przekładnia i nominalne napięcie po stronie wtórnej. Po określeniu wejść wprowadzana jest konfiguracja dla każdego źródła, w tym określenie np. czy przekładniki prądowe mają być sumowane.

### 5.5.3.1 Przypisanie źródeł do funkcji zabezpieczeniowych

Moduły PP/PN automatycznie wyznaczają wszystkie prądy i napięcia z dostępnych wejść analogowych. Użytkownicy muszą wybrać w określonym menu, określone parametry wejściowe, które mają być użyte dla danej funkcji. Niektóre funkcje mają możliwość określenia typu pomiaru i zapewniają możliwość wyboru źródła. Dla funkcji, w których parametr może być prądem pierwszej harmonicznej lub wartością skuteczną, np. zabezpieczenie nadprądowe fazowe, dostępne są dwa ustawienia. Jedno ustawienie określa źródło pomiarowe, drugie ustawienie wybiera między fazorem (1 HARM) a RMS.

### 5.5.3.2 Stany i pomiary

Obliczone parametry związane ze skonfigurowanymi wejściami napięciowymi i prądowymi są wyświetlane w menu Stany i pomiary. W tym miejscu wyświetlane są tylko wskazy związane z rzeczywistymi fizycznymi kanałami prądowymi. Wszystkie sygnały analogowe zawarte w skonfigurowanym źródle są wyświetlane w sekcji Źródło w menu Stany i pomiary.

### 5.5.3.3 Detektor zwarcia (wewnętrzny)

Funkcja detektora zakłóceń (ANSI 50DD) jest czułym detektorem zakłóceń opartym na pomiarach prądu, który wykrywa wszelkie zakłócenia w chronionym systemie. Funkcja 50DD jest używana bezpośrednio w niektórych innych funkcjach, na przykład w detektorze uszkodzeń w PN (VTFF) lub Raportach zwarcia. Może być również używany do nadzorowania zabezpieczeń prądowych, aby zapobiec nieprawidłowemu ich działaniu w wyniku błędnych ustawień lub problemu z przekładnikami prądowymi. Dla każdego źródła wirtualnego (pomiarowego) przewidziany jest detektor zakłóceń.

Funkcja 50DD reaguje na zmiany prądów składowych symetrycznych. Logika detektora zakłóceń jest przedstawiona niżej.

Rys. 5-68: Logika Detektora zakłóceń (przykład dla 6 źródeł)

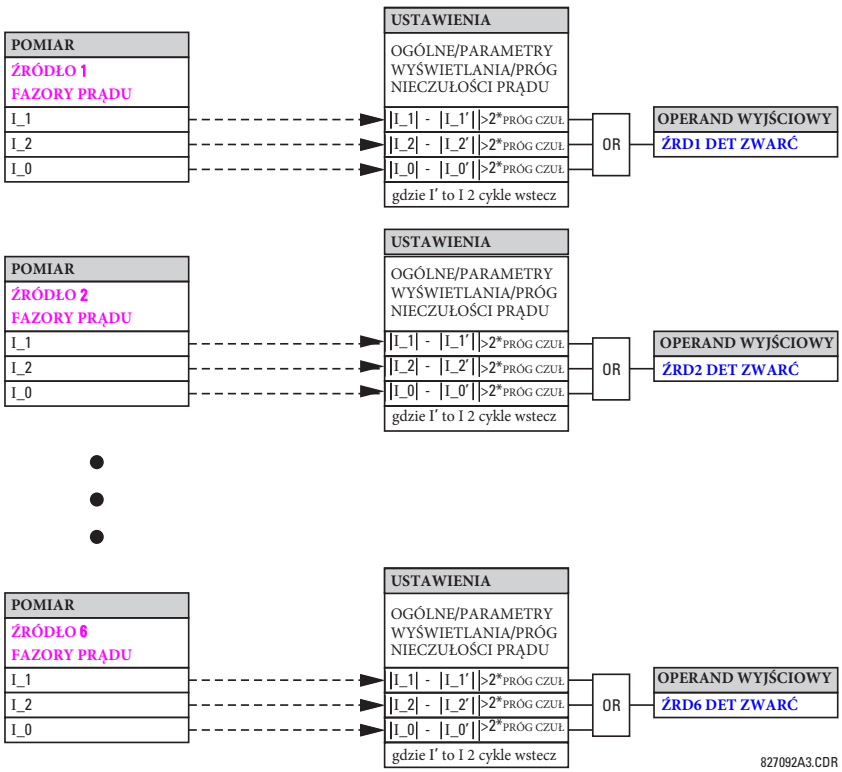

Detektor zakłóceń reaguje na zmianę prądów powyżej dwukrotności progu nieczułości prądu. Domyślny próg nieczułości to 0,02 pu; dlatego domyślnie detektor zakłóceń reaguje na zmianę 0,04 pu. Nastawa czułości pomiaru prądu (**OGÓLNE ⇨⇩ PARAMETRY WYŚWIETLANIA ⇨⇩ PRÓG NIECZUŁOŚCI PRĄDU**) odpowiednio reguluje czułość detektora zakłóceń.

### 5.5.3.4 Przykład wykorzystania źródeł pomiarowych

Przykład wykorzystania źródeł przedstawia poniższy rysunek. Przekaźnik może mieć następującą konfigurację sprzętową:

| | Litera slotu narastająco --> | | |
|---|---|---|---|
| UR | PP/PN moduł 1 | PP/PN moduł 2 | PP/PN moduł 3 |
| B30, B90, C70, F35, N60, T35 | 8 PP | 4 PP, 4 PN | 4 PP, 4 PN |
| C60, C95, D60, G30, G60, L30, L90, M60, T60 | PP | PN | brak |

Ta konfiguracja może być zastosowana dla transformatora dwuuzwojeniowego, z jednym uzwojeniem podłączonym do układu 3/2-wyłącznikowego. Poniższy rysunek przedstawia rozmieszczenie źródeł używanych dla funkcji wymaganych w tej aplikacji oraz wejść PP/PN używanych do dostarczania pomiarów.

Rys. 5-69: Przykład wykorzystania źródeł pomiarowych

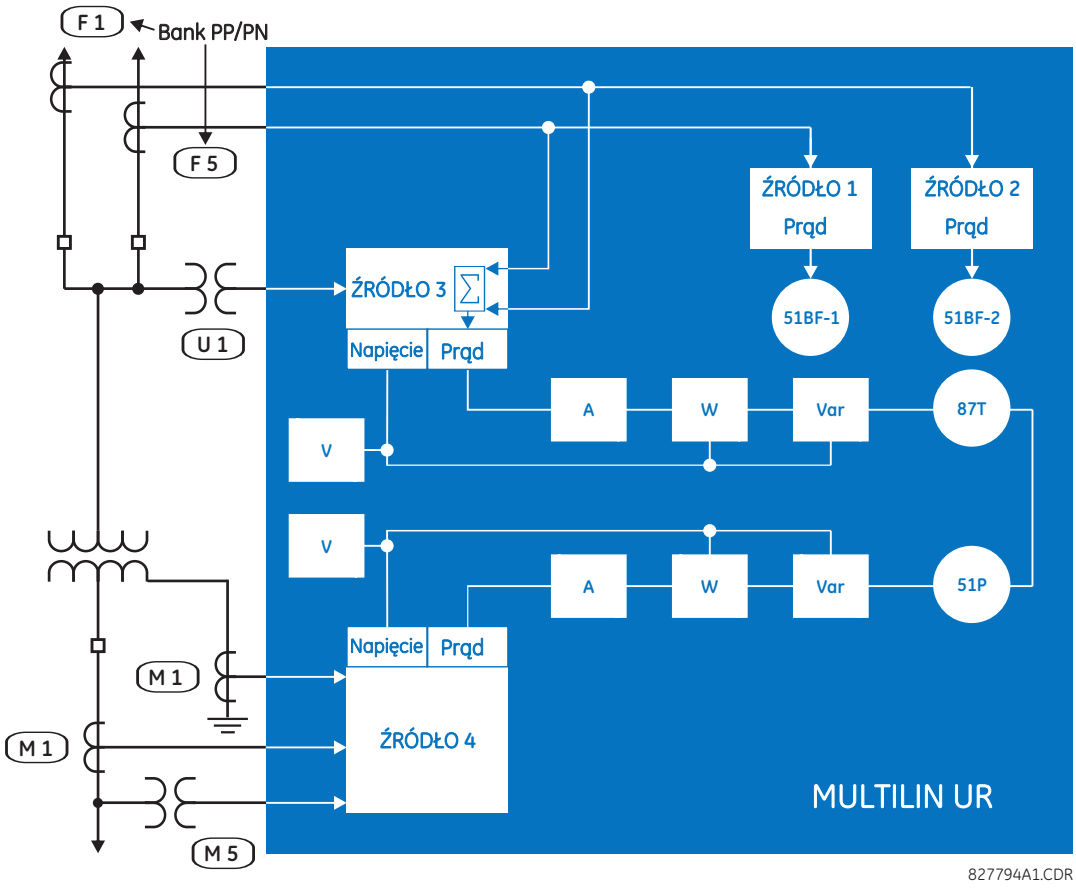


| | Y DN | D GN | DODATKOWE |
|---|---|---|---|
| | SRC 1 | SRC 2 | SRC 3 |
| PP fazowe | M1 | F1+F5 | Brak |
| PP 3Io | M1 | Brak | Brak |
| PN fazowe | M5 | Brak | Brak |
| PN dodatkowe | Brak | Brak | U1 |

### 5.5.3.5 Przełączanie źródeł pomiarowych

B30 ma możliwość konfiguracji dwóch banków dla wejść prądowych i napięciowych - głównych i alternatywnych z możliwością przełączenia definiowaną w konfiguracji. Jest to korzystne w aplikacjach, w których główny PP lub PN mogą być niedostępne np. z powodu re-konfiguracji stacji. Poniżej przedstawiono przykłady zastosowań.

Rys. 5-70: Przykład przełączenia banków PN i PP z głównych na alternatywne

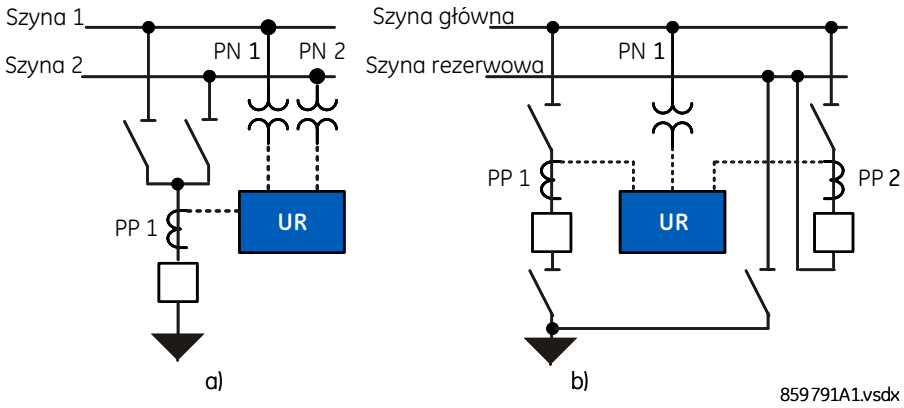


Rysunek a) przedstawia przykład przełączania z PN1 na PN 2, gdy linia jest odłączona od systemu 1, a jest zasilana z systemu 2. Przykład przełączania przekładników prądowych (b) przedstawia podłączenie w układzie standardowym - przez szynę główną i przekładnik PP1. Jeśli na przykład odłącznik szyny głównej jest w remoncie następuje przełączenie na szynę rezerwową i przekładniki PP2.

5

Rys. 5-71: Logika przełączania banków pomiarowych

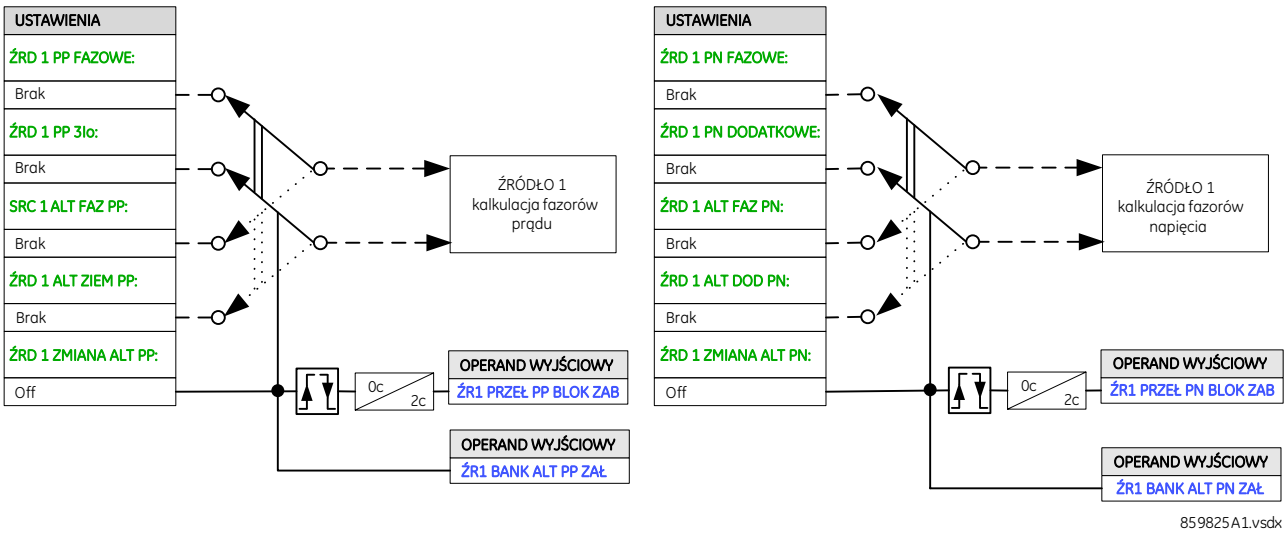


Gdy sygnał przypisany do ŹRD 1 ZMIANA ALT PP/PN jest nieaktywny, sygnały analogowe są przetwarzane z głównych banków pomiarowych. Gdy operand jest logiczną „1”, dane analogowe są przetwarzane z banków alternatywnych. Bank alternatywny jest aktywny do momentu odapdu sygnału przypisanego do ŹRD 1 ZMIANA ALT PP/PN.

Zauważ, że:

- Banki przypisane do tej samej funkcji dla głównych i alternatywnych sygnałów analogowych muszą mieć te same wartości znamionowe i typ połączenia dla PN i PP. W przeciwnym razie generowane jest ostrzeżenie i funkcja przełączania nie jest wykonywana. Na przykład wartości prądu po stronie pierwotnej banków przypisanych do PP FAZOWE i ALTERNATYWNE PP FAZOWE muszą mieć takie same wartości. To samo dotyczy strony wtórnej. Wejście 3Io musi być tego samego typu (oba wejścia standardowe lub oba wejścia czułe).

- Podczas przełączania z głównych banków na alternatywne i odwrotnie, wszystkie funkcje przekaźnika są blokowane na dwa cykle (timer 2c), a dane pomiarowe nie są aktualizowane.
- Przełączanie banków w przypadku sumowania PP jest dozwolone, jeśli główne i alternatywne banki mają dokładnie tę samą kombinację wejść prądowych.
- Gdy wymagane jest zapamiętanie stanu przełączenia w przypadku ponownego uruchomienia urządzenia lub gdy sygnał przełączenia ma charakter impulsowy, należy użyć przerzutników z pamięcią.
- Ponieważ przełączanie występuje zarówno w PN fazowym i dodatkowym, możliwe jest takie skonfigurowanie mechanizmu, aby na przykład PN fazowy nie był zmieniany a zmiana następowała jedynie dla PN dodatkowego.

## 5.5.4 Wyłączniki

### 5.5.4.1 Menu dla opcji z szyną procesową

USTAWIENIA ⇨⇩ OBIEKT ⇨⇩ WYŁĄCZNIKI ⇨ POLE 1(28) WYŁĄCZNIK

| | | | |
|---|---|---|---|
| ■ POLE 1 WYŁĄCZNIK<br>■ | ⇔ | NAZWA: | Zakres nastaw: do 20 znaków |
| | ⇩ | ZESTYK 52A:<br>Off | Zakres nastaw: dowolny sygnał logiczny |
| | ⇩ | ZESTYK 52B:<br>Off | Zakres nastaw: dowolny sygnał logiczny |
| | ⇩ | SYG KRAŃCOWE:<br>Off | Zakres nastaw: dowolny sygnał logiczny |

Dla B30 z szyną procesową nie ma możliwości sterowania wyłącznikiem z panelu przedniego czy przyciskami.

NAZWA — nazwa wyłącznika

ZESTYK 52a — sygnalizacja stanu załączonego wyłącznika wprowadzona z zestyku 52a

ZESTYK 52b — sygnalizacja stanu wyłączonego wyłącznika wprowadzona z zestyku 52b

SYG KRAŃCOWE — przypisanie sygnału o podłączonym/wjechanym wyłączniku

### 5.5.4.2 Menu

USTAWIENIA ⇨⇩ OBIEKT ⇨⇩ WYŁĄCZNIKI ⇨ NASTAWY WSPÓLNE

| | | | |
|---|---|---|---|
| ■ NASTAWY WSPÓLNE<br>■ | ⇔ | ST NIEUST I BŁĘDNY WYŁ:<br>1 sygnał | Zakres nastaw: 1 sygnał, 2 sygnały |

USTAWIENIA ⇨⇩ OBIEKT ⇨⇩ WYŁĄCZNIKI ⇨ WYŁĄCZNIK1(6)

| | | | |
|---|---|---|---|
| ■ WYŁĄCZNIK 1<br>■ | ⇔ | WYŁ 1 FUNKCJA:<br>Odstaw | Zakres nastaw: Odstaw, Załącz |
| | ⇩ | WYŁ1 NAZWA:<br>Bkr 1 | Zakres nastaw: do 6 znaków |
| | ⇩ | WYŁ1 TRYB:<br>3-FAZ | Zakres nastaw: 3-FAZ, Pofazowo |
| | ⇩ | WYŁ1 ΦA/3F wyłączony:<br>Off | Zakres nastaw: dowolny sygnał logiczny |
| | ⇩ | WYŁ1 ΦA/3F załączony:<br>Off | Zakres nastaw: dowolny sygnał logiczny |
| | ⇩ | WYŁ1 ΦB wyłączony:<br>Off | Zakres nastaw: dowolny sygnał logiczny |

| | |
|---|---|
| WYŁ1 ΦB załączony: Off | Zakres nastaw: dowolny sygnał logiczny |
| WYŁ1 ΦC wyłączony: Off | Zakres nastaw: dowolny sygnał logiczny |
| WYŁ1 ΦC załączony: Off | Zakres nastaw: dowolny sygnał logiczny |
| WYŁ1 ST NIEUST OPÓŹ: 0.000 s | Zakres nastaw: 0.000 do 65.535 s w krokach co 0.001 |
| WYŁ1 ZEWNĘTRZ ALM: Off | Zakres nastaw: dowolny sygnał logiczny |
| WYŁ1 WÓZEK PRACA: Off | Zakres nastaw: dowolny sygnał logiczny |
| WYŁ1 NIESPRAWNY: Off | Zakres nastaw: dowolny sygnał logiczny |
| WYŁ1 Wyłącz: Off | Zakres nastaw: dowolny sygnał logiczny |
| WYŁ1 Załącz: Off | Zakres nastaw: dowolny sygnał logiczny |
| WYŁ1 STER Z PAN PRZ: Off | Zakres nastaw: dowolny sygnał logiczny |
| WYŁ1 CZAS DZIAŁ: 70 ms | Zakres nastaw: 0 do 65535 ms w krokach co 1 |
| WYŁ1 CZAS ST BŁ: 0 ms | Zakres nastaw: 0 do 65535 ms w krokach co 1 |
| WYŁ1 CZAS KOM Załącz: 0.000 s | Zakres nastaw: 0.000 do 65.535 s w krokach co 0.001 |
| WYŁ1 CZAS KOM Wyłącz: 0.000 s | Zakres nastaw: 0.000 do 65.535 s w krokach co 0.001 |
| WYŁ1 BLOK Wyłącz: Off | Zakres nastaw: dowolny sygnał logiczny |
| WYŁ1 BLOK Załącz: Off | Zakres nastaw: dowolny sygnał logiczny |
| WYŁ1 OBEJS BLOKAD: Odstaw | Zakres nastaw: Odstaw, Załącz |
| WYŁ1 OGRAN STER: Odstaw | Range: Odstaw, Zał bez priorytetu, Zał prior frnt panel |
| WYŁ1 SYMUL STANU: Odstaw | Zakres nastaw: Odstaw, Załącz |
| WYŁ1 ZDARZENIA: Odstaw | Zakres nastaw: Odstaw, Załącz |
| WYŁ 1 LOKALNY TRYB STEROWANIA: Off | Zakres nastaw: dowolny sygnał logiczny<br>Dostępne tylko z poziomu EnerVista |
| WYŁ 1 BRAK BLK STER NA WYŁĄCZ: Off | Zakres nastaw: dowolny sygnał logiczny<br>Dostępne tylko z poziomu EnerVista |
| WYŁ 1 BRAK BLK STER NA ZAŁĄCZ: Off | Zakres nastaw: dowolny sygnał logiczny<br>Dostępne tylko z poziomu EnerVista |
| WYŁ 1 SPRAWDZENIE SYNCHROCHECK: Off | Zakres nastaw: dowolny sygnał logiczny<br>Dostępne tylko z poziomu EnerVista |

⇧ | WYŁ 1 SPRAWDZENIE AKTUALNEJ POZYCJI: Załącz | Zakres nastaw: Odstaw, Załącz

Dla B30 z szyną procesową, użyj nastaw z menu USTAWIENIA ⇨⇩ OBIEKT ⇨⇩ WYŁĄCZNIKI ⇨ POLE1(28) WYŁĄCZNIK.

Funkcja kontroli wyłącznika zawiera logikę stanu i służy jako interfejs do sterowania wyłącznikiem ręcznie (lokalnie lub zdalnie) oraz przez funkcje zabezpieczeniowe czy SPZ. Funkcję tę można wykorzystać do stworzenia logiki blokowania. Dla bezpieczeństwa w określaniu położenia wyłącznika dostępne są styki pomocnicze 52/a i 52/b z informacją o niezgodności.

Aby użyć tej funkcji, skonfiguruj wyjścia fizyczne, które wyłączają i załączają wyłącznik, używając sygnałów WYŁ 1 KOM WYŁĄCZ (lub WYŁ 1 WYŁĄCZENIE L1/L2/L3 w przypadku wyłączeń jednofazowych) i WYŁ 1 KOM ZAŁĄCZ oraz skonfiguruj funkcję zgodnie z poniższymi wytycznymi.

Opis działania funkcji sterowania wyłącznikiem i monitorowania jego stanu z panelu przedniego znajduje się w rozdziale 4.

STAN NIEUSTALONY (0/0) I BŁĘDNY (1/1) — gdy ustawiono na „1 sygnał", wyłączniki traktują zarówno stany „00" jak i „11" zestyków 52a/52b jako stan *pośredni*, a po odliczeniu czasu nastawionego w WYŁĄCZNIK 1 - CZAS OPERACJI stan jest deklarowany jako *błędny*. Po ustawieniu na „2 sygnały" wyłącznik traktuje stan „00" zestyków 52a/52b jako stan pośredni, a „11" jako stan *błędny*. Gdy wykryty stan wyłącznika to "00", moduł wyłącznika czeka na odliczenie czasu WYŁĄCZNIK 1 - CZAS OPERACJI przed deklaracją stanu *pośredniego*. Gdy wykryty stan wyłącznika to "11", moduł wyłącznika czeka na odliczenie czasu WYŁĄCZNIK 1 - CZAS DLA STANU BŁĘDNEGO (1/1) przed zadeklarowaniem *błędnego* stanu. Zobacz schematy logiczne wyłącznika (Arkusz 2 i 4).

Dla każdego wyłącznika dostępne są następujące ustawienia.

WYŁĄCZNIK 1 - FUNKCJA — załącza/odstawia moduł WYŁ1.

WYŁĄCZNIK 1 - NAZWA — przypisanie zdefiniowanej przez użytkownika nazwy (do sześciu znaków). Ta nazwa jest używana w komunikatach związanych z WYŁ 1.

WYŁĄCZNIK 1 - TRYB — wybiera tryb „3-FAZ", w którym wszystkie bieguny wyłącznika działają jednocześnie lub tryb „Pofazowo", w którym bieguny wyłącznika działają niezależnie.

WYŁĄCZNIK 1 - WYŁĄCZONY FAZA L1/3F — wybór sygnału, zwykle wejścia fizycznego, dla normalnie zamkniętego zestyku 52/b, który podaje logiczną "1", gdy wyłącznik jest wyłączony. Jeżeli zestyk 52/b nie jest dostępny, można użyć odwróconego sygnału z zestyku 52/a lub odwróconego sygnału WYŁ 1 ZAŁĄCZONY.

WYŁĄCZNIK 1 - ZAŁĄCZONY FAZA L1/3F — wybór sygnału, zwykle wejścia fizycznego, dla normalnie otwartego zestyku 52/a, który podaje logiczną "1", gdy wyłącznik jest załączony. Jeśli ustawienie WYŁĄCZNIK 1 - TRYB jest wybrane jako „3-FAZ", to nastawa definiuje pojedyncze wejście jako stan dla wszystkich biegunów wyłącznika. Jeśli tryb jest wybrany jako „Pofazowo", wspomniane wejście jest używane do odczytu stanu fazy L1, a ustawienia WYŁĄCZNIK 1 - FAZA L2 i WYŁĄCZNIK 1 - FAZA L3 definiują sygnały do śledzenia odpowiednio faz L2 i L3.

WYŁĄCZNIK 1 - WYŁĄCZONY FAZA L2 — jeśli wybrano tryb "3-FAZ", to ustawienie nie pełni żadnej roli. Jeśli tryb jest wybrany jako "Pofazowo", to wejście jest używane do śledzenia pozycji wyłączonej wyłącznika fazy L2, jak opisano dla fazy L1.

WYŁĄCZNIK 1 - ZAŁĄCZONY FAZA L2 — jeśli wybrano tryb "3-FAZ", to ustawienie nie pełni żadnej roli. Jeśli tryb jest wybrany jako "Pofazowo", to wejście jest używane do śledzenia pozycji załączonej wyłącznika fazy L2, jak opisano dla fazy L1.

WYŁĄCZNIK 1 - WYŁĄCZONY FAZA L3 — jeśli wybrano tryb "3-FAZ", to ustawienie nie pełni żadnej roli. Jeśli tryb jest wybrany jako "Pofazowo", to wejście jest używane do śledzenia pozycji wyłączonej wyłącznika fazy L3, jak opisano dla fazy L1.

WYŁĄCZNIK 1 - ZAŁĄCZONY FAZA L3 — jeśli wybrano tryb "3-FAZ", to ustawienie nie pełni żadnej roli. Jeśli tryb jest wybrany jako "Pofazowo", to wejście jest używane do śledzenia pozycji załączonej wyłącznika fazy L3, jak opisano dla fazy L1.

WYŁĄCZNIK 1 - STAN NIEUSTALONY - ZWŁOKA CZASOWA - ustawienie określa czas, podczas którego niezgodność (stan pośredni) między zestykami 52a/52b nie aktywuje sygnału alarmowego pomimo wystąpienia stanu "00" lub "11". Pozwala to na niejednoczesną pracę biegunów wyłącznika. W przypadku aplikacji wykorzystujących wyłączenie 1-fazowe, bieguny wyłącznika mogą wyłączać się niezależnie. W takim przypadku ustawienie minimalnego opóźnienia alarmu musi przekraczać maksymalny czas potrzebny do usunięcia zwarcia i czas SPZ plus odpowiedni margines bezpieczeństwa.

WYŁĄCZNIK 1 - ALARM ZEWNĘTRZNY — wybór sygnału, zwykle jest to wejście fizyczne podłączone do zestyku zgłaszającego alarm wyłącznika. Gdy wybrany operand jest aktywny, sygnał WYŁ 1 ALARM ZEWN jest aktywny.

WYŁĄCZNIK 1 - WÓZEK PRACA — wybór sygnału, zwykle jest to wejście fizyczne, wskazującego, że wyłącznik jest w pozycji praca. Stan ten jest używany do dynamicznego wskazywania stanu symbolu wyłącznika i jest stosowany tylko na schemacie synoptycznym. Jeśli nie przypisano tutaj żadnego sygnału, stan nie jest brany pod uwagę.

WYŁĄCZNIK 1 - NIESPRAWNY — wybiera operand wskazujący, że wyłącznik 1 nie działa (jest uszkodzony/w remoncie itd.).

WYŁĄCZNIK 1 - KOMENDA WYŁĄCZ — wybór sygnału, który po aktywacji, o ile wyłącznik nie jest zablokowany, inicjuje polecenie wyłączenia WYŁ 1.

WYŁĄCZNIK 1 - KOMENDA ZAŁĄCZ— wybór sygnału, który po aktywacji, o ile wyłącznik nie jest zablokowany, inicjuje polecenie załączenia WYŁ 1.

WYŁĄCZNIK 1 - STEROWANIE Z PANELU PRZEDNIEGO — lokalne operacje sterowania wyłącznikiem (OW/ZW) są dozwolone za pomocą przycisków na panelu przednim tylko, gdy sygnał przypisany do tej nastawy jest aktywny.

WYŁĄCZNIK 1 - CZAS DZIAŁANIA — nastawa określa czas, który w normalnych warunkach jest potrzebny do wykonania operacji załączenia lub wyłączenia wyłącznika. Jeżeli po upływie tego czasu nadal istnieje niezgodność zestyków 52a/52b (stan "00" lub "11"), sygnał WYŁ 1 BŁĄD STAN jest aktywowany i może zostać użyty do sygnalizacji i blokad.

WYŁĄCZNIK 1 - CZAS DLA STANU BŁĘDNEGO (1|1) — gdy nastawa STAN NIEUSTALONY (0/0) I BŁĘDNY (1/1) WYŁĄCZNIKÓW to „2 sygnały", to określany jest czas, po którym sygnalizowany jest błędny (1|1) stan wyłącznika. Jeżeli stan "11" utrzymuje się po upływie tego czasu, to następuje aktywacja operandu WYŁ 1 BŁĄD STAN. Gdy ustawienie STAN NIEUSTALONY (0/0) I BŁĘDNY (1/1) WYŁĄCZNIKÓW jest ustawione na „1 sygnał", to ustawienie nie jest używane.

WYŁĄCZNIK - CZAS KOMENDY ZAŁĄCZ — ustawienie określa czas trwania komendy Załącz dla zdalnego lub lokalnego ręcznego załączenia wyłącznika przez operatora.

WYŁĄCZNIK - CZAS KOMENDY WYŁĄCZ — ustawienie określa czas trwania komendy Wyłącz dla zdalnego lub lokalnego ręcznego wyłączenia wyłącznika przez operatora lub automatycznej komendy OW z modułu Komenda wyłącz.

WYŁĄCZNIK 1 - BLOKADA WYŁĄCZENIA — wybór sygnału, który zapobiega inicjacji komendy wyłącz WYŁ 1 oraz komendy OW z modułu Komenda wyłącz. Nastawa może być używana do blokowania OW wyłącznika, na przykład, gdy zostaną wykryte warunki, takie jak niska gęstość gazu SF6, podczas których wyłączenie WYŁ 1 może spowodować jego uszkodzenie.

WYŁĄCZNIK 1 - BLOKADA ZAŁĄCZENIA — wybór sygnału, który zapobiega inicjacji komendy załącz WYŁ 1. To ustawienie może być używane do blokowania załączenia wyłącznika, na przykład w przypadku zamkniętego uziemnika.

WYŁĄCZNIK 1 - OBEJŚCIE BLOKAD — ustaw „Załącz", aby możliwe było odstawienie/nastawienie możliwości sterowania WYŁ1 z panelu graficznego pomimo występowania blokad logicznych. Po ustawieniu obejścia blokad na panelu przednim, nastawy WYŁĄCZNIK 1 - BLOKADA WYŁĄCZENIA i WYŁĄCZNIK 1 - BLOKADA ZAŁĄCZENIA nie są brane pod uwagę.

WYŁĄCZNIK 1 - OGRANICZENIE STEROWANIA — funkcja, zwana inaczej TAG, służy do blokowania pewnych operacji na wyłączniku, gdy są one zabronione ze względów bezpieczeństwa. Po załączeniu funkcji nie jest wymagana żadna inna czynność; ograniczenie sterowania jest obsługiwane wewnętrznie i powoduje, że pewne funkcje są zablokowane.

Ustaw na „Załącz bez priorytetu", aby aktywować możliwość ograniczenia sterowania WYŁ 1 z panelu przedniego oraz poprzez IEC 61850. Po zablokowaniu wyłącznika z panelu przedniego blokadę można usunąć tylko z graficznego panelu przedniego, a próba usunięcia za pomocą MMS daje odpowiedź negatywną (-Rsp). Analogicznie, po ograniczeniu za pomocą MMS, może być ono usunięte tylko przez MMS.

Ustaw na „Załącz prior frnt panel", aby aktywować możliwość ograniczenia sterowania WYŁ 1 z panelu przedniego oraz poprzez IEC 61850. Po zablokowaniu wyłącznika z panelu przedniego blokadę można usunąć tylko z panelu a próba usunięcia za pomocą MMS daje odpowiedź negatywną (-Rsp). Po zablokowaniu wyłącznika za pomocą MMS, blokada może być usunięta poprzez MMS oraz przez panel przedni. Oznacza, to że panel przedni ma priorytet nad IEC 61850.

Po ograniczeniu sterowania wyłączone są następujące operacje: przycisk otwórz/zamknij, komendy załącz/wyłącz, oraz polecenie Załącz inicjowane sygnałem WYŁĄCZNIK 1 - KOMENDA ZAŁĄCZ. Nie ma to wpływu na polecenie wyłącz wystawione przez funkcję Komenda Wyłącz lub ustawienie WYŁĄCZNIK 1 - KOMENDA WYŁĄCZ.

WYŁĄCZNIK 1 - SYMULACJA STANU — Ustaw „Załącz", aby możliwe było odstawienie/nastawienie możliwości zastąpienia rzeczywistego stanu WYŁ 1 ustawioną przez użytkownika z poziomu panelu przedniego wartością.

WYŁĄCZNIK 1 - LOKALNY TRYB STEROWANIA — możliwość edycji nastawy jedynie w programie EnerVista lub poprzez plik SCL. Wybiera się sygnał, który wskazuje, że WYŁ1 jest w trybie lokalnym, a komendy zdalne poprzez IEC 61850 są zablokowane.

WYŁĄCZNIK 1 - BRAK BLOKADY STEROWANIA NA WYŁĄCZ — możliwość edycji nastawy jedynie w programie EnerVista lub poprzez plik SCL. Wybiera się sygnał, który wskazuje stan blokady wyłącznika dla polecenia „Wyłącz” od klienta IEC 61850. Gdy przypisany sygnał jest aktywny (BkrCILO1.EnaOpn.stVal jest ustawione na false), zdalne polecenie „Wyłącz” jest odrzucane, jeśli klient ustawił bit kontroli blokady (interlock-check) w parametrze „Check” dla komendy sterowniczej.

WYŁĄCZNIK 1 - BRAK BLOKADY STEROWANIA NA ZAŁĄCZ — możliwość edycji nastawy jedynie w programie EnerVista lub poprzez plik SCL. Wybiera się sygnał, który wskazuje stan blokady wyłącznika dla polecenia „Załącz” od klienta IEC 61850. Gdy przypisany sygnał jest aktywny (BkrCILO1.EnaCls.stVal jest ustawione na false), zdalne polecenie „Załącz” jest odrzucane, jeśli klient ustawił bit kontroli blokady (interlock-check) w parametrze „Check” dla komendy sterowniczej.

WYŁĄCZNIK 1 - SPRAWDZENIE SYNCHROCHECK - możliwość edycji nastawy jedynie w programie EnerVista lub poprzez plik SCL. Wybiera się sygnał, który wskazuje stan funkcji kontroli synchronizmu wyłącznika. Gdy przypisany sygnał jest aktywny, zdalne komendy klienta IEC 61850 są odrzucane, jeśli klient ustawił bit synchronizacji (synchrocheck) w parametrze „Check” dla komendy sterowniczej.

WYŁĄCZNIK 1 - SPRAWDZENIE AKTUALNEJ POZYCJI — możliwość edycji nastawy jedynie w programie EnerVista. Gdy załączona, sterowanie jest sprawdzane pod kątem aktualnego stanu wyłącznika i jest odrzucane, jeśli wystawiona przez klienta IEC 61850 komenda (Załącz/Wyłącz) jest zbieżna z aktualnym stanem wyłącznika. Gdy nastawa "Odstawiona", aby zaakceptować sterowanie nie sprawdza się aktualnego stanu wyłącznika.

NOTE

Funkcjonalność IEC 61850 jest aktywna, gdy B30 jest w trybie „Załączony”. Dodatkowo urządzenie musi być w trybie sterowania lokalnego.

Rys. 5-72: Logika modułu wyłącznika (Arkusz 1 z 4)

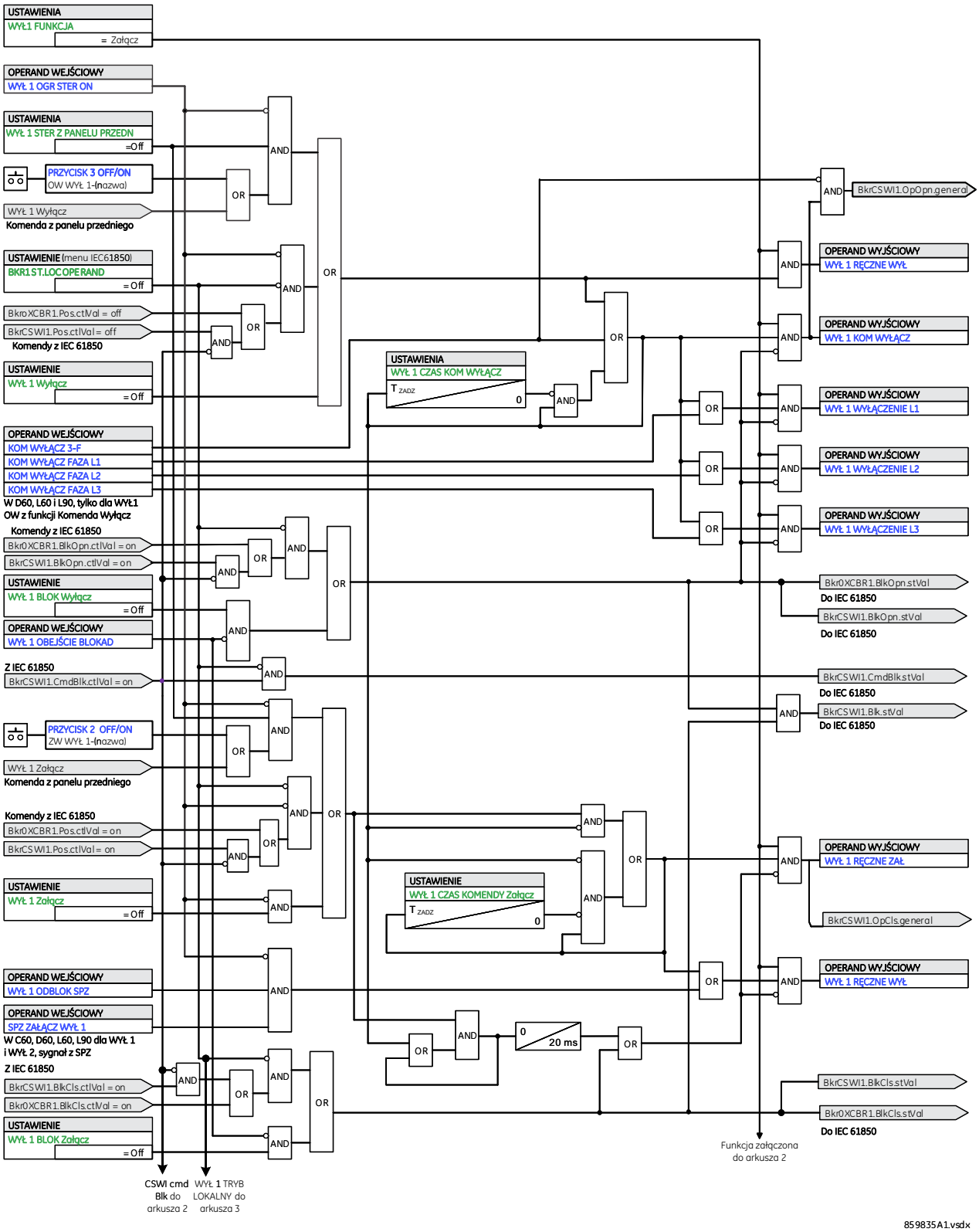

## Rys. 5-73: Logika modułu wyłącznika (Arkusz 2 z 4)

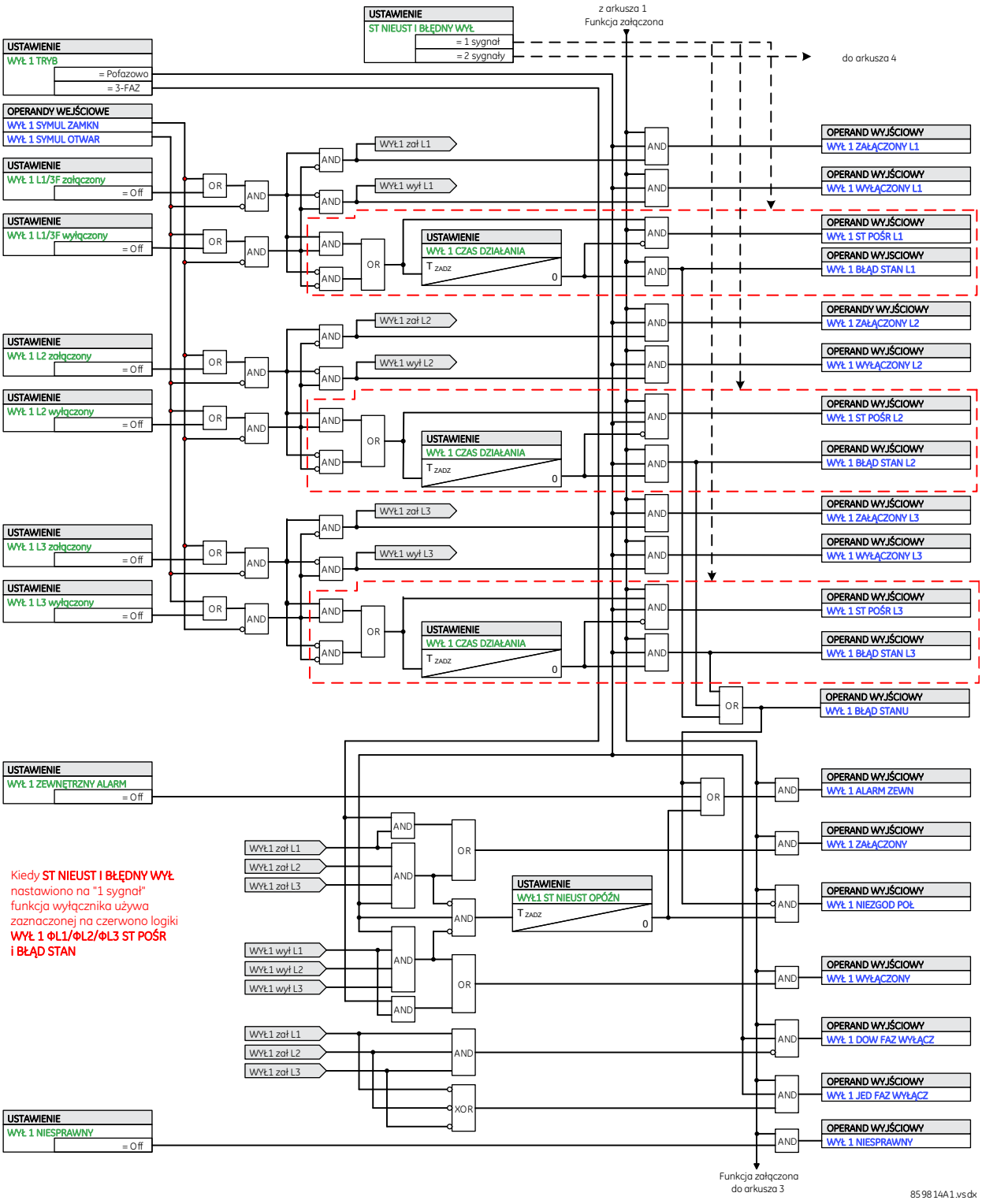

Rys. 5-74: Logika modułu wyłącznika (Arkusz 3 z 4)

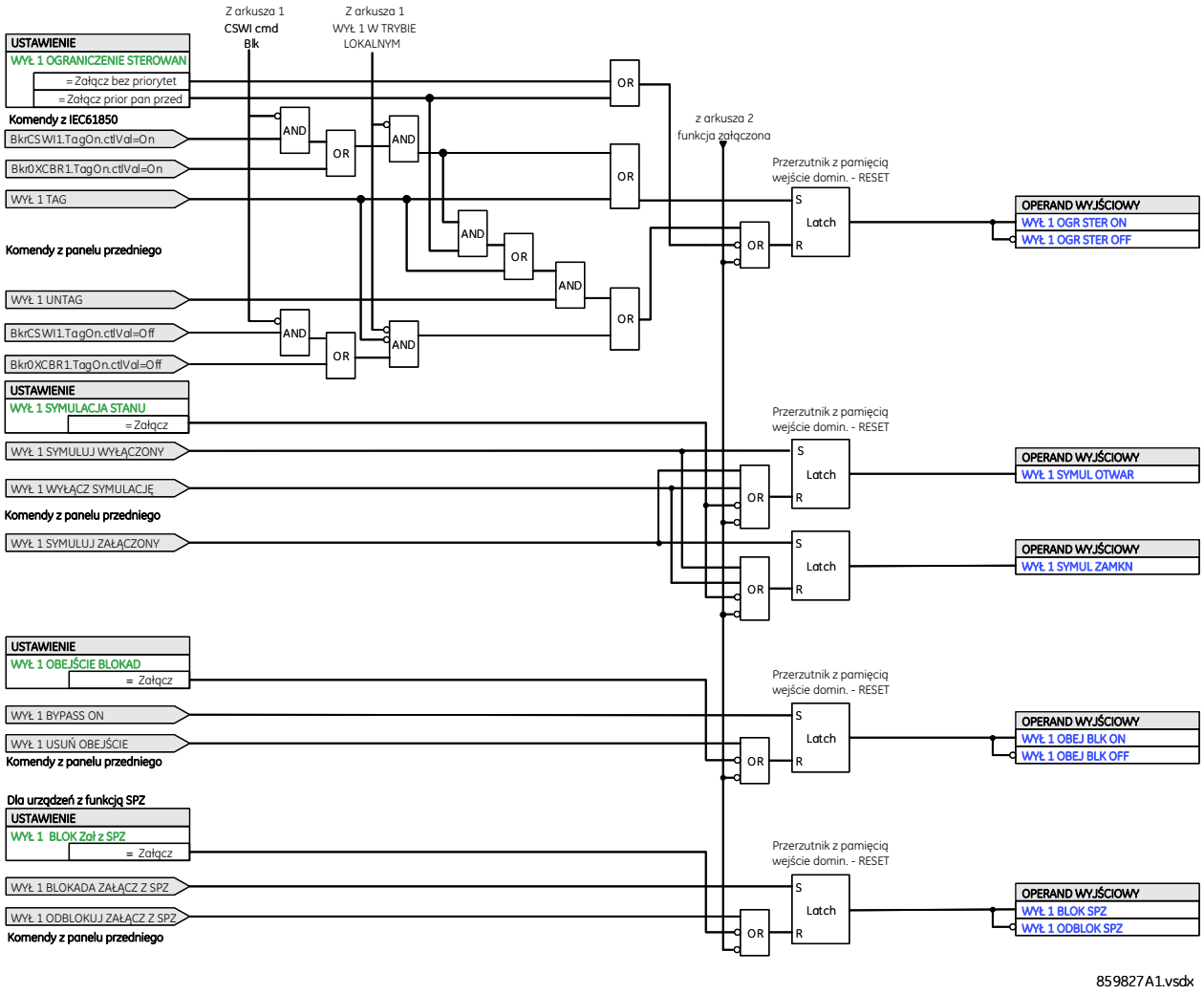


Moduł wyłącznika ma bezpośrednie, zakodowane połączenia z modelem IEC 61850, jak pokazano na powyższych schematach logicznych. Umożliwia to zdalne załączenie i wyłączenie każdego wyłącznika za pomocą węzłów logicznych CSWI lub XCBR. Dostępny jest tryb sterowania "select-before-operate" (sbo) zgodnie z normą IEC 61850, funkcja przełącznika lokalny/zdalny oraz blokowanie poleceń załącz/wyłącz. Należy zauważyć, że pokazany czas trwania poleceń wyłączenia i załączenia poprzez MMS trwa tylko jeden cykl zabezpieczeń. Podtrzymanie polecenia przez określony czas, można zrealizować ustawiając timery WYŁĄCZNIK - CZAS KOMENDY ZAŁĄCZ i WYŁĄCZNIK - CZAS KOMENDY WYŁĄCZ, ustawiając nastawę „Podtrzymanie” na wyjściach fizycznych, w nastawach Komendy Wyłącz za pomocą ustawienia CZAS TRWANIA KOMENDY WYŁĄCZ oraz w logice programowalnej.

Rys. 5-75: Logika modułu wyłącznika (Arkusz 4 z 4)

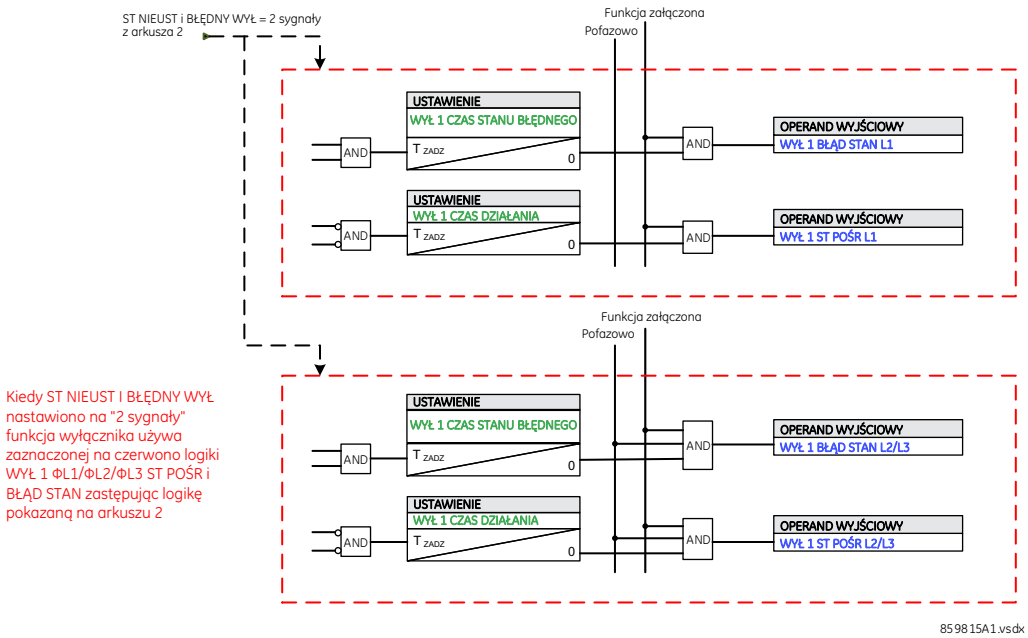


## 5.5.5 Łączniki

USTAWIENIA ⇨⇩ OBIEKT ⇨⇩ ŁĄCZNIKI ⇨⇩ NASTAWY WSPÓLNE

| | | | |
|---|---|---|---|
| ■ NASTAWY WSPÓLNE<br>■ | ⇔ | ST NIEUST I BŁĘDNY<br>ŁĄCZ: 1 sygnał | Zakres nastaw: 1 sygnał, 2 sygnały |

USTAWIENIA ⇨⇩ OBIEKT ⇨⇩ ŁĄCZNIKI ⇨⇩ ŁĄCZNIK 1(24)

| | | | |
|---|---|---|---|
| ■ ŁĄCZNIK 1<br>■ | ⇔ | ŁĄCZNIK 1 FUNKCJA:<br>Odstaw | Zakres nastaw: Odstaw, Załącz |
| | ⇩ | ŁĄCZNIK 1 NAZWA:<br>SW 1 | Zakres nastaw: do 6 znaków |
| | ⇩ | ŁĄCZNIK 1 TRYB:<br>3-FAZ | Zakres nastaw: 3-FAZ, Pofazowo |
| | ⇩ | ŁĄCZNIK 1 ΦA/3P otw:<br>Off | Zakres nastaw: dowolny sygnał logiczny |
| | ⇩ | ŁĄCZNIK 1 ΦA/3P zam:<br>Off | Zakres nastaw: dowolny sygnał logiczny |
| | ⇩ | ŁĄCZNIK 1 ΦB otwar:<br>Off | Zakres nastaw: dowolny sygnał logiczny |
| | ⇩ | ŁĄCZNIK 1 ΦB zamkn:<br>Off | Zakres nastaw: dowolny sygnał logiczny |
| | ⇩ | ŁĄCZNIK 1 ΦC otwar:<br>Off | Zakres nastaw: dowolny sygnał logiczny |
| | ⇩ | ŁĄCZNIK 1 ΦC zamkn:<br>Off | Zakres nastaw: dowolny sygnał logiczny |
| | ⇩ | ŁĄCZNIK 1 ST NIEUST:<br>0.000 s | Zakres nastaw: 0.000 do 65.535 s w krokach co 0.001 |

| | |
|---|---|
| ⇕ ŁĄCZNIK 1 Otw: Off | Zakres nastaw: dowolny sygnał logiczny |
| ⇕ ŁĄCZNIK 1 Zamk: Off | Zakres nastaw: dowolny sygnał logiczny |
| ⇕ ŁĄCZNIK 1 STER Z PAN: Off | Zakres nastaw: dowolny sygnał logiczny |
| ⇕ ŁĄCZNIK 1 T DZIAŁ: 70 ms | Zakres nastaw: 0 do 65535 ms w krokach co 1 |
| ⇕ ŁĄCZNIK 1 CZAS ST BŁ: 0 ms | Zakres nastaw: 0 do 65535 ms w krokach co 1 |
| ⇕ ŁĄCZNIK 1 CZAS OTWÓRZ: 0.000 s | Zakres nastaw: 0.000 do 65.535 s w krokach co 0.001 |
| ⇕ ŁĄCZNIK 1 CZAS ZAMKNIJ: 0.000 s | Zakres nastaw: 0.000 do 65.535 s w krokach co 0.001 |
| ⇕ ŁĄCZNIK 1 BLOK OTWA: Off | Zakres nastaw: dowolny sygnał logiczny |
| ⇕ ŁĄCZNIK 1 BLOK ZAMK: Off | Zakres nastaw: dowolny sygnał logiczny |
| ⇕ ŁĄCZNIK 1 OB BLK: Odstaw | Zakres nastaw: Odstaw, Załącz |
| ⇕ ŁĄCZNIK 1 OGR STER: Odstaw | Zakres nastaw: Odstaw, Zał bez priorytetu, Zał prior frnt panel |
| ⇕ ŁĄCZNIK 1 SYM STANU: Odstaw | Zakres nastaw: Odstaw, Załącz |
| ⇕ ŁĄCZNIK 1 ZDARZ: Odstaw | Zakres nastaw: Odstaw, Załącz |
| ⇕ ŁĄCZNIK 1 LOKALNY TRYB STEROWANIA: Off | Zakres nastaw: dowolny sygnał logiczny<br>Dostępne tylko z poziomu EnerVista |
| ⇕ ŁĄCZNIK 1 BRAK BLOKADY STER NA OTWÓRZ: Off | Zakres nastaw: dowolny sygnał logiczny<br>Dostępne tylko z poziomu EnerVista |
| ⇕ ŁĄCZNIK 1 BRAK BLOKADY STER NA ZAMKNIJ: Off | Zakres nastaw: dowolny sygnał logiczny<br>Dostępne tylko z poziomu EnerVista |
| ⇧ ŁĄCZNIK 1 SPRAWDZENIE AKT POZYCJI: Załącz | Zakres nastaw: Odstaw, Załącz |

Dla B30 z szyną procesową, ten element jest niedostępny.

Funkcja kontroli łączników zawiera logikę stanu i służy jako interfejs do sterowania wyłącznikiem ręcznie - lokalnie przez panel przedni lub zdalnie ze SCADA. Funkcję tę można wykorzystać do stworzenia logiki blokowania. Dla bezpieczeństwa w określaniu położenia wyłącznika dostępne są styki pomocnicze 89/a i 89/b z informacją o niezgodności.

Aby użyć tej funkcji, skonfiguruj wyjścia fizyczne, które zamykają i otwierają łącznik, używając sygnałów ŁĄCZN 1 KOM WYŁĄCZ i ŁACZN 1 KOM ZAŁĄCZ oraz skonfiguruj funkcję zgodnie z poniższymi wytycznymi.

STAN NIEUSTALONY (0/0) I BŁĘDNY (1/1) — gdy ustawiono na „1 sygnał", łączniki traktują zarówno stany „00" jak i „11" zestyków 89a/89b jako stan *pośredni*, a po odliczeniu czasu nastawionego w ŁĄCZNIK 1 - CZAS OPERACJI stan jest deklarowany jako *błędny*. Po ustawieniu na „2 sygnały" łącznik traktuje stan „00" zestyków 89a/89b jako stan pośredni, a „11" jako stan *błędny*. Gdy wykryty stan łącznika to "00", moduł łącznika czeka na odliczenie czasu ŁĄCZNIK 1 - CZAS OPERACJI przed deklaracją stanu *pośredniego*. Gdy wykryty stan łącznika to "11", moduł łącznika czeka na odliczenie czasu ŁĄCZNIK 1 - CZAS DLA STANU BŁĘDNEGO (1/1) przed zadeklarowaniem *błędnego* stanu. Zobacz schematy logiczne łącznika (Arkusz 2 i 4).

ŁĄCZNIK 1 - FUNKCJA — załącza/odstawia moduł ŁĄCZNIK 1.

ŁĄCZNIK 1 - NAZWA — przypisanie zdefiniowanej przez użytkownika nazwy (do sześciu znaków). Ta nazwa jest używana w komunikatach związanych z ŁĄCZNIK 1.

ŁACZNIK 1 - TRYB — wybiera tryb „3-FAZ”, w którym wszystkie bieguny łącznika działają jednocześnie lub tryb „Pofazowo”, w którym bieguny łącznika działają niezależnie.

ŁĄCZNIK 1 - OTWARTY FAZA L1/3F — wybór sygnału, zwykle wejścia fizycznego, dla normalnie zamkniętego zestyku 89/b, który podaje logiczną "1", gdy łącznik jest otwarty. Jeżeli zestyk 89/b nie jest dostępny, można użyć odwróconego sygnału z zestyku 89/a lub odwróconego sygnału ŁACZN 1 ZAMKNIĘTY.

ŁĄCZNIK 1 - ZAMKNIĘTY FAZA L1/3F — wybór sygnału, zwykle wejścia fizycznego, dla normalnie otwartego zestyku 89/a, który podaje logiczną "1", gdy łącznik jest zamknięty. Jeśli ustawienie ŁĄCZNIK 1 - TRYB jest wybrane jako „3-FAZ”, to nastawa definiuje pojedyncze wejście jako stan dla wszystkich biegunów wyłącznika. Jeśli tryb jest wybrany jako „Pofazowo”, wspomniane wejście jest używane do odczytu stanu fazy L1, a ustawienia ŁĄCZNIK 1 - FAZA L2 i ŁĄCZNIK 1 - FAZA L3 definiują sygnały do śledzenia odpowiednio faz L2 i L3.

ŁĄCZNIK 1 - OTWARTY FAZA L2 — jeśli wybrano tryb "3-FAZ", to ustawienie nie pełni żadnej roli. Jeśli tryb jest wybrany jako "Pofazowo", to wejście jest używane do śledzenia pozycji otwartej łącznika dla fazy L2, jak opisano dla fazy L1.

ŁĄCZNIK 1 - ZAMKNIĘTY FAZA L2 — jeśli wybrano tryb "3-FAZ", to ustawienie nie pełni żadnej roli. Jeśli tryb jest wybrany jako "Pofazowo", to wejście jest używane do śledzenia pozycji zamkniętej łącznika dla fazy L2, jak opisano dla fazy L1.

ŁĄCZNIK 1 - OTWARTY FAZA L3 — jeśli wybrano tryb "3-FAZ", to ustawienie nie pełni żadnej roli. Jeśli tryb jest wybrany jako "Pofazowo", to wejście jest używane do śledzenia pozycji otwartej łącznika dla fazy L3, jak opisano dla fazy L1.

ŁĄCZNIK 1 - ZAMKNIĘTY FAZA L3 — jeśli wybrano tryb "3-FAZ", to ustawienie nie pełni żadnej roli. Jeśli tryb jest wybrany jako "Pofazowo", to wejście jest używane do śledzenia pozycji zamkniętej łącznika dla fazy L3, jak opisano dla fazy L1.

ŁĄCZNIK 1 STAN NIEUSTALONY - ZWŁOKA CZASOWA — ustawienie określa czas, podczas którego niezgodność (stan pośredni) między zestykami 89a/89b nie aktywuje sygnału alarmowego pomimo wystąpienia stanu "00" lub "11". Pozwala to na niejednoczesną pracę biegunów łącznika.

ŁĄCZNIK 1 - KOMENDA OTWÓRZ — wybór sygnału, który po aktywacji, o ile łącznik nie jest zablokowany, inicjuje polecenie otwarcia ŁĄCZNIK 1.

ŁĄCZNIK 1 - KOMENDA ZAMKNIJ — wybór sygnału, który po aktywacji, o ile łącznik nie jest zablokowany, inicjuje polecenie zamknięcia ŁĄCZNIK 1.

ŁĄCZNIK 1 - STEROWANIE Z PANELU PRZEDNIEGO — lokalne operacje sterowania łącznikiem (Zamknij/Otwórz) są dozwolone za pomocą przycisków na panelu przednim tylko, gdy sygnał przypisany do tej nastawy jest aktywny.

ŁĄCZNIK 1 - CZAS DZIAŁANIA — nastawa określa czas, który w normalnych warunkach jest potrzebny do wykonania operacji otwarcia lub zamknięcia łącznika. Jeżeli po upływie tego czasu nadal istnieje niezgodność zestyków 89a/89b (stan "00" lub "11"), sygnał ŁACZN 1 BŁĄD STAN jest aktywowany i może zostać użyty do sygnalizacji i blokad.

ŁĄCZNIK 1 - CZAS DLA STANU BŁĘDNEGO (1|1) — gdy nastawa STAN NIEUSTALONY (0/0) I BŁĘDNY (1/1) to „2 sygnały”, to określany jest czas, po którym sygnalizowany jest błędny (1|1) stan wyłącznika. Jeżeli stan "11" utrzymuje się po upływie tego czasu, to następuje aktywacja operandu ŁĄCZN 1 BŁĄD STAN. Gdy ustawienie STAN NIEUSTALONY (0/0) I BŁĘDNY (1/1) jest ustawione na „1 sygnał”, to ustawienie nie jest używane.

ŁĄCZNIK - CZAS KOMENDY OTWÓRZ — ustawienie określa czas trwania komendy Otwórz dla zdalnego lub lokalnego ręcznego otwarcia łącznika przez operatora.

ŁĄCZNIK - CZAS KOMENDY ZAMKNIJ — ustawienie określa czas trwania komendy Zamknij dla zdalnego lub lokalnego ręcznego zamknięcia łącznika przez operatora.

ŁĄCZNIK 1 - BLOKADA OTWARCIA — wybór sygnału, który zapobiega inicjacji komendy Otwórz ŁĄCZNIK 1. Nastawa może być używana do blokowania otwarcia łącznika, na przykład, gdy zostaną wykryte warunki, takie jak przekroczenie prądu łączenia, podczas których otwarcie ŁĄCZNIK 1 może spowodować jego uszkodzenie.

ŁĄCZNIK 1 - BLOKADA ZAMKNIĘCIA — wybór sygnału, który zapobiega inicjacji komendy Zamknij ŁĄCZNIK 1. To ustawienie może być używane do blokowania zamknięcia łącznika, na przykład w przypadku zamkniętego uziemnika.

ŁĄCZNIK 1 - OBEJŚCIE BLOKAD — ustaw „Załącz”, aby możliwe było odstawienie/nastawienie możliwości sterowania ŁĄCZNIK1 z panelu graficznego pomimo występowania blokad logicznych. Po ustawieniu obejścia blokad na panelu przednim, nastawy ŁĄCZNIK 1 - BLOKADA OTWARCIA i ŁĄCZNIK 1 - BLOKADA ZAMKNIĘCIA nie są brane pod uwagę.

ŁĄCZNIK 1 - OGRANICZENIE STEROWANIA — funkcja, zwana inaczej TAG, służy do blokowania pewnych operacji na łączniku, gdy są one zabronione ze względów bezpieczeństwa. Po załączeniu funkcji nie jest wymagana żadna inna czynność; ograniczenie sterowania jest obsługiwane wewnętrznie i powoduje, że pewne funkcje są zablokowane.

Ustaw na „Załącz bez priorytetu”, aby aktywować możliwość ograniczenia sterowania ŁĄCZNIK 1 z panelu przedniego oraz poprzez IEC 61850. Po zablokowaniu łącznika z panelu przedniego blokadę można usunąć tylko z graficznego panelu przedniego, a próba usunięcia za pomocą MMS daje odpowiedź negatywną (-Rsp). Analogicznie, po ograniczeniu za pomocą MMS, może być ono usunięte tylko przez MMS.

Ustaw na „Załącz prior frnt panel”, aby aktywować możliwość ograniczenia sterowania ŁĄCZNIK 1 z panelu przedniego oraz poprzez IEC 61850. Po zablokowaniu łącznika z panelu przedniego blokadę można usunąć tylko z panelu a próba usunięcia za pomocą MMS daje odpowiedź negatywną (-Rsp). Po zablokowaniu łącznika za pomocą MMS, blokada może być usunięta poprzez MMS oraz przez panel przedni. Oznacza, to że panel przedni ma priorytet nad IEC 61850.

Po ograniczeniu sterowania wyłączone są następujące operacje: przycisk otwórz/zamknij, komendy Zamknij/ Otwórz z IEC61850, polecenie Zamknij inicjowane sygnałem ŁĄCZNIK 1 - KOMENDA ZAMKNIJ oraz polecenie Otwórz inicjowane sygnałem ŁĄCZNIK 1 - KOMENDA OTWÓRZ.

ŁĄCZNIK 1 - SYMULACJA STANU — Ustaw „Załącz”, aby możliwe było odstawienie/nastawienie możliwości zastąpienia rzeczywistego stanu ŁĄCZNIK 1 ustawioną przez użytkownika z poziomu panelu przedniego wartością.

ŁĄCZNIK 1 - LOKALNY TRYB STEROWANIA — możliwość edycji nastawy jedynie w programie EnerVista lub poprzez plik SCL. Wybiera się sygnał, który wskazuje, że ŁĄCZNIK 1 jest w trybie lokalnym, a komendy zdalne poprzez IEC 61850 są zablokowane.

ŁĄCZNIK 1 - BRAK BLOKADY STEROWANIA NA OTWÓRZ — możliwość edycji nastawy jedynie w programie EnerVista lub poprzez plik SCL. Wybiera się sygnał, który wskazuje stan blokady łącznika dla polecenia „Otwórz” od klienta IEC 61850. Gdy przypisany sygnał jest aktywny (DiscCILO1.EnaOpn.stVal jest ustawione na false), zdalne polecenie „Otwórz” jest odrzucane, jeśli klient ustawił bit kontroli blokady (interlock-check) w parametrze „Check” dla komendy sterowniczej.

ŁĄCZNIK 1 - BRAK BLOKADY STEROWANIA NA ZAMKNIJ — możliwość edycji nastawy jedynie w programie EnerVista lub poprzez plik SCL. Wybiera się sygnał, który wskazuje stan blokady łącznika dla polecenia „Zamknij” od klienta IEC 61850. Gdy przypisany sygnał jest aktywny (DiscCILO1.EnaCls.stVal jest ustawione na false), zdalne polecenie „Zamknij” jest odrzucane, jeśli klient ustawił bit kontroli blokady (interlock-check) w parametrze „Check” dla komendy sterowniczej.



ŁĄCZNIK 1 - SPRAWDZENIE AKTUALNEJ POZYCJI — możliwość edycji nastawy jedynie w programie EnerVista. Gdy załączona, sterowanie jest sprawdzane pod kątem aktualnego stanu łącznika i jest odrzucane, jeśli wystawiona przez klienta IEC 61850 komenda (Zamknij/Otwórz) jest zbieżna z aktualnym stanem łącznika. Gdy nastawa "Odstawiona", aby zaakceptować sterowanie nie sprawdza się aktualnego stanu wyłącznika.

NOTE

Funkcjonalność IEC 61850 jest aktywna, gdy B30 jest w trybie „Załączony”. Dodatkowo urządzenie musi być w trybie sterowania lokalnego.

Moduł łącznika ma bezpośrednie, zakodowane połączenia z modelem IEC 61850, jak pokazano na poniższych schematach logicznych. Umożliwia to zdalne załączenie i wyłączenie każdego wyłącznika za pomocą węzłów logicznych CSWI lub XSWI. Dostępny jest tryb sterowania "select-before-operate" (sbo) zgodnie z normą IEC 61850, funkcja przełącznika lokalny/zdalny oraz blokowanie poleceń załącz/wyłącz. Należy zauważyć, że pokazany czas trwania poleceń zamknięcia i otwarcia poprzez MMS trwa tylko jeden cykl zabezpieczeń. Podtrzymanie polecenia przez określony czas, można zrealizować ustawiając timery ŁĄCZNIK - CZAS KOMENDY ZAMKNIJ i ŁĄCZNIK - CZAS KOMENDY OTWÓRZ, ustawiając nastawę „Podtrzymanie” na wyjściach fizycznych oraz w logice programowalnej.

Rys. 5-76: Logika modułu łącznika (Arkusz 1 z 4)

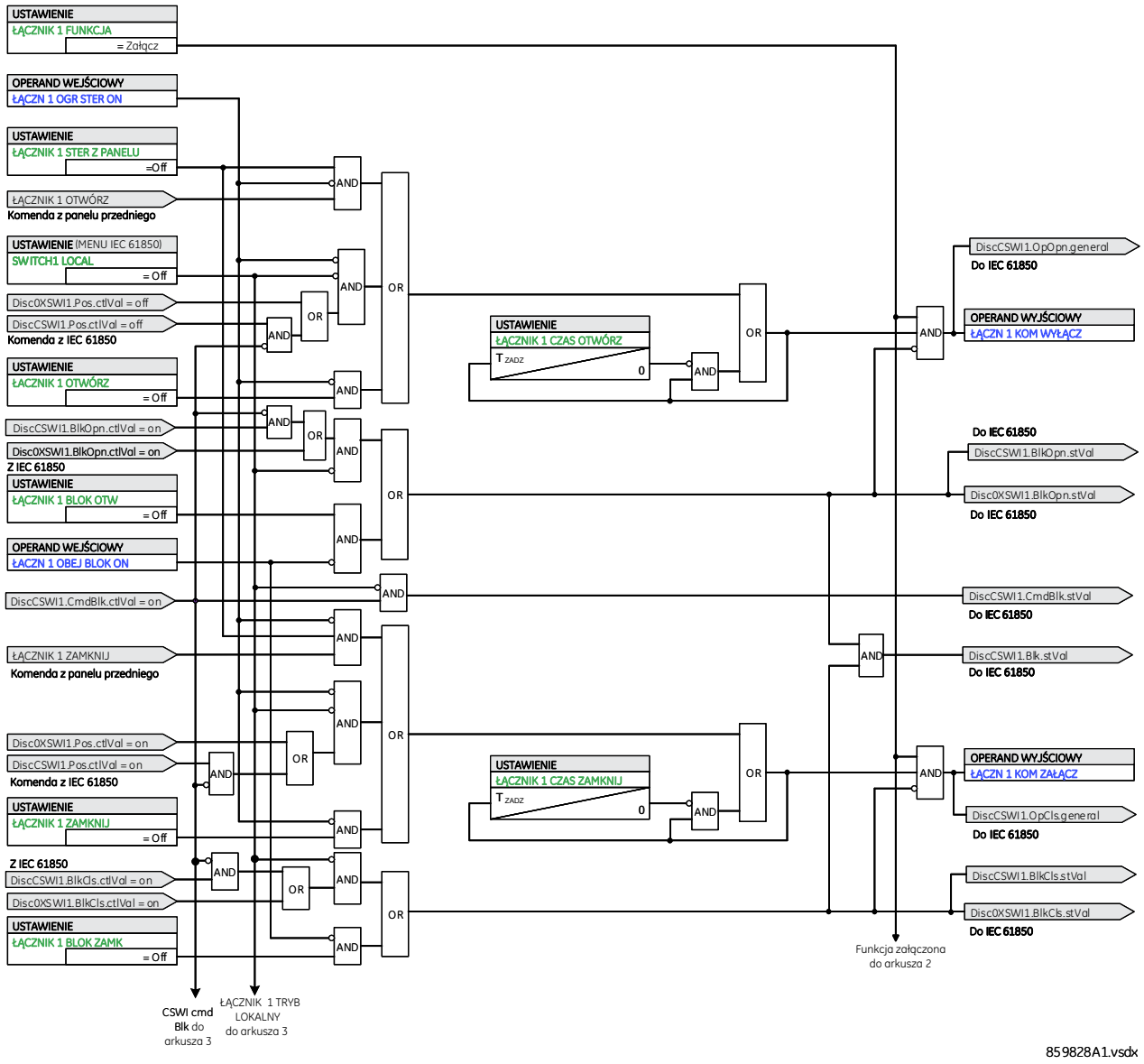

## Rys. 5-77: Logika modułu łącznika (Arkusz 2 z 4)

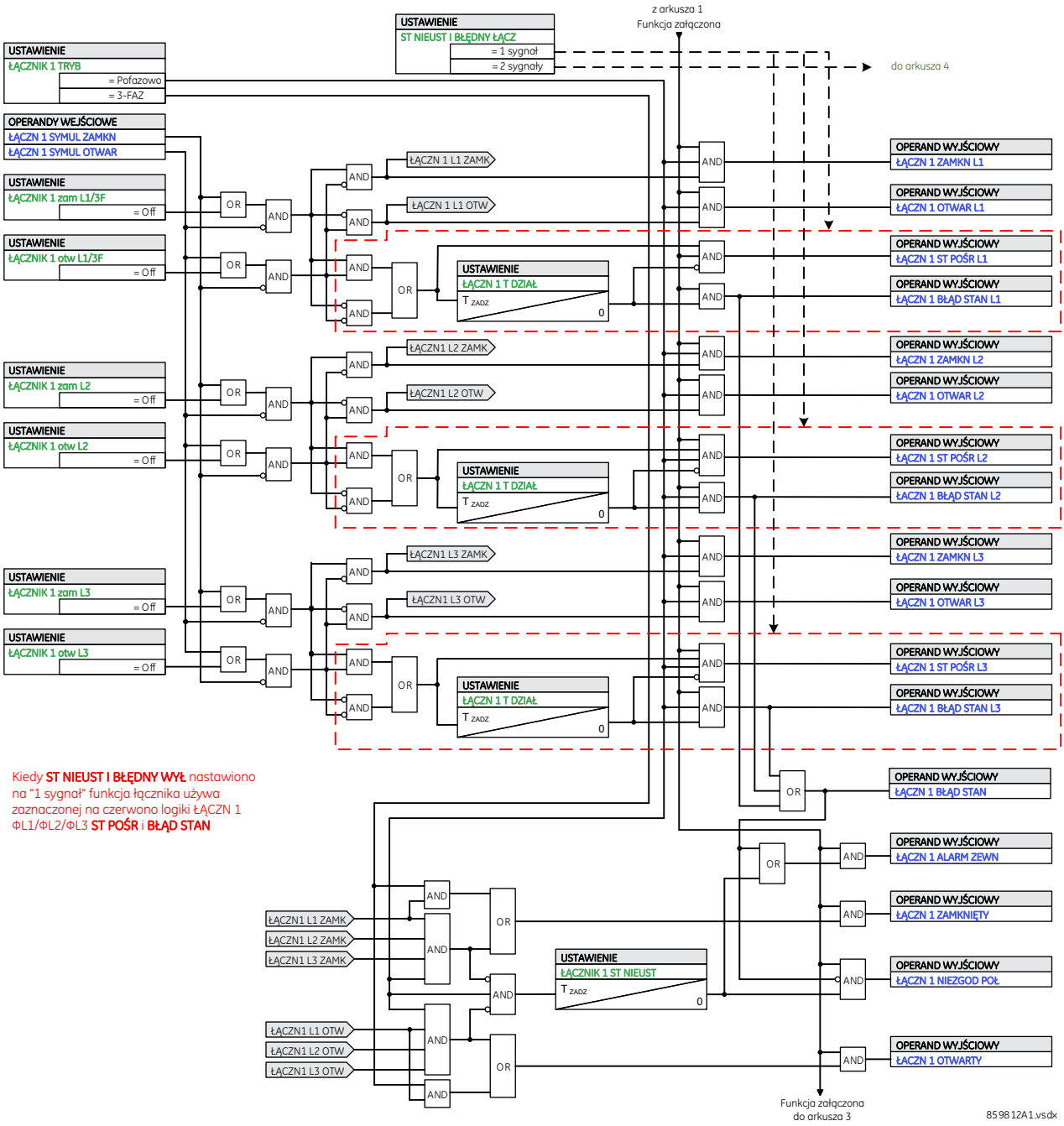

## Rys. 5-78: Logika modułu łącznika (Arkusz 3 z 4)

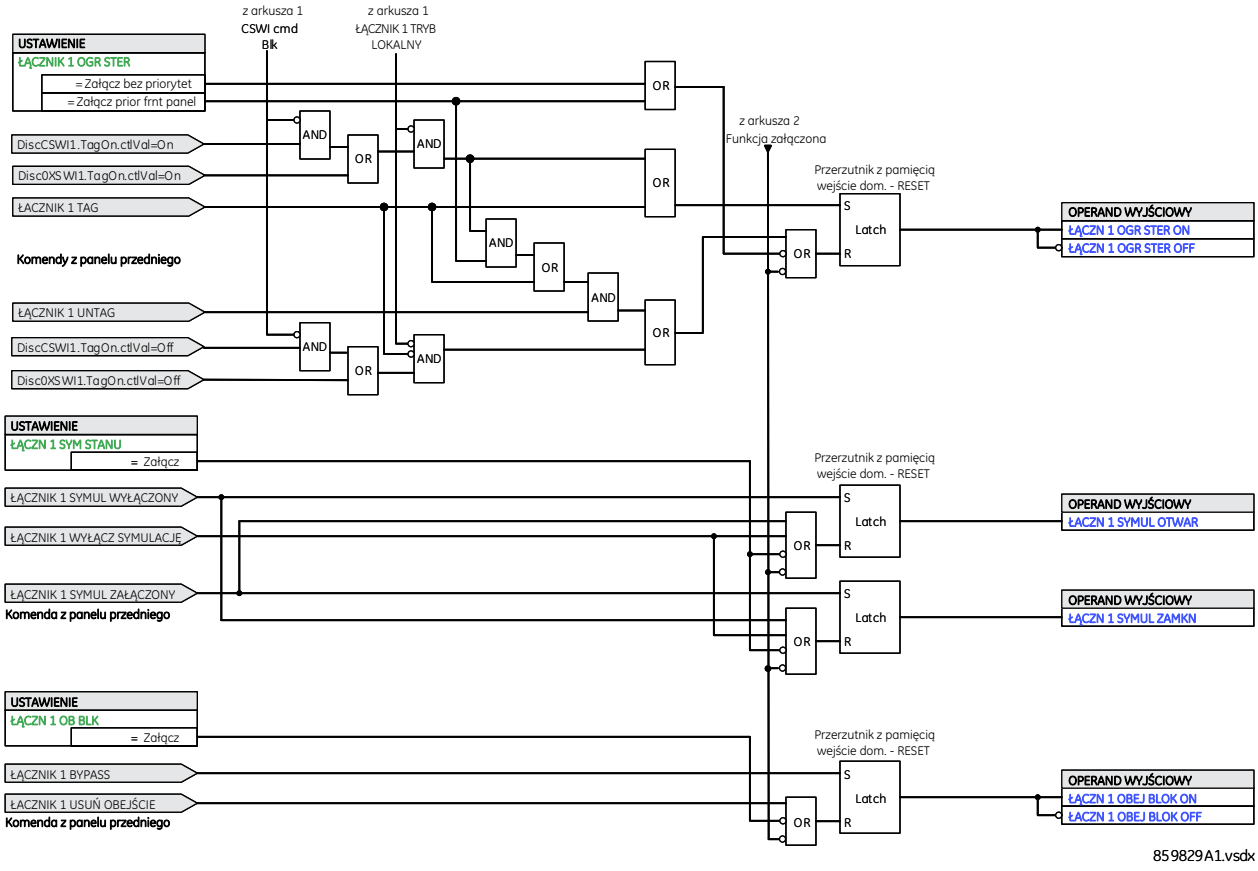


## Rys. 5-79: Logika modułu łącznika (Arkusz 4 z 4)

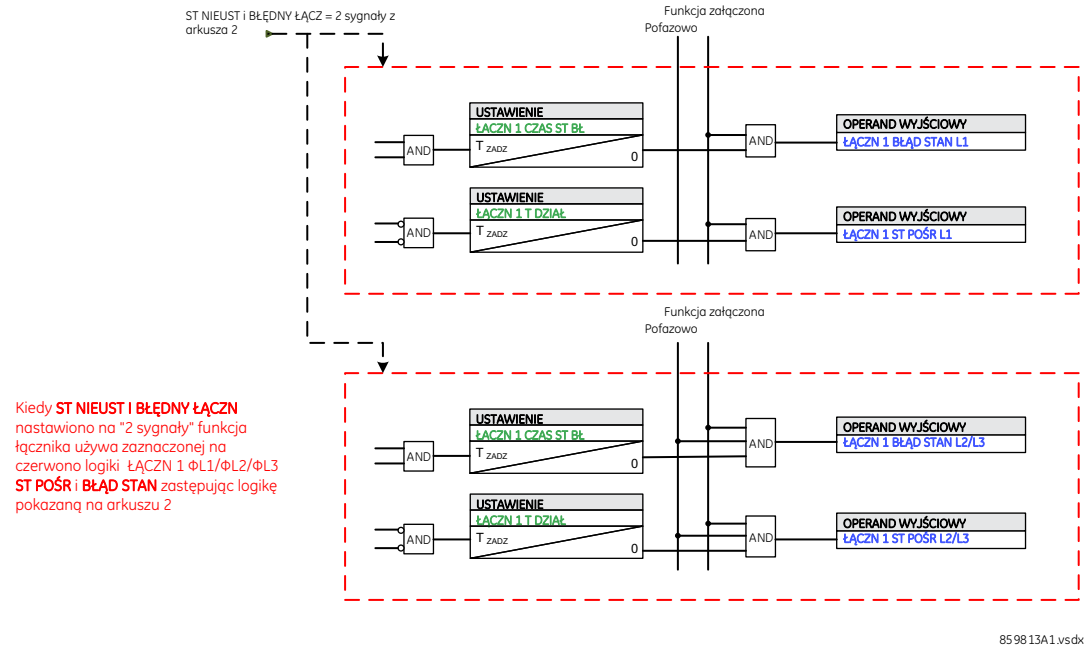

## 5.5.6 Stan wyłącznika

USTAWIENIA ⇨⇩ OBIEKT ⇨⇩ STANY WYŁĄCZNIKÓW

| | | | |
|---|---|---|---|
| ■ STANY WYŁĄCZNIKÓW<br>■ | ⇔ | ■ POLE01 WYŁĄCZNIK<br>■ | Zobacz poniżej |
| | | ⇩ | |
| | ⇧ | ■ POLE28 WYŁĄCZNIK<br>■ | |

USTAWIENIA ⇨⇩ OBIEKT ⇨⇩ STANY WYŁĄCZNIKÓW ⇨⇩ POLE01(28) WYŁĄCZNIK

| | | | |
|---|---|---|---|
| ■ POLE01 WYŁĄCZNIK<br>■ | ⇔ | ID: BKR 01 | Zakres nastaw: do 20 znaków |
| | ⇩⇧ | ZESTYK 52A: Off | Zakres nastaw: dowolny sygnał logiczny |
| | ⇩⇧ | ZESTYK 52B: Off | Zakres nastaw: dowolny sygnał logiczny |
| | ⇧ | SYG KRAŃCOWE: Off | Zakres nastaw: dowolny sygnał logiczny |

SOFTWARE OPTION

B30 może być wyposażony w protokół IEC 61850-9.2 LE. Jego dostępność określa się na etapie konfiguracji kodu zamówenia.

5

Moduł służy do monitoringu stanu wyłącznika za pomocą jednego lub dwóch zestyków (52a/52b). Różni się od standardowego modułu wyłącznika tym, że monitoruje stan wyłączników dla zabezpieczenia szyn.

Tabele przedstawiają zestawienia stanów wyłącznika w zależności od użytych zestyków.

Tab. 5-18: Konfiguracja wyłącznika

| Wykorzystanie zestyku 52a | Wykorzystanie zestyku 52b | Konfiguracja wyłącznika | |
|---|---|---|---|
| | | Wyłączony | Załączony |
| Tak | Tak | 52a = Off<br>52b = On | 52a = On<br>52b = Off |
| Tak | Nie | 52a = Off | 52a = On |
| Nie | Tak | 52b = On | 52b = Off |
| Nie | Nie | Wyłącznik nieskonfigurowany | |

Tab. 5-19: Sygnały logiczne modułu wyłącznika

| Status zestyku 52a | Status zestyku 52b | Stan wyłącznika |
|---|---|---|
| | | |
| Off | On | WYŁ wyłączony |
| On | Off | WYŁ załączony |
| On | On | WYŁ BŁĘDNY STAN |
| Off | Off | WYŁ BŁĘDNY STAN |

ID — nazwa wyłącznika

CONTACT INPUT 52a — sygnalizacja stanu załączonego wyłącznika (zestyk 52a)

CONTACT INPUT 52b — sygnalizacja stanu wyłączonego wyłącznika (zestyk 52b)

RACKED-IN — wybór sygnału, zwykle jest to wejście fizyczne, wskazującego, że wyłącznik jest w pozycji praca. Stan ten jest używany do dynamicznego wskazywania stanu symbolu wyłącznika.

Rys. 5-80: Logika modułu wyłącznika

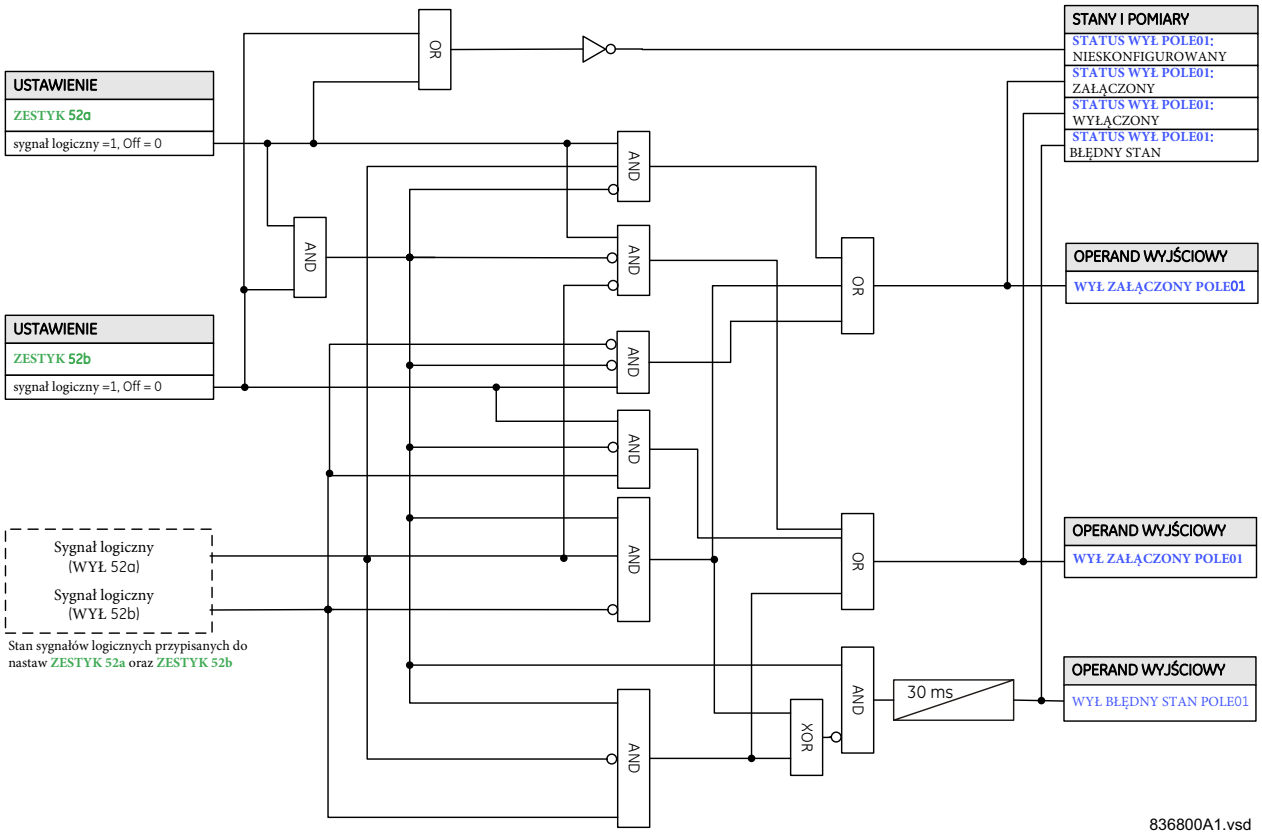


Rys. 5-81: Logika pozycji wyłącznika praca/próba (podłączony/odłączony)

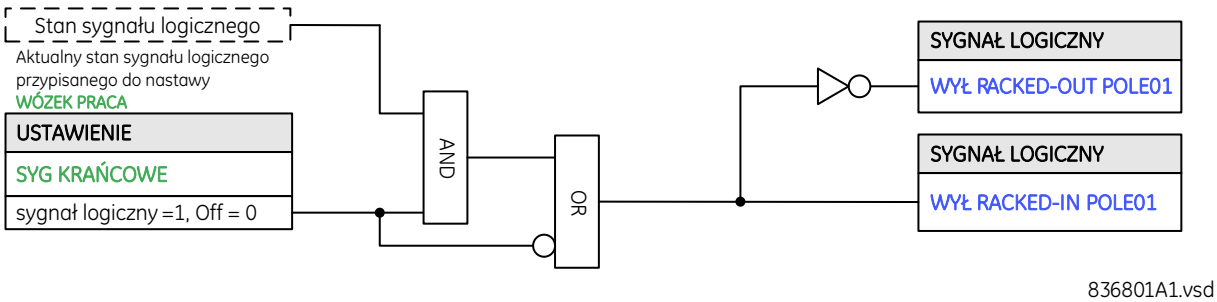


## 5.5.7 Charakterystyki programowalne

### 5.5.7.1 Ustawienia

USTAWIENIA ⇨⇩ OGÓLNE ⇨⇩ CHARAKTERYSTYKI PROGRAMOWALNE ⇨⇩ CHARAKTERYSTYKA PROGRAMOWALNA A(D)

| | | | |
|---|---|---|---|
| ■ CHAR PROGRAM A<br>■ | ⇔ | CZAS ZADZIAŁAN DLA<br>0.00 xPOB: 0 ms | Zakres nastaw: 0 do 65535 ms w krokach co 1 |

⇕ CZAS ZADZIAŁAN DLA
0.05 xPOB: 0 ms — Zakres nastaw: 0 do 65535 ms w krokach co 1

⇩

⇧ CZAS ZADZIAŁAN DLA
20.00xPOB: 0 ms — Zakres nastaw: 0 do 65535 ms w krokach co 1

Charakterystyki programowalne (FlexCurves) od A do D mają możliwość wprowadzenia czasów odpadu i działania dla następujących progów pobudzenia: 0,00 do 0,98 i 1,03 do 20,00. Dane te są przekształcane w dwie ciągłe krzywe przez interpolację liniową między zdefiniowanymi punktami. Aby wprowadzić niestandardową krzywą, wprowadź czasy odpadu i działania (za pomocą klawiszy **VALUE**) dla każdego punktu (za pomocą przycisków **MESSAGE** w górę/w dół) dla wymaganej charakterystyki (A, B, C lub D).

Tab. 5-20: Charakterystyka programowalna

| Odpad | Czas ms | Odpad | Czas ms | Zadziałanie | Czas ms | Zadziałanie | Czas ms | Zadziałanie | Czas ms | Zadziałanie | Czas ms |
|---|---|---|---|---|---|---|---|---|---|---|---|
| 0.00 | | 0.68 | | 1.03 | | 2.9 | | 4.9 | | 10.5 | |
| 0.05 | | 0.70 | | 1.05 | | 3.0 | | 5.0 | | 11.0 | |
| 0.10 | | 0.72 | | 1.1 | | 3.1 | | 5.1 | | 11.5 | |
| 0.15 | | 0.74 | | 1.2 | | 3.2 | | 5.2 | | 12.0 | |
| 0.20 | | 0.76 | | 1.3 | | 3.3 | | 5.3 | | 12.5 | |
| 0.25 | | 0.78 | | 1.4 | | 3.4 | | 5.4 | | 13.0 | |
| 0.30 | | 0.80 | | 1.5 | | 3.5 | | 5.5 | | 13.5 | |
| 0.35 | | 0.82 | | 1.6 | | 3.6 | | 5.6 | | 14.0 | |
| 0.40 | | 0.84 | | 1.7 | | 3.7 | | 5.7 | | 14.5 | |
| 0.45 | | 0.86 | | 1.8 | | 3.8 | | 5.8 | | 15.0 | |
| 0.48 | | 0.88 | | 1.9 | | 3.9 | | 5.9 | | 15.5 | |
| 0.50 | | 0.90 | | 2.0 | | 4.0 | | 6.0 | | 16.0 | |
| 0.52 | | 0.91 | | 2.1 | | 4.1 | | 6.5 | | 16.5 | |
| 0.54 | | 0.92 | | 2.2 | | 4.2 | | 7.0 | | 17.0 | |
| 0.56 | | 0.93 | | 2.3 | | 4.3 | | 7.5 | | 17.5 | |
| 0.58 | | 0.94 | | 2.4 | | 4.4 | | 8.0 | | 18.0 | |
| 0.60 | | 0.95 | | 2.5 | | 4.5 | | 8.5 | | 18.5 | |
| 0.62 | | 0.96 | | 2.6 | | 4.6 | | 9.0 | | 19.0 | |
| 0.64 | | 0.97 | | 2.7 | | 4.7 | | 9.5 | | 19.5 | |
| 0.66 | | 0.98 | | 2.8 | | 4.8 | | 10.0 | | 20.0 | |

NOTE

Przekaźnik korzystający z danej charakterystyki stosuje przybliżenie liniowe dla czasów między punktami wprowadzonymi przez użytkownika. Zachowaj ostrożność podczas ustawiania dwóch punktów, które są blisko "1"; czyli 0,98 pu i 1,03 pu. Zaleca się ustawienie tych dwóch czasów na podobną wartość, w przeciwnym razie przybliżenie może skutkować niepożądanym zachowaniem dla punktów bliskich 1,00 pu.

### 5.5.7.2 Konfiguracja charakterystyk w oprogramowaniu EnerVista UR Setup

Oprogramowanie EnerVista umożliwia łatwą konfigurację i zarządzanie FlexCurves i powiązanymi z nimi punktami danych. Charakterystyki można wybrać spośród standardowych krzywych, aby zapewnić najlepsze przybliżone dopasowanie, a następnie można edytować określone punkty danych. Alternatywnie, dane można importować z określonego pliku (format .csv), wybierając ustawienie **Import z .CSV** (**Ustawienia -> Obiekt -> Charakterystyki programowalne**).

Dane można eksportować, przeglądać i usuwać, klikając odpowiednie przyciski. Charakterystyki są dostosowywane poprzez edycję czasu działania (ms) przy wstępnie zdefiniowanych progach (pu). Należy zauważyć, że wielokrotności progu pobudzenia zaczynają się od zera („czas odpadu”) a następnie ustawia się czas działania poniżej i powyżej progu (1pu).

### 5.5.7.3 Edycja charakterystyki Reklozera

Wybór krzywej Reklozera jest specyficzny, ponieważ ta krzywa może być ukształtowana w krzywą złożoną, z minimalnym czasem odpowiedzi (MRT) i stałym czasem powyżej określonej wielokrotności pobudzenia (HCT). Obsługiwanych jest 41 typów krzywych Reklozera. Określone czasy działania są przydatne do koordynowania czasów działania, zwykle przy wyższych prądach i tam, gdzie urządzenia zabezpieczeniowe przed i za urządzeniem mają różne charakterystyki działania. Przedstawione tutaj okno konfiguracji pojawia się, gdy ustawienie **Charakterystyka początkowa** w oprogramowaniu EnerVista jest ustawione na „Krzywa Reklozera" i zostanie kliknięty przycisk **Inicjacja charakterystyki** .

Rys. 5-82: Inicjalizacja krzywej reklozera

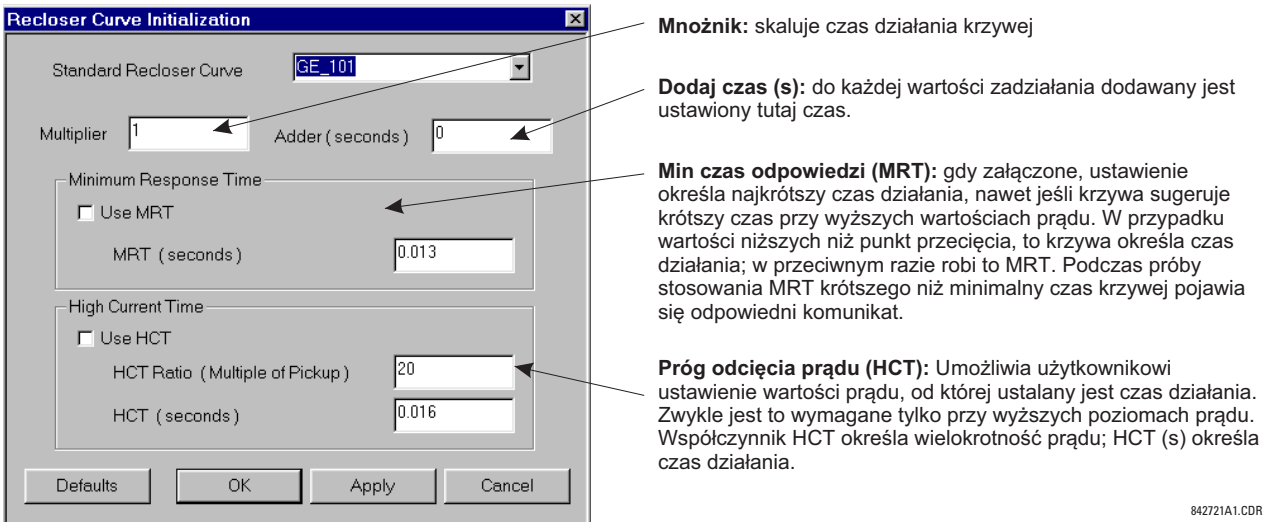


NOTE

Ustawienia **Mnożnik** i **Dodaj czas** wpływają tylko na główną część charakterystyki, a nie na ustawienia MRT i HCT. Ustawienia HCT zastępują ustawienia MRT dla wartości większych niż współczynnik HCT.

### 5.5.7.4 Przykład

Krzywą można utworzyć na podstawie standardu GE_111 z MRT = 200 ms i HCT początkowo wyłączonym, a następnie załączonym przy progu pobudzenia 8 pu z czasem działania 30 ms. Przy około czterokrotnym pobudzeniu czas działania krzywej jest równy MRT i od tego momentu czas działania pozostaje na poziomie 200 ms.

Rys. 5-83: Charakterystyka Reklozera bez HCT

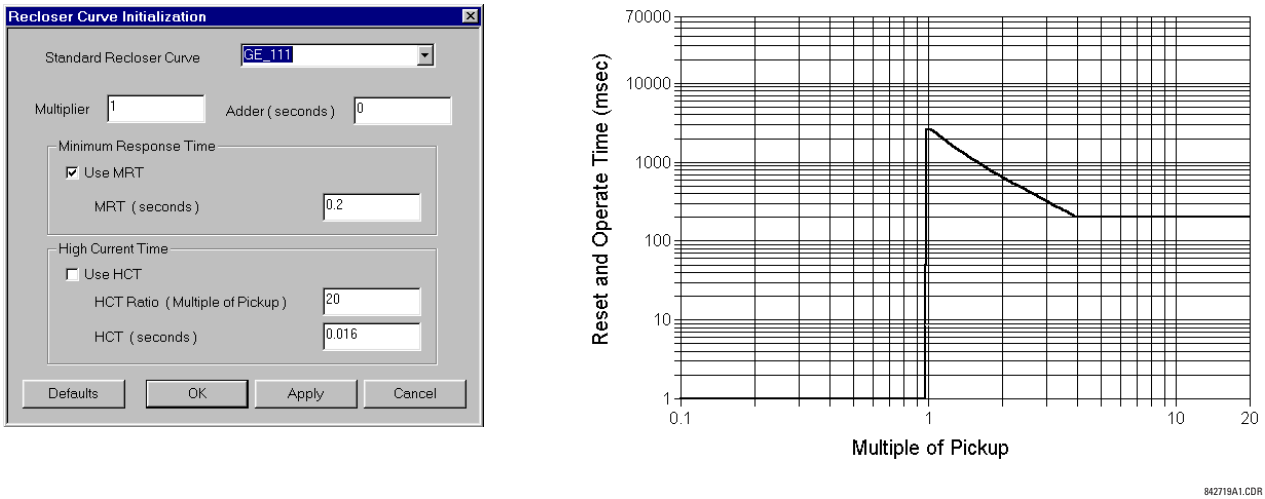

Przy załączonej funkcji HCT, czas działania skraca się do 30 ms, zaczynając od progu pobudzenia przekraczającego 8pu.

Rys. 5-84: Charakterystyka Reklozera z HCT

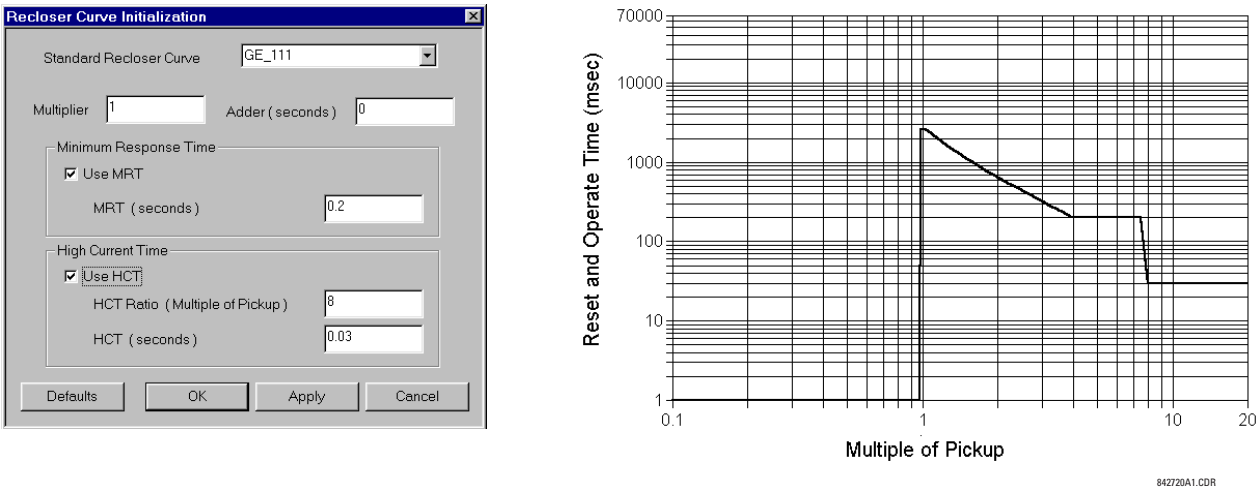


NOTE

Konfiguracja krzywej ze wzrostem czasu działania przy większych prądach jest niedozwolona. W przypadku podjęcia takiej próby oprogramowanie EnerVista generuje komunikat o błędzie i odrzuca proponowane zmiany.

5

### 5.5.7.5 Standardowe charakterystyki Reklozera

Poniższe wykresy pokazują kształt krzywych Reklozera dostępnych w B30 .

Rys. 5-85: Krzywe GE101 - GE106

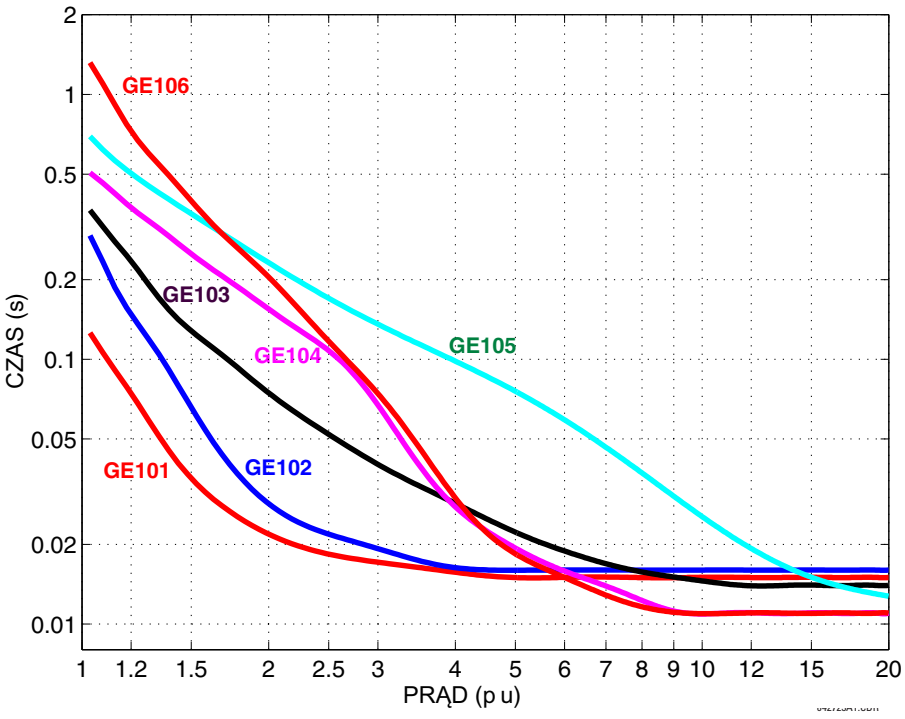

Rys. 5-86: Krzywe GE113, GE120, GE138 i GE142

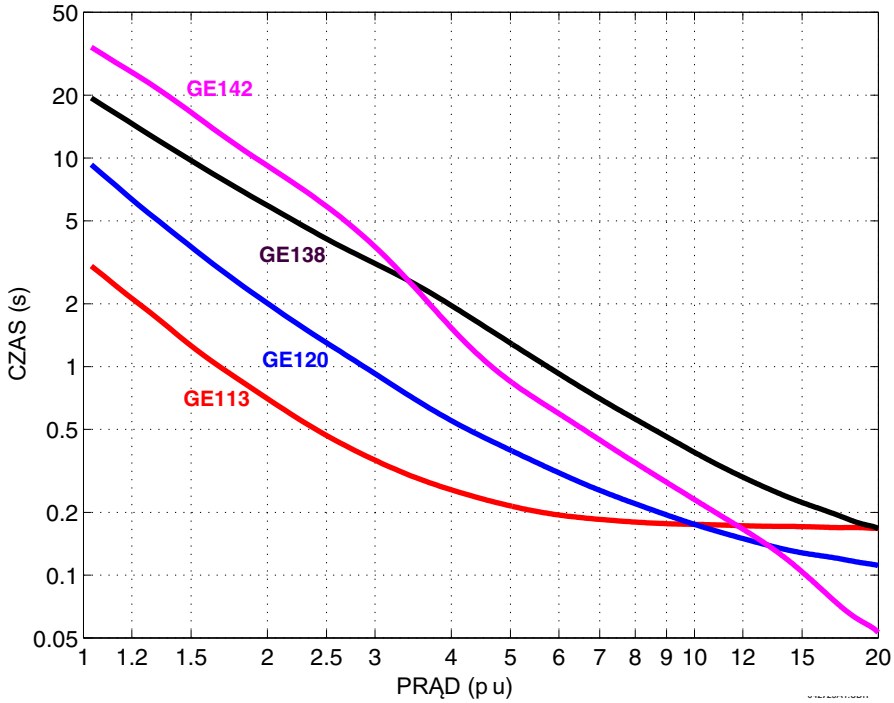


Rys. 5-87: Krzywe GE134, GE137, GE140, GE151 i GE201

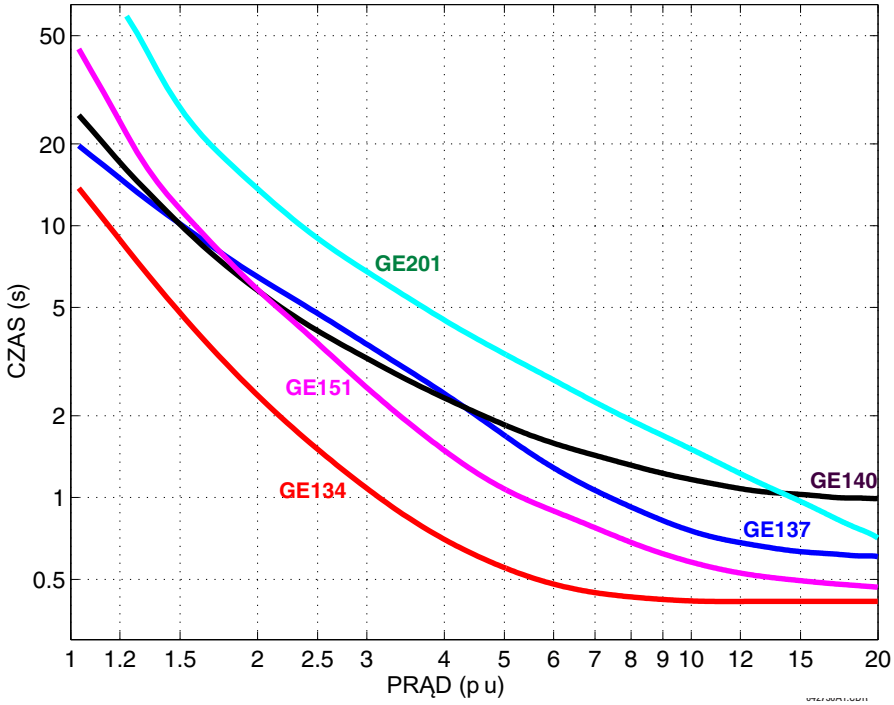


5

Rys. 5-88: Krzywe GE131, GE141, GE152 i GE200

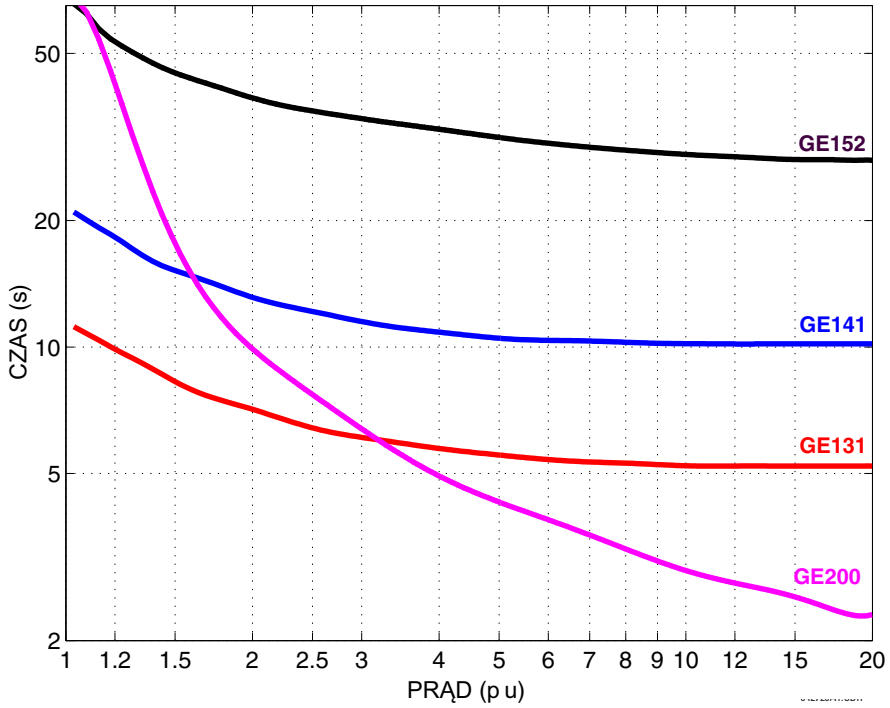


Rys. 5-89: Krzywe GE133, GE161, GE162, GE163, GE164 i GE165

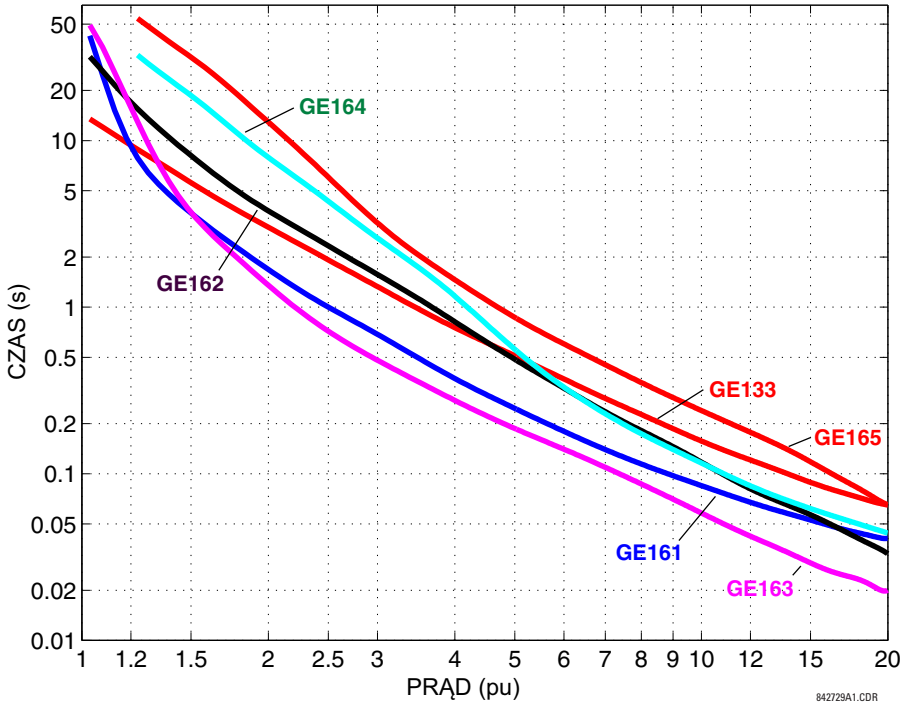

Rys. 5-90: Krzywe GE116, GE117, GE118, GE132, GE136 i GE139

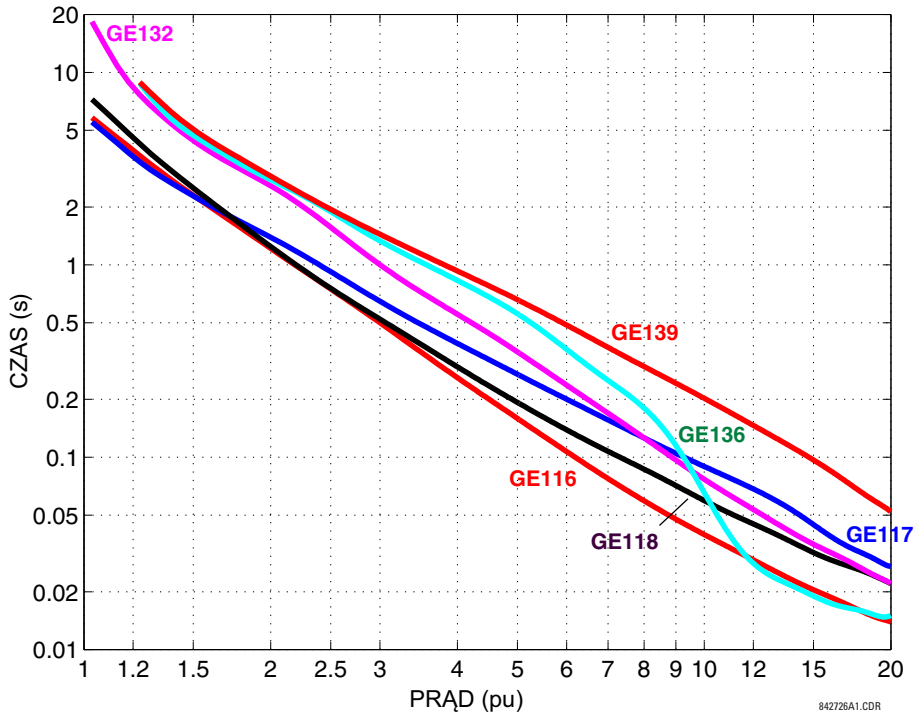


Rys. 5-91: Krzywe GE107, GE111, GE112, GE114, GE115, GE11 i GE122

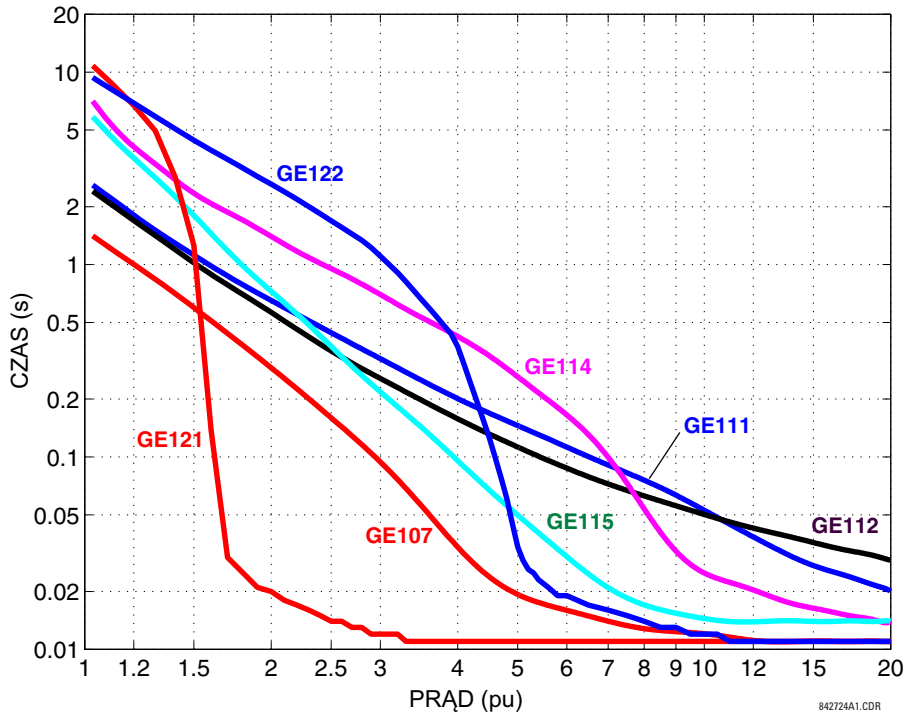

Rys. 5-92: Krzywe GE119, GE135 i GE202

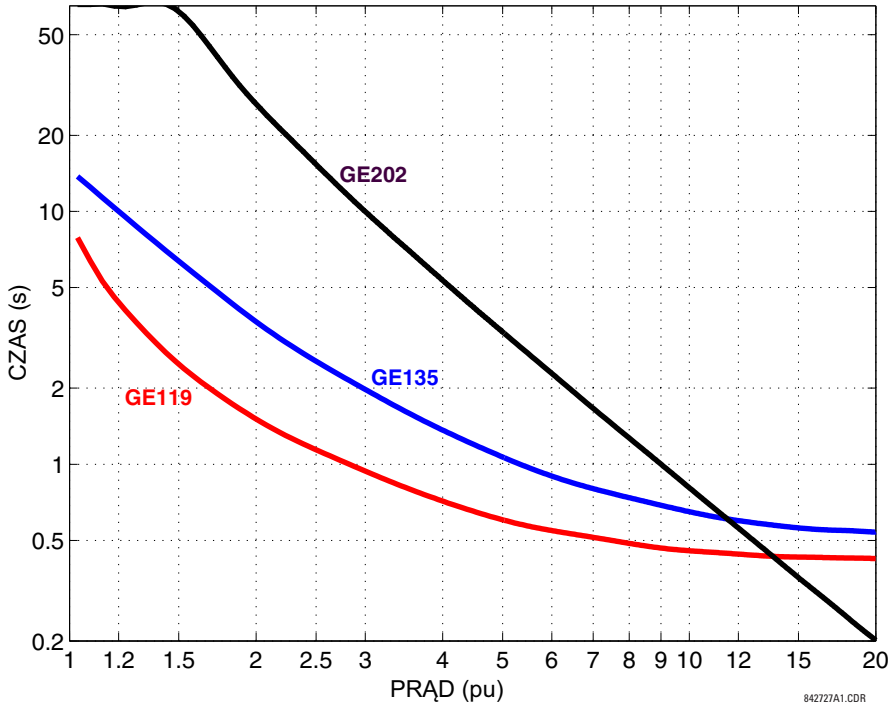


5

## 5.5.8 Szyny

USTAWIENIA ⇨⇩ OBIEKT ⇨⇩ SZYNY ⇨ STREFA ZSZ 1(2)

| | | | |
|---|---|---|---|
| ■ STREFA ZSZ 1<br>■ | ⇔ | SZYN STR 1A ŹRÓDŁO:<br>SRC 1 | Zakres nastaw: SRC 1, SRC 2, SRC 3, SRC 4, SRC 5, SRC 6 |
| | ⇕ | SZYN STR 1B ŹRÓDŁO:<br>SRC 1 | Zakres nastaw: SRC 1, SRC 2, SRC 3, SRC 4, SRC 5, SRC 6 |
| | ⇕ | SZYN STR 1C ŹRÓDŁO:<br>SRC 1 | Zakres nastaw: SRC 1, SRC 2, SRC 3, SRC 4, SRC 5, SRC 6 |
| | ⇕ | SZYN STR 1D ŹRÓDŁO:<br>SRC 1 | Zakres nastaw: SRC 1, SRC 2, SRC 3, SRC 4, SRC 5, SRC 6 |
| | ⇕ | SZYN STR 1E ŹRÓDŁO:<br>SRC 1 | Zakres nastaw: SRC 1, SRC 2, SRC 3, SRC 4, SRC 5, SRC 6 |
| | ⇕ | SZYN STR 1F ŹRÓDŁO:<br>SRC 1 | Zakres nastaw: SRC 1, SRC 2, SRC 3, SRC 4, SRC 5, SRC 6 |
| | ⇕ | SZYN STR 1A STAN:<br>Off | Zakres nastaw: dowolny sygnał logiczny |
| | ⇕ | SZYN STR 1B STAN:<br>Off | Zakres nastaw: dowolny sygnał logiczny |
| | ⇕ | SZYN STR 1C STAN:<br>Off | Zakres nastaw: dowolny sygnał logiczny |
| | ⇕ | SZYN STR 1D STAN:<br>Off | Zakres nastaw: dowolny sygnał logiczny |
| | ⇕ | SZYN STR 1E STAN:<br>Off | Zakres nastaw: dowolny sygnał logiczny |

| | | |
|---|---|---|
| ⇕ | SZYN STR 1F STAN:<br>Off | Zakres nastaw: dowolny sygnał logiczny |
| ⇕ | SZYN STR 1A DIR:<br>WE | Zakres nastaw: WE, WYJ |
| ⇕ | SZYN STR 1B DIR:<br>WE | Zakres nastaw: WE, WYJ |
| ⇕ | SZYN STR 1C DIR:<br>WE | Zakres nastaw: WE, WYJ |
| ⇕ | SZYN STR 1D DIR:<br>WE | Zakres nastaw: WE, WYJ |
| ⇕ | SZYN STR 1E DIR:<br>WE | Zakres nastaw: WE, WYJ |
| ⇧ | SZYN STR 1F DIR:<br>WE | Zakres nastaw: WE, WYJ |

Dla B30 z szyną procesową ten element nie jest dostępny.

Dostępne są dwie strefy zabezpieczenia szyn. Dla każdej strefy dostępne są oddzielne nastawy zabezpieczenia różnicowego oraz moduł kontroli uszkodzenia w PP.

Strefa jest definiowana przez przypisanie podłączonych do niej źródeł pomiarowych za pomocą SZYN STR 1A ŹRÓDŁO do SZYN STR 1F ŹRÓDŁO).

Dynamiczny status podłączenia pola (PP) do danej strefy ZS definiuje się nastawami SZYN STR 1A STAN - SZYN STR 1F STAN. Można do nich przypisać dowolny sygnał logiczny. Najczęściej jest to wypracowany w logice sygnał powiązany ze stanem łączników (odłączników szynowych/wyłącznika) w danym polu. Jeżeli dane pole nie może być przypięte do innej sekcji/ systemu szyn zbiorczych, a tylko do tego jednego, należy przypisać tutaj sygnał logiczny ON (logiczną "1").

Dynamiczna zmiana podłączenia służy temu, aby przy przyłączeniu danego pola (PP) do innej strefy ZS wykluczyć ten pomiar z obliczeń sumy prądów. Ma to na celu uniknięcie błędnego sumowania a tym samym zbędnego wyłączenia od pola przyłączonego do innej strefy. Dodatkowo zaleca się unikać wykorzystywania w SZYN STR 1A STAN - SZYN STR 1F STAN jedynie stanu wyłącznika, gdyż może to powodować stany przejściowe i hazard czasowy przy zmianie stanu wyłącznika a tym samym błędne działanie algorytmu ZS.

SZYN STR 1A(F) DIR — nastawa ma zastosowanie jedynie do urządzeń z HarFiber Brick. Konfiguruje się tutaj gwiazdowanie PP w odniesieniu do zabezpieczanej strefy. Decyzja o działaniu różnicowego zabezpieczenia szyn jest podejmowana w oparciu o sumę prądów w danej strefie, dlatego trzeba zwrócić szczególną uwagę na tę nastawę. Jeżeli ustawiono WE prąd danego źródła pomiarowego jest dodawany do sumy prądów strefy w takiej samej postaci jak jest widziany na wejściach prądowych. Jeśli wybierze się WYJ, to prąd jest przesuwany o 180 stopni i dopiero potem dodawany do tej sumy.

## 5.5.9 Konfiguracja układu ZS

### 5.5.9.1 Dynamiczny schemat synoptyczny - Bus replica

B30 może być wyposażony w protokół IEC 61850-9.2 LE. Jego dostępność określa się na etapie konfiguracji kodu zamówenia.

W B30 dostępny jest dynamiczny model synoptyczny szyn zbiorczych nazywany Bus replica. Pomiary prądu różnicowego czy decyzja o wyłączniu danego pola jest podejmowana na podstawie danych z tego właśnie modelu.

Model Bus replica zawiera definicje stref ZS oraz definicje poszczególnych pól. Strefa modeluje segment układu szyn zbiorczych. Pole to definicja przyłączonego źródła pomiarowego. Aby poprawnie zdefiniować cały model synoptyczny należy określić podłączenia poszczególnych PP wraz z kierunkiem przepływu prądu oraz stan odłączników szynowych / wyłącznika / szyny obejściowej.

Rys. 5-93: Schemat fragmentu układu szyn zbiorczych

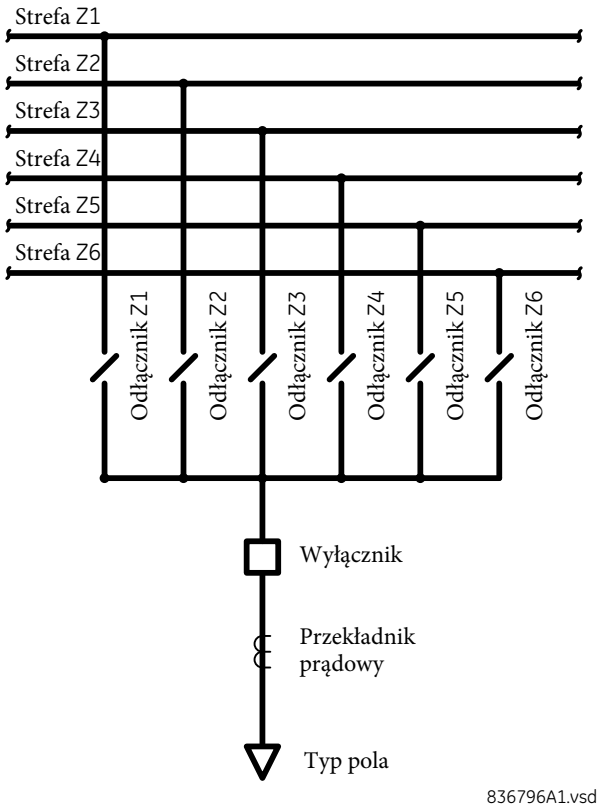


Pola są przyłączane za pomocą sygnałów logicznych i na ich podstawie tworzony jest dynamiczny model synoptyczny.

Rys. 5-94: Schemat całego układu szyn zbiorczych

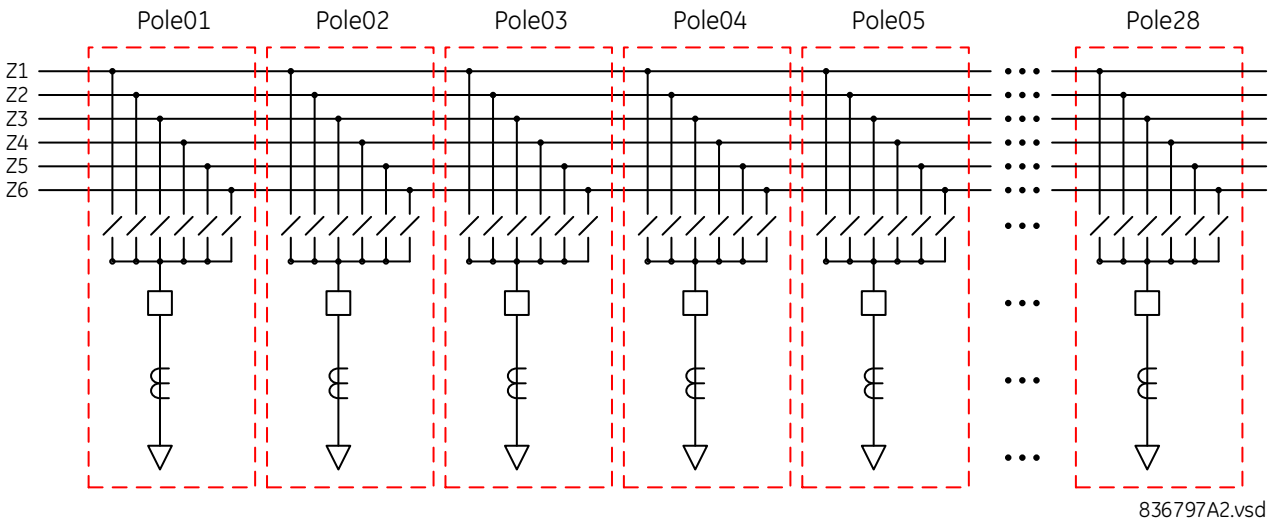


## 5.5.9.2 Funkcje modelu Bus Replica

Model Bus replica zapewnia realizację dwóch funkcjonalności - określenia, prąd którego pola jest brany pod uwagę przy sumowaniu w danej strefie oraz definiuje wyłączniki, których pól należy wyłączyć, aby wyizolować zwarcie.

### 5.5.9.3 Logika wyłączenia - Trip bus

Model Bus replica realizuje logikę wyłączenia dla każdej strefy. Aktywacja sygnału wyłączenia (Connected Zone Trip X) dla strefy powoduje inicjację wyłączenia wszystkich pól, których PP są podłączone do danej strefy, jak pokazano na schemacie logicznym poniżej. Zazwyczaj sygnałem aktywacji jest zadziałanie zabezpieczenia różnicowego szyn w danej strefie. Bus replica inicjuje również wyłączenie dla każdej stefy, do której podłączony jest dany PP. Często elementem wyłączającym jest również zadziałanie modułu LRW.

### 5.5.9.4 Ustawienia

Poniższe nastawy są dostępne tylko z poziomu EnerVista. Ścieżka: **Ustawienia -> Obiekt -> Bay Configuration**.

Rys. 5-95: Menu Bay configuration

Bay Configuration // B30_PB.urs : C:\Users\Public\Documents\GE Power Management\URPC\Data\B30_PB\: Obiekt

Zapisz | Przywróć | Domyślne | Reset | WYŚWIETL WSZYSTKO

BAY CONFIGURATION

| PARAMETER | BAY01 | BAY02 | BAY03 | BAY04 |
|---|---|---|---|---|
| **Ustawienia ogólne** | | | | |
| ID | | | | |
| Źródło PP | SRC 7 (SRC 7) | Brak | Brak | Brak |
| Zdarzenia | Odstaw | Odstaw | Odstaw | Odstaw |
| Sygnalizacja | Bez Podtrz | Bez Podtrz | Bez Podtrz | Bez Podtrz |
| **Bays to Zones Connection** | | | | |
| Zone 1 Connection | Off | Off | Off | Off |
| Zone 2 Connection | Off | Off | Off | Off |
| Zone 3 Connection | Off | Off | Off | Off |
| Zone 4 Connection | Off | Off | Off | Off |
| Zone 5 Connection | Off | Off | Off | Off |
| Zone 6 Connection | Off | Off | Off | Off |
| Kierunek | WE | WE | WE | WE |
| Connected Zone Trip 1 | Off | Off | Off | Off |
| Connected Zone Trip 2 | Off | Off | Off | Off |
| Connected Zone Trip 3 | Off | Off | Off | Off |
| Aux Breaker Trip 1 | Off | Off | Off | Off |
| Aux Breaker Trip 2 | Off | Off | Off | Off |
| Aux Breaker Trip 3 | Off | Off | Off | Off |

B30_PB.urs Obiekt

Ilość pól jest zależna od kodu zamówienia urządzenia. Opcja z ośmioma polami zezwala na konfigurację 12 pól, opcja z 16 polami posiada 20 pól, opcja z 24 polami posiada 28 pól.

Menu pozwala na dynamiczną konfigurację układu szyn zbiorczych w zależności od stanu łączników czy podłączenia PP. Model Bus replica przekazuje te informacje do funkcji różnicowej, aby zdefiniować z jakich źródeł prądowych powinna korzystać dana strefa oraz wyłączniki których pól należy wyłączyć w przypadku zadziałania funkcji różnicowej.

#### ID

*Zakres nastaw: do 20 znaków*
*Wartość domyślna: puste*

Identyfikacja pola lub strefy. Tekst ten nie jest dodawany do nazwy pola lub strefy dla sygnałów logicznych.

#### Źródło PP

*Zakres nastaw: Brak, dostępne źródła pomiarowe*
*Wartość domyślna: Brak*

Każde pole posiada PP, które są wykorzystwane jako źródło sygnału analogowego dla wszystkich funkcji prądowych. Za pomocą tej nastawy dokonuje się przypisania źródła prądowego do danego pola a tym samym do konkretnej strefy zabezpieczenia różnicowego.

Można tutaj przypisać źródła 7 - 30, skonfigurowane jako źródła prądowe w **Ustawienia -> Szyna procesowa -> Konfiguracja Sampled Values -> SIGNAL SOURCES -> BAY** . Menu Bay Configuration nie zezwala na wykorzystanie źródeł 1-6 jako źródła prądowe, a tym samym nie mogą one zostać użyte jako sygnały do zabezpieczenia różnicowego szyn czy innych funkcji prądowych. Każde źródło (spośród źródeł 7-30) może zostać przypisane do dowolnego pola. Nie istnieje żadna domyślna kolejność czy konfiguracja w tym zakresie.

Istnieje możliwość, że niektóre pola mogą nie posiadać przekładników prądowych (np. odłączniki sekcjonujące). W takim przypadku nie są one brane pod uwagę dla funkcji zabezpieczeniowych - pola Connected Zone Trip 1 w tym menu czy funkcje w menu Elementy prądowe są wyszarzone.

### Zdarzenia

*Zakres nastaw: Odstaw, Załącz*
*Wartość domyślna: Odstaw*

Kiedy załączone, aktywacja sygnału logicznego BAY 1(X) TRIP Init powoduje jego zapis w rejestratorze zdarzeń.

### Zone 1 Connection

*Zakres nastaw: dowolny sygnał logiczny*
*Wartość domyslna: OFF*

Dla stref, które nie zostały zdefiniowane jako strefa nadzoru (check zone), kiedy przypisany do tej nastawy sygnał logiczny jest aktywny schemat uwzględnia w obliczeniach funkcji różnicowej prąd (Źródło PP) danego pola. Jeśli sygnał jest nieaktywny prąd tego pola nie jest uwzględniany w obliczeniach. Dla stref zdefiniowanych jako Check zone, kiedy przypisany sygnał jest aktywny prąd jest brany pod uwagę w obliczeniach funkcji różnicowej w danej strefie ZS.

W zależności od układu szyn zbiorczych i podziału zabezpieczenia różnicowego na strefy nastawia się tutaj różne wartości. W przypadku większości pól należy nastawić tutaj sygnał "Off", gdyż nie będzie ono nigdy podłączone do danej strefy. Dla większości pozostałych pól dostępny jest stan odłączników, których stan determinuje podłączenie pola do odpowiedniej strefy zabezpieczenia szyn. Stan odłączników definiowany jest w menu **Sterowanie i nadzór -> Nadzór i monitoring -> Bus replica -> Isolator** w przypadku urządzeń z analogowymi kartami pomiarowymi oraz **Obiekt -> Bus replica** dla urządzeń z szyną procesową. Dla niewielkiej ilości pozostałych pól, które mają stałe połączenie z daną strefą należy tutaj na stałe ustawić sygnał "On".

Jeśli status sygnału przypisanego do tej nastawy będzie nieprawidłowy (np. ze względu na błędną sygnalizację stanu z zestyków odłącznika) zabezpieczenie różnicowe będzie błędnie interpretować ten stan i błędnie dodawać lub ignorować prąd tego pola w obliczeniach prądu różnicowego danej strefy. Może to spowodować nieprawidłowe działanie funkcji różnicowej, jeśli prąd będzie odpowiednio wysoki. Aby uniknąć takich sytuacji zaleca się, aby stan odłącznika był nadzorowany przez funkcję podnapięciową, strefę Check zone, sygnalizację zestyku przez GOOSE czy sygnalizację błędu komunikacyjnego w przypadku przesyłu stanu przez protokół GOOSE. Takie sygnały mogą służyć do blokady zabezpieczenia różnicowego w danej strefie. Więcej na temat redundancji stanu odłączników znajduje się w rozdziale **Isolator/Bus replica**.

Podłączenie pola do strefy używanej jako strefa nadzoru wymaga specjalnego potraktowania, gdyż połączenia PP do tej strefy nie są nadzorowane połączeniami fizycznymi. Definicja tego, czy strefa ma być strefą Check zone, znajduje się w USTAWIENIA ⇨⇩ ZABEZPIECZENIA ⇨⇩ GRUPA NASTAW 1(6) ⇨ RÓŻNICOWE SZYN ⇨ RÓŻNICOWE SZYN 1(6) ⇨ USTAWIENIA OGÓLNE. Dla strefy nadzoru połączenie PP jest ustawiane na stałe na "On", więc pomiary prądów są zawsze brane pod uwagę w obliczeniach w tej strefie. PP w polach sprzęgieł nie są zazwyczaj brane do obliczeń w strefie nadzoru i ustawia się je jako "Off".

Kiedy pola skonfigurowane jako pola z przekładnikami prądowymi osiągną limit ich ilości (wynikający m.in. z numeru zamówieniowego) pozostałe pola będą wyszarzone, co oznacza ich pominięcie w obliczeniach funkcji różnicowej.

NOTE

Dla urządzeń z szyną procesową dostępnych jest 3 lub 6 stref, zależnie od kodu zamówienia. Kod zamówienia z ośmioma polami umożliwia konfigurację maksymalnie 3 stref, natomiast opcja z 16 lub 24 polami umożliwia konfigurację do 6 stref.

Należy pamiętać, że przyłączenie w konfiguracji źródła prądowego do więcej niż jednego pola przy nieprawidłowej konfiguracji stref może skutkować błędnym działaniem funkcji różnicowej.

### Kierunek

*Zakres nastaw: WE, WYJ*
*Wartość domyślna: WE*

Nastawa określa gwiazdowanie PP w odniesieniu do danej strefy. Decyzja o działaniu funkcji różnicowej bazuje na sumie prądów w strefie, dlatego określenie prawidłowej polaryzacji PP jest niezwykle ważne. Jeśli wybierze się "WE" prąd danego źródła jest dodawany do sumy prądów w takiej postaci, w jakiej jest widziany na wejściach prądowych. Jeśli wybierze się "WYJ" prąd przesuwany jest o 180 stopni względem prądu na wejściu i w takiej formie jest dodwany do sumy prądów strefy.

Ta nastawa nie jest brana pod uwagę przy prezentacji pomiarów w zakładce S**tany i pomiary -> Źródło** czy w algorytmie funkcji nadprądowych. Ma ona znaczenie jedynie dla funkcji zabezpieczenia różnicowego szyn.

### Connected Zone Trip 1

*Zakres nastaw: dowolny sygnał logiczny*
*Wartość domyślna: OFF*

B30 posiada funkcję Logiki wyłączenia (Zone trip bus), która umożliwa skoordynowanie pól i stref pod kątem wyłączeń. Kiedy inicjowane jest wyłączenie przez funkcję różnicową w danej strefie lub poprzez sygnały przypisane do tej nastawy, aktywują się sygnały inicjacji wyłączenia dla wszystkich pól elektrycznie przyłączonych (zgodnie z modelem Bus replica) do danej strefy. Sygnały inicjacji wyłączenia Bay X Trip Init należy podłączyć w logice do wyjść fizycznych powiązanych z poszczególnymi polami oraz ewentualnie do pobudzenia funkcji LRW.

Nastawy te mogą posłużyć do wyłączenia szyn, do których podłączone jest dane źródło prądowe, zgodnie z modelem Bus replica. Ze względu na to, że strefa nadzoru nie ma fizycznych połączeń z PP, to przypisane tutaj sygnały nie mogą posłużyć do wyłączenia tej strefy. Funkcjami, które zazwyczaj powodują wyłączenie wszystkich podłączonych stref są np. LRW czy zabezpieczenie strefy martwej.

Kiedy dane pole nie ma podłączonych PP (ustawienie Źródło PP na "Brak") Connected Zone Trip 1/2/3 są wyszarzone i nie są brane pod uwagę dla funkcji różnicowego zabezpieczenia szyn zbiorczych.

### Aux Breaker Trip 1

*Zakres nastaw: dowolny sygnał logiczny*
*Wartość domyślna: OFF*

W odróżnieniu od Connected Zone Trip 1/2/3, nastawy te służą do wyłączenia wyłącznika tylko w danym polu.

Nie należy przypisywać tutaj sygnału Re-trip z funkcji LRW, gdyż tworzy to zbędną pętlę, która nie daje większego bezpieczeństwa czy pewności działania układu.

Rys. 5-96: Pole 1 - logika wyłączenia

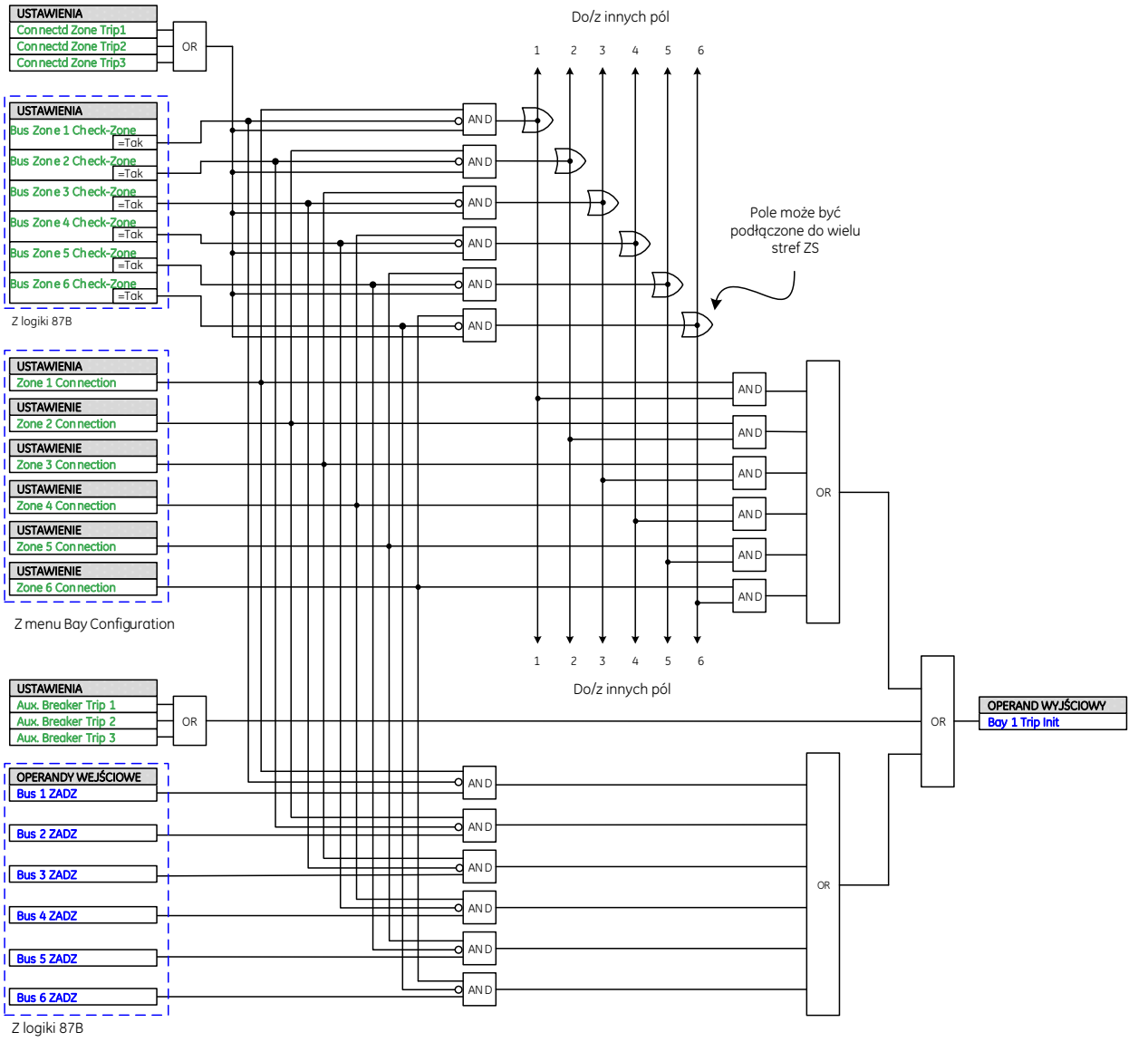


## 5.5.10 Odłączniki - Bus replica

USTAWIENIA ⇨⇩ OBIEKT ⇨⇩ BUS REPLICA

| | | | |
|---|---|---|---|
| ■ BUS REPLICA<br>■ | ⇔ | ■ ODŁĄCZNIK 1<br>■ | Zobacz poniżej |
| | | ⇩ | |
| | ⇧ | ■ ODŁĄCZNIK 72<br>■ | |

USTAWIENIA ⇨⇩ OBIEKT ⇨⇩ BUS REPLICA ⇨⇩ ODŁĄCZNIK 1(72)

| | | | |
|---|---|---|---|
| ■ ODŁĄCZNIK 1<br>■ | ⇔ | ODŁĄCZN 1 ID: ISO 1 | Zakres nastaw: do 20 znaków |
| | ⇩ | ODŁĄCZN 1 FUNKCJA:<br>Odstaw | Zakres nastaw: Odstaw, Załącz |
| | ⇩ | ODŁĄCZN 1 OTW:<br>Off | Zakres nastaw: dowolny sygnał logiczny |
| | ⇩ | ODŁĄCZN 1 ZAMK:<br>Off | Zakres nastaw: dowolny sygnał logiczny |
| | ⇩ | ODŁĄCZN 1 ALARM<br>OPÓŹ: 0.05 s | Zakres nastaw: 0.00 do 120.00 s w krokach co 0.05 |
| | ⇩ | ODŁĄCZN 1 RESET:<br>Off | Zakres nastaw: dowolny sygnał logiczny |
| | ⇩ | ODŁĄCZN 1 ZDARZ:<br>Odstaw | Zakres nastaw: Odstaw, Załącz |
| | ⇧ | ODŁĄCZN 1 SYGNAL:<br>Bez podtrz | Zakres nastaw: Bez podtrzymania, Z podtrzymaniem, Odstaw |

SOFTWARE OPTION

B30 może być wyposażony w protokół IEC 61850-9.2 LE. Jego dostępność określa się na etapie konfiguracji kodu zamówenia.

Funkcja nadzoruje styki 87a oraz 87b odłączników i określa ich pozycję na potrzeby dynamicznego odwzorowania układu szyn zbiorczych dla zabezpieczenia różnicowego. Dostępne są sygnały o niepoprawnym stanie odłącznika oraz sygnał blokujący operacje łączeniowe.

Poniższa tabela prezentuje działanie funkcji.

Tab. 5-21: Logika odłączników

| Zestyk 87a (NO) odłącznika | Zestyk 87b (NC) odłącznika | Pozycja odłącznika | Alarm | Blokada operacji łączeniowej |
|---|---|---|---|---|
| Off | On | ZAMKNIĘTY | Nie | Nie |
| Off | Off | OSTATNI ZNANY STAN | Po zwłoce czasowej do momentu skwitowania | Do momentu, gdy stan odłącznika będzie poprawny |
| On | On | ZAMKNIĘTY | | |
| On | Off | OTWARTY | Nie | Nie |

Pozycja odłącznika jest sygnalizowana operandem ISOLATOR N POZYCJA (On = Zamknięty, Off = Otwarty). Ten sygnał jest używany jako dynamiczna definicja podłączenia danego obwodu (pola) do systemu szyn zbiorczych. Kiedy sygnał jest aktywny ("On") pole jest przyłączone do szyn. Jeśli operand jest nieaktywny, to pole nie jest przyłączone do szyn i prąd danego pola nie jest brany pod uwagę w obliczeniach funkcji różnicowej.

Sygnał ISOLATOR 1 ALARM jest aktywowany po nastawionej zwłoce czasowej, jeśli zestyki 87a/87b nie wskazują poprawnego stanu (np. ich stan to "1/1" czy "0/0", zamiast "0/1" czy "1/0"). Sygnał jest najczęściej używany do blokady niektórych funkcji zabezpieczeniowych. Sygnał jest podtrzymywany do ręcznego jego skasowania (ISOLATOR 1 RESET) lub skasowania poprzez komendę w **Wejścia/wyjścia -> Kasowanie**.

Sygnał ISOLATOR 1 BLOK jest aktywny tak długo jak stan odłącznika jest błędny. Może on być użyty na przykład do blokady operacji łączeniowych. Najczęściej przepływ prądu jest kontrolowany poprzez stan odłącznika i wyłącznika w danym polu. Dopóki stan odłącznika będzie błędny (nieznany) nie zezwala się na jego sterowanie.

ISOLATOR 1 ID — nazwa odłącznika

ISOLATOR 1 OTWARTY — status zestyku 87a monitorowanego odłącznika. Zazwyczaj jest to wejście fizyczne. Przypisany tutaj sygnał powinien być aktywny, gdy odłącznik jest otwarty.

ISOLATOR 1 ZAMKNIĘTY — status zestyku 87b monitorowanego odłącznika. Zazwyczaj jest to wejście fizyczne. Przypisany tutaj sygnał powinien być aktywny, gdy odłącznik jest zamknięty.

Rys. 5-97: Typowe ustawienia modelu odłącznika

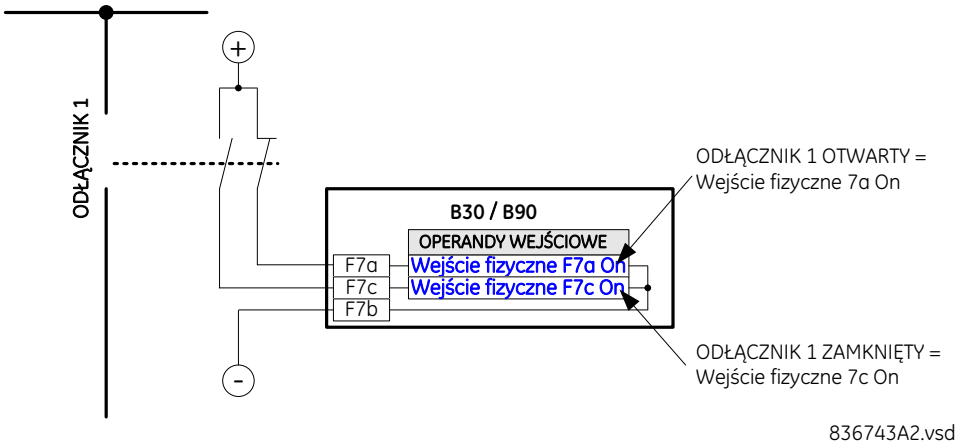


ISOLATOR 1 ALARM — zwłoka czasowa, po upływie której sygnał logiczny ISOLATOR 1 ALARM zostaje aktywowany. Zazwyczaj ustawia się ten czas powyżej najdłuższego czasu operacji łączeniowej danego odłącznika.

ISOLATOR 1 RESET — sygnał logiczny, który kwituje alarm (ISOLATOR 1 ALARM) odłącznika. Jeśli sygnał został skonfigurowany do blokady operacji łączeniowej to blokada jest usuwana. Sygnał kwitujący musi być nie krótszy niż 50ms.

5

Rys. 5-98: Logika monitoringu odłączników

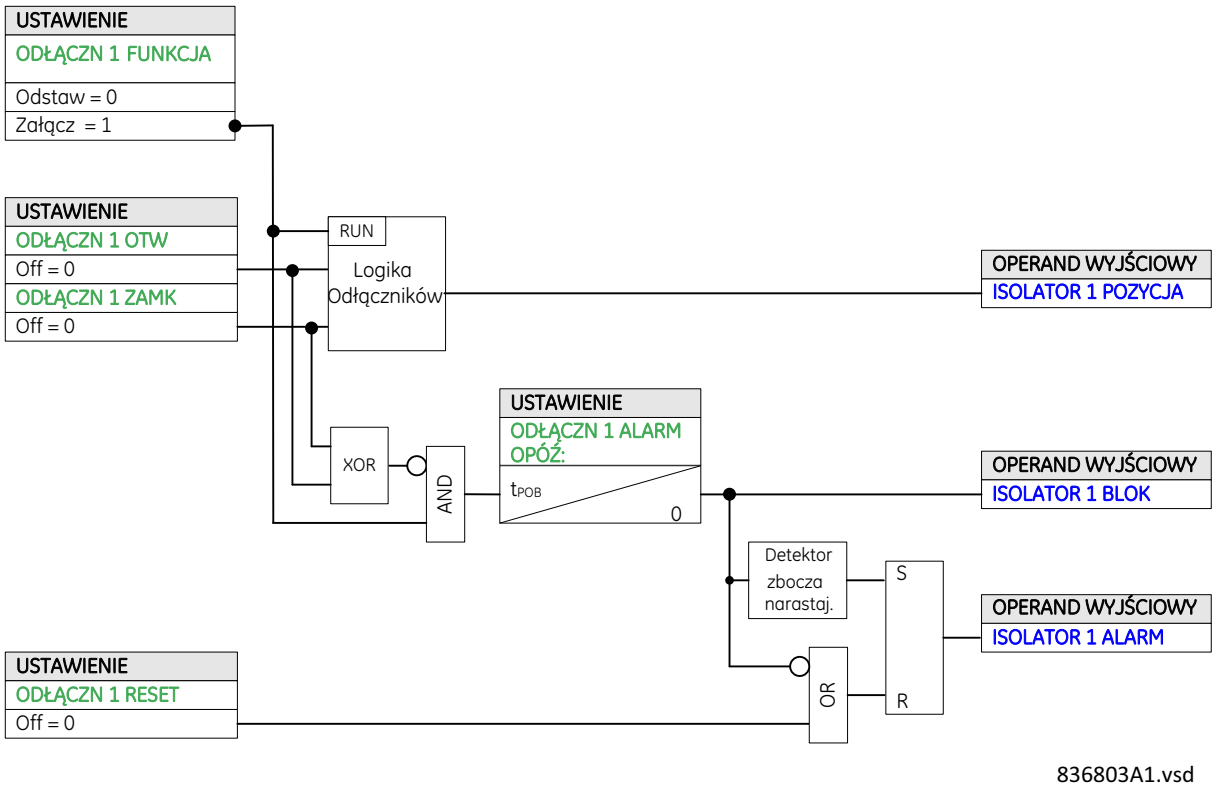

Rys. 5-99: Diagram czasowy działania odłączników

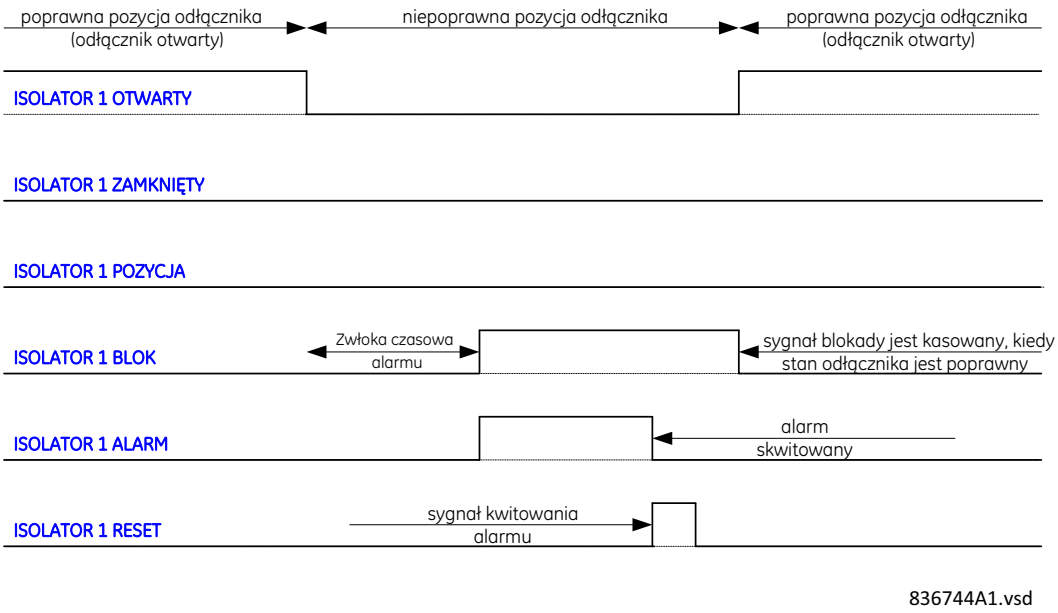


5

## 5.6 Szyna procesowa

SOFTWARE OPTION

**Ta funkcja wymaga obecności modułu szyny procesowej (kod zamówieniowy 85, 86 lub 87) w Multilin UR.**

**Obsługa GOOSE na szynie procesowej wymaga obecności opcji oprogramowania IEC 61850 i IEEE 1588.**

Przekaźniki Multilin UR obsługują standard szyny procesowej za pomocą dedykowanego modułu. Cyfrowa szyna procesowa umożliwia transmisję danych między rozdzielnią a przekaźnikami w nastawni za pomocą kabli komunikacyjnych (najczęściej światłowodów) zamiast połączeń przewodowych.

Moduł szyny procesowej obsługuje protokoły IEC 61850-9-2LE i IEC 61869, sieci przełączane oraz dwa protokoły redundancji (Parallel Redundancy Protocol i High-Availability Seamless Redundancy). Moduł służy do przesyłania strumieni danych w sieciach EAZ, w tym danych pomiarowych zwanych wartościami próbkowanymi (SV-sampled values).

Moduł szyny procesowej o kodzie zamówienia 85, 86 lub 87 różni się od modułu magistrali procesowej HardFiber Brick o kodzie zamówienia 81. Ta sekcja nie dotyczy modułu HardFiber.

Konfiguracja dla szyny procesowej obejmuje redundancję i synchronizację zegara, ponieważ przesyłanie danych odbywa się między wieloma urządzeniami.

NOTE

W przypadku dowolnego urządzenia podłączonego do portu RJ45 modułu szyny procesowej ustaw szybkość portu na Auto Negotiate. Wkładki RJ45 obsługują prędkości 100 Mb/s i 1 Gb/s w trybie automatycznej negocjacji. Jeśli urządzenie łączące się z modułem szyny procesowej ma stałą prędkość portu, nie obsługuje automatycznej negocjacji lub automatyczna negocjacja jest wyłączona, wówczas prędkość łącza dla RJ45 jest ustalona na 1 Gb/s i komunikuje się tylko z urządzeniem, którego porty obsługują 1 Gb/s.

## 5.6.1 Parallel Redundancy Protocol (PRP)

PRP umożliwia bezproblemowe przełączanie i zerowy czas przywracania podczas pojedynczej awarii sieci w sieciach automatyki stacyjnej. Zapewnia, że krytyczne dane, takie jak GOOSE i SV, są przesyłane bez opóźnień w przypadku usterek w sieci lokalnej LAN. Innymi słowy, dzięki funkcjonalności PRP, moduł szyny procesowej może być podłączony do nadmiarowych sieci LAN i pracować z zerowym czasem przywracania (recovery time).

PRP jest obsługiwany zgodnie z normą IEC 62439-3:2012, klauzula 4.

Rysunek pokazuje, że PRP osiąga nadmiarowość poprzez użycie duplikacji ramki i sieci LAN. Identyczne ramki, tutaj oznaczone jako A i B, są wysyłane w dwóch niezależnych sieciach, które łączą nadawcę i odbiorcę. Ramki zawierają dane GOOSE lub dane nadzoru. W normalnych warunkach obie ramki docierają do miejsca docelowego i jedna z nich jest wysyłana na stos aplikacji, podczas gdy druga ramka jest odrzucana. Jeśli w jednej z sieci wystąpi awaria i ruch nie będzie się odbywał na tej ścieżce, łączność jest zapewniona przez drugą sieć, aby zapewnić ciągłość komunikacji. Podczas projektowania tej sieci należy zadbać o to, aby nie było pojedynczego punktu awarii w obu sieciach LAN, takiego jak np. zasilanie przełączników sieciowych z jednego źródła, gdyż takie scenariusze mogą spowodować awarię obu sieci LAN.

Rys. 5-100: Przykład sieci PRP

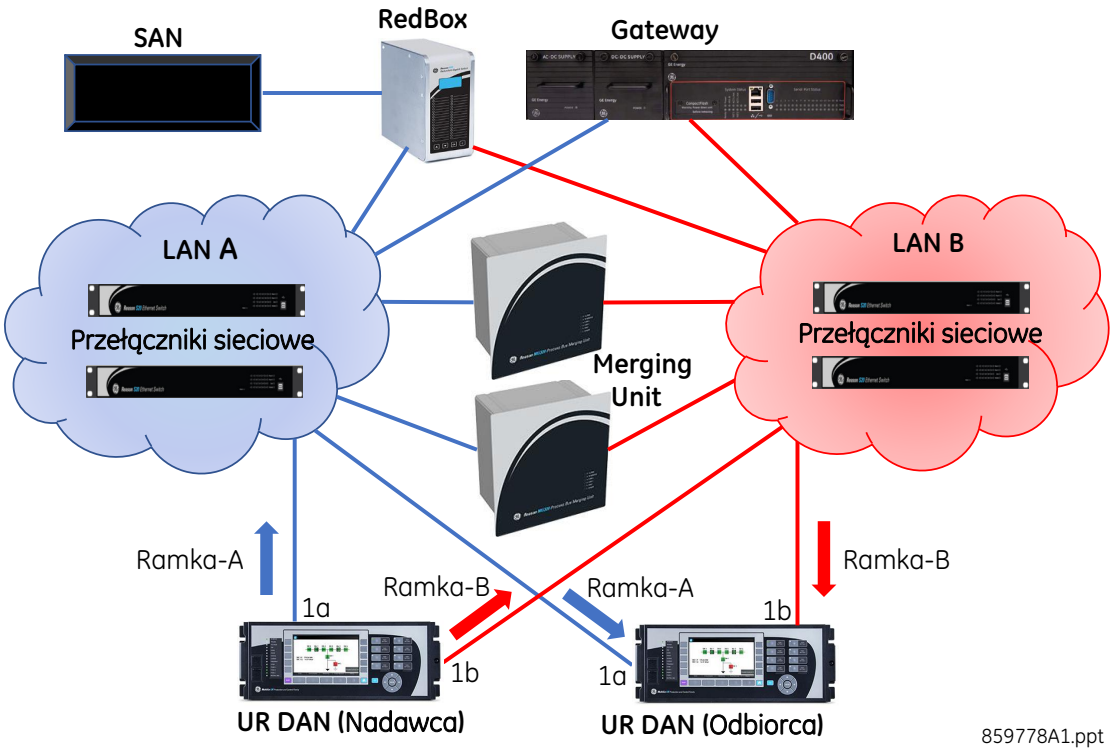


Można powiedzieć, że PRP implementuje raczej nadmiarowość w węzłach, a nie w sieci, używając wyspecjalizowanych węzłów, zwanych węzłami podwójnymi (DAN) do obsługi zduplikowanych ramek. Rysunek przedstawia przykład. Każdy węzeł DAN ma dwa porty, które są połączone z dwiema niezależnymi sieciami LAN o podobnej (ale niekoniecznie identycznej) topologii. Źródłowy DAN wysyła identyczne ramki przez obie sieci LAN, a docelowy DAN odbiera obie ramki z dwóch sieci LAN w określonym czasie, używa pierwszej ramki i odrzuca ramkę zduplikowaną.

Każde urządzenie UR w tym przykładzie obsługuje PRP na portach 1a i 1b modułu szyny procesowej. W takim przypadku oba UR wymagają modułu szyny procesowej. Porty 1a i 1b działają jako DAN w sieci PRP. Przy wymaganych dwóch portach można zastosować moduły szyny procesowej o kodzie zamówienia 85, 86 lub 87. Chociaż ten przykład pokazuje, że to UR odbiera ramki, odbiorcą może być moduł merging unit lub Multilin UR.

Urządzenie z tylko jednym portem, takie jak drukarka czy komputer, nazywane jest węzłem pojedynczym (SAN). Jest to węzeł z nieredundantnymi kartami sieciowymi. Sieć SAN może komunikować się z innymi sieciami SAN i DAN w tej samej sieci LAN. Gdy węzeł SAN jest dołączony do nadmiarowej sieci LAN przez urządzenie Redundancy Box (RedBox), SAN może komunikować się ze wszystkimi sieciami DAN i SAN w obu sieciach LAN. Innymi słowy, jeśli wymagana jest nadmiarowość węzła SAN, sieć SAN jest podłączona do obu sieci LAN przez RedBox.

Moduł merging unit (MU), taki jak np. GE MU320, jest interfejsem między światem analogowym i cyfrowym. Dzięki MU sygnały analogowe z przekładników prądowych i przekładników napięciowych w polach są konwertowane na sygnały cyfrowe i przesyłane za pośrednictwem protokołu Sampled Values (SV).

Przełączniki sieciowe łączą urządzenia obecne w sieci PRP, ale poza tym nie odgrywają aktywnej roli w komunikacji PRP.

## 5.6.2 High-availability seamless redundancy (HSR)

Podobnie jak PRP, protokół redundancji o wysokiej dostępności (HSR) umożliwia bezproblemowe przełączanie i zerowy czas przywracania w przypadku pojedynczej awarii sieci w sieciach automatyki stacyjnej. Zapewnia, że krytyczne dane, takie jak dane GOOSE i SV, są przesyłane bez opóźnień w przypadku awarii sieci LAN.

HSR jest zgodny z normą IEC 62439-3, klauzula 5. Dane SV mogą być odbierane z merging unit, spełniających IEC 61869-9.

HSR jest stosowany w topologii sieci pierścieniowej. Wszystkie węzły w pierścieniu są podwójnie połączone. Rysunek przedstawia przykład. Węzeł podwójnie podłączony z HSR (DAN) to węzeł, który ma dwa porty połączone w trybie pełnego dupleksu do sieci i uczestniczy w pierścieniu HSR. Węzeł źródłowy (Nadawca) odbiera ramkę ze swojej górnej warstwy, wstawia znacznik HSR w celu zidentyfikowania duplikatów i wysyła go przez swoje dwa porty w różnych kierunkach, pokazanych za pomocą czerwonej i niebieskiej strzałki. W normalnym, bezawaryjnym stanie, identyczne ramki docierają do odbiorcy w pewnym przedziale czasu, odbiorca usuwa znacznik HSR, wysyła pierwszą ramkę w górę stosu do aplikacji docelowej i odrzuca drugą ramkę. Jeśli wystąpi błąd w jednym z węzłów sieci i ruch nie może odbywać się tą drogą, łączność jest zapewniona w drugim kierunku.

Rys. 5-101: Przykład konfiguracji dla jednego ringu HSR

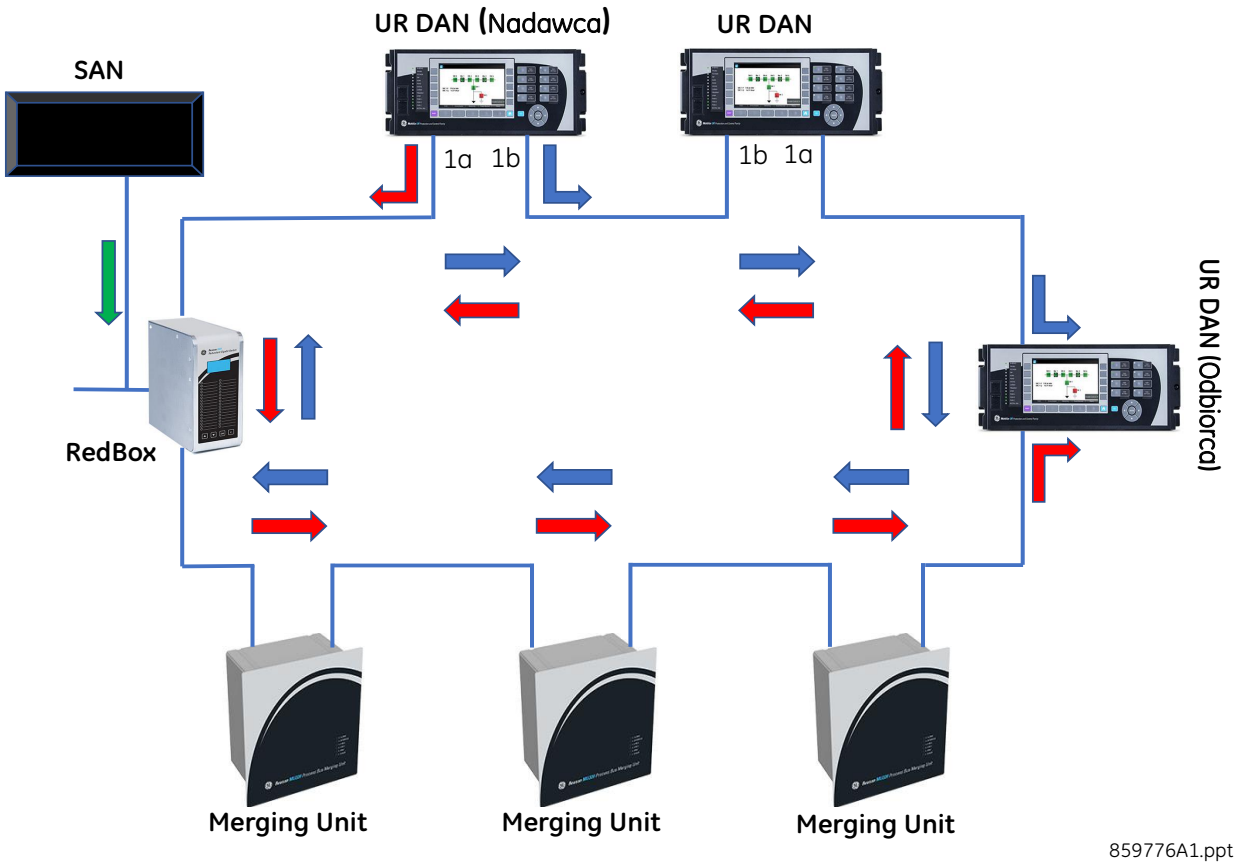

Węzeł SAN, taki jak komputer lub drukarka, to węzeł bez redundantnej karty sieciowej. Do połączenia z pierścieniem wykorzystuje urządzenie RedBox.

Moduł merging unit (MU), taki jak np. GE MU320, jest interfejsem między światem analogowym i cyfrowym. Dzięki MU sygnały analogowe z przekładników prądowych i przekładników napięciowych w polach są konwertowane na sygnały cyfrowe i przesyłane za pośrednictwem protokołu Sampled Values (SV).

UR z modułem szyny procesowej posiada funkcję pojedynczego lub podwójnego HSR. Obsługuje hierarchiczne topologie pierścieni, takie jak połączone pierścienie, topologia siatki czy pierścień HSR w sieci PRP.

W HSR z pojedynczym pierścieniem porty 1a i 1b modułu szyny procesowej działają jako DAN, a wszelkie inne porty modułu szyny procesowej są wyłączone. Konfiguracja punkt-punkt jest niedostępna. W przypadku pojedynczego HSR można użyć modułu 85, 86 lub 87.

W konfiguracji z dwoma pierścieniami HSR, UR łączy się z dwoma niezależnymi pierścieniami HSR. Porty 1a i 1b tworzą jeden węzeł DAN, a porty 3a i 3b tworzą drugi węzeł DAN. Wszelkie inne porty w module są wyłączone. Ruch z pierścienia HSR-1 nie jest kierowany do pierścienia HSR-2 i odwrotnie. UR nie jest przekazywany pomiędzy dwoma niezależnymi pierścieniami HSR. W podwójnym HSR, z wymaganymi czterema portami, można zastosować moduł szyny procesowej o kodzie zamówienia 86 lub 87.

Chociaż UR nie zapewnia funkcjonalności RedBox, pierścień HSR można podłączyć do sieci PRP za pomocą dwóch RedBoxów, po jednej dla każdej nadmiarowej sieci LAN w sieci PRP. RedBoxy są skonfigurowane do obsługi ramek PRP na połączeniach i ramek HSR na pierścieniu HSR. Zgodnie z normą IEC 62439-3:2016 do tego samego pierścienia HSR można podłączyć do siedmiu sieci PRP.

Chociaż UR nie zapewnia funkcji QuadBox, QuadBox można dodać, aby połączyć dwa pierścienie HSR, co jest korzystne, gdy ruch w jednym pierścieniu przekracza możliwości pierścienia.



Rys. 5-102: Przykład konfiguracji dla dwóch ringów HSR

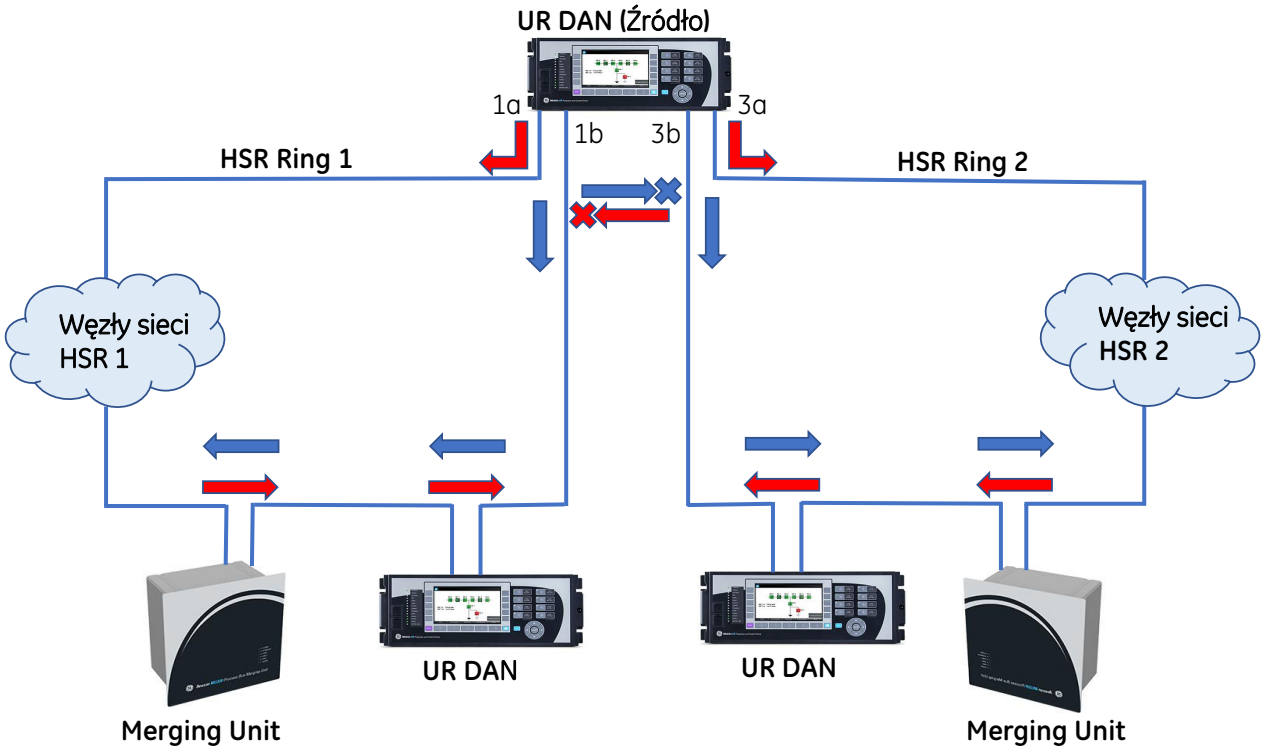

## 5.6.3 Ogólne

USTAWIENIA ⇨⇩ SZYNA PROCESOWA ⇨ OGÓLNE

| | | |
|---|---|---|
| ■ OGÓLNE<br>■ | ⇔ REDUNDANCJA:<br>Brak redund | Zakres nastaw: Brak redund, PRP, HSR, Dual HSR |
| | ⇩ PRP ADRES MCST MAC:<br>01154E000100 | Zakres nastaw: 01 15 4E 00 01 00 to 01 15 4E 00 01 FF |
| | ⇩ HSR1 ADRES MCST MAC:<br>01154E000100 | Zakres nastaw: 01 15 4E 00 01 00 to 01 15 4E 00 01 FF |
| | ⇩ HSR2 ADRES MCST MAC:<br>01154E000101 | Zakres nastaw: 01 15 4E 00 01 00 to 01 15 4E 00 01 FF |
| | ⇩ PORT 1a FUNKCJA:<br>Załącz | Zakres nastaw: Odstaw, Załącz |
| | ⇩ | |
| | ⇩ PORT 4b FUNKCJA:<br>Załącz | Zakres nastaw: Odstaw, Załącz |
| | ⇩ USZK SV - BLK ZABEZP:<br>Global | Zakres nastaw: Global, Partial |
| | ⇩ USZK SV - BLK STER:<br>Off | Zakres nastaw: dowolny sygnał logiczny |
| | ⇩ ALARM OPÓŹN ODB SV:<br>6.0 ms | Zakres nastaw: 1.0 ms do 10.0 ms w krokach co 0.1 ms |
| | ⇩ QUESTIONABLE QUALITY:<br>Odrzuć | Zakres nastaw: Odrzuć, Akceptuj |
| | ⇩ FILTR ANTI-ALIASING:<br>Załącz | Zakres nastaw: Odstaw, Załącz |
| | ⇩ SYNCHRONIZACJA SV:<br>Global | Zakres nastaw: Global, Local, Dow |

Zrestartuj przekaźnik po zmianie tych ustawień, w menu **Eksploatacja -> Ponowne uruchomienie przekaźnika**.

KONFIGURACJA SIECI (REDUNDANCJA) — ustawienie określa konfigurację sieci i redundancję modułu szyny procesowej.

W przypadku ustawienia "Brak redundancji" wszystkie porty modułu szyny procesowej są załączone, a moduł szyny procesowej można podłączyć bezpośrednio do jednostek MU lub do przełącznika sieciowego bez redundancji. Aby załączyć/wyłączyć poszczególne porty modułu w sieci punkt-punkt (ustawienie "Brak redundancji"), użyj PORT X FUNKCJA.

Jeśli ustawiono na "PRP" lub "HSR", porty 1a i 1b są załączone. Aktywne są ustawieniaPORT 1a FUNKCJA i PORT 1b FUNKCJA.

W przypadku "Dual HSR" porty 1a i 1b są załączone dla jednego pierścienia HSR, a w przypadku korzystania z modułu 86 lub 87 porty 3a i 3b są załączone dla drugiego pierścienia. Aktywne są nastawy PORT X FUNKCJA.

PRP - ADRES MAC MULTICAST — ustawienie zmienia adres multicast używany przez ramki nadzoru PRP. Skonfiguruj wszystkie urządzenia DAN w sieci PRP z tym samym adresem multicast, aby nadzór sieci działał prawidłowo. To ustawienie można edytować, gdy nastawa KONFIGURACJA SIECI to "PRP".

HSR1 - ADRES MAC MULTICAST — ustawienie zmienia adres multicast używany przez ramki nadzoru HSR (porty HSR-1 1a i 1b) pojedynczego ringu HSR. Skonfiguruj wszystkie urządzenia DAN w sieci HSR z tym samym adresem multicast, aby nadzór sieci działał prawidłowo. To ustawienie można edytować, gdy KONFIGURACJA SIECI ustawiono na "HSR" lub "Dual HSR".

HSR2 - ADRES MAC MULTICAST — ustawienie zmienia adres multicast używany przez ramki nadzoru HSR (porty HSR-2 3a i 3b) dla drugiego ringu HSR. Skonfiguruj wszystkie urządzenia DAN w sieci HSR z tym samym adresem multicast, aby nadzór sieci działał prawidłowo. To ustawienie można edytować, gdyKONFIGURACJA SIECI ustawiono na "Dual HSR".

PORT 1a do 4b FUNKCJA — możliwość ręcznego załączania i odstawiania portów Ethernet modułu szyny procesowej. Zwykle porty tego modułu są zależne od kodu zamówienia, a konfiguracja sieci "Brak redundancji" domyślnie załącza wszystkie porty. Te ustawienia umożliwiają załączenie i odstawienie poszczególnych portów. Na przykład, aby podłączyć tylko kilka portów, inne porty można wyłączyć, aby uniknąć błędu autotestu USZK PORT ETH # SV.

Aktywne pola zależą od kodu zamówienia i ustawienia KONFIGURACJA SIECI. Dla kodu zamówienia 85 porty 1a, 1b, 3a i 3b można załączyć lub wyłączyć. W przypadku modułów 86 i 87 wszystkie osiem portów można załączyć lub wyłączyć.

Gdy port jest wyłączony, cały ruch na tym porcie jest blokowany.

Aby zmiana tego ustawienia odniosła skutek, restart przekaźnika nie jest wymagany.

USZKODZENIE SV - BLOKADA ZABEZPIECZEŃ — w przypadku utraty jakichkolwiek subskrybowanych strumieni SV lub z powodu złej jakości subskrybowanych ramek SV, funkcje zabezpieczeniowe przekaźnika muszą zostać zablokowane, aby uniknąć niepożądanego działania. To ustawienie określa rodzaj zastosowanego blokowania.

Gdy ustawiono "Global", wszystkie funkcje zabezpieczeniowe, które wykorzystują SV, są blokowane. Komunikacja, czy rejestratory pozostają funkcjonalne. O dostępności sterowania aparatami mocy decyduje BLOKADA STEROWANIA (WYJŚĆ).

Po ustawieniu na "Partial" blokowane są tylko te funkcje zabezpieczeniowe, które wykorzystują wartości SV z danego strumienia SV. Wszystkie inne funkcje zabezpieczeniowe pozostają sprawne. Komunikacja i rejestratory pozostają funkcjonalne. O dostępności sterowania aparatami decyduje operand BLOKADA STEROWANIA (WYJŚĆ).

USZKODZENIE SV - BLOKADA STEROWANIA (BLOKADA WYJŚĆ) — wybór sygnału logicznego, który określa, czy wyjścia fizyczne są zablokowane, czy nie. Jeżeli sygnał jest nieaktywny a następuje utrata jakiegokolwiek strumienia SV lub odebrane ramki SV mają złą jakość (q bit), to wyjścia fizyczne nie są blokowane. Użytkownik może wykonać komendę sterowniczą, umożliwiając tym samym sterowanie rozdzielnicą poprzez wyjścia fizyczne, nawet podczas awarii strumienia SV.

Gdy sygnał jest aktywny, wyjścia fizyczne są blokowane, gdy następuje utrata dowolnego strumienia SV lub odebrane ramki SV mają złą jakość. Sterowanie przez wyjścia fizyczne podczas awarii strumienia SV nie jest dostępne.

ALARM OPÓŹNIENIA ODBIORU SV — ramki SV mogą przychodzić z MU z opóźnieniem, co może wynikać z wydajności MU lub opóźnień w sieci. Nastawa określa maksymalne oczekiwane opóźnienie między czasem przetworzenia próbki w MU a czasem przybycia komunikatu SV do UR, gdzie czas próbkowania jest szacowany na podstawie zegara szyny procesowej UR i częstotliwości próbkowania. Jeśli obliczone opóźnienie jest większe niż wartość tego ustawienia, następuje aktywacja sygnału RxSV# ALM OPÓŹN. Nastawę należy skalibrować i ustawić w momencie uruchomienia dla danej topologii sieci. Alarm w czasie eksploatacji wskazuje, że z biegiem czasu wydajność sieci spada. Krótko mówiąc, to ustawienie określa, jak długo UR czeka, aby zadeklarować, że próbka jest opóźniona. Zabezpieczenia nie są blokowane przez to ustawienie.



QUESTIONABLE QUALITY — flagi służą do oceny jakości danych w ramkach SV w celu zapewnienia prawidłowego działania zabezpieczeń. To ustawienie określa, w jaki sposób wartości próbkowane są przetwarzane przez UR, gdy powiązany parametr q.validity jest ustawiony na Questionable. Quality jest sprawdzane w bankach AC, a nie strumieniach SV.

W przypadku ustawienia opcji "Odrzuć" wątpliwe dane (questionable), są traktowane tak samo jak nieprawidłowe (invalid), a ramka jest odrzucana. Akceptowane są tylko dane dobrej jakości (quality=good).

Ustaw opcję "Akceptuj" tylko wtedy, gdy jest absolutnie wiadome, że wątpliwa jakość z MU nie pogarsza jakości danych dla stosowanej aplikacji. Po ustawieniu "Akceptuj" akceptowane są ramki zarówno z quality=good, jak i quality=questionable.

FILTR ANTI-ALIASING — ustawienie aktywuje lub deaktywuje filtr antyaliasingowy, który warunkuje wartości próbkowane SV.

Zalecana jest domyślna wartość "Załącz", chyba że wszystkie subskrybowane MU używają filtra antyaliasingowego dla sygnałów pomiarowych. Po załączeniu urządzenie stosuje filtr dolnoprzepustowy i odcina wszystkie harmoniczne powyżej piątej. Funkcje zabezpieczeniowe i nadzoru wykorzystują sygnały do 5 harmonicznej, gdyż dla wyższych harmonicznych dokładność pomiaru nie może być zapewniona.

Ustaw filtr na "Odstaw" tylko wtedy, gdy wymagana jest dokładność pomiaru harmonicznych i THD, a wydajność i dokładność UR jest testowana za pomocą MU.

SYNCHRONIZACJA SV — nastawa służąca do sprawdzenia synchronizacji czasu. Określa źródło synchronizacji czasu dla SV (wartość atrybutu SmpSynch w nagłówku komunikatu SV) oczekiwanego przez moduł szyny procesowej Multilin UR.

Ustaw na "Global", aby akceptować jedynie strumienie SV z SmpSynch wskazującym wartość Global (2). Strumień z wartością SmpSynch inną niż Global (2) jest odrzucany.

Po ustawieniu na "Local", wszystkie strumienie SV z SmpSynch wskazującym Lokal (1) lub Global (2) są akceptowane.

Po ustawieniu na "DOWolny", dowolna wartość SmpSynch w zakresie od 0 do 254 jest akceptowalna (0 do 127 dla UR 7.80), a strumienie spoza zakresu są odrzucane.

## 5.6.4 PTP dla szyny procesowej

USTAWIENIA ⇨⇩ SZYNA PROCESOWA ⇨⇩ PTP DLA SZYNY PROCESOWEJ

| | | |
|---|---|---|
| ■ PTP DLA SZYNY PROCESOWEJ | ⇔ FUNKCJA: Odstaw | Zakres nastaw: Odstaw, Master-Slave, Slave-only |
| | ⇩ PROFIL: Power Utility | Zakres nastaw: Power Utility, Power |
| | ⇩ DOMENA: 93 | Zakres nastaw: 0 do 255 |
| | ⇩ VLAN PRIORYTET: 4 | Zakres nastaw: 0 do 7 |
| | ⇩ VLAN ID: 0 | Zakres nastaw: 0 do 4094 |
| | ⇩ GRANDMASTER PRIOR1: 128 | Zakres nastaw: 0 do 255 |
| | ⇩ GRANDMASTER PRIOR2: 128 | Zakres nastaw: 0 do 255 |
| | ⇩ ■ Port 1a ■ | Zobacz poniżej |
| | ⇩ ■ Port 1b ■ | |
| | ⇩ | |
| | ⇩ ■ Port 4a ■ | |
| | ⇧ ■ Port 4b ■ | |

Źródło synchronizacji czasu dla UR jest ustawiane za pomocą opcji USTAWIENIA⇨ OGÓLNE ⇨⇩ SYNCHRONIZACJA CZASU. Dla modułu szyny procesowej ustawiane jest inne źródło czasu.

Moduł magistrali procesowej obsługuje protokół Precision Time Protocol (PTP) w opcji Master-Slave oraz Slave-only.

Stan PTP dla każdego portu jest określany przez ustawienia i dostępność zegara grandmaster w sieci lokalnej.

Synchronizacja czasu obsługuje IEEE 1588 PTPv2.

### 5.6.4.1 Konfiguracja

B30 obsługuje IEEE 1588 PTPv2 jako PTP Slave lub PTP Master na portach modułu szyny procesowej. Może być obsługiwany zewnętrznym zegarem RTC z 3 portów na karcie szyny stacyjnej, portów modułu szyny procesowej lub obu. Wykorzystuje jeden z dwóch zegarów w zależności od konfiguracji ustawień USTAWIENIA -> OGÓLNE -> SYNCHRONIZACJA CZASU -> ŹRÓDŁO SYNCHRONIZACJI i USTAWIENIA -> SZYNA PROCESOWA -> PTP DLA SZYNY PROCESOWEJ -> FUNKCJA.

- Aby użyć zewnętrznego zegara PTP GrandMaster podłączonego do portu szyny procesowej (UR w trybie PTP Slave), skonfiguruj następujące ustawienia:
  - USTAWIENIA -> OGÓLNE > SYNCHRONIZACJA CZASU -> ŹRÓDŁO SYNCHRONIZACJI = Zegar SV
  - USTAWIENIA -> SZYNA PROCESOWA -> PTP DLA SZYNY PROCESOWEJ -> FUNKCJA = Slave-only

  W tej konfiguracji zegar RTC będzie korzystać z zegara szyny procesowej.

  Jeśli USTAWIENIA -> OGÓLNE -> SYNCHRONIZACJA CZASU -> ŹRÓDŁO SYNCHRONIZACJI ustawiono na "Zegar SV" a USTAWIENIA -> SZYNA PROCESOWA -> PTP DLA SZYNY PROCESOWEJ -> FUNKCJA na "Odstaw", zegar działa w trybie free-run.
- Aby użyć zewnętrznego zegara PTP GrandMaster podłączonego do portu szyny procesowej (UR w trybie PTP Slave) lub ustawić działanie B30 jako PTP Master na jego portach szyny procesowej, skonfiguruj następujące ustawienia:
  - USTAWIENIA -> OGÓLNE > SYNCHRONIZACJA CZASU -> ŹRÓDŁO SYNCHRONIZACJI = Zegar SV

– USTAWIENIA -> SZYNA PROCESOWA -> PTP DLA SZYNY PROCESOWEJ -> FUNKCJA = Master-Slave

W tej konfiguracji zegar RTC będzie korzystać z zegara szyny procesowej.

- Aby użyć zewnętrznego zegara PTP przez port na szynie stacyjnej (PTP Slave, IRIG-B, inne) i ustawić zegar B30 jako PTP Master na portach szyny stacyjnej, ustaw jak poniżej:
  – USTAWIENIA -> OGÓLNE > SYNCHRONIZACJA CZASU -> ŹRÓDŁO SYNCHRONIZACJI = PP/IRIG-B/PTP/Inne, IRIG-B/PP/PTP/Inne, PP/PTP/IRIG-B/Inne
  – USTAWIENIA -> SZYNA PROCESOWA -> PTP DLA SZYNY PROCESOWEJ -> FUNKCJA = Master-Slave, Slave, Odstaw

  W tej konfiguracji zegar RTC będzie korzystać z zegara szyny stacyjnej (karta głównego CPU).

  Opcja Master-Slave nie jest dostępna dla przekaźników L30 i L90.

  Niektóre funkcje, np. rejestrator zdarzeń, zakłóceń i wartości analogowych używają zegara RTC dla znaczników czasu.

Należy zauważyć, że we wszystkich tych scenariuszach, gdy zegar Grand Master nie jest dostępny przez port szyny stacyjnej i/lub moduł szyny procesowej, wszystkie funkcje UR, z wyjątkiem funkcji 87L, pozostają funkcjonalne nawet bez obecności jakiegokolwiek zewnętrznego źródła synchronizującego dla B30, o ile wszystkie wartości próbkowane subskrybowane przez przekaźnik są zsynchronizowane zgodnie z definicją ustawienia „SmpSynch Check" (USTAWIENIA -> SZYNA PROCESOWA -> OGÓLNE -> SYNCHRONIZACJA SV ) i przeszły pozostałe kryteria akceptacji.

FUNKCJA — określa źródło synchronizacji czasu dla modułu szyny procesowej.

Po ustawieniu na "Odstaw", PTP jest wyłączone na wszystkich portach modułu szyny procesowej.

Gdy ustawiony jest na "Master-Slave", moduł szyny procesowej działa jako PTP slave, gdy zegar Grandmaster jest dostępny w sieci. Jeśli na ścieżce komunikacyjnej nie ma lepszego zegara niż jego własny, moduł przełącza się w tryb Master i zapewnia funkcjonalność Grandmastera, wysyłając ramki Announce i inne ramki PTP jako Master.

5

Gdy ustawiono na "Slave-only", moduł szyny procesowej działa jako zwykły zegar slave PTP, jeśli w sieci dostępny jest zegar Grandmaster. Jeśli w sieci nie jest dostępny zegar Grandmaster, moduł dalej oczekuje na komunikaty Announce.

Gdy PTP jest załączone, ale na żadnym z portów szyny procesowej Grandmaster nie jest dostępny, generowane jest zdarzenie "USZK PTP (SV)".

Aby wyświetlić źródło synchronizacji, zobacz STANY I POMIARY ⇨⇩ SZYNA PROCESOWA ⇨⇩ SYNCHRONIZACJA CZASU ⇨ ŹRÓDŁO SYCNHRONIZACJI.

PROFIL — określa profil, który ma być używany do komunikacji PTP. Opcja Power Utility odnosi się do normy IEC 61850-9-3, natomiast opcja Power do normy IEEE C37.238 2017.

Gdy moduł szyny procesowej PTP jest w stanie slave, to ustawienie nie jest brane pod uwagę. Jako urządzenie slave, moduł szyny procesowej akceptuje zarówno profil Power Utility, jak i profil Power.

DOMENA — ustaw numer domeny zegarów, które mogą być Grandmasterami, i z którymi chcesz się zsynchronizować. Sieć może obsługiwać wiele domen dystrybucji czasu, z których każda wyróżnia się unikalnym numerem. Profil Power Utility zaleca ustawienie wartości 93 jako wartość numeru domeny.

VLAN PRIORYTET — ustawienie wybiera wartość pola priorytetu w znaczniku 802.1Q VLAN w żądaniach PTP wysyłanych przez przekaźnik.

VLAN ID — ustawienie wybiera wartość pola ID w znaczniku 802.1Q VLAN w żądaniach PTP wysyłanych przez przekaźnik. Ponieważ ramki te mają adres docelowy, który wskazuje, że mają nie być mostkowane, ich identyfikator VLAN nie pełni żadnej funkcji, więc ustawienie można pozostawić z wartością domyślną. W zależności od charakterystyki urządzenia, z którym przekaźnik jest bezpośrednio połączony, VLAN ID może nie mieć żadnego wpływu na działanie.

GRANDMASTER PRIORYTET 1 — nastawa jest używana do wykonania algorytmu najlepszego zegara (BMC), a niższe wartości mają pierwszeństwo. Działanie algorytmu najlepszego zegara wybiera zegary z zestawu o niższej wartości tego priorytetu przed zegarami z wyższą wartością priorytetu.

Wartości ustawień GRANDMASTER PRIORYTET 1 i GRANDMASTER PRIORYTET 2 decydują o tym, kiedy porty modułu szyny procesowej zostaną wybrane jako zegar główny. W jednej sieci LAN GE zaleca:

- Ustaw PRIORYTET 1 dla UR większy niż rzeczywisty Grandmaster, tak aby miał pierwszeństwo przed UR
- Ustaw ten sam PRIORYTET 1 dla wszystkich portów szyny procesowej uczestniczących w jednej ścieżce komunikacyjnej

- Użyj PRIORYTET 2 do dalszego określania priorytetów UR w sieci. UR z niższą wartością priorytetu jest wybierany jako najlepszy wzorzec, gdy Priority1, clockClass, clockAccuracy i scaledOffsetLogVariance są takie same.

Ustawienie można edytować w oprogramowaniu, gdy ustawienie FUNKCJA to Master-Slave.

GRANDMASTER PRIORYTET 2 — jest używany do wykonania algorytmu najlepszego zegara (BMC), a niższe wartości mają pierwszeństwo. Jeśli działanie algorytmu BMC nie spowoduje uporządkowania zegarów w oparciu o wartości priorytet1, clockClass, clockAccuracy i scaledOffsetLogVariance, atrybut priority2 umożliwia utworzenie do 256 priorytetów w celu dalszego określenia najlepszych zegarów.

Jeśli PRIORYTET 2 jest skonfigurowany tak samo dla dwóch UR w tej samej ścieżce komunikacyjnej, algorytm najlepszego zegara używa clockIdentity do rozstrzygnięcia, który zegar będzie "najlepszym zegarem".

Ustawienie można edytować w oprogramowaniu, gdy ustawienie FUNKCJA to Master-Slave.

NOTE

Niezależnie od KONFIGURACJA SIECI (REDUNDANCJA) i PTP FUNKCJA, załączone w module szyny procesowej porty działają w trybie stateless transparent clock. Zaleca się, aby zawsze ustawiać KONFIGURACJA SIECI (REDUNDANCJA) zgodnie z topologią sieci, aby uniknąć niepotrzebnych sztormów. Na przykład, jeśli do sieci PRP podłączonych jest wiele UR i jeśli ustawienie KONFIGURACJA SIECI jest błędnie skonfigurowane jako „Bez redundancji", komunikaty PTP inne niż komunikaty PDelay są przekazywane między podłączonymi portami, co może powodować sztorm.

### 5.6.4.2 Porty

USTAWIENIA ⇨⇩ SZYNA PROCESOWA ⇨ PTP DLA SZYNY PROCESOWEJ ⇨⇩ Port 1a(4b)

| | | | |
|---|---|---|---|
| ■ Port 1a<br>■ | ⇔ | PORT ~ KOMP OPÓŹ:<br>0 ns | Zakres nastaw: 0 do 60000 ns w krokach co 1 |
| | ⇧ | PORT ~ ASYMETRIA:<br>0 ns | Zakres nastaw: -1000 do +1000 ns w krokach co 1 |

Ustawienia można edytować w oprogramowaniu, gdy ustawienie PTP FUNKCJA nie jest ustawione na "Odstaw".

W tym miejscu wyświetlanych jest do ośmiu portów, w zależności od zamówionego modułu szyny procesowej.

Domyślne przypisania portów dla modułu szyny procesowej są następujące:

- PRP — porty 1a - 1b są dostępne
- HSR — porty 1a - 1b są dostępne
- Dual HSR — porty 1a - 1b dla ringu HSR-1, porty 3a - 3b dla ringu HSR-2
- Bez redundancji — porty 1a - 4b są dostępne

Dostępność portów w kontekście dostępnych modułów dla szyny procesowej:

- 85 — porty 1a i 1b lub 3a i 3b
- 86 — wszystkie 8 portów
- 87 — wszystkie 8 portów

W przypadku poniższych dwóch ustawień nie ma zależności od ustawienia KONFIGURACJA SIECI (REDUNDANCJA). Dla kodu zamówienia 85 dostępne są porty 1a, 1b, 3a i 3b. Dla modułów 86 i 87 dostępne są wszystkie porty. Skonfiguruj te ustawienia zgodnie ze swoją siecią. Na przykład dla kodu zamówienia 85, gdy wyświetlane są ustawienia portów 1a, 1b, 3a i 3b, skonfiguruj porty 1a i 1b, gdy sieć korzysta z tych dwóch portów.

KOMPENSACJA OPÓŹNIENIA TRANSMISJI — czas dostarczany przez PTP jest zwiększany o wartość definiowaną tą nastawą przed tym jak zostanie on użyty do synchronizacji zegara czasu rzeczywistego urządzenia. Ma to na celu skompensowanie opóźnień, których nie skompensowano w sieci. W sieci w pełni zgodnej z profilem Power mechanizmy kompensujące niwelują wszystkie opóźnienia między grandmasterem a przekaźnikiem. W przypadku takich sieci ustaw tutaj zero.

W sieciach zawierających jeden lub więcej przełączników czy zegarów, które nie realizują takich mechanizmów, nie wszystkie opóźnienia są kompensowane, więc czas otrzymania ramki w przekaźniku jest późniejszy niż czas wskazany w ramce. Nastawa może służyć do przybliżonej kompensacji tego opóźnienia. Jako, że B30 nie jest świadomy przełączania w sieci, które dynamicznie zmienia wielkość nieskompensowanego opóźnienia, nie ma ustawienia, które zawsze i całkowicie koryguje takie opóźnienie. Można tutaj jednak ustawić wartość, która zmniejszy błąd do połowy zakresu między minimalnym i maksymalnym nieskompensowanym opóźnieniem, jeśli te wartości są znane.

Po zmianie tego ustawienia uruchom ponownie przekaźnik - **Eksploatacja -> Ponowne uruchomienie przekaźnika**.

ASYMETRIA — ustawienie odpowiada „delayAsymetry" w PTP, które jest używane przez mechanizm peer delay do kompensacji wszelkich różnic w opóźnieniu propagacji między dwoma kierunkami w łączu. Z wyjątkiem nietypowych przypadków, dwa włókna mają zasadniczo identyczną długość i skład, więc ustaw tutaj 0 ns.

W nietypowych przypadkach, gdy długość łącza jest różna w różnych kierunkach, należy ustawić tutaj liczbę nanosekund, o jaką opóźnienie propagacji od przełącznika do przekaźnika jest dłuższe niż średnia opóźnień propagacji ścieżki do i z przekaźnika. Na przykład, jeśli wiadomo, że z fizycznej długości włókien i szybkości propagacji we włóknach, opóźnienie od przekaźnika do przełącznika, do którego jest podłączony, wynosi 9000 ns, a opóźnienie od przełącznika do przekaźnika wynosi 11000 ns, wtedy średnie opóźnienie wynosi 10000 ns, a asymetria ścieżki wynosi 11000–10000 = +1000 ns.

## 5.6.5 Konfiguracja Sampled Values

Urządzenia platformy UR mogą subskrybować do ośmiu strumieni SV. Dla realizacji wewnętrznych funkcji można użyć do sześciu banków pomiarowych i do sześciu źródeł wirtualnych.

Odbiór wartości próbkowanej (RxSV) można skonfigurować w formacie IEC 61850-9-2LE lub IEC 61869-9/13.

Dla B30 z opcją oprogramowania ze zwiększoną liczbą pól, ilość strumieni odpowiada ilości pól. Na przykład dla 16 pól dostępne będzie 16 strumieni SV a dla 24 pól, 24 strumienie.

Ustawienia są dostępne tylko w oprogramowaniu EnerVista. Można je również skonfigurować za pomocą pliku CID.

Ścieżka to **Ustawienia -> Szyna procesowa -> Konfiguracja Sampled Values**. Jeśli pojawi się komunikat, że danych nie można otworzyć, może to oznaczać, że upłynął limit czasu dostępu; spróbuj ponownie.

Rys. 5-103: Przykładowa konfiguracja strumieni SV (B30)

Save | Restore | Default | Reset | Show Enabled | Show Custom Layout | VIEW ALL mode

SV MESSAGES

| RxSV Streams | RxSV1 | RxSV2 | RxSV3 | RxSV4 | RxSV5 |
|---|---|---|---|---|---|
| SV Stream | IEC 61850-9-2LE r2-1 | IEC 61850-9-2LE r2-1 | IEC 61850-9-2LE r2-1 | IEC 61850-9-2LE r2-1 | IEC 61850-9-2LE r2-1 |
| svID | IEDNameMU11 | IEDNameMU22 | IEDNameMU33 | IEDNameMU44 | IEDNameMU55 |
| Dst MAC | 01-0C-CD-04-00-01 | 01-0C-CD-04-00-02 | 01-0C-CD-04-00-03 | 01-0C-CD-04-00-04 | 01-0C-CD-04-00-0 |
| ConfRev | 1 | 1 | 1 | 1 | 1 |
| Stream Status | | | | | |
| **Advanced Config** | | | | | |
| MU SCL Import | Import | Import | Import | Import | Import |
| SvCBRef | RxSV1IEDNameMU111/LLN0. | RxSV2IEDNameMU221/LLN0. | RxSV3IEDNameMU331/LLN0. | RxSV4IEDNameMU441/LLN0. | RxSV5IEDNameMU551/ |

AC BANKS

| AC BANKS | B1 | B2 | B3 | B4 | B5 |
|---|---|---|---|---|---|
| Phase Origin 1 | RxSV1-VT1/PHS | RxSV8-CT1/PHS | RxSV2-VT1/PHS | RxSV7-CT1/PHS | None |
| Phase Origin 2 | None | None | None | None | None |
| Neutral Origin 1 | RxSV1-VT1/NTR | RxSV8-CT1/NTR | RxSV2-VT1/NTR | RxSV7-CT1/NTR | None |
| Neutral Origin 2 | None | None | None | None | None |
| | | | | | |
| Crosschecking | None | None | None | None | None |
| | | | | | |
| Phase CT Primary | 1 | 1000 | 1 | 1000 | 1 |
| Phase CT Secondary | 1 A | 1 A | 1 A | 1 A | 1 A |
| Ground CT Primary | 1 | 100 | 1 | 1000 | 1 |
| Ground CT Secondary | 1 A | 1 A | 1 A | 1 A | 1 A |
| Phase VT Ratio | 500.00 | 1.00 | 500.00 | 1.00 | 1.00 |

SIGNAL SOURCES

| PLATFORM | SOURCE1 | SOURCE2 | SOURCE3 | SOURCE4 | SOURCE5 |
|---|---|---|---|---|---|
| Name | SRC 1 | SRC 2 | SRC 3 | SRC 4 | SRC 5 |
| Phase CT | B4 | B2 | B4 | B2 | B4 |
| Ground CT | B4 | B2 | B4 | B2 | B4 |
| Phase VT | B1 | B3 | B1 | B3 | B1 |
| Aux VT | B1 | B3 | B1 | B3 | B1 |
| **Alternate Banks** | | | | | |
| Alt Phase CT | None | None | B2 | B4 | B2 |
| Alt Ground CT | None | None | B2 | B4 | B2 |
| Switch Alt CT | OFF | OFF | OFF | OFF | OFF |
| | | | | | |
| Alt Phase VT | None | None | B3 | B1 | B3 |
| Alt Aux VT | None | None | B3 | B1 | B3 |
| Switch Alt VT | OFF | OFF | OFF | OFF | OFF |
| **BAY** | **SOURCE7** | **SOURCE8** | **SOURCE9** | **SOURCE10** | **SOURCE11** |
| Name | SRC 7 | SRC 8 | SRC 9 | SRC 10 | SRC 11 |
| Phase CT | B7 | B8 | B9 | B10 | B11 |
| Ground CT | B7 | B8 | B9 | B10 | B11 |

Zasady konfiguracji SV są następujące:

- Cztery okna (RxSV Streams, Advanced Config, AC Banks i Sources) zwijają się i rozwijają po kliknięciu na ich nazwę
- Kolumna zwija się i rozwija po kliknięciu w jej nagłówek
- Kliknięcie przycisku **Pokaż aktywne** pokazuje skonfigurowane strumienie
- Przycisk **Układ niestandardowy** powoduje zapamiętanie zmian formatowania okna, np. szerokości kolumny. Zmiany w formatowaniu można wprowadzać z aktywnym przyciskiem lub bez niego i są one zachowywane po zamknięciu okna.
- Istnieje do ośmiu RxSV, ośmiu banków i sześciu kolumn dla źródeł. B30 może mieć do 24 RxSV, 30 banków (24 PP i 6 PN) i 30 kolumn dla źródeł.
- W przypadku IEC 61869-9 pola Advanced Config wypełniają się i są tylko do odczytu podczas importowania pliku
- Reguły konfiguracji są przestrzegane i nie może ona zostać zapisana, dopóki warunki nie zostaną spełnione. Na przykład Neutral Origin 1 i Neutral Origin 2 nie mogą być mapowane do tego samego strumienia SV. Zobacz poniższą sekcję dotyczącą rozwiązywania problemów.

- Okno jest konfigurowane na podstawie oddzielnych obszarów, a nie kolumn. Na przykład strumień RxSV1 jest konfigurowany w obszarze SV Messages, a nie w pierwszej kolumnie w całym oknie lub na przykład źródło1 w pierwszej kolumnie można skonfigurować tak, aby używało banku B2 z drugiej kolumny.
- Poniższy przykład pokazuje, że źródło 1 na dole okna jest mapowane do banku B2, który jest mapowany na pierwszy strumień (RxSV1) i jego dostępne napięcie fazowe VT1 i napięcie Uo VT2.

Rys. 5-104: Przykład konfiguracji SV

| SV MESSAGES | | |
|---|---|---|
| VT Channels | 8 | 4 |
| ASDUs | 1 | 1 |
| Variant Code | F4800S1I0U8 | |
| CT1-A | None | AC1 |
| CT1-B | None | AC2 |
| CT1-C | None | AC3 |
| CT1-N | None | AC4 |
| CT2-A | None | None |
| CT2-B | None | None |
| CT2-C | None | None |
| CT2-N | None | None |
| VT1-A | AC1 | AC5 |
| VT1-B | AC2 | AC6 |
| VT1-C | AC3 | AC7 |
| VT1-N | AC4 | AC8 |
| VT2-A | AC5 | None |
| VT2-B | AC6 | None |
| VT2-C | AC7 | None |
| VT2-N | AC8 | None |

| AC BANKS | | |
|---|---|---|
| AC BANKS | B1 | B2 |
| Phase Origin 1 | None | RxSV1-VT1/PHS |
| Phase Origin 2 | None | None |
| Neutral Origin 1 | None | None |
| Neutral Origin 2 | None | RxSV1-VT2/NTR |
| Crosschecking | None | None |
| Phase CT Primary | 1 | 1 |
| Phase CT Secondary | 1 A | 1 A |
| Ground CT Primary | 1 | 1 |
| Ground CT Secondary | 1 A | 1 A |
| Phase VT Ratio | 1.00 | 1.00 |
| Phase VT Secondary | 66.4 | 66.4 |
| Phase VT Connection | Wye | Wye |
| AUX VT Ratio | 1.00 | 1.00 |
| AUX VT Secondary | 66.4 | 66.4 |
| AUX VT Connection | Vag | Vag |

| SOURCES | | |
|---|---|---|
| SOURCES | SOURCE1 | SOURCE2 |
| Name | SRC 1 | SRC 2 |
| Phase CT | None | None |
| Ground CT | None | None |
| Phase VT | B2 | None |
| Aux VT | None | None |

- UR umożliwia przełączanie banków (zasadniczo strumieni) z głównego MU na alternatywny MU. Gdy argument przypisany do ustawień PRZEŁĄCZ NA ALTERNATYWNY ma wartość logiczną „1”, dane wejściowe tego źródła są przełączane z banków przypisanych do ustawienia PP fazowe/Io do banków przypisanych do ALTERNATYWNE PP Fazowe/Io. Podobnie jest w przypadku przekładników napięciowych.
- Banki przypisane do tej samej funkcji dla głównych i alternatywnych pomiarów muszą mieć te same wartości znamionowe i połączenia PP i PN, w przeciwnym razie generowane jest ostrzeżenie i przełączanie jest blokowane. Na przykład banki przypisane do PP fazowe i ALT PP fazowe muszą mieć takie same wartości pierwotne i wtórne dla PP.
- Podczas przełączania z głównych banków PN/PP na banki alternatywne i odwrotnie, wszystkie funkcje przekaźnika są blokowane na dwa cykle. W tym czasie dane pomiarowe nie są aktualizowane.
- Zobacz rozdział Przełączanie źródeł pomiarowych w części USTAWIENIA -> OBIEKT -> ŹRÓDŁA WIRTUALNE w tej instrukcji, aby zapoznać się z przykładami zastosowań przełączania banków AC.

Przykładowy proces konfiguracji jest następujący:

1. Skonfiguruj strumienie SV, importując plik CID z MU. Spowoduje to wypełnienie obszaru SV Messages.
2. Skonfiguruj pola Sources.
3. Zamapuj pola AC Bank do pól RxSV Stream.
4. Rozwiąż problemy, które są sygnalizowane za pomocą komunikatów wyświetlanych podczas konfiguracji czy zapisywania. Częste zapisywanie podczas konfiguracji pomaga rozwiązywać problemy na wczesnym etapie.
5. Uruchom ponownie przekaźnik, aby zmiany zaczęły obowiązywać.

W tabeli przedstawiono przykłady mapowania dla kanałów PP. Mapowanie kanałów PN odbywa się podobnie.

Tab. 5-22: Przykłady przypisania sygnałów prądowych

| Scenariusz | Konfiguracja AC Bank | Konfiguracja Advanced Config |
|---|---|---|
| Brak sygnałów prądowych w strumieniu | --- | --- |
| Jeden prąd Io (SV1) | Neutral Origin 1 = RxSV1-CT1/NTR | CT1-N do AC1 |
| Dwa prądy Io (SV1 SV2) | Neutral Origin 1 = RxSV1-CT1/NTR<br>Neutral Origin 2 = RxSV2-CT2/NTR | CT1-N do AC1<br>CT2-N do AC2 |
| 3 fazy (SV1) | Phase Origin 1 = RxSV1-CT1/PHS | CT1-A, B, C do AC1, 2, 3 |
| 3 fazy + Io (SV1) | Phase Origin 1 = RxSV1-CT1/PHS<br>Neutral Origin 1 = RxSV1-CT1/NTR | CT1-A, B, C, N do AC1, 2, 3, 4 |
| Io + 3 fazy (SV1) | Neutral Origin 1 = RxSV1-CT1/NTR<br>Phase Origin 1 = RxSV1-CT2/PHS | CT1-N do AC1<br>CT2-A, B, C do AC2, 3, 4 |
| Io + 3 fazy (SV1) + Io (SV2) | Neutral Origin 1 = RxSV1-CT1/NTR<br>Phase Origin 1 = RxSV1-CT2/PHS<br>Neutral Origin 2 = RxSV2-CT2/NTR | CT1-N do AC1<br>CT2-A, B, C, N do AC2, 3, 4, 5 |
| 3 fazy + Io (SV1) + Io (SV2) | Phase Origin 1 = RxSV1-CT1/PHS<br>Neutral Origin 1 = RxSV1-CT1/NTR<br>Neutral Origin 2 = RxSV2-CT2/NTR | CT1-A, B, C, N do AC1, 2, 3, 4<br>CT2-N do AC5 |
| 3fazy (SV1) + 3 fazy (SV2) | Phase Origin 1 = RxSV1-CT1/PHS<br>Phase Origin 2 = RxSV2-CT2/PHS | CT1-A, B, C do AC1, 2, 3<br>CT2-A, B, C do AC4, 5, 6 |
| 3fazy + Io (SV1) + 3 fazy (SV2) | Phase Origin 1 = RxSV1-CT1/PHS<br>Neutral Origin 1 = RxSV1-CT1/NTR<br>Phase Origin 2 = RxSV2-CT2/PHS | CT1-A, B, C, N do AC1, 2, 3, 4<br>CT2-A, B, C do AC5, 6, 7 |
| 3fazy (SV1) + 3 fazy + Io (SV2) | Phase Origin 1 = RxSV1-CT1/PHS<br>Phase Origin 2 = RxSV2-CT2/PHS<br>Neutral Origin 2 = RxSV2-CT2/NTR | CT1-A, B, C do AC1, 2, 3<br>CT2-A, B, C, N do AC4, 5, 6, 7 |
| 3fazy + Io (SV1) + 3 fazy + Io (SV2)<br>Zobacz poniższy rysunek. | Phase Origin 1 = RxSV1-CT1/PHS<br>Neutral Origin 1 = RxSV1-CT1/NTR<br>Phase Origin 2 = RxSV2-CT2/PHS<br>Neutral Origin 2 = RxSV2-CT2/NTR | CT1-A, B, C, N do AC1, 2, 3, 4<br>CT2-A, B, C, N do AC5, 6, 7, 8 |

Rys. 5-105: Przykład - 3 fazy prądu + prąd Io, 3 fazy prądu + prąd Io

| SV MESSAGES | | |
|---|---|---|
| **RxSV Streams** | **RxSV1** | **RxSV2** |
| SV Stream | IEC 61869-9 ed1.0 | IEC 61869-9 ed1.0 |
| svID | SV1 | SV2 |
| Dst MAC | 01-0C-CD-04-00-00 | 01-0C-CD-04-00-00 |
| ConfRev | 0 | 0 |
| Stream Status | -NA- | -NA- |
| **Advanced Config** | | |
| MU SCL Import | Import | Import |
| SvCBRef | | |
| CT Channels | 4 | 8 |
| VT Channels | 4 | 4 |
| ASDUs | 1 | 1 |
| Variant Code | F4800S1I4U4 | F4800S1I8U4 |
| CT1-A | AC1 | AC1 |
| CT1-B | AC2 | AC2 |
| CT1-C | AC3 | AC3 |
| CT1-N | AC4 | AC4 |
| CT2-A | None | AC5 |
| CT2-B | None | AC6 |
| CT2-C | None | AC7 |
| CT2-N | None | AC8 |
| VT1-A | AC5 | AC9 |
| VT1-B | AC6 | AC10 |
| VT1-C | AC7 | AC11 |
| VT1-N | AC8 | AC12 |
| VT2-A | None | None |
| VT2-B | None | None |
| VT2-C | None | None |
| VT2-N | None | None |

| AC BANKS | | |
|---|---|---|
| **AC BANKS** | **B1** | **B2** |
| Phase Origin 1 | RxSV1-CT1/PHS | None |
| Phase Origin 2 | RxSV2-CT2/PHS | None |
| Neutral Origin 1 | RxSV1-CT1/NTR | None |
| Neutral Origin 2 | RxSV2-CT2/NTR | None |
| Crosschecking | None | None |

### 5.6.5.1 Logika działania SV

Logika działania i sygnalizacji dla wartości spróbkowanych - Sample Values została przedstawiona na poniższym rysunku.

Rys. 5-106: Logika działania SV

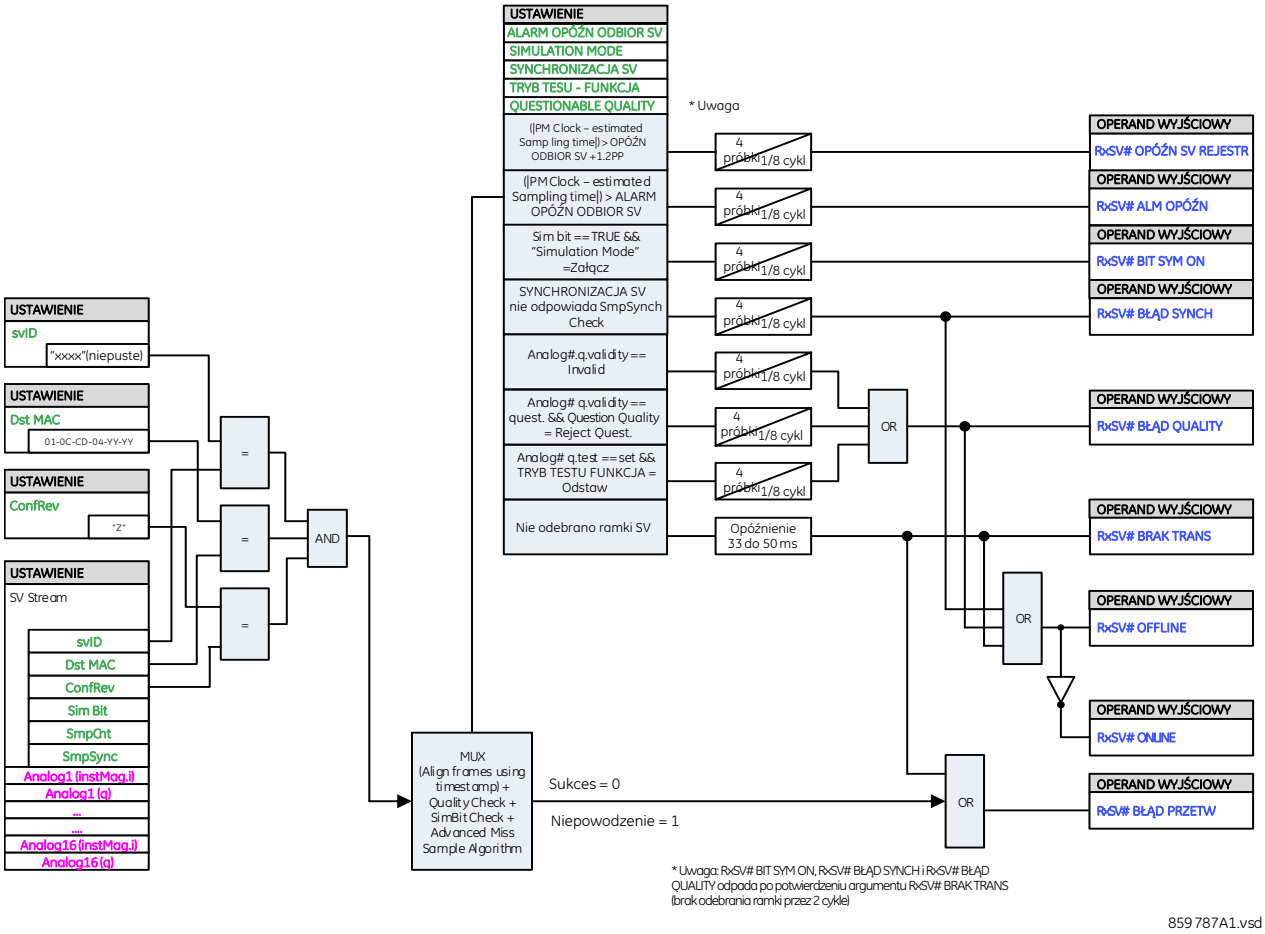


Strumienie SV są akceptowane na podstawie następujących ustawień, które muszą być zgodne z MU:

SmpSynch Check — kontrola synchronizacji czasu, jak opisano wcześniej w sekcji Ogólne

Kontrola jakości (Quality Check) — opisana wcześniej

svID — identyfikator strumienia

Dst MAC — adres MAC zawarty w nagłówku SV

ConfRev — gdy wersja konfiguracji jest niezerowa, UR akceptuje ramkę, gdy pasuje ona do skonfigurowanej wartości

NOTE

Przekaźnik dekoduje strumień SV, gdy atrybut DstMAC otrzymanego strumienia SV pasuje do dowolnej ze skonfigurowanych subskrypcji strumienia SV.

Każdy kwalifikowany strumień SV (tj. z pasującym svID, Dst MAC i ConfRev), który jest mapowany do dowolnego z banków pomiarowych, jest sprawdzany pod kątem SV delay, bitu Sim, źródła synchronizacji czasu i kontroli quality (jakości).

Gdy 4 próbki w czasie 1/8 cyklu nie przejdą dowolnego z tych testów, zostanie aktywowany odpowiedni sygnał z czasem odpadu równym jednemu cyklowi zabezpieczeń. Timer ten jest uruchamiany zawsze, gdy sprawdzenie się nie powiedzie.

Sygnał RxSV# BRAK TRANS jest aktywowany, gdy kolejne 160 próbek (dwa cykle) zostaje utraconych po stwierdzeniu RxSV# ALM OPÓŹN. Dokładność czasu dla potwierdzenia tego argumentu może wynosić do dwóch cykli zabezpieczeń.

Operand RxSV# OFFLINE jest aktywowany, gdy operacje algorytmu "Miss Sample" nie powiodą się (np. z powodu tymczasowej utraty strumienia lub strumienia odrzuconego z powodu niepowodzenia sprawdzania warunków) lub do 17 cykli zabezpieczeń po utracie strumienia. Każdy warunek, który nie przeszedł pomyślnie sprawdzenia „Miss Sample" ponownie wyzwala timer odpadu dla sygnału RxSV# OFFLINE.

### 5.6.5.2 Rozwiązywanie problemów

Przykłady wyświetlanych komunikatów są następujące:

- Atrybut SvID RxSV1 jest pusty — wpisz nazwę strumienia w polu svID
- Liczba kanałów wybranych dla CT2-N... przekracza całkowitą dopuszczalną liczbę 7 kanałów PP — Ustaw pole CT2-N na Brak lub zwiększ pole CT Channels do 8
- Liczba kanałów wybranych dla wejść CT... przekracza łączną dopuszczalną liczbę 4 kanałów P — Pole CT Channels jest ustawione na 4 ale wykryto wpisy w polach CT2-A/B/C/N. Ustaw ostatnie pola na Brak lub zwiększ liczbę kanałów.
- Wybrany strumień „RxSV3" jest wyłączony. Skonfiguruj strumień przed przypisaniem do AC Banks Phase Origin — Załącz strumień RxSV3 w polu SV Stream
- Bank 2 przypisany do Źródła 1 nie jest skonfigurowany — B2 jest ustawione w polu Źródła 1 na dole okna. W obszarze AC BANKS przejdź do kolumny B2 i ustaw jedno z pól.
- Bank 2 jest kanałem napięciowym i jest przypisany do PP fazowego źródła 1 — w obszarze Source okna zmień przypisanie B2 z PP fazowe na PN
- Przypisany Bank x... nie jest skonfigurowany.., — skonfiguruj sekcję AC Banks w oknie oprogramowania EnerVista przed ustawieniem pola
- Zestaw kanałów PP wybranego „RxSV1-CT1" nie jest skonfigurowany — w sekcji Advanced Config ustaw pola CT

### 5.6.5.3 Przetwarzanie jakości (quality) Sampled Values

5

- Jakakolwiek degradacja danych pomiarowych lub wartości spróbkowanej z MU blokuje funkcje zabezpieczeniowe w IED. IEC 61850 przypisuje atrybuty jakości do każdego kanału wartości próbkowanej, aby zidentyfikować poprawność danych. Interfejs modułu szyny procesowej UR wykorzystuje flagi jakości subskrybowanych kanałów analogowych do aktywowania lub blokowania funkcji zabezpieczeniowych.
- Jakość należy sprawdzić na kanał w ASDU/ramce. Na przykład, jeśli prąd fazy L1 ma nieprawidłową jakość, ale inne kanały prądowe mają poprawną jakość, akceptowana jest cała ramka. Dobrej jakości kanały można wykorzystać dla funkcji zabezpieczeniowych.
- Aby funkcje zabezpieczeniowe działały poprawnie, q.validity=good. Próbki o nieprawidłowej jakości mogą powodować niedopuszczalne zachowanie funkcji zabezpieczeniowych. SV z q.validity=invalid jest ignorowana.
- Gdy QUESTIONABLE QUALITY jest ustawione na „Akceptuj", dane z parametrem q.validity = questionable są prawidłowe. Gdy QUESTIONABLE QUALITY jest ustawione na „Odrzuć", dane z parametrem q.validity = questionable są ignorowane.
- Gdy przekaźnik pracuje lub funkcja testu jest wyłączona, dane z q.test=TRUE są przetwarzane jako nieważne (invalid).
- Gdy funkcja testu jest w trybie wymuszenia lub izolacji, dane z q.test=TRUE i q.test=FALSE są ważne (valid).
- Jeśli jakakolwiek wartość kanału w próbkowanym strumieniu zostanie odrzucona z powodu kontroli jakości, urządzenie aktywuje sygnał RxSV# BŁĄD QUALITY na czas trwania nieprawidłowego stanu quality.

### 5.6.5.4 Symulacja SV

Gdy odebrane ramki SV mają wartość Sim Bit = TRUE, ramka jest ignorowana, chyba że wartość @Master/LPHD1.Sim.stVal ma wartość true (@Master/LPHD1.Sim.stVal ma wartość true, gdy **Ustawienia -> Symulacja IEC 61850 -> Subskrybcja -> Simulation Mode** jest załączona). Gdy @Master/LPHD1.Sim.stVal ma wartość TRUE:

- Po zaakceptowaniu subskrybowanych wiadomości SV z Sim Bit = TRUE, subskrybowane wiadomości SV z Sim Bit = FALSE są ignorowane, a odebrane wiadomości SV z Sim Bit = TRUE są używane zamiast rzeczywistych wiadomości SV do momentu ustawienia @Master/LPHD1.Sim.stVal na FALSE (**Simulation Mode** nastawione na "Odstaw")
- Gdy ramka SV jest odbierana z Sim Bit = TRUE, sygnał logiczny dla odpowiedniego strumienia jest ustawiany jako RxSV# BIT SYM ON. Po ostatniej zmianie w bicie symulacji, zarejestrowanej przez "Latest Sim Bit Change", przekaźnik potrzebuje od 4 do 8 ms, aby przetworzyć i potwierdzić operand RxSV# BIT SYM ON.
- Jeśli komunikaty SV z Sim Bit = TRUE nie zostaną odebrane, RxSv# nadal używa rzeczywistych ramek SV
- Gdy wartość @Master/LPHD1.Sim.stVal zmieni się z TRUE na FALSE
  - Subskrybowane wiadomości SV z Sim Bit = TRUE są ignorowane natychmiast po tej zmianie
  - Akceptowane są tylko subskrybowane wiadomości SV z Sim Bit = FALSE

### 5.6.5.5 Ustawienia

Dostępne są następujące nastawy.

#### SV Stream (Strumienie wartości spróbkowanych - SV)

*Zakres nastaw: Disabled, IEC 61850-9-2LE r2-1, IEC 61869-9 ed1.0*
*Wartość domyślna: Disabled*

To ustawienie załącza strumień SV i wybiera protokół, a tym samym format ramki SV.

Po ustawieniu na IEC 61850-9-2LE, UR zakłada, że odebrane ramki SV odwołują się do zestawów danych zgodnych z IEC 61850-9-2LE, Table 6: Dataset (PhsMeas1). Aby zapewnić prawidłowe działanie, częstotliwość systemu musi być ustawiona na 50 lub 60 Hz.

Po ustawieniu na IEC 61869-9, zakłada się, że zasady dla datasetów są zgodne z IEC 61869-9 Ed. 1.0, oraz że liczba ASDU może być konfigurowana przez użytkownika.

Po ustawieniu na Disabled, pozostałe pola ustawień RxSV# są wartościami domyślnymi, tylko do odczytu.

Po zmianie tego ustawienia uruchom ponownie przekaźnik.

#### svID

*Zakres nastaw: do 129 znaków*
*Wartość domyślna:*

svID odnosi się do nazwy bloku SV. Pole svID odebranych wiadomości SV musi dokładnie odpowiadać tej wartości, aby wiadomość została zaakceptowana jako ważna. Pole svID ramki musi być unikalne w obrębie systemu/stacji.

#### Dst MAC

*Zakres nastaw: dowolny adres w formacie multicast (12-znakowy ciąg w hex)*
*Wartość domyślna: 01-0C-CD-04-00-00*

Tylko wiadomości SV mające adres MAC równy tej wartości są akceptowane jako prawidłowe wiadomości RxSV#. Każdy adres musi być unikalny.

Docelowy adres MAC zwiększa ogólną wydajność odbioru przez możliwość odfiltrowania do przetwarzania tylko skonfigurowanych wiadomości. W przypadku odebranej wiadomości SV, Dst MAC jest weryfikowany, jeśli pasuje do któregokolwiek ze skonfigurowanych RxSV# Dst MAC. Jeśli walidacja się powiedzie, wiadomość jest przekazywana do dalszej kontroli. Nie sprawdza się skonfigurowanego Dst MAC w porównaniu z SvID dla odebranego komunikatu.

#### ConfRev

*Zakres nastaw: 0 do 2147483647 w krokach co 1*
*Wartość domyślna: 0*

ConfRev odnosi się do wersji konfiguracji, która jest liczbą zmian w bloku SV. Jeśli wprowadzona tutaj wartość jest niezerowa, pole ConfRev przychodzących SV musi odpowiadać tej wartości, aby ramka została zaakceptowana jako ważna wiadomość RxSV#. Jeśli ustawienie wynosi zero, RxSV# nie sprawdza wartości otrzymanej w polu ConfRev.

#### Stream Status

Jest to wskaźnik LED dotyczący odbieranych strumieni SV (RxSV#).

Zielona dioda LED odzwierciedla operand RxSV# ON, co oznacza, że strumień SV jest w trybie online.

Czerwona dioda LED odzwierciedla operand RxSV# OFF, co oznacza, że strumień SV jest w trybie offline.

Gdy EnerVista jest trybie offline lub strumień jest nieaktywny, dioda jest wyszarzona ze statusem Niedostępne lub „-NA-”.

#### Advanced Configuration (Konfiguracja rozszerzona)

Kliknij przycisk, aby wyświetlić lub ukryć pola.

Są to ustawienia umożliwiające import pliku CID z MU lub obsługę strumieni SV opartych na normie IEC 61869-9, zgodnie z Tabelą 902 dotyczącą standardowych częstotliwości próbkowania. IEC 61869-9 pozwala na elastyczność w zakresie liczby kanałów prądowych i napięciowych. Może występować w jednej z następujących sekwencji: A, B, C, N lub A, AB, B, BC, C, CA, N. UR obsługuje do ośmiu kanałów PP i do ośmiu kanałów PN oraz jeden lub dwa ASDU dla zabezpieczeń. Poniższe ustawienia są aktywne, gdy SV Stream nastawiono na IEC 61869-9 i zależą one również od Variant Code MU.

### MU SCL Import

Użyj tej funkcji, aby skonfigurować strumienie SV, importując plik CID z MU. Porównanie pliku ustawień z konfiguracją IEC 61869-9-2LE nie jest dostępne. Funkcja łączenia IEC 61850 z normą IEC 61869-9-2LE jest niedostępna.

Po kliknięciu przycisku Importuj i wybraniu pliku .cid pojawi się okno, z którego można wybrać strumień do subskrypcji.

Rys. 5-107: Wybór strumienia z pliku CID MU

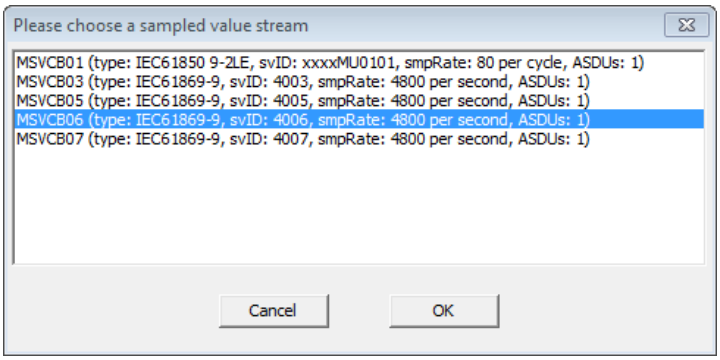


Zasady akceptacji pliku CID obejmują:

- Ten sam kanał pomiarowy nie może być zmapowany do więcej niż jednego kanału banku
- Kanał banku nie może być zmapowany do więcej niż jednego kanału pomiarowego
- Dla każdego banku istnieją trzy wejścia dla wartości fazowych z tego samego strumienia SV i są one skonfigurowane
- Wejścia Phase 1 Origin i Phase 2 Origin nie pochodzą z tego samego strumienia SV
- Wejścia dodatkowe Neutral 1 Origin i Neutral 2 Origin nie pochodzą z tego samego strumienia SV
- Skonfigurowany Phase Origin zawiera 3 kanały analogowe a Neutral Origin zawiera jeden kanał analogowy, max. 24

5

### SvCBRef

*Zakres nastaw: do 129 znaków; dozwolone podkreślenie, slash, kropka; musi zaczynać się od litery*
*Wartość domyślna:*

To pole jest tylko do odczytu. Po zaimportowaniu plik SCL z MU to pole wypełnia się automatycznie. Jest to Object Reference do strumienia SV w formacie:

<LDName>/LLN0.<SvCBName>

gdzie <LDName> jest nazwą związaną z funkcją, jeśli istnieje, urządzenia logicznego zawierającego strumień SV, w przeciwnym razie jest nazwą związaną z produktem tego urządzenia logicznego, a <SvCBName> jest nazwą bloku SV.

Gdy RxSV# jest konfigurowane ręcznie, pole jest puste.

### CT Channels

*Zakres nastaw: 0 do 8*
*Wartość domyślna: 4*

To ustawienie określa liczbę kanałów PP dostępnych w subskrybowanym z MU komunikacie RxSV#. Pola CT-1 odzwierciedlają wybraną tutaj liczbę. Liczba bieżących kanałów odpowiada liczbie określonej w **Variant Code** MU.

Zazwyczaj bank PP zawiera cztery kanały prądowe (trzy prądy faza-ziemia i jeden prąd doziemny). Bieżący kanał jest kombinacją AmpSv.instMag.i i atrybutu jakości AmpSv.q.

Jeżeli CT Channels = 4, CT1-A/B/C/N są dostępne.

Jeżeli CT Channels = 8, CT2-A/B/C/N są również dostępne.

Jeżeli CT Channels = 0, żadne kanały nie są dostępne.

To ustawienie jest tylko do odczytu i ustalone na 4, gdy **SV Stream** jest ustawiony na IEC 61850-9-2LE.

Jeśli pojawi się komunikat, że „liczba kanałów wybranych dla wejść PP... przekracza całkowitą dopuszczalną liczbę 4 kanałów PP”, oznacza to, że pole CT Channels jest ustawione na 4 a CT2-A/B/C/N zostało błędnie skonfigurowane. Ustaw ostatnie pola na Brak lub zwiększ liczbę kanałów.

### VT Channels

*Zakres nastaw: 0 do 8*
*Wartość domyślna: 4*

To ustawienie określa liczbę kanałów PN dostępnych w subskrybowanym z MU komunikacie RxSV#. Pola VT-1 odzwierciedlają wybraną tutaj liczbę. Liczba bieżących kanałów odpowiada liczbie określonej w **Variant Code** MU.

Zazwyczaj bank PN zawiera cztery kanały napięciowe (trzy napięcia faza-ziemia i napięcie dodatkowe). Bieżący kanał jest kombinacją VolSv.instMag.i i atrybutu jakości VolSv.q.

Jeżeli VT Channels = 4, VT1-A/B/C/N są dostępne.

Jeżeli VT Channels = 8, VT2-A/B/C/N są również dostępne.

Jeżeli VT Channels = 0, żadne kanały nie są dostępne.

To ustawienie jest tylko do odczytu i ustalone na 4, gdy **SV Stream** jest ustawiony na IEC 61850-9-2LE.

Jeśli pojawi się komunikat, że „liczba kanałów wybranych dla wejść PN... przekracza całkowitą dopuszczalną liczbę 2 kanałów PN", oznacza to, że pole VT Channels jest ustawione na 2 a VT1-A/B/C/N zostało błędnie skonfigurowane. Ustaw ostatnie pola na Brak lub zwiększ liczbę kanałów.

### ASDUs

*Zakres nastaw: 1, 2*
*Wartość domyślna: 1*

To ustawienie określa liczbę ASDU połączonych w jedną jednostkę APDU w subskrybowanym komunikacie RxSV#. Podczas łączenia kilku ASDU w jedną ramkę, ASDU z najstarszymi próbkami jest pierwszą w ramce.

To ustawienie jest tylko do odczytu i jest ustawione domyślnie, gdy **SV Stream** jest ustawiony na IEC 61850-9-2LE.

Po zmianie tego ustawienia uruchom ponownie przekaźnik.

### Variant Code

Oprogramowanie EnerVista automatycznie wypełnia Variant Code dla komunikatu RxSV# w oparciu o ustawienia częstotliwości próbkowania, liczbyASDU, liczby kanałów PP i liczbę skonfigurowanych kanałów PN.

Na przykład F4800S2I8U0 opisuje SV z 4800 próbkami na sekundę, dwiema ASDU na komunikat, 8 prądami i brakiem napięć.

Jako inny przykład, F4800S1I8U4 oznacza SV z 4800 próbkami na sekundę, 1 ASDU na komunikat, 8 kanałami PP i 4 kanałami PN.

To pole jest tylko do odczytu, zgodnie z IEC 61869-9: 2016, klauzula-6.903.2.

Liczba próbek (częstotliwość próbkowania) w Variant Code jest ustalana w oparciu o ustawienia **USTAWIENIA ⇨⇩ OBIEKT ⇨⇩ SYSTEM EL-EN ⇨⇩ CZĘSTOTLIWOŚĆ ZNAMIONOWA**. Dla częstotliwości nominalnej 50 Hz wyświetlane jest 4000 Hz. Dla częstotliwości 60Hz lub dowolnej innej niż 50 Hz, jest to 4800 Hz. IEC 61869-9 sugeruje stosowanie częstotliwości próbkowania 4800 Hz dla pomiarów i zabezpieczeń, niezależnie od częstotliwości systemu.

### CT1-A/B/C

*Zakres nastaw: None, AC1 do AC16 (Analog Channel - kanał analogowy)*
*Wartość domyślna: AC1/AC2/AC3*

To ustawienie określa sekwencję kanałów analogowych (kanałów fazowych), mapowanych na CT-1 odpowiedniego strumienia. Poszczególne wejścia AC1-AC16 odpowiadają poszczególnym sygnałom analogowym zawartym w ramce SV. Nastawa pozwala na przypisanie określonych sygnałów z ramki SV do poszczególnych faz zestawów CT-1/CT-2.

Pola są aktywne, gdy pole **SV Stream** jest ustawione na IEC 61869-9. Sygnały dla CT-1 są dostępne, jeśli liczba **CT Channels** wynosi 4 lub mniej. CT-2 jest dodawany, jeśli liczba **CT Channels** wynosi 5 lub więcej.

Pola są ustawione na wartości domyślne i są tylko do odczytu, gdy pole **SV Stream** jest ustawione na IEC 61850-9-2LE.

### CT1- N

*Zakres nastaw: AC1 do AC16*
*Wartość domyślna: AC4*

To ustawienie określa kanał analogowy, który jest mapowany do wejścia "N" przekładnika prądowego (CT-1/CT-2). Poszczególne wejścia AC1-AC16 odpowiadają poszczególnym sygnałom analogowym zawartym w ramce SV. Nastawa pozwala na przypisanie określonych sygnałów z ramki SV do prądu Io ("N") CT-1/CT-2. Jeśli MU nie publikuje żadnych wejść CT1-N, skonfiguruj ustawienie jako Brak.

To pole jest aktywne do edycji, gdy pole **SV Stream** jest ustawione na IEC 61869-9.

To pole jest ustawione na AC4 i jest tylko do odczytu, gdy **SV Stream** jest ustawiony na IEC 61850-9-2LE.

### VT1-A/B/C

*Zakres nastaw: None, AC1 do AC16*
*Wartość domyślna: AC5/AC6/AC7*

To ustawienie określa sekwencję kanałów analogowych (kanałów fazowych), mapowanych na VT-1 odpowiedniego strumienia. Poszczególne wejścia AC1-AC16 odpowiadają poszczególnym sygnałom analogowym zawartym w ramce SV. Nastawa pozwala na przypisanie określonych sygnałów z ramki SV do poszczególnych faz zestawów VT-1/VT-2.

Pola są aktywne, gdy pole **SV Stream** jest ustawione na IEC 61869-9. Sygnały dla VT-1 są dostępne, jeśli liczba **VT Channels** wynosi 4 lub mniej. CT-2 jest dodawany, jeśli liczba **VT Channels** wynosi 5 lub więcej.

Pola są ustawione na wartości domyślne i są tylko do odczytu, gdy pole **SV Stream** jest ustawione na IEC 61850-9-2LE.

### VT1-N

*Zakres nastaw: None, AC1 do AC16*
*Wartość domyślna: AC8*

To ustawienie określa kanał analogowy, który jest mapowany do wejścia "N" przekładnika napięciowego (VT-1/VT-2). Poszczególne wejścia AC1-AC16 odpowiadają poszczególnym sygnałom analogowym zawartym w ramce SV. Nastawa pozwala na przypisanie określonych sygnałów z ramki SV do napięcia Io ("N") VT-1/VT-2. Jeśli MU nie publikuje żadnych wejść VT1-N, skonfiguruj ustawienie jako Brak.

To pole jest aktywne do edycji, gdy pole **SV Stream** jest ustawione na IEC 61869-9.

To pole jest ustawione na AC8 i jest tylko do odczytu, gdy **SV Stream** jest ustawiony na IEC 61850-9-2LE.



## AC BANKS (BANKI POMIAROWE)

Platforma UR obsługuje do sześciu banków pomiarowych. Mogą to być banki napięciowe lub prądowe (podobne do **USTAWIENIA ⇨⇩ OBIEKT ⇨ PRZEKŁADNIKI ⇨ PRĄDOWE/NAPIĘCIOWE**). Oznacza to, że każdy bank może być skonfigurowany jako prądowy lub napięciowy (nie oba). W przypadku skonfigurowania jako bank prądowy, ustawienia dla napięcia (takie jak Przekładnia czy Strona wtórna) są nieaktywne. Podobnie, jeśli bank jest skonfigurowany jako napięciowy, ustawienia dla prądu (Strona pierwotna czy Strona wtórna) są nieaktywne. Ponadto, nadmiarowość na poziomie banku (tj. Origin-1 i Origin-2) jest obsługiwana przez sprawdzanie krzyżowe (crosschecking) każdego sygnału odbieranego z dwóch różnych strumieni SV, które są podłączone do tego samego punktu elektrycznego. W bankach można skonfigurować 24 kanały.

Dla B30 z opcją oprogramowania zwiększającą ilość obsługiwanych pól możliwa jest konfiguracja do 30 banków pomiarowych (24 PP i 6 PN). 6 pierwszych źródeł może być przypisanych do banków prądowych lub napięciowych. Źródła te są skojarzone z bankami 1-6, które pozwalają na sumowanie prądów z PP fazowych i PP Io. Źródła 7-30 są źródłami dla pól, mogą być przypisane tylko do banków prądowych (1-30) i nie pozwalają na sumowanie prądów.

Kliknij przycisk, aby wyświetlić lub ukryć pola.

Dla każdego banku pomiarowego dostępne są następujące ustawienia.

Każde ustawienie Phase Origin używa trzy kanały fazowe Ia/Va, Ib/Vb lub Ic/Vc, a ustawienie Neutral Origin używa jednego kanału dla prądu doziemnego lub napięcia doziemnego - kanał Aux In/Vn, co oznacza, że:

- Bank pomiarowy ze skonfigurowanymi ustawieniami Phase Origin 1 i Neutral Origin 1 zużywa cztery kanały
- Bank pomiarowy ze skonfigurowanymi ustawieniami Phase Origin 1 i Phase Origin 2 oraz ustawieniami Neutral Origin 1 i Neutral Origin 2 zużywa osiem kanałów

W bankach można skonfigurować maksymalnie 24 kanały.

Aby wprowadzić zmiany w tej sekcji, uruchom ponownie przekaźnik.

### Phase Origin 1, 2

*Zakres nastaw: None, RxSV1-CT1/PHS, RxSV1-VT1/PHS do RxSV8-CT1/PHS, RxSV8-VT1/PHS*
*Wartość domyślna: None*

Określenie Phase Origin pozwala na przypisanie do banku pomiarowego określonych kanałów z danego strumienia SV.

Moduł szyny procesowej UR zapewnia niezawodność dostarczenia sygnałów analogowych dla zabezpieczeń, pomiarów i rejestratora zakłóceń, umożliwiając zduplikowanie kanałów pomiarowych. Origin jest uważane za niedostępne, gdy jest ustawione na Brak. Jeśli dostępny jest Origin 1, przekaźnik wykorzystuje wartości z Origin-1 dla realizacji wszystkich funkcji. W przeciwnym wypadku, jeśli dostępne jest Origin 2, przekaźnik wykorzystuje wartości z Origin-2. Jeżeli oba źródła są niedostępne, to wartości w banku pomiarowym są wyzerowane, aby zapobiec niejednoznaczności pomiaru.

Dzięki kontroli krzyżowej przekaźnik może korzystać z różnych banków. Zobacz ustawienie **Crosschecking**, aby uzyskać informacje dotyczące możliwości automatycznego blokowania funkcji w przypadku utraty jednego lub obu źródeł.

Oba Phase Origin muszą być tego samego typu oraz być podłączone do tego samego punktu elektrycznego w systemie. Oba źródła muszą być albo dwoma źródłami prądowymi z tymi samymi ustawieniami dla PP lub dwoma napięciowymi z tymi samymi ustawieniami dla PN. Rodzaj prądu/napięcia dla Phase Origin i Neutral Origin musi być również zgodny w każdym banku. Oba Origin muszą posiadać również takie same nastawy przekładni czy typ połączenia PN/PP.

### Neutral Origin 1, 2

*Zakres nastaw: None, RxSV1-CT1/NTR, RxSV1-VT1/ NTR to RxSV8-CT1/NTR, RxSV8-VT1/ NTR*
*Wartość domyślna: None*

Te ustawienia określają strumienie, które są źródłem sygnałów dodatkowych IN lub VN. Zduplikowane źródła pomocnicze są obsługiwane w taki sam sposób, jak duplikacja źródeł fazowych.

Oba Neutral Origin muszą być tego samego typu oraz być podłączone do tego samego punktu w systemie. Oba źródła muszą być albo dwoma źródłami prądowymi z tymi samymi ustawieniami dla PP lub dwoma napięciowymi z tymi samymi ustawieniami dla PN. Rodzaj prądu/napięcia dla Phase Origin i Neutral Origin musi być również zgodny w każdym banku. Oba Origin muszą posiadać również takie same nastawy przekładni czy typ połączenia PN/PP.

### Kontrola źródeł (Crosschecking)

*Zakres nastaw: None, Redund Origin-1 Pref, Redund Origin-2 Pref*
*Wartość domyślna: None*

Funkcja zapewnia redundancję na poziomie aplikacji poprzez sprawdzanie pomiarów między dwoma niezależnymi strumieniami SV podłączonymi do przekładników w tym samym punkcie sieci. Oprócz nadmiarowości sieci zapewnianej przez PRP/HSR, moduł szyny procesowej umożliwia przekaźnikowi komunikację z redundantnymi jednostkami MU.

Po ustawieniu na "None" crosschecking jest wyłączony. Użyj tego w przypadku banku pomiarowego, który nie jest krytyczny dla zabezpieczeń, takiego jak np. używany do kontroli synchronizmu. Firma GE zdecydowanie zaleca ustawienie jej na Brak, gdy nadmiarowość nie jest zapewniana obecnością redundantnego MU; w przeciwnym razie status operandu ACBank# Orig1(2) AKTYW jest niedokładny.

Preferencje dla Origin są obsługiwane w przypadku ustawienia tutaj dowolnej opcji za wyjątkiem "None". Umożliwia to testowanie lub wymianę jednostki MU skonfigurowanej jako niepreferowany Origin bez wpływu na zabezpieczenia, ponieważ podczas normalnej pracy funkcje te używają preferowanego strumienia. W związku z tym ustawienie tutaj Origin-1 pozwala na dalsze korzystanie z Origin-1 w przypadku rozbieżności między Origin-1 i Origin-2. Podobnie, ustawienie tutaj Origin-2 pozwala na dalsze korzystanie z Origin-2 w przypadku rozbieżności między Origin-1 i Origin-2.

Tabela pokazuje, w jaki sposób ustawienie Crosschecking, dostępność banków i test rozbieżności w pomiarach określają, czy zabezpieczenia są zablokowane. Pomiary, rejestrator zakłóceń ani inne funkcje nie są blokowane.

Po ustawieniu na Redund Origin-1 Pref, zabezpieczenia są blokowane, jeśli nie ma dobrego sygnału z obu źródeł Origin-1 i Origin-2. Gdy oba źródła z MU są sprawne, preferowane jest zawsze Origin-1. W przypadku awarii jednego z Origin do zabezpieczeń i pomiarów wykorzystywane jest alternatywne źródło MU.

Po ustawieniu na Redund Origin-2 Pref, zabezpieczenia są blokowane, jeśli nie ma dobrego sygnału z obu źródeł Origin-1 i Origin-2. Gdy oba źródła z MU są sprawne, preferowane jest zawsze Origin-2. W przypadku awarii jednego z Origin do zabezpieczeń i pomiarów wykorzystywane jest alternatywne źródło MU.

NOTE

Podczas przełączania z kanału preferowanego na niepreferowany, funkcje zabezpieczające są opóźnione o dwa cykle. Podczas przełączania z powrotem na preferowany kanał, funkcje zabezpieczające są opóźnione o jeden cykl.

Tab. 5-23: Crosschecking

| Crosschecking nastawa | Status strumienia Origin-1 RxSV | Status strumienia Origin-2 RxSV | Sprawdzenie | Działanie zabezpieczeń |
|---|---|---|---|---|
| None | Bez znaczenia | Bez znaczenia | Brak | Normalne |

| Crosschecking nastawa | Status strumienia Origin-1 RxSV | Status strumienia Origin-2 RxSV | Sprawdzenie | Działanie zabezpieczeń |
|---|---|---|---|---|
| Redund Origin-1 Pref | Nie skonfigurowano | Nie skonfigurowano | Brak | Normalne |
| | Online | Online | OK / wykrycie błędu | Normalne (użycie Origin-1) |
| | Online | Offline | Brak | Normalne (użycie Origin-1) |
| | Offline | Online | Brak | Normalne (użycie Origin-2) |
| | Offline | Offline | Brak | Zablokowane |
| Redund Origin-2 Pref | Nie skonfigurowano | Nie skonfigurowano | Brak | Normalne |
| | Online | Online | OK / wykrycie błędu | Normalne (użycie Origin-2) |
| | Online | Offline | Brak | Normalne (użycie Origin-1) |
| | Offline | Online | Brak | Normalne (użycie Origin-2) |
| | Offline | Offline | Brak | Zablokowane |

Origin1 przechodzi w tryb offline i przełącza się na Origin2 w następujących przypadkach:

- Gdy więcej niż trzy z pięciu odebranych ramek jest nieważnych lub ramka z numerem sekwencji jest odbierana po trzech kolejnych brakujących ramkach dla dowolnego Origin.

  Nieważna ramka (invalid) może wystąpić gdy:

  – Questionable quality ustawiono na „Odrzuć", dane z q.validity = questionable są przetwarzane jako nieważne
  – Przekaźnik pracuje lub funkcja testu jest wyłączona, dane SV z q.test = TRUE są przetwarzane jako nieważne
  – Jeśli jeden lub więcej atrybutów AmpSv.q lub VolSv.q z przypisanych kanałów ramki SV jest nieprawidłowych
  – Po odebraniu ramek SV z Sim Bit = TRUE, ramka jest nieważna, chyba że wartość @Master/LPHD1.Sim.stVal = TRUE (tzn. **Ustawienia -> Symulacja IEC 61850 -> GOOSE/SV -> Akceptuj Sim GOOSE&SV** lub **Ustawienia -> Symulacja IEC 61850 -> Subskrypcja -> Simulation Mode** jest ustawiony na Załącz)
  – Jeśli wartość @Master/LPHD1.Sim.stVal = TRUE, po odebraniu subskrybowanych wiadomości SV z Sim Bit = TRUE, subskrybowane wiadomości SV z Sim Bit = FALSE są nieważne, dopóki @Master/LPHD1.Sim.stVal = FALSE
  – Strumienie SV z następującą wartością „SmpSync" są akceptowane:

    i. Gdy „SmpSynch Check" jest ustawione na „Global" (2), strumienie SV z wartością „SmpSynch" ustawioną na Global (2) są akceptowane

    ii. Gdy „SmpSynch Check" jest ustawione na „Local" (1), strumienie SV z wartością „SmpSynch" ustawioną na Global (2) lub Local (1) są akceptowane

    iii. Gdy „SmpSynch Check" jest ustawione na „Any" (0 do 254), strumienie SV z wartością „SmpSynch" ustawioną w zakresie od 0 do 254 są akceptowane. Dla wersji 7.80 akceptowany zakres to 0 do 127.

- Ramki SV są opóźnione/nie odbierane przez ponad 1,9 cyklu

Wybrana dla Origin jakość będzie jakością banku pomiarowego.

Jeśli oba strumienie mają nieprawidłową jakość, dane z banku są oznaczane jako nieważne i nie są używane w algorytmach zabezpieczeń.

### PP fazowe/Io Strona pierwotna

*Zakres nastaw: 1 do 65000 A w krokach co 1*
*Wartość domyślna: 1*

Wprowadź znamionową wartość prądu pierwotnego PP w amperach. Dla przekładników 1000:5 i 1000:1 wpisz 1000.

### PP fazowe/Io Strona wtórna

*Zakres nastaw: 1A, 5A*
*Wartość domyślna: 1A*

Wprowadź znamionową wartość prądu wtórnego PP w amperach. Aby zapewnić prawidłowe działanie, wartość po stronie wtórnej musi być zgodna z wprowadzoną nastawą (która musi odpowiadać zastosowanym połączeniom PP).

### SIGNAL SOURCES - ŹRÓDŁA WIRTUALNE (POMIAROWE)

Kliknij przycisk, aby wyświetlić lub ukryć pola. Pierwsze sześć źródeł może akceptować zarówno banki prądowe, jak i napięciowe. Mogą być powiązane z bankami od 1 do 6. Źródła umożliwiają sumowanie prądu różnych PP.

Po zmianie tej nastawy uruchom ponownie przekaźnik.

Dla B30 z opcją rozszerzającą ilość dostępnych pól, użyj źródeł 1-6, aby śledzić częstotliwość czy obliczyć pośrednie wielkości pomiarowe (moc, energię). Źródła 7-30 są źródłami polowymi, dla których można skonfigurować tylko banki prądowe (1-30) i nie pozwalają one na sumowanie prądów.

#### Nazwa

*Zakres nastaw: do 20 znaków*
*Wartość domyślna: SRC 1*

Wprowadza się nazwę źródła wirtualnego (pomiarowego).

#### PP fazowe

*Zakres nastaw: None, B1, B2, B3, B4, B5, B6, B1+B2, ... B1+B2+B3+B4+B5+B6 or B7...B28*
*Wartość domyślna: None*

To ustawienie wybiera z banku pomiarowego prąd fazowy lub sumę prądów wielu banków jako prąd fazowy źródła wirtualnego. Przypisuje się zdefiniowany wcześniej w sekcji AC Banks bank pomiarowy.

Jeśli zobaczysz komunikat „Przypisany bank AC x... nie jest skonfigurowany...", oznacza to, że przed ustawieniem tego pola musisz skonfigurować sekcję Banks AC. Wybrany bank może pasować do pól Origins i Sources, takich jak Phase CT ustawiony na B**1** z Phase Origin 1 RxSV**1**-CT1/PHS i źródła SRC**1**. Innym przykładem jest użycie Phase CT ustawionego na B**2** z Phase Origin 1 RxSV**2**-CT1/PHS i źródłem SRC**2**.

#### PP Io

*Zakres nastaw: None, B1, B2, B3, B4, B5, B6, B1+B2, ... B1+B2+B3+B4+B5+B6 or B7...B28*
*Wartość domyślna: None*

To ustawienie wybiera z banku pomiarowego prąd Io lub sumę prądów wielu banków jako prąd doziemny źródła wirtualnego. Przypisuje się zdefiniowany wcześniej w sekcji AC Banks bank pomiarowy.

#### PN fazowe

*Zakres nastaw: None, B1, B2, B3, B4, B5, B6*
*Wartość domyślna: None*

To ustawienie wybiera fazowe PN z banku pomiarowego jako napięcia fazowe źródła.

NOTE

Nastawy poniżej są dostępne jedynie dla B30 z opcją IY.

#### PN fazowe

*Zakres nastaw: None, pierwszy z dwóch banków B1 - B6*
*Wartość domyślna: None*

Ustawienie wybiera bank pomiarowy dla napięć fazowych używanych do obliczeń w danym źródle pomiarowym.

Do przypisania do PN fazowych źródła dostępne są tylko pierwsze dwa skonfigurowane banki PN.

#### PN dod (Uo/SYNCH)

*Zakres nastaw: None, B1, B2, B3, B4, B5, B6*
*Wartość domyślna: None*

To ustawienie wybiera dodatkowe wejście napięciowe z banku jako pomocnicze napięcie źródła.

Dlo B30 w opcji "IY," dla źródeł 7 - 14 nie jest obliczane napięcie dodatkowe.

#### Alternatywne PP fazowe

*Zakres nastaw: None, B1, B2, B3, B4, B5, B6, B1+B2, ... B1+B2+B3+B4+B5+B6 or B7...B28*
*Wartość domyślna: None*

To ustawienie służy do przełączania między głównym i alternatywnym źródłem. Wybiera przekładniki fazowe banku (lub sumę pomiarów z kilku przekładników) jako prąd fazowy źródła alternatywnego.

#### Alternatywne PP Io

*Zakres nastaw: None, B1, B2, B3, B4, B5, B6, B1+B2, ... B1+B2+B3+B4+B5+B6 or B7...B28*

*Wartość domyślna: None*

To ustawienie służy do przełączania między głównym i alternatywnym źródłem. Wybiera przekładnik dodatkowy banku (lub sumę pomiarów z kilku przekładników) jako prąd doziemny źródła alternatywnego.

#### PRZEŁĄCZ NA ALTERNATYWNY

*Zakres nastaw: dowolny sygnał logiczny*

*Wartość domyślna: Off*

Aktywacja przypisanego sygnału logicznego powoduje, że bank alternatywny jest aktywny.

#### Alternatywne PN fazowe

*Zakres nastaw: None, B1, B2, B3, B4, B5, B6*

*Wartość domyślna: None*

To ustawienie służy do przełączania między głównym i alternatywnym źródłem. Wybiera przekładniki fazowe banku jako napięcia fazowe źródła alternatywnego.

#### Alternatywne PN dodatkowe

*Zakres nastaw: None, B1, B2, B3, B4, B5, B6*

*Wartość domyślna: None*

To ustawienie służy do przełączania między głównym i alternatywnym źródłem. Wybiera przekładnik dodatkowy banku jako napięcie dodatkowe źródła alternatywnego.

#### PRZEŁĄCZ NA ALTERNATYWNY

*Zakres nastaw: dowolny sygnał logiczny*

*Wartość domyślna: Off*

Aktywacja przypisanego sygnału logicznego powoduje, że bank alternatywny jest aktywny.



#### BAY

Dla B30 z opcją rozszerzającą ilość dostępnych pól, użyj źródeł 1-6, aby śledzić częstotliwość czy obliczyć pośrednie wielkości pomiarowe (moc, energię). Źródła 7-30 są źródłami polowymi, dla których można skonfigurować tylko banki prądowe (1-30) i nie pozwalają one na sumowanie prądów.

## 5.7 Logika FlexLogic

### 5.7.1 Lista sygnałów logicznych

Aby zapewnić elastyczność, układ logiki wewnętrznej łączy parametry stałe i zaprogramowane przez użytkownika. Logika, na podstawie której projektuje się poszczególne funkcje, jest stała, a cała inna logika, od wejść fizycznych, przez poszczególne elementy lub kombinacje różnych elementów, po wyjścia fizyczne, jest konfigurowalna. Użytkownik ma pełną kontrolę nad całą logiką poprzez FlexLogic. Ogólnie rzecz biorąc, system otrzymuje wejścia analogowe i cyfrowe, które po przetworzeniu wykorzystuje do zdefiniowania wyjść analogowych i cyfrowych. Rysunek przedstawia główne podsystemy przekaźnika zaangażowane w ten proces.

Rys. 5-108: Architektura UR

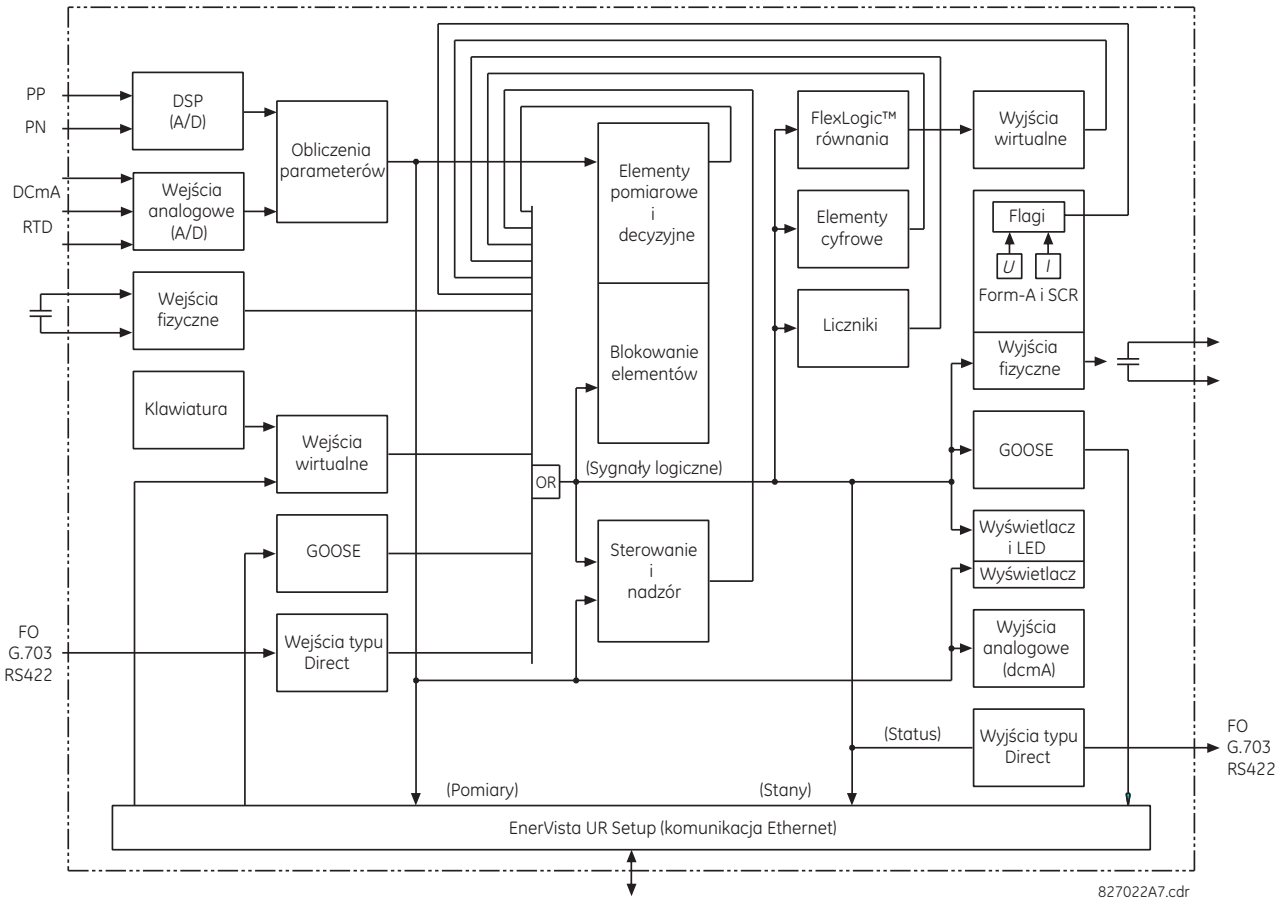


Stany wszystkich sygnałów logicznych używanych w B30 są reprezentowane przez flagi (lub operandy FlexLogic, które są opisane w dalszej części tej sekcji). Cyfrowa „1" jest reprezentowana przez ustawioną flagę. Dowolna zewnętrzna zmiana stanu może być użyta do zablokowania działania elementu, jako wejście do funkcji sterującej w równaniu FlexLogic lub do obsługi wyjścia fizycznego. Stan wejścia może być wyświetlany lokalnie lub przeglądany zdalnie za pomocą dostarczonych urządzeń komunikacyjnych. Jeśli potrzebny jest prosty schemat, w którym wejście służy do blokowania funkcji, wybór ten jest dokonywany podczas jej programowania. Ta możliwość dotyczy również innych funkcji, które ustawiają flagi: zabezpieczeń, wejść wirtualnych, wejść RxGOOSE czy schematów.

Jeśli wymagana jest bardziej złożona logika niż pokazano na rysunku, jest ona implementowana za pomocą FlexLogic. Na przykład, aby stan pobudzenia wejścia fizycznego H7a i stan zadziałania funkcji podnapięciowej fazowej blokowały działanie funkcji nadprądowej, należy zaprogramować te dwa stany na jednym wyjściu logicznym (wirtualnym) używając bramki OR. To wyjście jest następnie wybierane podczas programowania funkcji nadprądowej, jako wejście blokujące. Wyjścia wirtualne można tworzyć tylko za pomocą równań FlexLogic i edytora graficznego w trybie Offline.

Tradycyjnie, logika przekaźnika była stosunkowo ograniczona. Wszelkie nietypowe aplikacje obejmujące blokady i funkcje nadzoru musiały być odrutowane na stałe za pomocą wejść i wyjść fizycznych. FlexLogic minimalizuje wykorzystanie komponentów pomocniczych i przewodów, jednocześnie umożliwiając realizację bardziej złożonych schematów.

Logika, która określa interakcję wejść, funkcji, schematów i wyjść, jest programowana za pomocą równań logicznych przetwarzanych sekwencyjnie. Użycie wirtualnych wejść i wyjść oprócz wejść i wyjść fizycznych jest dostępne wewnętrznie oraz na portach komunikacyjnych urządzenia dla wykorzystania w innych przekaźnikach (rozproszony FlexLogic).

FlexLogic pozwala użytkownikom dostosować przekaźnik za pomocą szeregu równań składających się z operatorów i operandów. Operandy to stany wejść, elementów, schematów i wyjść. Operatorami są bramki logiczne, timery i przerzutniki (z wejściami Set i Reset). System operacji sekwencyjnych pozwala na przypisanie dowolnej kombinacji

operandów jako danych wejściowych do określonych operatorów w celu utworzenia wyjścia. Ostatecznym wyjściem równania jest numerowany rejestr zwany wyjściem wirtualnym. Takie wyjścia mogą być używane jako wejścia w dowolnym równaniu, w tym równaniu generującym wyjście z podtrzymaniem lub inny rodzaj sprzężenia zwrotnego.

Równanie składa się z parametrów, które są operandami lub operatorami. Operandy mają stan logiczny 1 lub 0. Operatory zapewniają zdefiniowaną funkcję, taką jak bramka AND lub Timer. Każde równanie definiuje kombinacje parametrów, które mają być użyte do ustawienia flagi wyjścia wirtualnego. Wynikiem oceny równania jest 1 (=ON lub flaga ustawiona) lub 0 (=OFF lub flaga nieustawiona). Każde równanie jest oceniane co najmniej cztery razy w każdym cyklu (50Hz).

Niektóre typy operandów są obecne w przekaźniku w wielu przypadkach, na przykład wejścia fizyczne i wejścia GOOSE. Te typy operandów są zgrupowane razem (wyłącznie w celach prezentacyjnych) na wyświetlaczu na przednim panelu. Poniższa tabele zawierają charakterystykę różnych typów operandów.

Tab. 5-24: Typy operandów logicznych

| Typ | Stan | Przykład wyświetlanego formatu | Charakterystyka [wejście '1' (= ON) jeżeli ...] |
|---|---|---|---|
| Wejście fizyczne | On | Cont Ip On | Obecne jest napięcie na danym wejściu (zamknięty zestyk zewnętrzny podłączony do tego wejścia) |
| | Off | Cont Ip Off | Napięcie jest nieobecne na danym wejściu (otwarty zestyk zewnętrzny podłączony do tego wejścia) |
| Wyjście fizyczne (typu form - A) | Contact Closed | Cont Op 1 Closed | Wyjście fizyczne jest zamknięte |
| | Current On | Cont Op 1 Ion | Detektor prądu wykrył przepływ prądu |
| | Voltage On | Cont Op 1 VOn | Detektor napięcia wykrył obecność napięcia |
| | Voltage Off | Cont Op 1 VOff | Detektor napięcia nie wykrył obecności napięcia |
| Wejście typu Direct | On | DIRECT INPUT 1 On | Wejście typu Direct jest w stanie ON |
| Element analogowy (np. funkcja zabezpieczeniowa) | Pobudzenie | I> POB | Testowany parametr jest powyżej progu pobudzenia dla funkcji nadmiarowych (I>, U> itd.) lub poniżej progu pobudzenia dla funkcji niedomiarowych (I<, U< itd.) |
| | Odpad | I> ODP | Operand jest logiczną negacją operandu POB |
| | Zadziałanie | I> ZADZ | Testowany parametr był powyżej/poniżej progu przez czas dłuższy niż opóźnienie pobudzenia lub parametr był powyżej/poniżej progu, ale już nie jest, tyle że nie upłynął jeszcze czas opóźnienia odpadu |
| | Blokada | I> BLK | Wyjście komparatora jest ustawione na blokadę |
| Element cyfrowy | Pobudzenie | Dig Element 1 POB | Operand wejściowy jest w stanie ON |
| | Odpad | Dig Element 1 ODP | Operand jest logiczną negacją operandu POB |
| | Zadziałanie | Dig Element 1 ZADZ | Operand wejściowy był logiczną "1" dłużej niż nastawiony czas opóźnienia pobudzenia lub był logiczną "1", ale już nie jest, tyle, że nie upłynął jeszcze czas opóźnienia odpadu |
| Licznik cyfrowy | Większy niż próg | Counter 1 POWYŻEJ | Ilość zliczonych impulsów jest powyżej ustawionego progu |
| | Równy progowi | Counter 1 RÓWNE | Ilość zliczonych impulsów równa się nastawie progu |
| | Mniejszy niż próg | Counter 1 PONIŻEJ | Ilość zliczonych impulsów jest poniżej ustawionego progu |
| "1" i "0" logiczne | On | On | Logika "1" |
| | Off | Off | Logika "0" |
| RxGOOSE Boolean | On | RxGOOSE Boolean 1 On | RxGOOSE Boolean (wejście GOOSE) jest w stanie ON |
| Wejście wirtualne | On | Virt Ip 1 On | Wejście wirtualne jest w stanie ON |
| Wyjście wirtualne | On | Virt Op 1 On | Wyjście wirtualne jest w stanie ON (stan wyjścia zależy od zaprogramowanej logiki jego działania) |

W poniższej tabeli wymieniono operandy dostępne w B30. Operandy można przeglądać online, wprowadzając adres IP przekaźnika w przeglądarce internetowej i uzyskując dostęp do menu Device Information Menu.

Tab. 5-25: Sygnały logiczne dostępne w B30

| Grupa | Nazwa sygnału logicznego | Opis |
|---|---|---|
| PANEL SYGNALIZACYJNY Panel graficzny | AKT AL PAN SYGN 1S<br>AKT ALM PAN SYGN | Sygnał aktywny przez 1s po aktywacji dowolnego okna Panelu sygnalizacyjnego<br>Sygnał aktywny, kiedy dowolne okno Panelu Sygnalizacyjnego jest aktywne |
| PRZYCISKI STEROWNICZE Panel podstawowy i panel 2 .generacji | PRZYCISK STER 1 ON<br>PRZYCISK STER 2 ON<br>PRZYCISK STER 3 ON<br>PRZYCISK STER 4 ON<br>PRZYCISK STER 5 ON<br>PRZYCISK STER 6 ON<br>PRZYCISK STER 7 ON | Przycisk sterowniczy 1 został naciśnięty<br>Przycisk sterowniczy 2 został naciśnięty<br>Przycisk sterowniczy 3 został naciśnięty<br>Przycisk sterowniczy 4 został naciśnięty<br>Przycisk sterowniczy 5 został naciśnięty<br>Przycisk sterowniczy 6 został naciśnięty<br>Przycisk sterowniczy 7 został naciśnięty |
| CYBERSENTRY | ADMINISTRATOR ZALOG<br>NADZORCA ZALOGOWANY<br>INŻYNIER ZALOGOWANY<br>OPERATOR ZALOGOWAN<br>OBSERWATOR ZALOGOWAN<br>BŁĄD LOGOWANIA<br>NIEUPRAWN ZMIANA FW<br>NIEUPR ZMIANA NASTAW<br>TRYB SERWIS AKTYWNY | Sygnał aktywny, kiedy zalogowano się na rolę Administratora<br>Sygnał aktywny, kiedy zalogowano się na rolę Nadzorcy<br>Sygnał aktywny, kiedy zalogowano się na rolę Inżyniera<br>Sygnał aktywny, kiedy zalogowano się na rolę Operatora<br>Sygnał aktywny, kiedy zalogowano się na rolę Obserwatora<br>Sygnał aktywny, kiedy wykryto nieudane próby logowania<br>Sygnał aktywny, kiedy wykryto próbę zmiany FW przy blokadzie zmiany FW<br>Sygnał aktywny, kiedy wykryto próbę zmiany nastaw przy blokadzie zmiany<br>Sygnał aktywny, kiedy zalogowano się do trybu serwisowego (fabrycznego) |
| DIRECT DEVICES | DIRECT DEVICE 1On<br>↓<br>DIRECT DEVICE 16On<br>DIRECT DEVICE 1Off<br>↓<br>DIRECT DEVICE 16Off | Flag is set, logic=1<br>↓<br>Flag is set, logic=1<br>Flag is set, logic=1<br>↓<br>Flag is set, logic=1 |
| DIRECT INPUT/ OUTPUT CHANNEL MONITORING | DIR IO CH1 CRC ALARM<br>DIR IO CH2 CRC ALARM<br>DIR IO CH1 UNRET ALM<br>DIR IO CH2 UNRET ALM | The rate of direct input messages received on channel 1 and failing the CRC exceeded the user-specified level<br>The rate of direct input messages received on channel 2 and failing the CRC exceeded the user-specified level<br>The rate of returned direct input/output messages on channel 1 exceeded the user-specified level (ring configurations only)<br>The rate of returned direct input/output messages on channel 2 exceeded the user-specified level (ring configurations only) |
| ELEMENT: Przełączanie źródeł pomiarowych | ŹR1 PRZEŁ PP BLK ZAB<br>ŹR1 PRZEŁ PN BLK ZAB<br>ŹR1 BANK ALT PP ZAŁ<br>ŹR1 BANK ALT PP WYŁ<br>ŹR1 BANK ALT PN ZAŁ<br>ŹR1 BANK ALT PN WYŁ | Zabezpieczenie zablokowane z powodu przełączenia źródeł prądowych<br>Zabezpieczenie zablokowane z powodu przełączenia źródeł napięciowych<br>Przełączenie PP źródła wirtualnego 1 z głównego na alternatywne<br>Przełączenie PP źródła wirtualnego 1 z alternatywnego na główne<br>Przełączenie PN źródła wirtualnego 1 z głównego na alternatywne<br>Przełączenie PN źródła wirtualnego 1 z alternatywnego na główne |
| | ŹR 1 do 30 | Sygnały takie same jak dla Źródła 1 |
| ELEMENT: 79 SPZ 3F | SPZ1 NASTAWIONY<br>SPZ1 W TOKU<br>SPZ1 ZABLOKOWANY<br>SPZ1 BLK OD RĘCZ ZW<br>SPZ1 ZAŁĄCZ<br>SPZ1 WYKON CYKLE=0<br>SPZ1 WYKON CYKLE=1<br>SPZ1 WYKON CYKLE=2<br>SPZ1 WYKON CYKLE=3<br>SPZ1 WYKON CYKLE=4<br>SPZ1 NIEAKTYWNY | SPZ 1 jest nastawiony i gotowy do działania<br>SPZ 1 jest w toku<br>SPZ 1 jest zablokowany<br>SPZ 1 jest zablokowany od ręcznego ZW przez nastawiony czas<br>SPZ 1 wystawił komendę ZW<br>SPZ 1 - Ilość wykonanych prób załączenia = 0<br>SPZ 1 - Ilość wykonanych prób załączenia = 1<br>SPZ 1 - Ilość wykonanych prób załączenia = 2<br>SPZ 1 - Ilość wykonanych prób załączenia = 3<br>SPZ 1 - Ilość wykonanych prób załączenia = 4<br>SPZ 1 jest nieaktywny - niegotowy do działania |
| | SPZ2 do 6 | Sygnały takie same jak dla SPZ1 |
| ELEMENT: 59X Nadnapięciowe napięcia dodatkowego | Ux>1 POB<br>Ux>1 ODP<br>Ux>1 ZADZ | Pobudzenie funkcji nadnapięciowej napięcia dodatkowego 59X<br>Odpad funkcji nadnapięciowej napięcia dodatkowego 59X<br>Zadziałanie funkcji nadnapięciowej napięcia dodatkowego 59X |
| | Ux>2 do 6 | Sygnały takie same jak dla Ux>1 |
| ELEMENT: 27X Podnapięciowe napięcia dodatkowego | Ux<1 POB<br>Ux<1 ODP<br>Ux<1 ZADZ | Pobudzenie funkcji podnapięciowej napięcia dodatkowego 27X<br>Odpad funkcji podnapięciowej napięcia dodatkowego 27X<br>Zadziałanie funkcji podnapięciowej napięcia dodatkowego 27X |
| | Ux<2 do 6 | Sygnały takie same jak dla Ux<1 |

| Grupa | Nazwa sygnału logicznego | Opis |
|---|---|---|
| ELEMENT: Przepływ prądu przez wyłączony wyłącznik | FLSHOVR WYŁ1 POB L1<br>FLSHOVR WYŁ1 POB L2<br>FLSHOVR WYŁ1 POB L3<br>FLSHOVR WYŁ1 POB<br>FLSHOVR WYŁ1 ZADZ L1<br>FLSHOVR WYŁ1 ZADZ L2<br>FLSHOVR WYŁ1 ZADZ L3<br>FLSHOVR WYŁ1 ZADZ<br>FLSHOVR WYŁ1 ODP L1<br>FLSHOVR WYŁ1 ODP L2<br>FLSHOVR WYŁ1 ODP L3<br>FLSHOVR WYŁ1 ODP | Pobudzenie w fazie L1 funkcji detekcji przepływu prądu przez wyłączony WYŁ<br>Pobudzenie w fazie L2 funkcji detekcji przepływu prądu przez wyłączony WYŁ<br>Pobudzenie w fazie L3 funkcji detekcji przepływu prądu przez wyłączony WYŁ<br>Pobudzenie ogólne funkcji detekcji przepływu prądu przez wyłączony WYŁ<br>Zadziałanie w fazie L1 funkcji detekcji przepływu prądu przez wyłączony WYŁ<br>Zadziałanie w fazie L2 funkcji detekcji przepływu prądu przez wyłączony WYŁ<br>Zadziałanie w fazie L3 funkcji detekcji przepływu prądu przez wyłączony WYŁ<br>Zadziałanie ogólne funkcji detekcji przepływu prądu przez wyłączony WYŁ<br>Odpad w fazie L1 funkcji detekcji przepływu prądu przez wyłączony WYŁ<br>Odpad w fazie L2 funkcji detekcji przepływu prądu przez wyłączony WYŁ<br>Odpad w fazie L3 funkcji detekcji przepływu prądu przez wyłączony WYŁ<br>Odpad funkcji detekcji przepływu prądu przez wyłączony WYŁ |
| | FLSHOVR WYŁ2 | Sygnały takie same jak dla FLSHOVR WYŁ1 |
| ELEMENT: Monitoring I2t wyłącznika | I2t 1 ZADZ<br>I2t 1 ODP<br>I2t 1 PRĄD MAX ZADZ<br>I2t 1 PRĄD MAX ODP<br>I2t 2 ZADZ<br>I2t 2 ODP<br>I2t 2 PRĄD MAX ZADZ<br>I2t 2 PRĄD MAX ODP | Zadziałanie pierwszego stopnia funkcji monitoringu wyłącznika (I2t)<br>Odpad pierwszego stopnia funkcji monitoringu wyłącznika (I2t)<br>Zadziałanie pierwszego stopnia funkcji monitoringu prądu maksymalnego<br>Odpad pierwszego stopnia funkcji monitoringu prądu maksymalnego<br>Zadziałanie drugiego stopnia funkcji monitoringu wyłącznika (I2t)<br>Odpad drugiego stopnia funkcji monitoringu wyłącznika (I2t)<br>Zadziałanie drugiego stopnia funkcji monitoringu prądu maksymalnego<br>Odpad drugiego stopnia funkcji monitoringu prądu maksymalnego |
| | I2t 3 do 6 | Sygnały takie same jak dla I2t 1/2 |
| ELEMENT: 50BF LRW (lokalna rezerwa wyłącznikowa) | LRW 1 RETRIP<br>LRW 1 TIMER 1<br>LRW 1 TIMER 2<br>LRW 1 TIMER 3<br>LRW 1 ZADZ | Sygnał 3-fazowego retripu (1 stopnia)<br>Zadziałanie Timer 1<br>Zadziałanie Timer 2<br>Zadziałanie Timer 3<br>Zadziałanie funkcji LRW (2 stopnia) |
| | BKR FL RETRIP BAY01<br>BKR FL T1 OP BAY01<br>BKR FL T2 OP BAY01<br>BKR FL T3 OP BAY01<br>BKR FL TRIP OP BAY01 | Dla szyny procesowej 9_2 LE |
| | LRW 2 do 28 | Sygnały takie same jak dla LRW 1 |
| ELEMENT: Powrót napięcia na wyłącznik | RESTRIKE 1 ZADZ<br>RESTRIKE 1 ZADZ L1<br>RESTRIKE 1 ZADZ L2<br>RESTRIKE 1 ZADZ L3 | Zadziałanie funkcji detekcji powrotu napięcia na wyłącznik w dowolnej fazie<br>Zadziałanie funkcji detekcji powrotu napięcia na wyłącznik w fazie L1<br>Zadziałanie funkcji detekcji powrotu napięcia na wyłącznik w fazie L2<br>Zadziałanie funkcji detekcji powrotu napięcia na wyłącznik w fazie L3 |
| | RESTRIKE 2 do 3 | Sygnały takie same jak dla RESTRIKE 1 |

| Grupa | Nazwa sygnału logicznego | Opis |
|---|---|---|
| ELEMENT: 52 Kontrola wyłącznika | WYŁ 1 KOM WYŁĄCZ | Inicjacja komendy wyłącz (1/3-FAZ) dla WYŁ1 |
| | WYŁ 1 KOM ZAŁĄCZ | Inicjacja komendy załącz dla WYŁ1 |
| | WYŁ 1 BŁĄD STAN L1 | Wykryto błędny stan WYŁ1 w fazie L1 (rozbieżność pomiędzy 52/a a 52/b). Możliwość filtracji czasowej |
| | WYŁ 1 ST POŚR L1 | Wykryto stan pośredni WYŁ1 w fazie L1 (przejściowa zmiana pozycji wyłącznika). Bez filtracji czasowej |
| | WYŁ 1 ZAŁĄCZONY L1 | WYŁ1 faza L1 załaczona |
| | WYŁ 1 WYŁĄCZONY L1 | WYŁ1 faza L1 wyłaczona |
| | WYŁ 1 BŁĄD STAN L2 | Wykryto błędny stan WYŁ1 w fazie L2 (rozbieżność pomiędzy 52/a a 52/b). Możliwość filtracji czasowej |
| | WYŁ 1 ST POŚR L2 | Wykryto stan pośredni WYŁ1 w fazie L2 (przejściowa zmiana pozycji wyłącznika). Bez filtracji czasowej |
| | WYŁ 1 ZAŁĄCZONY L2 | WYŁ1 faza L2 załaczona |
| | WYŁ 1 WYŁĄCZONY L2 | WYŁ1 faza L2 wyłaczona |
| | WYŁ 1 BŁĄD STAN L3 | Wykryto błędny stan WYŁ1 w fazie L3 (rozbieżność pomiędzy 52/a a 52/b). Możliwość filtracji czasowej |
| | WYŁ 1 ST POŚR L2 | Wykryto stan pośredni WYŁ1 w fazie L3 (przejściowa zmiana pozycji wyłącznika). Bez filtracji czasowej |
| | WYŁ 1 ZAŁĄCZONY L3 | WYŁ1 faza L3 załaczona |
| | WYŁ 1 WYŁĄCZONY L3 | WYŁ1 faza L3 wyłaczona |
| | WYŁ 1 BŁĄD STAN | Wykryto błędny stan WYŁ1 w dowolnej fazie |
| | WYŁ 1 ZAŁĄCZONY | WYŁ1 załączony (wszystkie trzy bieguny) |
| | WYŁ 1 WYŁĄCZONY | WYŁ1 wyłączony (wszystkie trzy bieguny) |
| | WYŁ 1 NIEZGOD POŁ | Niezgodność położenia biegunów WYŁ1 |
| | WYŁ 1 ALARM ZEWN | Alarm WYŁ1 - sygnał przypisany do "Alarm zewnętrzny" |
| | WYŁ 1 RĘCZNE WYŁ | Ręczna komenda wyłącz dla WYŁ1 |
| | WYŁ 1 RĘCZNE ZAŁ | Ręczna komenda załącz dla WYŁ1 |
| | WYŁ 1 WYŁĄCZENIE L1 | Wyłączenie WYŁ1 - faza L1 (ręcznie oraz z modułu Komenda Wyłącz) |
| | WYŁ 1 WYŁĄCZENIE L2 | Wyłączenie WYŁ1 - faza L2 (ręcznie oraz z modułu Komenda Wyłącz) |
| | WYŁ 1 WYŁĄCZENIE L3 | Wyłączenie WYŁ1 - faza L3 (ręcznie oraz z modułu Komenda Wyłącz) |
| | WYŁ 1 DOW FAZ WYŁĄC | Przynajmniej jedna z faz WYŁ1 jest wyłączona |
| | WYŁ 1 JED FAZ WYŁĄC | Tylko jedna z faz WYŁ1 jest wyłączona |
| | WYŁ 1 NIESPRAWNY | WYŁ1 niesprawny - sygnał przypisany do nastawy "Niesprawny" |
| | WYŁ 1 OGR STER ON | Ograniczenie sterowania WYŁ1 (ręczne ZW i OW oraz ZW z SPZ niedostępne) |
| | WYŁ 1 OGR STER OFF | Sterowanie w normalnym trybie |
| | WYŁ 1 SYMUL ZAMKN | Stan WYŁ1 został ręcznie ustawiony jako załączony (symulacja stanu) |
| | WYŁ 1 SYMUL OTWAR | Stan WYŁ1 został ręcznie ustawiony jako wyłączony (symulacja stanu) |
| | WYŁ 1 OBEJ BLK ON | Obejście blokad dla WYŁ1 załączone (sterowanie możliwe pomimo blokad) |
| | WYŁ 1 OBEJ BLK OFF | Obejście blokad dla WYŁ1 wyłączone (sterowanie w normalnym trybie) |
| | WYŁ 1 BLOK SPZ | Blokada załączenia z SPZ dla WYŁ1 |
| | WYŁ 1 ODBLOK SPZ | Brak blokady załączenia z SPZ dla WYŁ1 (stan normalny) |
| | WYŁ 2 do 6 | Sygnały takie same jak dla WYŁ1 |
| ELEMENT: 87B Różnicowe szyn | BUS 1 ZADZ | Zadziałanie dowolnego elementu różnicowego zabezpieczenia szyn |
| | BUS 1 ODP | Odpad dowolnego elementu różnicowego zabezpieczenia szyn |
| | BUS 1 BIASED ZADZ A | Zadziałanie funkcji różnicowej stabilizowanej w fazie L1 |
| | BUS 1 BIASED ZADZ B | Zadziałanie funkcji różnicowej stabilizowanej w fazie L2 |
| | BUS 1 BIASED ZADZ C | Zadziałanie funkcji różnicowej stabilizowanej w fazie L3 |
| | BUS 1 BIASED POB A | Pobudzenie funkcji różnicowej stabilizowanej w fazie L1 |
| | BUS 1 BIASED POB B | Pobudzenie funkcji różnicowej stabilizowanej w fazie L2 |
| | BUS 1 BIASED POB C | Pobudzenie funkcji różnicowej stabilizowanej w fazie L3 |
| | BUS 1 UNBIASED ZADZ A | Zadziałanie funkcji różnicowej niestabilizowanej w fazie L1 |
| | BUS 1 UNBIASED ZADZ B | Zadziałanie funkcji różnicowej niestabilizowanej w fazie L2 |
| | BUS 1 UNBIASED ZADZ C | Zadziałanie funkcji różnicowej niestabilizowanej w fazie L3 |
| | BUS 1 BIASED ODP A | Odpad funkcji różnicowej stabilizowanej w fazie L1 |
| | BUS 1 BIASED ODP B | Odpad funkcji różnicowej stabilizowanej w fazie L2 |
| | BUS 1 BIASED ODP C | Odpad funkcji różnicowej stabilizowanej w fazie L3 |
| | BUS 1 UNBIASED ODP A | Odpad funkcji różnicowej niestabilizowanej w fazie L1 |
| | BUS 1 UNBIASED ODP B | Odpad funkcji różnicowej niestabilizowanej w fazie L2 |
| | BUS 1 UNBIASED ODP C | Odpad funkcji różnicowej niestabilizowanej w fazie L3 |
| | BUS 1 DIR A | Zwarcie w strefie (człon kierunkowy) w fazie L1 |
| | BUS 1 DIR B | Zwarcie w strefie (człon kierunkowy) w fazie L2 |
| | BUS 1 DIR C | Zwarcie w strefie (człon kierunkowy) w fazie L3 |
| | BUS 1 SAT A | Wykryto nasycenie PP w fazie L1 |
| | BUS 1 SAT B | Wykryto nasycenie PP w fazie L2 |
| | BUS 1 SAT C | Wykryto nasycenie PP w fazie L3 |
| | USZK PP 1 ZADZ | Wykryto zakłócenie w obwodach przekładników prądowych w dowolnej fazie |
| | USZK PP 1 ZADZ L1 | Wykryto zakłócenie w obwodach przekładników prądowych w fazie L1 |
| | USZK PP 1 ZADZ L2 | Wykryto zakłócenie w obwodach przekładników prądowych w fazie L3 |
| | USZK PP 1 ZADZ L3 | Wykryto zakłócenie w obwodach przekładników prądowych w fazie L2 |

| Grupa | Nazwa sygnału logicznego | Opis |
|---|---|---|
| | BUS 2 do 6 | Sygnał takie same jak dla BUS 1 |
| ELEMENT:<br>Bay configuration | BAY 1 TRIP Init | Inicjacja wyłączenia wyłącznika w polu 1 |
| | BAY 2 do 28 | Sygnały takie same jak dla BAY 1 |
| ELEMENT:<br>Wyłączniki (ZS) | WYŁ WYŁĄCZONY POLE01<br>WYŁ ZAŁĄCZONY POLE01<br>WYŁ BŁĄD STAN POLE01<br>WYŁ WÓZEK PRACA POLE01<br>WYŁ WÓZEK PRÓBA POLE01 | Wyłącznik w polu 1 wyłączony<br>Wyłącznik w polu 1 załączony<br>Wyłącznik w polu 1 błędny stan<br>Wózek wyłącznika w polu 1 praca<br>Wózek wyłącznika w polu 1 próba |
| | POLE02 do 28 | Sygnały takie same jak dla POLE01 |
| ELEMENT:<br>Nadzór obwodów PP | USZK PP 1 ZADZ<br>USZK PP 1 ZADZ L1<br>USZK PP 1 ZADZ L2<br>USZK PP 1 ZADZ L3 | Wykryto zakłócenie w obwodach przekładników prądowych w dowolnej fazie<br>Wykryto zakłócenie w obwodach przekładników prądowych w fazie L1<br>Wykryto zakłócenie w obwodach przekładników prądowych w fazie L3<br>Wykryto zakłócenie w obwodach przekładników prądowych w fazie L2 |
| | USZK PP 2 ZADZ | Sygnały takie same jak dla USZK PP 1 |
| ELEMENT:<br>Liczniki cyfrowe | Counter 1 POWYŻEJ<br>Counter 1 RÓWNE<br>Counter 1 PONIŻEJ | Stan licznika jest powyżej ustawionego progu<br>Stan licznika jest równy ustawionemu progowi<br>Stan licznika jest poniżej ustawionego progu |
| | Counter 2 do 8 | Sygnały takie same jak dla Counter 1 |
| ELEMENT:<br>Elementy cyfrowe | Dig Element 1 (EC1) POB<br>Dig Element 1 (EC1) ZADZ<br>Dig Element 1 (EC1) ODP | Pobudzenie elementu cyfrowego 1<br>Zadziałanie elementu cyfrowego 1<br>Odpad elementu cyfrowego 1 |
| | Dig Element 2 do 96 | Sygnały takie same jak dla Dig Element 1 |
| ELEMENT:<br>Zabezpieczenie martwej strefy | EFP BAY1 ZADZ<br>EFP BAY1 ODP<br>EFP BAY1 POB<br>EFP BAY1 ZADZ A<br>EFP BAY1 ODP A<br>EFP BAY1 POB A<br>EFP BAY1 ZADZ B<br>EFP BAY1 ODP B<br>EFP BAY1 POB B<br>EFP BAY1 ZADZ C<br>EFP BAY1 ODP C<br>EFP BAY1 POB C | Zadziałanie zabezpieczenia od zwarcia w martwej strefie w polu 1<br>Odpad zabezpieczenia od zwarcia w martwej strefie w polu 1<br>Pobudzenie zabezpieczenia od zwarcia w martwej strefie w polu 1<br>Zadziałanie zabezpieczenia od zwarcia w martwej strefie w polu 1 w fazie L1<br>Odpad zabezpieczenia od zwarcia w martwej strefie w polu 1 w fazie L1<br>Pobudzenie zabezpieczenia od zwarcia w martwej strefie w polu 1 w fazie L1<br>Zadziałanie zabezpieczenia od zwarcia w martwej strefie w polu 1 w fazie L2<br>Odpad zabezpieczenia od zwarcia w martwej strefie w polu 1 w fazie L2<br>Pobudzenie zabezpieczenia od zwarcia w martwej strefie w polu 1 w fazie L2<br>Zadziałanie zabezpieczenia od zwarcia w martwej strefie w polu 1 w fazie L3<br>Odpad zabezpieczenia od zwarcia w martwej strefie w polu 1 w fazie L3<br>Pobudzenie zabezpieczenia od zwarcia w martwej strefie w polu 1 w fazie L3 |
| | EFP 2 do 28 | Sygnały takie same jak dla EFP 1 |
| ELEMENT:<br>FlexElement | FxE 1 POB<br>FxE 1 ZADZ<br>FxE 1 ODP | Pobudzenie FlexElement 1<br>Zadziałanie FlexElement 1<br>Odpad FlexElement 1 |
| | FxE 2 do 16 | Sygnały takie same jak dla FxE 1 |
| ELEMENT: 50G<br>Ziemnozwarciowe bezzwłoczne Io> | Io>>1 POB<br>Io>>1 ZADZ<br>Io>>1 ODP | Pobudzenie zabezpieczenia ziemnozwarciowego bezzwłocznego 1<br>Zadziałanie zabezpieczenia ziemnozwarciowego bezzwłocznego 1<br>Odpad zabezpieczenia ziemnozwarciowego bezzwłocznego 1 |
| | GRD IOC1 PKP Bay01<br>GRD IOC1 OP Bay01<br>GRD IOC1 DPO Bay01 | Dla szyny procesowej 9_2 LE |
| | Io>>2 do 28 | Sygnały takie same jak dla Io>>1 |
| ELEMENT: 51G<br>Ziemnozwarciowe zwłoczne Io> | Io>1 POB<br>Io>1 ZADZ<br>Io>1 ODP | Pobudzenie zabezpieczenia ziemnozwarciowego zwłocznego 1<br>Zadziałanie zabezpieczenia ziemnozwarciowego zwłocznego 1<br>Odpad zabezpieczenia ziemnozwarciowego zwłocznego 1 |
| | GRD TOC1 PKP Bay01<br>GRD TOC1 OP Bay01<br>GRD TOC1 DPO Bay01 | Dla szyny procesowej 9_2 LE |
| | Io>2 do 28 | Sygnały takie same jak dla Io>1 |
| ELEMENT:<br>Tryb działania IED (IEC 61850) | IED TEST<br>IED TEST-BLOCKED<br>IED ON | Przekaźnik w trybie Test mode<br>Przekaźnik w trybie Test-Blocked mode<br>Przekaźnik w trybie On |

| Grupa | Nazwa sygnału logicznego | Opis |
|---|---|---|
| ELEMENT: Odłączniki (ZS) | ISOLATOR 1 POZYCJA<br>ISOLATOR 1 ALARM<br>ISOLATOR 1 BLOK | Position of isolator 1 (ON = closed; OFF = open)<br>Błędny stan odłącznika 1<br>Blokada sterowania odłącznika 1 z powodu niezgodności biegunów |
| | ISOLATOR 2 do 72 | Sygnały takie same jak dla ISOLATOR 1 |
| ELEMENT: Przerzutniki z pamięcią | PRZERZUTNIK 1 ON<br>PRZERZUTNIK 1 OFF | Przerzutnik jest w stanie ON (Logika = 1)<br>Przerzutnik jest w stanie OFF (Logika = 0) |
| | PRZERZUTNIK 2 do 16 | Sygnały takie same jak dla PRZERZUTNIK 1 |
| ELEMENT: 50N Ziemnozwarciowe bezzwłoczne 3I0>> | 3I0>>1 POB<br>3I0>>1 ZADZ<br>3I0>>1 ODP | Pobudzenie funkcji zabezpiecz. ziemnozwarciowego bezzwłocznego 3I0>><br>Zadziałanie funkcji zabezpiecz. ziemnozwarciowego bezzwłocznego 3I0>><br>Odpad funkcji zabezpieczenia ziemnozwarciowego bezzwłocznego 3I0>> |
| | NTRL IOC1 PKP Bay01<br>NTRL IOC1 OP Bay01<br>NTRL IOC1 DPO Bay01 | Dla szyny procesowej 9_2 LE |
| | 3I0>>2 do 28 | Sygnały takie same jak dla 3I0>>1 |
| ELEMENT: 59N Nadnapięciowe składowej zerowej | 3U0>1 POB<br>3U0>1 ODP<br>3U0>1 ZADZ | Pobudzenie funkcji zabezpieczenia nadnapięciowego skł. zerowej 3U0><br>Odpad funkcji zabezpieczenia nadnapięciowego skł. zerowej 3U0><br>Zadziałanie funkcji zabezpieczenia nadnapięciowego skł. zerowej 3U0> |
| | 3U0>2 do 6 | Sygnały takie same jak dla 3U0>1 |
| ELEMENT: 51N Ziemnozwarciowe zwłoczne 3I0> | 3I0>1 POB<br>3I0>1 ZADZ<br>3I0>1 ODP | Pobudzenie funkcji zabezpieczenia ziemnozwarciowego zwłocznego 3I0><br>Zadziałanie funkcji zabezpieczenia ziemnozwarciowego zwłocznego 3I0><br>Odpad funkcji zabezpieczenia ziemnozwarciowego zwłocznego 3I0> |
| | NTRL TOC1 PKP Bay01<br>NTRL TOC1 OP Bay01<br>NTRL TOC1 DPO Bay01 | Dla szyny procesowej 9_2 LE |
| | 3I0>2 do 28 | Sygnały takie same jak dla 3I0>1 |
| ELEMENT: 67N/G Moduł kierunkowości Io/3I0 | MOD KIER I0 1 PRZÓD<br>MOD KIER I0 1 TYŁ | Moduł kierunkowości zabezpieczenia ziemnozwarciowego - kierunek przód<br>Moduł kierunkowości zabezpieczenia ziemnozwarciowego - kierunek tył |
| | MOD KIER I0 2 do 6 | Sygnały takie same jak dla MOD KIER I0 1 |
| ELEMENT: 67P Moduł kierunkowości I> | MOD KIER 1 BLK L1<br>MOD KIER 1 BLK L2<br>MOD KIER 1 BLK L3<br>MOD KIER 1 BLK | Blokada fazy L1 z modułu 67P, może być użyta do blokady zab. I>, I>><br>Blokada fazy L2 z modułu 67P, może być użyta do blokady zab. I>, I>><br>Blokada fazy L3 z modułu 67P, może być użyta do blokady zab. I>, I>><br>Blokada z modułu 67P, może być użyta do blokady zab. I>, I>> |
| | PH DIR 1 BLK A<br>PH DIR 1 BLK B<br>PH DIR 1 BLK C<br>PH DIR 1 BLK | Dla szyny procesowej 9-2 LE |
| | MOD KIER 2 do 6 | Sygnały takie same jak dla MOD KIER 1 |
| ELEMENT: 50P Nadprądowe bezzwłoczne I>> | I>>1 POB<br>I>>1 ZADZ<br>I>>1 ODP<br>I>>1 POB L1<br>I>>1 POB L2<br>I>>1 POB L3<br>I>>1 ZADZ L1<br>I>>1 ZADZ L2<br>I>>1 ZADZ L3<br>I>>1 ODP L1<br>I>>1 ODP L2<br>I>>1 ODP L3 | Pobudzenie zabezpieczenia nadprądowego bezzwłocznego w dowolnej fazie<br>Zadziałanie zabezpieczenia nadprądowego bezzwłocznego w dowolnej fazie<br>Odpad zabezpieczenia nadprądowego bezzwłocznego<br>Pobudzenie zabezpieczenia nadprądowego bezzwłocznego w fazie L1<br>Pobudzenie zabezpieczenia nadprądowego bezzwłocznego w fazie L2<br>Pobudzenie zabezpieczenia nadprądowego bezzwłocznego w fazie L3<br>Zadziałanie zabezpieczenia nadprądowego bezzwłocznego w fazie L1<br>Zadziałanie zabezpieczenia nadprądowego bezzwłocznego w fazie L2<br>Zadziałanie zabezpieczenia nadprądowego bezzwłocznego w fazie L3<br>Odpad zabezpieczenia nadprądowego bezzwłocznego w fazie L1<br>Odpad zabezpieczenia nadprądowego bezzwłocznego w fazie L2<br>Odpad zabezpieczenia nadprądowego bezzwłocznego w fazie L3 |

| Grupa | Nazwa sygnału logicznego | Opis |
|---|---|---|
| | PH IOC1 PKP Bay01<br>PH IOC1 OP Bay01<br>PH IOC1 DPO Bay01<br>PH IOC1 PKP A Bay01<br>PH IOC1 PKP B Bay01<br>PH IOC1 PKP C Bay01<br>PH IOC1 OP A Bay01<br>PH IOC1 OP B Bay01<br>PH IOC1 OP C Bay01<br>PH IOC1 DPO A Bay01<br>PH IOC1 DPO B Bay01<br>PH IOC1 DPO C Bay01 | Dla szyny procesowej 9_2 LE |
| | I>>2 do 56 | Sygnały takie same jak dla I>>1 |
| ELEMENT: 59P Nadnapięciowe | U>1 POB<br>U>1 ZADZ<br>U>1 ODP<br>U>1 POB L1<br>U>1 POB L2<br>U>1 POB L3<br>U>1 ZADZ L1<br>U>1 ZADZ L2<br>U>1 ZADZ L3<br>U>1 ODP L1<br>U>1 ODP L2<br>U>1 ODP L3 | Pobudzenie zabezpieczenia nadnapięciowego w dowolnej fazie<br>Zadziałanie zabezpieczenia nadnapięciowego w dowolnej fazie<br>Odpad zabezpieczenia nadnapięciowego<br>Pobudzenie zabezpieczenia nadnapięciowego w fazie L1<br>Pobudzenie zabezpieczenia nadnapięciowego w fazie L2<br>Pobudzenie zabezpieczenia nadnapięciowego w fazie L3<br>Zadziałanie zabezpieczenia nadnapięciowego w fazie L1<br>Zadziałanie zabezpieczenia nadnapięciowego w fazie L2<br>Zadziałanie zabezpieczenia nadnapięciowego w fazie L3<br>Odpad zabezpieczenia nadnapięciowego w fazie L1<br>Odpad zabezpieczenia nadnapięciowego w fazie L2<br>Odpad zabezpieczenia nadnapięciowego w fazie L3 |
| | U>2 do 6 | Sygnały takie same jak dla U>1 |
| ELEMENT: 51P Nadprądowe zwłoczne | I>1 POB<br>I>1 ZADZ<br>I>1 ODP<br>I>1 POB L1<br>I>1 POB L2<br>I>1 POB L3<br>I>1 ZADZ L1<br>I>1 ZADZ L2<br>I>1 ZADZ L3<br>I>1 ODP L1<br>I>1 ODP L2<br>I>1 ODP L3 | Pobudzenie zabezpieczenia nadprądowego zwłocznego w dowolnej fazie<br>Zadziałanie zabezpieczenia nadprądowego zwłocznego w dowolnej fazie<br>Odpad zabezpieczenia nadprądowego zwłocznego<br>Pobudzenie zabezpieczenia nadprądowego zwłocznego w fazie L1<br>Pobudzenie zabezpieczenia nadprądowego zwłocznego w fazie L2<br>Pobudzenie zabezpieczenia nadprądowego zwłocznego w fazie L3<br>Zadziałanie zabezpieczenia nadprądowego zwłocznego w fazie L1<br>Zadziałanie zabezpieczenia nadprądowego zwłocznego w fazie L2<br>Zadziałanie zabezpieczenia nadprądowego zwłocznego w fazie L3<br>Odpad zabezpieczenia nadprądowego zwłocznego w fazie L1<br>Odpad zabezpieczenia nadprądowego zwłocznego w fazie L2<br>Odpad zabezpieczenia nadprądowego zwłocznego w fazie L3 |
| | PH TOC PKP Bay01<br>PH TOC OP Bay01<br>PH TOC DPO Bay01<br>PH TOC PKP A Bay01<br>PH TOC PKP B Bay01<br>PH TOC PKP C Bay01<br>PH TOC OP A Bay01<br>PH TOC OP B Bay01<br>PH TOC OP C Bay01<br>PH TOC DPO A Bay01<br>PH TOC DPO B Bay01<br>PH TOC DPO C Bay01 | Dla szyny procesowej 9_2 LE |
| | I>2 do 28 | Sygnały takie same jak dla I>1 |
| ELEMENT: 27P Podnapięciowe | U<1 POB<br>U<1 ZADZ<br>U<1 ODP<br>U<1 POB L1<br>U<1 POB L2<br>U<1 POB L3<br>U<1 ZADZ L1<br>U<1 ZADZ L2<br>U<1 ZADZ L3<br>U<1 ODP L1<br>U<1 ODP L2<br>U<1 ODP L3 | Pobudzenie zabezpieczenia podnapięciowego w dowolnej fazie<br>Zadziałanie zabezpieczenia podnapięciowego w dowolnej fazie<br>Odpad zabezpieczenia podnapięciowego<br>Pobudzenie zabezpieczenia podnapięciowego w fazie L1<br>Pobudzenie zabezpieczenia podnapięciowego w fazie L2<br>Pobudzenie zabezpieczenia podnapięciowego w fazie L3<br>Zadziałanie zabezpieczenia podnapięciowego w fazie L1<br>Zadziałanie zabezpieczenia podnapięciowego w fazie L2<br>Zadziałanie zabezpieczenia podnapięciowego w fazie L3<br>Odpad zabezpieczenia podnapięciowego w fazie L1<br>Odpad zabezpieczenia podnapięciowego w fazie L2<br>Odpad zabezpieczenia podnapięciowego w fazie L3 |
| | U<2 do 6 | Sygnały takie same jak dla U<1 |

| Grupa | Nazwa sygnału logicznego | Opis |
|---|---|---|
| ELEMENT: Przełączniki programowalne | SELEKTOR 1 POZ Y | Przełącznik 1 jest w pozycji Y |
| | SELEKTOR 1 BIT 0 | Pierwszy bit słowa 3-bitowego, który określa pozycję przełącznika |
| | SELEKTOR 1 BIT 1 | Drugi bit słowa 3-bitowego, który określa pozycję przełącznika |
| | SELEKTOR 1 BIT 2 | Trzeci bit słowa 3-bitowego, który określa pozycję przełącznika |
| | SELEKTOR 1 ALARM STP | Pozycja przełącznika 1 została wybrana za pomocą wyboru 1Bit, ale nie została zatwierdzona |
| | SELEKTOR 1 ALARM BIT | Pozycja przełącznika 1 została wybrana za pomocą wyboru 3Bit (A0/A1/A2), ale nie została zatwierdzona |
| | SELEKTOR 1 ALARM | Pozycja przełącznika 1 została wybrana, ale nie została zatwierdzona |
| | SELEKTOR 1 ALARM RST | Pozycja przełącznika 1 jest nieokreślona lub została przywrócona po ponownym uruchomieniu urządzenia i synchronizacji bitów A0/A1/A2 |
| | SELEKTOR 2 | Sygnały takie same jak dla SELEKTOR 1 |
| ELEMENT: Przełączanie grup nastaw | GRUPA NASTAW 1 AKTYW | Grupa nastaw 1 aktywna |
| | GRUPA NASTAW 2 AKTYW | Grupa nastaw 2 aktywna |
| | GRUPA NASTAW 3 AKTYW | Grupa nastaw 3 aktywna |
| | GRUPA NASTAW 4 AKTYW | Grupa nastaw 4 aktywna |
| | GRUPA NASTAW 5 AKTYW | Grupa nastaw 5 aktywna |
| | GRUPA NASTAW 6 AKTYW | Grupa nastaw 6 aktywna |
| ELEMENT: 50DD Detektor zwarcia | ŹRD 1 DET ZWARC | Zadziałanie detektora zwarcia dla źródła 1 |
| | ŹRD 2 DET ZWARC | Zadziałanie detektora zwarcia dla źródła 2 |
| | ŹRD 3 DET ZWARC | Zadziałanie detektora zwarcia dla źródła 3 |
| | ŹRD 4 DET ZWARC | Zadziałanie detektora zwarcia dla źródła 4 |
| | ŹRD 5 DET ZWARC | Zadziałanie detektora zwarcia dla źródła 5 |
| | ŹRD 6 DET ZWARC | Zadziałanie detektora zwarcia dla źródła 6 |
| | ŹRD 7 do 30 | Sygnały takie same jak dla ŹRD 1 |
| ELEMENT: VTFF Nadzór - obwody napięciowe | USZK PN ŹR1 ZADZ | Zadziałanie funkcji nadzoru nad obwodami napięciowymi dla źródła 1 |
| | USZK PN ŹR1 ODP | Odpad funkcji nadzoru nad obwodami napięciowymi dla źródła 1 |
| | USZK PN ŹR1 UTR NAP | Źródło 1 utraciło napięcia (U2 poniżej 10%Un i U1 poniżej 5%Un) |
| | USZK PN ŹR1 ALARM | Alarm funkcji nadzoru nad obwodami napięciowymi (po Zwłoce alarmu) |
| | USZK PN ŹR1 PRZER N | Wykryto przerwę w przewodzie neutralnym źródła 1. Kiedy PN są połączone w trójkąt, funkcja musi być odstawiona, ponieważ w takim układzie nie ma prawidłowego pomiaru prądu w przewodzie neutralnym |
| | USZK PN ŹR2 do ŹR6 | Sygnały takie same jak dla USZK PN ŹR1 |
| ELEMENT: 89 Łączniki | ŁĄCZN 1 KOM WYŁĄCZ | Inicjacja komendy Otwórz dla ŁĄCZN1 |
| | ŁĄCZN 1 KOM ZAŁĄCZ | Inicjacja komendy Zamknij dla ŁĄCZN1 |
| | ŁĄCZN 1 ZAMKNIĘTY | ŁĄCZN1 zamknięty |
| | ŁĄCZN 1 OTWARTY | ŁĄCZN1 otwarty |
| | ŁĄCZN 1 NIEZGOD POŁ | Niezgodność położenia biegunów ŁĄCZN1 |
| | ŁĄCZN 1 ALARM ZEWN | Alarm ŁĄCZN1 - sygnał przypisany do "Alarm zewnętrzny" |
| | ŁĄCZN 1 ZAMKN L1 | ŁĄCZN1 faza L1 zamknięta |
| | ŁĄCZN 1 OTWAR L1 | ŁĄCZN1 faza L1 otwarta |
| | ŁĄCZN 1 BŁĄD STAN L1 | Wykryto błędny stan ŁĄCZN1 w fazie L1 (rozbieżność pomiędzy 89/a a 89/b). |
| | ŁĄCZN 1 ST POŚR L1 | Wykryto stan pośredni ŁĄCZN1 w fazie L1 (przejściowa zmiana pozycji) |
| | ŁĄCZN 1 ZAMKN L2 | ŁĄCZN1 faza L2 zamknięta |
| | ŁĄCZN 1 OTWAR L2 | ŁĄCZN1 faza L2 otwarta |
| | ŁĄCZN 1 BŁĄD STAN L2 | Wykryto błędny stan ŁĄCZN1 w fazie L2 (rozbieżność pomiędzy 89/a a 89/b). |
| | ŁĄCZN 1 ST POŚR L2 | Wykryto stan pośredni ŁĄCZN1 w fazie L2 (przejściowa zmiana pozycji) |
| | ŁĄCZN 1 ZAMKN L3 | ŁĄCZN1 faza L3 zamknięta |
| | ŁĄCZN 1 OTWAR L3 | ŁĄCZN1 faza L3 otwarta |
| | ŁĄCZN 1 BŁĄD STAN L3 | Wykryto błędny stan ŁĄCZN1 w fazie L3 (rozbieżność pomiędzy 89/a a 89/b). |
| | ŁĄCZN 1 ST POŚR L3 | Wykryto stan pośredni ŁĄCZN1 w fazie L3 (przejściowa zmiana pozycji) |
| | ŁĄCZN 1 BŁĄD STAN | Wykryto błędny stan ŁĄCZN1 w dowolnej fazie |
| | ŁĄCZN 1 OGR STER ON | Ograniczenie sterowania ŁĄCZN1 (ręczne Zamknij i Otwórz niedostępne) |
| | ŁĄCZN 1 OGR STER OFF | Sterowanie w normalnym trybie |
| | ŁĄCZN 1 SYMUL ZAMKN | Stan ŁĄCZN1 został ręcznie ustawiony jako zamknięty (symulacja stanu) |
| | ŁĄCZN 1 SYMUL OTWAR | Stan ŁĄCZN1 został ręcznie ustawiony jako otwarty (symulacja stanu) |
| | ŁĄCZN 1 OBEJ BLOK ON | Obejście blokad dla ŁĄCZN1 załączone (sterowanie możliwe pomimo blokad) |
| | ŁĄCZN 1 OBEJ BLOK OFF | Obejście blokad dla ŁĄCZN1 wyłączone (sterowanie w normalnym trybie) |
| | ŁĄCZN 2 do 24 | Sygnały takie same jak dla ŁĄCZN 1 |

| Grupa | Nazwa sygnału logicznego | Opis |
|---|---|---|
| ELEMENT: 25 Kontrola synchronizmu | SYNC 1 BEZ NAP ZADZ<br>SYNC 1 BEZ NAP ODP<br>SYNC1 UfKĄT ZADZ<br>SYNC1 UfKĄT ODP<br>SYNC 1 ZAŁĄCZ ZADZ<br>SYNC 1 ZAŁĄCZ ODP<br><br>SYNC 1 U1 POWYŻ MIN<br>SYNC 1 U1 PONIŻ MAX<br>SYNC 1 U2 POWYŻ MIN<br>SYNC 1 U2 PONIŻ MAX<br>SYNC 1 ZAŁ ZADZ<br>SYNC 1 ZAŁ ODP<br>SYNC 1 DYN ZAŁ AKT | Zadziałanie algorytmu źródła z/bez napięcia modułu kontroli synchronizmu<br>Odpad algorytmu źródła z/bez napięcia modułu kontroli synchronizmu<br>Zadziałanie algorytmu kontroli synchronizmu opartego na f, U oraz kącie<br>Odpad algorytmu kontroli synchronizmu opartego na f, U oraz kącie<br>Warunki kontroli synchronizmu (źródło z/bez napięcia lub U, f, kąt) spełnione<br>Warunki kontroli synchronizmu (źródło z/bez napięcia lub U, f, kąt) nie są spełnione<br>Napięcie U1 jest powyżej napięcia minimalnego źródła pod napięciem<br>Napięcie U1 jest poniżej napięcia maksymalnego źródła bez napięcia<br>Napięcie U2 jest powyżej napięcia minimalnego źródła pod napięciem<br>Napięcie U2 jest poniżej napięcia maksymalnego źródła bez napięcia<br>Synchrocheck dynamiczny - zadziałanie<br>Synchrocheck dynamiczny - odpad<br>Synchrocheck dynamiczny - gotowość |
| | SYNC 2 do 6 | Sygnał takie same jak dla SYNC 1 |
| ELEMENT: Telezabezpieczenie Nadzór | TELEPRO CH1 FAIL<br>TELEPRO CH2 FAIL<br>TELEPRO CH1 ID FAIL<br>TELEPRO CH2 ID FAIL<br>TELEPRO CH1 CRC FAIL<br>TELEPRO CH2 CRC FAIL<br>TELEPRO CH1 PKT LOST<br>TELEPRO CH2 PKT LOST | Uszkodzenie kanału 1 telezabezpieczenia<br>Uszkodzenie kanału 2 telezabezpieczenia<br>Kanał 1 telezabezpieczenia - błąd ID<br>Kanał 2 telezabezpieczenia - błąd ID<br>Sprawdzenie CRC - wykryto, że pakiety danych są uszkodzone - kanał 1<br>Sprawdzenie CRC - wykryto, że pakiety danych są uszkodzone - kanał 2<br>Sprawdzenie CRC - wykryto, że brakuje pakietów danych - kanał 1<br>Sprawdzenie CRC - wykryto, że brakuje pakietów danych - kanał 2 |
| ELEMENT: Telezabezpieczenie Wejścia/wyjścia | TELEPRO INPUT 1-1 On<br>↓<br>TELEPRO INPUT 1-16 On<br>TELEPRO INPUT 2-1 On<br>↓<br>TELEPRO INPUT 2-16 On | Wejście typu Telezabezpieczenie aktywne, flaga ustawiona, Logika = 1<br>↓<br>Wejście typu Telezabezpieczenie aktywne, flaga ustawiona, Logika = 1<br>Wejście typu Telezabezpieczenie aktywne, flaga ustawiona, Logika = 1<br>↓<br>Wejście typu Telezabezpieczenie aktywne, flaga ustawiona, Logika = 1 |
| ELEMENT: 49 Zabezpieczenie termiczne | TERMICZNE 1 POB<br>TERMICZNE 1 ZADZ<br>TERMICZNE 1 ALARM | Pobudzenie funkcji zabezpieczenia termicznego 1<br>Zadziałanie funkcji zabezpieczenia termicznego 1<br>Alarm funkcji zabezpieczenia termicznego 1 |
| | TERMICZNE 2 | Sygnały takie same jak dla TERMICZNE 1 |
| ELEMENT: Szyna zbiorcza | SZYNA ZBIOR 1 POB<br>SZYNA ZBIOR 1 ZADZ | Pobudzenie szyny zbiorczej 1<br>Zadziałanie szyny zbiorczej 1 |
| | SZYNA ZBIOR 2 do 6 | Sygnały takie same jak dla SZYNA ZBIOR 1 |
| ELEMENT: 81U Podczęstotliwość | f< 1 POB<br>f< 1 ODP<br>f< 1 ZADZ | Pobudzenie zabezpieczenia podczęstotliwościowego 1<br>Odpad zabezpieczenia podczęstotliwościowego 1<br>Zadziałanie zabezpieczenia podczęstotliwościowego 1 |
| | f< 2 do 12 | Sygnały takie same jak dla f<1 |
| OPERANDY OGÓLNE | Off | Logika = 0. Sygnał logicznego "0". Może być użyty na przykład do testów. |
| | On | Logika = 1. Sygnał logicznej "1". Może być użyty na przykład do testów. |
| WEJŚCIA/WYJŚCIA: Wejścia fizyczne | Cont Ip 1 On<br>Cont Ip 2 On<br>↓<br>Cont Ip 1 Off<br>Cont Ip 2 Off<br>↓<br>Cont Ip 120 On<br>Cont Ip 120 Off | (sygnał pojawia się tylko w przypadku urządzenia z kartą wejść)<br>(sygnał pojawia się tylko w przypadku urządzenia z kartą wejść)<br>↓<br>(sygnał pojawia się tylko w przypadku urządzenia z kartą wejść)<br>(sygnał pojawia się tylko w przypadku urządzenia z kartą wejść)<br>↓<br>(sygnał pojawia się tylko w przypadku urządzenia z kartą wejść)<br>(sygnał pojawia się tylko w przypadku urządzenia z kartą wejść) |
| WEJŚCIA/WYJŚCIA: Wyjścia fizyczne, monitoring prądu (detektor - wyjścia typu Form-A) | Cont Op 1 IOn<br>Cont Op 2 IOn<br>↓<br>Cont Op 72 IOn | (pojawia się tylko w przypadku urządzenia z kartą wyjść z monitoringiem)<br>(pojawia się tylko w przypadku urządzenia z kartą wyjść z monitoringiem)<br>↓<br>(pojawia się tylko w przypadku urządzenia z kartą wyjść z monitoringiem) |

5

| Grupa | Nazwa sygnału logicznego | Opis |
|---|---|---|
| WEJŚCIA/WYJŚCIA: Wyjścia fizyczne, monitoring napięcia (detektor - wyjścia typu Form-A) | Cont Op 1 VOn<br>Cont Op 2 VOn<br>↓<br>Cont Op 72 VOn | (pojawia się tylko w przypadku urządzenia z kartą wyjść z monitoringiem)<br>(pojawia się tylko w przypadku urządzenia z kartą wyjść z monitoringiem)<br>↓<br>(pojawia się tylko w przypadku urządzenia z kartą wyjść z monitoringiem) |
| | Cont Op 1 VOff<br>Cont Op 2 VOff<br>↓<br>Cont Op 72 VOff | (pojawia się tylko w przypadku urządzenia z kartą wyjść z monitoringiem)<br>(pojawia się tylko w przypadku urządzenia z kartą wyjść z monitoringiem)<br>↓<br>(pojawia się tylko w przypadku urządzenia z kartą wyjść z monitoringiem) |
| WEJŚCIA/WYJŚCIA: Wejścia typu Direct | DIRECT I/P 1 On<br>↓<br>DIRECT I/P 32 On | Wejście typu Direct aktywne, flaga ustawiona, Logika = 1<br>↓<br>Wejście typu Direct aktywne, flaga ustawiona, Logika = 1 |
| WEJŚCIA/WYJŚCIA: RxGOOSE DPS | RxG DPS 1 BŁĄD<br>RxG DPS 1 POŚREDNI<br>RxG DPS 1 OFF<br>RxG DPS 1 ON | Błędny stan wejścia RxGOOSE DPS 1 (double-point status)<br>Pośredni stan wejścia RxGOOSE DPS 1 (double-point status)<br>Odwzbudzenie wejścia RxGOOSE DPS 1 (double-point status)<br>Pobudzenie wejścia RxGOOSE DPS 1 (double-point status) |
| | RxG DPS 2 do 5 | Sygnały takie same jak dla RxG DPS 1 |
| WEJŚCIA/WYJŚCIA: RxGOOSE Booleans | RxG Bool 1 On<br>RxG Bool 2 On<br>RxG Bool 3 On<br>↓<br>RxG Bool 256 On | RxGOOSE Boolean 1 (single-point status) jest aktywny<br>RxGOOSE Boolean 2 (single-point status) jest aktywny<br>RxGOOSE Boolean 3 (single-point status) jest aktywny<br>↓<br>RxGOOSE Boolean 256 (single-point status) jest aktywny |
| WEJŚCIA/WYJŚCIA: Wejścia wirtualne | Virt Ip 1 On<br>Virt Ip 2 On<br>Virt Ip 3 On<br>↓<br>Virt Ip 128 On | Wejście wirtualne 1 jest aktywne<br>Wejście wirtualne 2 jest aktywne<br>Wejście wirtualne 3 jest aktywne<br>↓<br>Wejście wirtualne 128 jest aktywne |
| WEJŚCIA/WYJŚCIA: Wyjścia wirtualne | Virt Op 1 On<br>Virt Op 2 On<br>Virt Op 3 On<br>↓<br>Virt Op 256 On | Wyjście wirtualne 1 jest aktywne<br>Wyjście wirtualne 2 jest aktywne<br>Wyjście wirtualne 3 jest aktywne<br>↓<br>Wyjście wirtualne 256 jest aktywne |
| DIODY LED: Panel podstawowy i panel 2. generacji | LED SPRAWNY<br>LED USTERKA<br>LED TRYB TESTU<br>LED WYŁĄCZENIE<br>LED ALARM<br>LED POBUDZENIE<br>LED KRYT NAPIĘCIOWE<br>LED KRYT PRĄDOWE<br>LED CZĘSTOTLIWOŚĆ<br>LED POZOSTAŁE KRYTER<br>LED FAZA L1<br>LED FAZA L2<br>LED FAZA L3<br>LED DOZIEMIENIE (N) | Odzwierciedla stan diody LED SPRAWNY (LED IN SERVICE)<br>Odzwierciedla stan diody LED USTERKA (LED TROUBLE)<br>Odzwierciedla stan diody LED TRYB TESTU (LED TEST MODE)<br>Odzwierciedla stan diody LED WYŁĄCZENIE (LED TRIP)<br>Odzwierciedla stan diody LED ALARM<br>Aktywacja diody LED POBUDZENIE (LED PICKUP) przy dowolnym pobudzeniu<br>Aktywacja diody przy pobudzeniu funkcji bazującej na napięciu<br>Aktywacja diody przy pobudzeniu funkcji bazującej na prądzie<br>Aktywacja diody przy pobudzeniu funkcji bazującej na częstotliwości<br>Aktywacja diody przy pobudzeniu funkcji bazującej na pozostałych kryteriach<br>Aktywacja diody przy pobudzeniu w fazie L1 (LED PHASE A)<br>Aktywacja diody przy pobudzeniu w fazie L2 (LED PHASE B)<br>Aktywacja diody przy pobudzeniu w fazie L3 (LED PHASE C)<br>Aktywacja diody przy pobudzeniu zabezpieczeń ziemnozwarciowych |
| DIODY LED: Panel graficzny | LED SPRAWNY<br>LED USTERKA<br>LED TRYB TESTU<br>LED WYŁĄCZENIE<br>LED ALARM<br>LED POBUDZENIE<br>LED KRYT NAPIĘCIOWE<br>LED KRYT PRĄDOWE<br>LED CZĘSTOTLIWOŚĆ<br>LED POZOSTAŁE KRYTER<br>LED FAZA L1<br>LED FAZA L2<br>LED FAZA L3<br>LED DOZIEMIENIE (N) | Odzwierciedla stan diody LED SPRAWNY (LED IN SERVICE)<br>Odzwierciedla stan diody LED USTERKA (LED TROUBLE)<br>Odzwierciedla stan diody LED TRYB TESTU (LED TEST MODE)<br>Odzwierciedla stan diody LED WYŁĄCZENIE (LED TRIP)<br>Odzwierciedla stan diody LED ALARM<br>Aktywacja diody przy dowolnym pobudzeniu (Event cause LED 1)<br>Aktywacja diody przy pobudzeniu funkcji bazującej na napięciu (EC LED 2)<br>Aktywacja diody przy pobudzeniu funkcji bazującej na prądzie (EC LED3)<br>Aktywacja diody przy pobudzeniu funkcji bazującej na częstotliwości (EC LED4)<br>Aktywacja diody przy pobudzeniu funkcji bazującej na pozostałych kryteriach (EC LED 5)<br>Aktywacja diody przy pobudzeniu w fazie L1 (EC LED 6)<br>Aktywacja diody przy pobudzeniu w fazie L2 (EC LED 7)<br>Aktywacja diody przy pobudzeniu w fazie L3 (EC LED 8)<br>Aktywacja diody przy pobudzeniu zabezpieczeń ziemnozwarciowych (EC LED9) |
| DIODY LED: Test diod LED | TEST LED W TOKU | Test diod LED został rozpoczęty i jeszcze się nie zakończył |

| Grupa | Nazwa sygnału logicznego | Opis |
|---|---|---|
| DIODY LED: Diody programowalne Panel podstawowy i panel 2. generacji | LED 1 | Sygnał aktywny, gdy pobudzona została dioda LED1 |
| | LED 2 do 48 | Operand jest również dostępny dla pozostałych diod |
| DIODY LED: Diody programowalne Panel graficzny | LED 1 | Sygnał aktywny, gdy pobudzona została dioda LED1 |
| | LED 2 do 9 | Operand jest również dostępny dla pozostałych diod |
| BEZPIECZEŃSTWO CYBERNETYCZNE I LOGOWANIE | DOSTĘP LOK NAST OFF<br>DOSTĘP LOK NAST ON<br>DOSTĘP LOK KOM OFF<br>DOSTĘP LOK KOM ON<br>DOSTĘP ZDAL KOM OFF<br>DOSTĘP ZDAL KOM ON<br>DOSTĘP ZDAL NAST OFF<br>DOSTĘP ZDAL NAST ON<br>NIEAUTORYZOWANY DOST<br><br>NIEUPRAWN ZMIANA FW | Deaktywowano lokalny (RS232, USB, panel przedni) dostęp do nastaw<br>Aktywowano lokalny (RS232, USB, panel przedni) dostęp do nastaw<br>Deaktywowano lokalny (RS232, USB, panel przedni) dostęp do komend<br>Aktywowano lokalny (RS232, USB, panel przedni) dostęp do komend<br>Deaktywowano zdalny (RS485, Ethernet) dostęp do komend<br>Aktywowano zdalny (RS485, Ethernet) dostęp do komend<br>Deaktywowano zdalny (RS485, Ethernet) dostęp do nastaw<br>Aktywowano zdalny (RS485, Ethernet) dostęp do nastaw<br>Sygnał aktywny w momencie próby zmiany nastaw lub wykonania komendy bez wcześniejszego zalogowania się na odpowiedni poziom uprawnień<br>Sygnalizacja próby zmiany FW przy nastawie BLOKADA ZMIANY FW="Załącz" |
| MODUŁ SZYNY PROCESOWEJ (moduły 85, 86, 87) | USZK PORT ETH 1 SV<br>RxSV1 ONLINE<br>RxSV1 OFFLINE<br><br>RxSV1 BRAK TRANS<br>RxSV1 ALM OPÓŹN<br>RxSV1 BIT SYM ON<br>RxSV1 BŁĄD SYNCH<br>RxSV1 BŁĄD QUALITY<br>OPÓŹN SV REJESTR<br>RxSV1 BŁĄD PRZETW<br>ACBANK1 ORIG1 AKTYW<br>ACBANK1 ORIG2 AKTYW<br>BŁĄD SV - BL WYB ZAB<br>BŁĄD SV - BL ZABEZP<br>BŁĄD SV - BL WYJŚĆ | Uszkodzenie portu ETH1 modułu szyny procesowej<br>Strumień RxSV1 jest online (ramki są odbierane i akceptowane)<br>Strumień RxSV1 jest offline (ramki nie są odbierane lub są odbierane ale nie są akceptowane)<br>Utrata strumienia RxSV1 (ramki nie są odbierane)<br>Rzeczywiste opóźnienie dla strumienia RxSV1 przekracza nastawioną wartość<br>Ramki RxSV1 są odbierane z SimBit=TRUE, gdy SIMULATION MODE = "Załącz"<br>Niepowodzenie kontroli synchronizacji ramek RxSV1<br>Niepowodzenie kontroli quality w co najmniej jednym kanale w RxSV1<br>Dane z co najmniej jednego strumienia dla rejestratora zakłóceń są opóźnione<br>Brak ramek strumienia RxSV# lub niepowodzenie jego przetwarzania<br>ACBank1 używa strumienia z Origin1<br>ACBank1 używa strumienia z Origin2<br>Blokada wybranych funkcji z powodu problemów ze strumieniem SV<br>Blokada wszystkich funkcji z powodu problemów ze strumieniem SV<br>Blokada wyjść fizycznych z powodu problemów z SV |
| RxGOOSE | GOOSE 1 On<br>↓<br>GOOSE 64 On | Paczka GOOSE 1 (gcb - GOOSE control block) jest odbierana poprawnie<br>↓<br>Paczka GOOSE 64 (gcb - GOOSE control block) jest odbierana poprawnie |
| | GOOSE 1 Off<br>↓<br>GOOSE 64 Off | Paczka GOOSE 1 (gcb - GOOSE control block) nie jest odbierana poprawnie<br>↓<br>Paczka GOOSE 64 (gcb - GOOSE control block) nie jest odbierana poprawnie |
| | RxGOOSE Boolean1 ON<br>RxG DPS1 BŁĄD<br>RxG DPS1 POŚREDNI<br>RxG DPS1 OFF<br>RxG DPS1 ON<br>RxGOOSE Analog1 Expn St<br>RxGOOSE INVALID ON<br>RxGOOSE QUES ON | Sygnał RxGOOSE Boolean1 jest aktywny<br>Błąd stanu RxGOOSE DPS1<br>Stan pośredni RxGOOSE DPS1<br>Stan "OFF" RxGOOSE DPS1<br>Stan "ON" RxGOOSE DPS1<br>Status konwersji sygnału analogowego 1 na stan binarny (expression status)<br>Jedno lub więcej wejść RxGOOSE zostało odebranych z nieważnym quality<br>Jedno lub więcej wejść RxGOOSE zostało odebranych z questionable quality |
| KASOWANIE | KOMENDA KASUJ<br>KOMENDA KASUJ (COMMS)<br>KOMENDA KASUJ (OPERAND)<br><br>KOMENDA KASUJ (PRZYCISK)<br>KASOWANIE PANEL SYGN<br><br>KAS PAN SYG OPERAND<br><br>KAS PAN SYG RĘCZNIE | Zadziałanie komendy Kasuj (sygnał zbiorczy dla wszystkich typów komendy)<br>Komenda Kasuj - Zdalna ze SCADA<br>Komenda Kasuj - Operand (sygnał przypisany w WEJŚCIA/WYJŚCIA ⇨⇩ KASOWANIE ⇨SYGNAŁ)<br>Komenda Kasuj - Lokalna za pomocą przycisku RESET na panelu przednim<br>Zadziałanie komendy Kasuj Panel Sygnalizacyjny (sygnał zbiorczy dla wszystkich typów komendy)<br>Komenda Kasuj Panel Sygnalizaycjny - Operand (sygnał przypisany w WEJŚCIA/WYJŚCIA ⇨⇩ KASOWANIE ⇨RESET SYGNALIZATORA)<br>Komenda Kasuj Panel Sygnalizacyjny - Lokalna za pomocą przycisku RESET na panelu przednim lub kasowanie z oprogramowania EnerVista UR Setup |

| Grupa | Nazwa sygnału logicznego | Opis |
|---|---|---|
| PANEL GRAFICZNY | STER LOK Z PANELU | Sterowanie załączone, gdy operand przypisany do AKTYWACJA STEROWANIA Z PANELU jest aktywny. Na ekranie wyświetlany jest przycisk **STEROWANIE**, którego naciśnięcie powoduje wyświetlenie przycisków bocznych dla łączników. Jeśli sygnał jest nieaktywny to sterowanie jest niedostępne. |
| KONTROLA STANU URZĄDZENIA (Lista sygnałów alarmowych w rozdziale 7) | USZKODZ KRYTYCZNE<br>USZKODZ NIEKRYTYCZNE<br>DOWOLNY SELFTEST<br>BATERIA USZKODZONA<br>BRAK SYNCHRONIZACJI<br>DIRECT DEVICE OFF<br>DIRECT RING BREAK<br>NIEZG SPRZĘT-NR WYK<br>BŁĄD LOGIKI<br>IRIG-B USZKODZENIE<br>LATCHING OUT ERROR<br>MAINTENANCE ALERT<br>PORT ETH1 USZKODZONY<br>USZK SZYNA PROCESOWA<br>PTP USZKODZENIE<br>RxGOOSE OFF<br>RRTD USZK KOMUN<br>PORT ETH2 USZKODZONY<br>PORT ETH3 USZKODZONY<br>SNTP USZKODZENIE<br>WYJĄTEK SYSTEMU<br>MONITOR TEMP (>80˚C)<br>URZĄDZ ZABLOKOWANE<br>ZMIANA NASTAW<br>USZK PTP - SZYN PROC<br>NIEDOP ZEGAR PB-CPU<br>BRAK PTP/PPS - SV | Krytyczne uszkodzenie urządzenia (major error)<br>Niekrytyczne uszkodzenie urządzenia (minor error)<br>Działanie dowolnej funkcji autotestowania (menu Kontrola stanu urządzenia)<br>Słaba lub zużyta bateria. Dokonaj wymiany jak opisano w rozdziale Bateria<br>Przekaźnik nie ma poprawnej synchronizacji czasu<br>Urządzenie Direct jest skonfigurowane, ale nie ma do niego dostępu<br>Ustawienia Wejść/Wyjść Direct zdefiniowano jak połączenie inne niż pierścień<br>Ułożenie modułów w obudowie nie odpowiada modelowi urządzenia<br>Błąd edytora równań FlexLogic<br>Zobacz opis w rozdziale 7: Polecenia i Sygnalizacja<br>Wykryto różnicę pomiędzy żądanym a aktualnym stanem przerzutnika<br>Zobacz opis w rozdziale 7: Polecenia i Sygnalizacja<br>Brak połączenia na porcie ETH1. Zobacz rozdział 7: Polecenia i Sygnalizacja<br>Zobacz opis w rozdziale 7: Polecenia i Sygnalizacja<br>Zobacz opis w rozdziale 7: Polecenia i Sygnalizacja<br>Nie otrzymano jednego lub więcej komunikatów GOOSE<br>Zobacz opis w rozdziale 7: Polecenia i Sygnalizacja<br>Zobacz opis w rozdziale 7: Polecenia i Sygnalizacja<br>Zobacz opis w rozdziale 7: Polecenia i Sygnalizacja<br>Serwer SNTP nie odpowiada<br>Zobacz opis w rozdziale 7: Polecenia i Sygnalizacja<br>Monitoruje temperaturę otoczenia<br>W menu **OGÓLNE -> INSTALACJA -> ZAŁ/BLK PRZEKAŹNIKA** ustawiono na "Zablokowany"<br>Nastąpiła zmiana nastaw poprzez dowolny interfejs (aktywacja sygnału na 1s)<br>Brak zegara Grandmaster na portach modułu szyny procesowej<br>Zegar na szynie procesowej oraz zegar procesora głównego działają niezależnie a różnica czasu między nimi przekracza 100us. Sygnał nieaktywny, gdy różnica jest mniejsza niż 100 us.<br>Zegar na szynie procesowej działa w trybie free-running. Dzieje się tak, gdy nie jest dostępne PTP na szynie procesowej ani PPS na procesorze głównym. Sygnał nieaktywny, gdy dostępne jest przynajmniej jedno ze źródeł. |
| SYMULACJA IEC 61850 | TxGOOSE SIM WŁ<br>IED W TRYBIE SYMUL | Bit symulacji (Sim Bit) jest załączony we wszystkich blokach TxGOOSE<br>Urządzenie jest w trybie symulacji i akceptuje ramki z SimBit=TRUE |
| MONITORING TEMPERATURY | MONITOR TEMP (>80˚C) | Sygnał aktywny, gdy temperatura otoczenia jest wyższa niż maksymalna temperatura pracy (80°C) |
| PRZYCISKI PROGRAMOWALNE | PRZYCISK 1 ON<br>PRZYCISK 1 OFF<br>DOWOLNY PRZYCISK ON | Przycisk programowalny 1 jest załączony (ON)<br>Przycisk programowalny 1 jest wyłączony (OFF)<br>Dowolny przycisk programowalny jest załączony (ON) |
| | PRZYCISK 2 do 6, 12, 16, lub 48; zależy od typu panelu przedniego | Sygnały takie same jak dla PRZYCISK 1 |

Nazwy niektórych operandów można zmienić. Są to nazwy wyłączników, identyfikatory wejść i wyjść fizycznych czy wejść i wyjść wirtualnych. Jeśli użytkownik zmieni domyślną nazwę lub identyfikator dowolnego z tych operandów, przypisana nazwa pojawi się na liście sygnałów logicznych. Nazwy domyślne są pokazane w tabeli operandów logicznych powyżej.

Charakterystyka bramek logicznych jest przedstawiona w poniższej tabeli, a operatory dostępne w Edytorze równań FlexLogic są wymienione w tabeli operatorów logicznych.

Tab. 5-26: Charakterystyka bramek logicznych

| Bramka | Ilość wejść | Wyjście jest logiczną '1' (= ON), gdy |
|---|---|---|
| NOT | 1 | wejście jest '0' |
| OR | 2 do 16 | dowolne wejście jest '1' |
| AND | 2 do 16 | wszystkie wejścia sa '1' |
| NOR | 2 do 16 | wszystkie wejścia są '0' |
| NAND | 2 do 16 | dowolne wejście jest '0' |
| XOR | 2 | tylko jedno wejście jest '1' |

Tab. 5-27: Operatory logiczne - Edytor równań FLexLogic

| Typ | Operator | Opis | Uwagi |
|---|---|---|---|
| Edycja | Wstaw | Wstaw sygnał lub operator w edytorze równań | |
| | Kasuj | Usuń sygnał lub operator z edytora równań | |
| Koniec listy | Koniec listy | Pierwszy operator "Koniec listy" określa miejsce, od którego dalsze wpisy w edytorze nie są brane pod uwagę przy kompilacji logiki | |
| Zbocza | POSITIVE ONE SHOT | Detektor zbocza narastającego | Detektor zbocza jest 1-wejściowym operandem, który generuje impuls (2ms) w odpowiedzi na zbocze sygnału na wejściu. Można dodać maksymalnie 64 "ONE SHOT". |
| | NEGATIVE ONE SHOT | Detektor zbocza opadającego | |
| | DUAL ONE SHOT | Detektor dowolnego zbocza | |
| Bramki logiczne | NOT | Negacja | Działanie na bazie poprzedzającego sygnału |
| | OR(2) ↓ OR(16) | 2-wejściowa bramka OR ↓ 16-wejściowa bramka OR | Działanie na bazie 2 poprzednich sygnałów ↓ Działanie na bazie 16 poprzednich sygnałów |
| | AND(2) ↓ AND(16) | 2-wejściowa bramka AND ↓ 16-wejściowa bramka AND | Działanie na bazie 2 poprzednich sygnałów ↓ Działanie na bazie 16 poprzednich sygnałów |
| | NOR(2) ↓ NOR(16) | 2-wejściowa bramka NOR ↓ 16-wejściowa bramka NOR | Działanie na bazie 2 poprzednich sygnałów ↓ Działanie na bazie 16 poprzednich sygnałów |
| | NAND(2) ↓ NAND(16) | 2-wejściowa bramka NAND ↓ 16-wejściowa bramka NAND | Działanie na bazie 2 poprzednich sygnałów ↓ Działanie na bazie 16 poprzednich sygnałów |
| | XOR(2) | 2-wejściowa bramka alternatywy wykluczającej | Działanie na bazie 2 poprzednich sygnałów |
| | LATCH (S,R) | Przerzutnik (Set, Reset): dominujące wejście Reset | Sygnał poprzedzający operator LATCH jest wejściem Reset, sygnał poprzedzający wejście Reset jest sygnałem Set. |
| Timer | TIMER 1 ↓ TIMER 32 | Został odliczony czas TIMER 1 po jego aktywacji ↓ Został odliczony czas TIMER 32 po jego aktywacji | Timer jest definiowany przez poprzedzające go operacje logiczne. Operand wyjściowy ma nazwę TIMER #. |
| Assign virtual output | = Virt Op 1 ↓ = Virt Op 256 | Przypisanie do wirtualnego wyjścia 1 stworzonej w edytorze równań FlexLogic logiki ↓ Przypisanie do wirtualnego wyjścia 256 stworzonej w edytorze równań FlexLogic logiki | Wirtualne wyjście jest definiowane przez poprzedzające je operacje logiczne ustawione w Edytorze równań |

## 5.7.2 Ogólne zasady konfiguracji logiki

Podczas tworzenia logiki w edytorze równań FlexLogic sekwencja konfiguracji musi być zgodna z poniższymi zasadami:

1. Operandy (sygnały logiczne) muszą poprzedzać operator, który używa tych operandów jako danych wejściowych.
2. Operatory mają tylko jedno wyjście. Wyjście operatora musi być użyte do utworzenia wirtualnego wyjścia, jeśli ma być używane jako wejście w innej logice.
3. Przypisanie wyjścia operatora do wyjścia wirtualnego kończy równanie.
4. Timer (na przykład „TIMER 1") lub Wyjście wirtualne (na przykład „ = Virt Op 1") może być użyte tylko raz. Jeśli ta reguła zostanie złamana, deklarowany jest błąd składni a błędny element podświetli się na czerwono.

## 5.7.3 Sprawdzanie i kompilacja logiki

Wszystkie równania są po kolei sprawdzane, w takiej kolejności, w jakiej zostały wprowadzone.

NOTE

FlexLogic zapewnia realizację funkcji przerzutników, które pozostają w stanie Set po aktywacji przypisanego do wejścia Set sygnału. Przerzutniki są typu Reset-dominant, co oznacza, że jeśli logiczna „1" jest aktywna jednocześnie na wejściach Set i Reset, wyjściem przerzutnika jest logiczne „0". Przerzutniki nie posiadają nieulotnej pamięci, co oznacza, że resetują się po zdjęciu napięcia zasilania.

Podczas wprowadzania zmian we FlexLogic wszystkie równania są ponownie kompilowane za każdym razem, gdy wprowadzana jest nowa wartość. W wyniku tej kompilacji wszystkie przerzutniki są automatycznie resetowane.

Aby zaimplementować FlexLogic za pomocą graficznego interfejsu użytkownika, zapoznaj się z sekcją Konfiguracja logiki w edytorze graficznym w poprzednim rozdziale.

## 5.7.4 Przykłady

W tej sekcji przedstawiono przykłady implementacji logiki dla typowych aplikacji. Kolejność kroków jest ważna, aby zminimalizować pracę związaną z konfiguracją ustawień przekaźnika. Zauważ, że przykład na poniższym rysunku przedstawia samą procedurę konfiguracji, a nie rozwiązanie dla konkretnej aplikacji.

Należy zauważyć, że istnieje również interfejs graficzny, za pomocą którego można rysować logikę. Wpisy w edytorze równań FlexLogic będą wypełnianie automatycznie przy kompilacji logiki w formie graficznej.

W tym przykładzie zakłada się, że logika została już skonfigurowana dla wirtualnych wyjść 1 i 2 i jest tylko częścią pełnego zestawu użytych równań. Podczas korzystania z FlexLogic ważne jest, aby zapamiętać każde używane wyjście wirtualne; oznaczenie wyjścia wirtualnego (1 do 256) można przypisać tylko raz.

Rys. 5-109: Logika - przykład

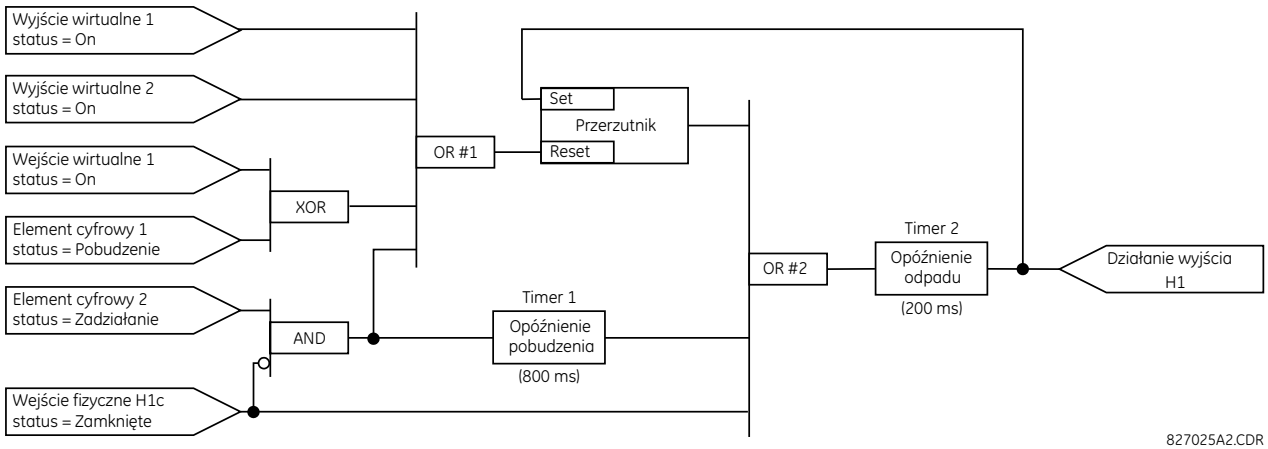


1. Sprawdź przykładowy diagram logiczny, aby określić, czy wymaganą logikę można zaimplementować za pomocą operatorów FlexLogic. Jeśli nie jest to możliwe, należy zmienić logikę, aż do spełnienia tego warunku. Po zakończeniu policz wejścia do każdej bramki, aby sprawdzić, czy liczba wejść nie przekracza limitów edytora, co jest możliwe, ale mało prawdopodobne. Jeśli liczba wejść jest zbyt duża, rozdziel wejścia na więcej bramek. Na przykład, jeśli wymagane jest 25 wejść do bramki AND, należy połączyć wejścia od 1 do 16 do AND(16), od 17 do 25 do AND(9), a wyjścia z tych dwóch bramek do AND(2).

   Sprawdź każdy operator pomiędzy wejściami logiki a wyjściami wirtualnymi, aby określić, czy dane wyjściowe operatora są używane jako dane wejściowe do więcej niż jednego operatora logicznego znajdującego się w kolejnych liniach edytora. Jeśli tak, wyjście operatora musi być przypisane jako wyjście wirtualne.

   W przedstawionym przykładzie, wyjście bramki AND jest używane jako wejście zarówno dla OR#1 jak i Timera 1, i dlatego musi być wirtualnym wyjściem i zostaje przypisane z następnym dostępnym numerem (Wirtualne wyjście 3). Wyjście logiki na jej końcu musi być również przypisane do wyjścia wirtualnego jako wyjście wirtualne 4, które jest zaprogramowane w sekcji wyjść fizycznych do obsługi przekaźnika H1 (czyli wyjścia H1).

Dlatego wymaganą logikę można zaimplementować za pomocą dwóch równań FlexLogic z wyjściami wirtualnymi 3 i 4, jak pokazano poniżej.

Rys. 5-110: Optymalizacja logiki przy użyciu wyjść wirtualnych

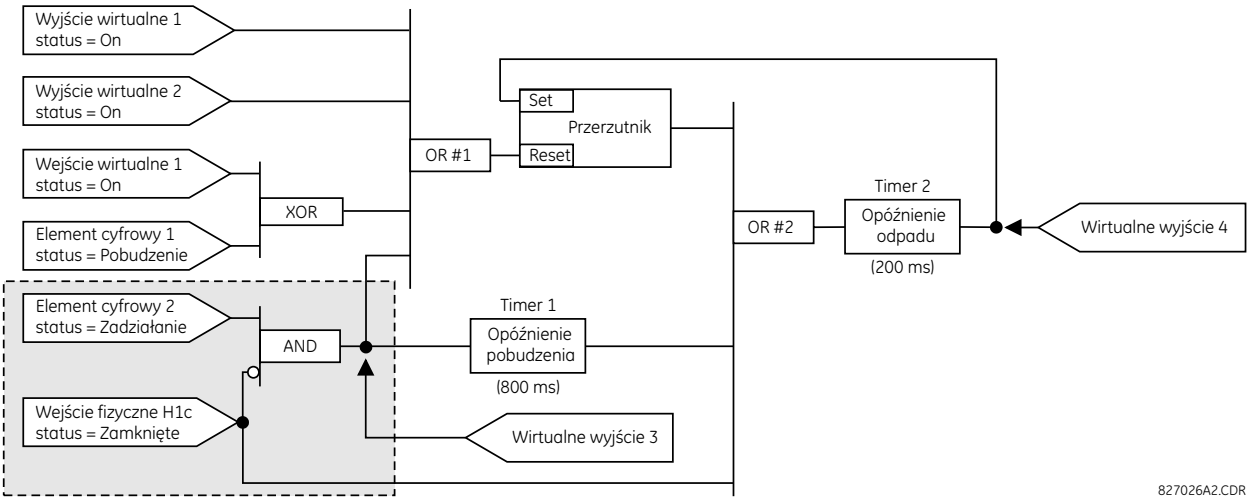


2. Przygotuj diagram logiczny dla zaznaczonego równania, aby utworzyć wyjście wirtualne 3, ponieważ to wyjście jest używane jako operand w równaniu wyjścia wirtualnego 4 (utwórz równanie dla każdego wyjścia, które jest używane jako operand w pierwszej kolejności (sprawdzanie od góry do dołu), aby gdy te operandy są wymagane, zostały już przetworzone i przypisane do określonego wyjścia. Logika wyjścia wirtualnego 3 jest pokazana poniżej.

Rys. 5-111: Logika dla wirtualnego wyjścia 3

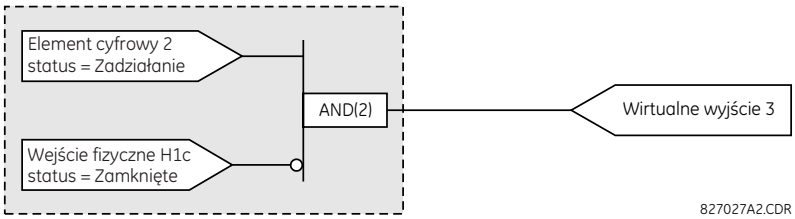


3. Przygotuj diagram logiczny dla wyjścia wirtualnego 4, zastępując całą logikę wyjścia wirtualnego 3 symbolem zidentyfikowanym jako wyjście wirtualne 3, pokazanym poniżej.

Rys. 5-112: Logika dla wirtualnego wyjścia 4

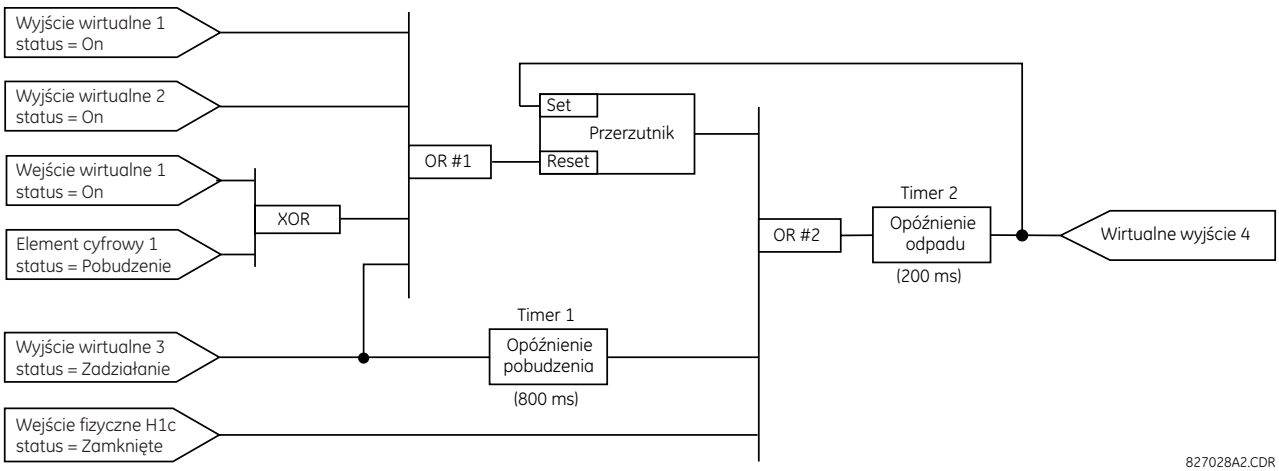

4. Zaprogramuj równanie FlexLogic dla wyjścia wirtualnego 3. Równanie jest tworzone po kolei, po jednym parametrze, aż do utworzenia wymaganej logiki. Generalnie łatwiej jest rozpocząć od wyjściowego końca równania i wrócić do danych wejściowych, jak pokazano w poniższych krokach. Zalecane jest również wprowadzanie operatorów od dołu do góry. Dla celów demonstracyjnych, dane wyjściowe są identyfikowane jako parametr 99, a każdy poprzedni parametr jest kolejno zmniejszany o jeden. Dopóki nie przyzwyczaisz się do używania edytora równań, sugeruje się przygotowanie arkusza roboczego z serią komórek oznaczonych numerami parametrów, jak pokazano poniżej.

Rys. 5-113: Arkusz roboczy FlexLogic

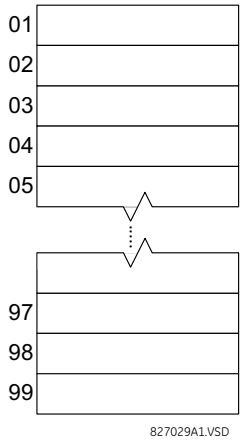


5. Postępując zgodnie z opisaną procedurą, zacznij od parametru 99 w następujący sposób:
   - 99: Ostatecznym wynikiem równania jest wyjście wirtualne 3, który jest tworzone przez operator „= Virt Op n”. Tym parametrem jest zatem „= Virt Op 3”.
   - 98: Bramka poprzedzająca wyjście to AND, która w tym przypadku wymaga dwóch wejść, więc parametr to „AND(2)”. Należy zauważyć, że reguły FlexLogic wymagają określenia liczby wejść do większości typów operatorów w celu zidentyfikowania wejść dla bramki. Ponieważ 2-wejściowe AND działa na dwóch poprzedzających go operandach, wejścia te muszą być określone, zaczynając od drugiego.
   - 97: Stan drugiego wejścia do bramki AND musi być przekazany przez negację (bramka NOT), więc następnym parametrem jest „NOT”. Operator NOT działa na sygnał bezpośrednio go poprzedzający ustawiony 1 linię wyżej.
   - 96: Wejście do bramki NOT ma być wejściem fizycznym H1c. Stan wejścia do bramki można zaprogramować tak, aby było aktywne, gdy styk jest otwarty lub zamknięty („Cont Ip H1c Off” oraz „Cont Ip H1c On”). Załóżmy dla tego przykładu, że stan ma być ZAŁĄCZONY dla zamkniętego styku. Argumentem jest zatem „Cont Ip H1c On”.
   - 95: Ostatnim krokiem procedury jest określenie pierwszego wejścia bramki AND, czyli działania elementu cyfrowego 2. Ten argument to „DIG ELEM 2 OP”.

   Zapis parametrów w kolejności numerycznej tworzy równanie dla wyjścia wirtualnego 3:

```
[95] DIG ELEM 2 OP
[96] Cont Ip H1c On
[97] NOT
[98] AND(2)
[99] = Virt Op 3
```

   Teraz można sprawdzić, czy taka konfiguracja powoduje pożądane działanie, przekształcając zestaw parametrów w diagram logiczny. Wynik tego przekształcenia (polecenie Widok) jest pokazany na rysunku. Proces jest kontrolnie porównywany z logiką dla diagramu wirtualnego wyjścia 3.

Rys. 5-114: Równanie dla wirtualnego wyjścia 3

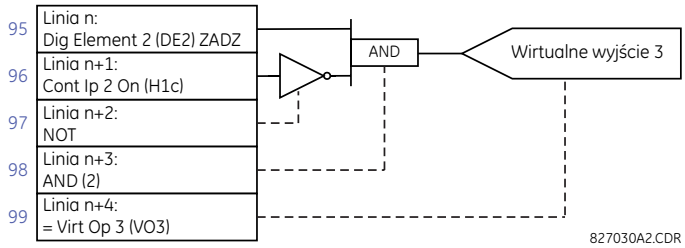


6. Powtarzając proces opisany dla wyjścia wirtualnego 3, wybierz parametry FlexLogic dla wyjścia wirtualnego 4.
   - 99: Ostatecznym wyjściem równania jest wyjście wirtualne 4, które jest parametrem „= Virt Op 4”.
   - 98: Operatorem poprzedzającym wyjście jest timer 2, który jest argumentem „TIMER 2”. Należy zauważyć, że ustawienia wymagane dla timera są określone w sekcji programowania timera (**Logika FlexLogic -> Timery**)
   - 97: Operator poprzedzający timer 2 to OR #2, 3-wejściowa bramka OR, która jest parametrem „OR(3)”.
   - 96: Trzecie wejście do OR #2 to sygnał „Cont Ip H1c On”.
   - 95: Środkowe wejście do OR #2 to sygnał „TIMER 1”.
   - 94: Wejściem do timera 1 jest sygnał „Virt Op 3 On”.
   - 93: Pierwsze wejście do OR #2 to operand przerzutnika „LATCH (S,R)”.
   - 92: Istnieją dwa wejścia do przerzutnika, a wejście bezpośrednio poprzedzające wejście Reset to OR #1, 4-wejściowy OR, który jest parametrem „OR(4)”.
   - 91: Czwarte wejście do OR #1 to operand „Virt Op 3 On”.
   - 90: Trzecie wejście do OR #1 jest operandem „XOR(2)”.
   - 89: Drugim wejściem do XOR jest argument „DIG ELEM 1 POB”.
   - 88: Pierwsze wejście XOR to argument „Virt Ip 1 On”.
   - 87: Wejście tuż poniżej górnego wejścia do OR #1 jest operandem „Virt Op 2 On”.
   - 86: Górne wejście do OR #1 to operand „Virt Op 1 On”.
   - 85: Ostatni parametr służy jako wejście Set przerzutnika i jest operandem „Virt Op 4 On”.

   Równanie dla wyjścia wirtualnego 4 wygląda następująco:

```
[85] Virt Op 4 On
[86] Virt Op 1 On
[87] Virt Op 2 On
[88] Virt Ip 1 On
[89] DIG ELEM 1 POB
[90] XOR(2)
[91] Virt Op 3 On
[92] OR(4)
[93] LATCH (S,R)
[94] Virt Op 3 On
[95] TIMER 1
[96] Cont Ip H1c On
[97] OR(3)
[98] TIMER 2
[99] = Virt Op 4
```

   Teraz można sprawdzić, czy taka konfiguracja powoduje pożądane działanie, przekształcając zestaw parametrów w diagram logiczny. Wynik tego przekształcenia (polecenie Widok) jest pokazany na rysunku. Proces jest kontrolnie porównywany z logiką dla diagramu wirtualnego wyjścia 4.

Rys. 5-115: Równanie dla wirtualnego wyjścia 4

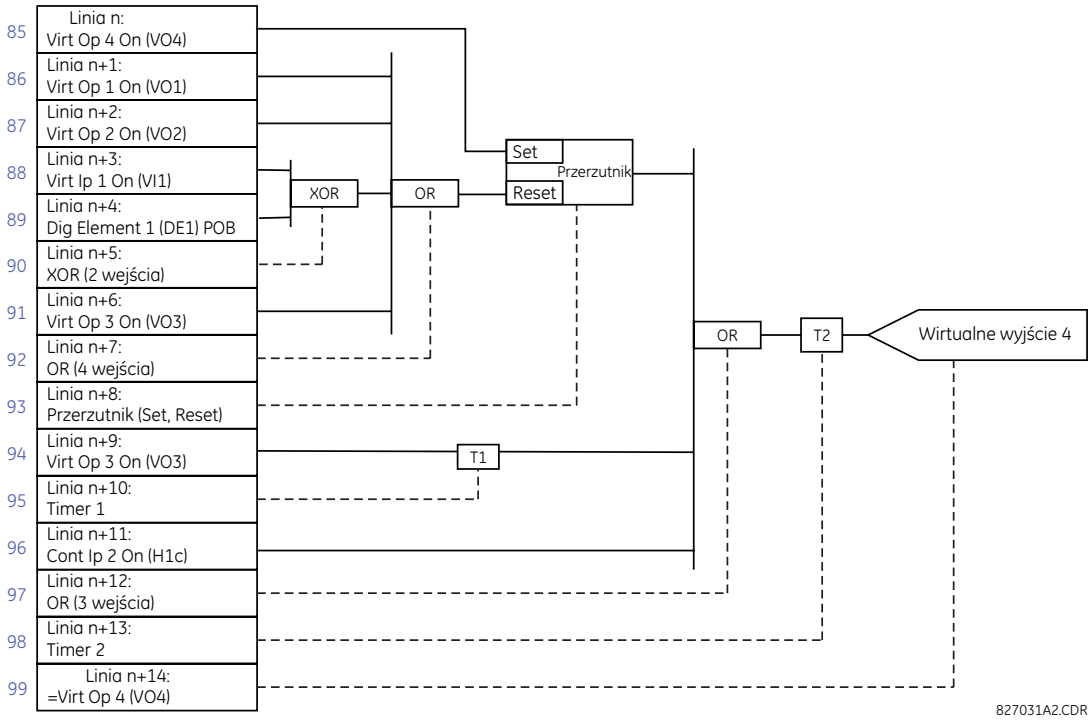


7. Teraz zdefiniuj pełne równanie FlexLogic wymagane do zaimplementowania logiki, starając się złożyć je w takiej kolejności, w której wyjścia wirtualne używane jako dane wejściowe dla innych operatorów są zdefiniowane przed tymi operatorami. W przypadkach, w których do wykonania logiki wymagana jest duża ilość operacji, może to być trudne do osiągnięcia, ale w większości przypadków nie powoduje problemów, ponieważ logika jest obliczana co najmniej cztery razy na cykl (dla 50Hz jest to 5ms). Możliwość wystąpienia problemu związanych z przetwarzaniem sekwencyjnym powoduje konieczność przetestowania wydajności logiki przed oddaniem urzadzenia do eksploatacji. W poniższym równaniu wirtualne wyjście 3 jest używane jako wejście zarówno dla przerzutnika 1, jak i timera 1, ułożone w następującej kolejności:

```
DIG ELEM 2 OP
Cont Ip H1c On
NOT
AND(2)
= Virt Op 3
Virt Op 4 On
Virt Op 1 On
Virt Op 2 On
Virt Ip 1 On
DIG ELEM 1 PKP
XOR(2)
Virt Op 3 On
OR(4)
LATCH (S,R)
Virt Op 3 On
TIMER 1
Cont Ip H1c On
OR(3)
TIMER 2
= Virt Op 4
END
```

W tym wyrażeniu logicznym wirtualne wyjście 4 - wejście do czterowejściowego OR jest zdefiniowane przed jego utworzeniem. Jest to typowa forma sprzężenia zwrotnego, w tym przypadku używana do tworzenia efektu podtrzymania z zatrzaskiem, i jest ona prawidłowa.

8. Zawsze przetestuj logikę po przesłaniu jej do przekaźnika, w taki sam sposób, jak była używana w przeszłości. Testowanie można uprościć, umieszczając operator „Koniec listy” w zestawie równań FlexLogic. Równania są przetwarzane aż do pierwszego operatora „Koniec listy”.
   Operandy „ON” i „OFF” można umieścić w równaniu w celu ustalenia zestawu warunków do celów testowych, a polecenia „WSTAW” i „KASUJ” mogą być użyte do modyfikacji równań.

## 5.7.5 Edytor równań FlexLogic

USTAWIENIA ⇨⇩ LOGIKA FLEXLOGIC ⇨ EDYTOR RÓWNAŃ FLEXLOGIC

| | | | |
|---|---|---|---|
| ■ EDYTOR RÓWNAŃ<br>■ | ⇔ | WIERSZ 1<br>KONIEC LISTY | Zakres nastaw: dowolny sygnał logiczny |
| | | ⇩ | |
| | ⇧ | WIERSZ 1024<br>KONIEC LISTY | Zakres nastaw: dowolny sygnał logiczny |

W edytorze równań FlexLogic dostępne są 1024 linie (wiersze), ponumerowane od 1 do 1024, z ustawieniem domyślnym jako "Koniec Listy". Jeśli jako wpis FlexLogic zostanie wybrany element „Off”, powiązana flaga stanu nigdy nie jest ustawiana na „1”. Do szybkiej konfiguracji można używać poleceń Ctrl+C, Ctrl+V a po otworzeniu listy sygnałów można wpisać pierwszą literę nazwy danego sygnału w celu szybkiego wyszukania operandu w danej grupie.

## 5.7.6 Timery

USTAWIENIA ⇨⇩ LOGIKA FLEXLOGIC ⇨ TIMER 1(64)

| | | | |
|---|---|---|---|
| ■ TIMER 1<br>■ | ⇔ | TIMER 1<br>JEDN: millisekundy | Zakres nastaw: millisekundy, sekundy, minuty |
| | ⇩ | TIMER 1 OPÓŹN<br>POB: 0 | Zakres nastaw: 0 do 60000 w krokach co 1 |
| | ⇧ | TIMER 1 OPÓŹN<br>ODP: 0 | Zakres nastaw: 0 do 60000 w krokach co 1 |

Dostępne są 64 identyczne timery FlexLogic. Timery są używane jako operatory równań FlexLogic.

TIMER 1 TYP — wybiera jednostkę czasu

TIMER 1 OPÓŹNIENIE ZADZIAŁANIA — ustawienie opóźnienia zadziałania. Jeśli opóźnienie nie jest wymagane, ustaw tutaj „0”.

TIMER 1 OPÓŹNIENIE ODPADU — ustawienie opóźnienia odpadu. Jeśli opóźnienie nie jest wymagane, ustaw tutaj „0”.

## 5.7.7 FlexElements

USTAWIENIA ⇨⇩ LOGIKA FLEXLOGIC ⇨ FLEXELEMENT ⇨ FLEXELEMENT 1(16)

| | | | |
|---|---|---|---|
| ■ FLEXELEMENT 1<br>■ | ⇔ | FLEXELM 1<br>FUNKCJA: Odstaw | Zakres nastaw: Odstaw, Załącz |
| | ⇩ | FLEXELM 1 NAZWA:<br>FxE 1 | Zakres nastaw: do 6 znaków |
| | ⇩ | FLEXELM 1 WEJŚCIE +:<br>Off | Zakres nastaw: Off, dowolny sygnał analogowy |
| | ⇩ | FLEXELM 1 WEJŚCIE -:<br>Off | Zakres nastaw: Off, dowolny sygnał analogowy |
| | ⇩ | FLEXELM 1 TYP<br>WEJŚĆ: SIGNED | Zakres nastaw: SIGNED, ABSOLUTE |
| | ⇩ | FLEXELM 1 TRYB<br>PRACY: POZIOM | Zakres nastaw: POZIOM, DELTA |

| | |
|---|---|
| FLEXELM 1 KIER<br>DZIAŁ: Powyżej | Zakres nastaw: Powyżej, Poniżej |
| FLEXELM 1 PRÓG<br>POB: 1.000 pu | Zakres nastaw: –90.000 do 90.000 pu w krokach co 0.001 |
| FLEXELM 1 WSP<br>ODPADU: 3.0% | Zakres nastaw: 0.1 do 50.0% w krokach co 0.1 |
| FLEXELM 1 dt<br>JEDN: Millisekundy | Zakres nastaw: Millisekundy, Sekundy, Minuty |
| FLEXELM 1 dt:<br>20 | Zakres nastaw: 20 do 86400 w krokach co 1 |
| FLEXELM 1 OPÓŹ<br>ZADZ: 0.000 s | Zakres nastaw: 0.000 do 65.535 s w krokach co 0.001 |
| FLEXELM 1 OPÓŹ<br>ODP: 0.000 s | Zakres nastaw: 0.000 do 65.535 s w krokach co 0.001 |
| FLEXELM 1 BLOKADA:<br>Off | Zakres nastaw: dowolny sygnał logiczny |
| FLEXELM 1<br>SYGNAL: Bez podtrzymania | Zakres nastaw: Odstaw, Bez podtrzymania, Z podtrzymaniem |
| FLEXELM 1<br>ZDARZ: Odstaw | Zakres nastaw: Odstaw, Załącz |

FlexElement to uniwersalny komparator używany do monitorowania dowolnej wartości analogowej obliczonej przez przekaźnik lub różnicy dwóch dowolnych sygnałów analogowych tego samego typu. Efektywny sygnał używany w algorytmie może być liczbą ze znakiem lub wartością bezwzględną.

FlexElements są wykonywane co pół cyklu (dla 50Hz jest to 10ms).

Element można zaprogramować tak, aby reagował na poziom sygnału lub na szybkość zmian (delta) przez określony czas. Operand wyjściowy jest aktywowany, gdy sygnał roboczy jest wyższy niż próg lub niższy niż próg, zgodnie z nastawą.

Rys. 5-116: Logika działania FlexElement

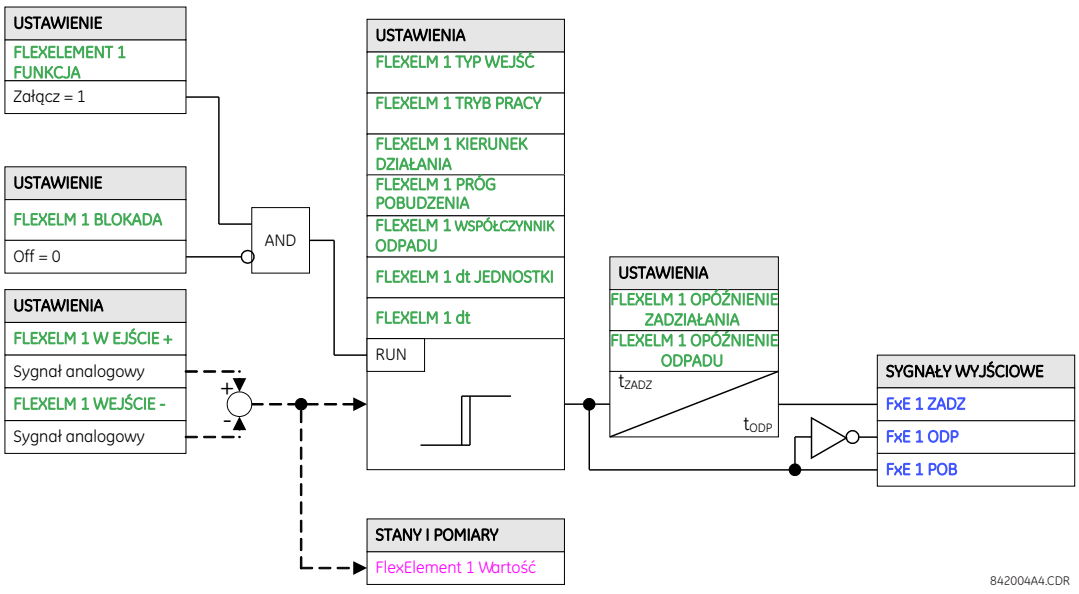


FLEXELEMENT 1 WEJŚCIE + — ustawienie określa pierwszy sygnał wejściowy dla FlexElement. Jako wejście przyjmuje się zero, jeśli ustawiono tutaj „WYŁ”. Dla poprawnej pracy elementu należy wybrać co najmniej jedno wejście. W przeciwnym razie element nie aktywuje swoich sygnałów wyjściowych.

FLEXELEMENT 1 WEJŚCIE - — ustawienie określa drugi (odwrócony) sygnał wejściowy dla FlexElement. Jako wejście przyjmuje się zero, jeśli to ustawienie jest ustawione na „WYŁ”. Dla poprawnej pracy elementu należy wybrać co najmniej jedno wejście. W przeciwnym razie element nie aktywuje swoich operandów wyjściowych. Wejście to jest używane do odwrócenia sygnału (przemnożenie *(-1)), jeśli jest to potrzebne dla wygody, lub aby element zareagował na sygnał różnicowy, taki jak na przykład alarm temperatury oleju góra-dół. Element nie zadziała, jeśli dwa sygnały wejściowe są różnych typów, np. gdy do zbudowania sygnału roboczego próbuje się wykorzystać moc czynną i kąt fazowy.

Element odpowiada na sygnał różnicowy, jeśli ustawienie FLEXELEMENT 1 TYP WEJŚĆ jest ustawione na „SIGNED”. Element odpowiada na wartość bezwzględną sygnału różnicowego, jeśli ustawiono tutaj „ABSOLUTE”. Przykładowe zastosowania ustawienia „Absolute” obejmują monitorowanie różnicy kątowej między dwoma fazorami z symetrycznym kątem granicznym w obu kierunkach, monitorowanie mocy niezależnie od jej kierunku lub monitorowanie trendu.

Element odpowiada bezpośrednio na sygnał roboczy — zgodnie z ustawieniami FLEXELEMENT 1 WEJŚCIE +, FLEXELEMENT 1 WEJŚCIE - i FLEXELEMENT 1 TYP WEJŚĆ — jeśli ustawienie FLEXELEMENT 1 TRYB PRACY jest ustawione na „Poziom”. Element reaguje na szybkość zmian swojego sygnału roboczego, jeśli ustawienie FLEXELEMENT 1 TRYB PRACY ustawiono na „Delta”. W takim przypadku ustawienia FLEXELEMENT 1 dt JEDNOSTKI i FLEXELEMENT 1 dt definiują działanie FlexElement.

FLEXELEMENT 1 KIERUNEK DZIAŁANIA — Umożliwia przekaźnikowi reagowanie na wysokie lub niskie wartości sygnału roboczego. Poniższy rysunek wyjaśnia zastosowanie ustawień FLEXELEMENT 1 KIERUNEK DZIAŁANIA, FLEXELEMENT 1 PRÓG POBUDZENIA i FLEXELEMENT 1 WSPÓŁCZYNNIK ODPADU.

Rys. 5-117: Wyjaśnienie nastaw Próg pobudzenia, Kierunek działania i Współczynnik odpadu

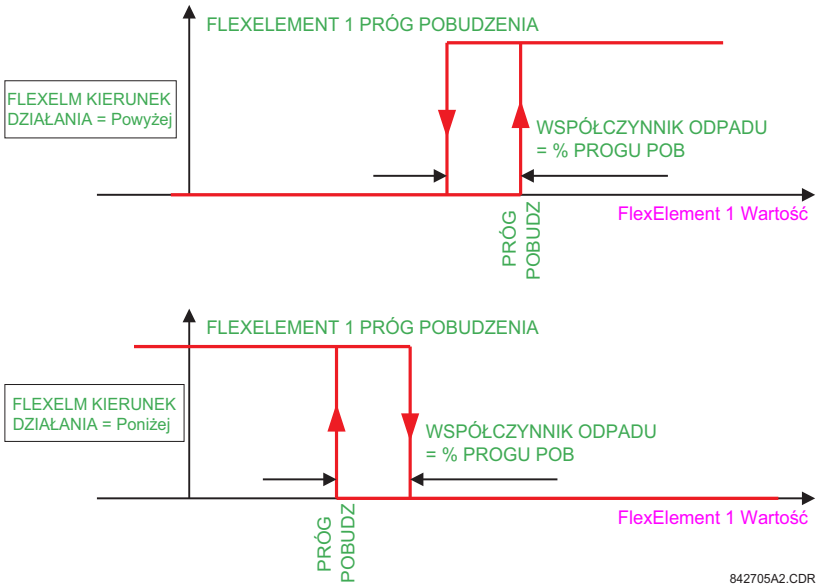


W połączeniu z ustawieniem FLEXELEMENT 1 TYP WEJŚĆ, element można zaprogramować tak, aby zapewniał dwie dodatkowe charakterystyki, jak pokazano na poniższym rysunku.

Rys. 5-118: Definicja sposobu działania FlexElement - nastawa Typ wejść

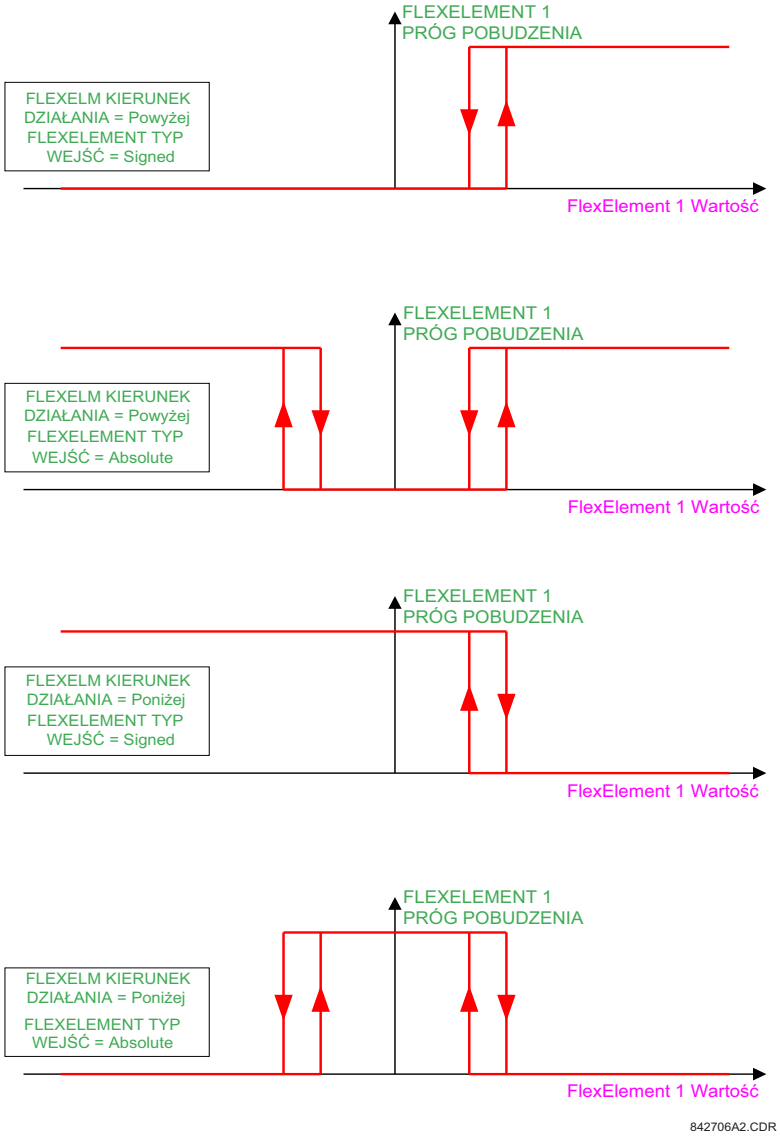


FLEXELEMENT 1 PRÓG POBUDZENIA — ustawienie określa próg pobudzenia dla sygnału roboczego elementu. W przypadku ustawienia „Powyżej" element pobudza się, gdy sygnał przekracza nastawioną tutaj wartość. W przypadku ustawienia „Poniżej" element pobudza się, gdy sygnał roboczy spadnie poniżej nastawionej tutaj wartości.

W przypadku korzystania z FlexElements dla elementów napięciowych 1 pu jest zawsze równe nominalnemu fazowemu napięciu wtórnemu, nawet jeśli jako sygnał roboczy wybrano napięcie międzyfazowe.

FLEXELEMENT 1 WSPÓŁCZYNNIK ODPADU — ustawienie kontroluje odpad elementu. Zwróć uwagę, że zarówno sygnał roboczy, jak i próg pobudzenia mogą być ujemne, ułatwiając realizację funkcji np. zabezpieczenia od mocy zwrotnej. FlexElement można zaprogramować do pracy ze wszystkimi sygnałami analogowymi mierzonymi przez przekaźnik. Ustawienie FLEXELEMENT 1 PRÓG POBUDZENIA wprowadza się w wartościach pu, stosując poniższe definicje jednostek bazowych.

Tab. 5-28: Jednostki bazowe dla FlexElement

| Wartość analogowa | Opis |
|---|---|
| Monitoring I2t wyłącznika (I2t AKT WYŁ1 L1, L2, L3) | WARTOŚĆ BAZOWA = 2000 $kA^2$ × cykl |

| Wartość analogowa | Opis |
|---|---|
| Monitoring I2t wyłącznika (WYŁ1 I MAKS L1, L2, L3) | WARTOŚĆ BAZOWA = 1 $kA^2 \times$ cykl |
| RÓŻNICOWE SZYN (ZSZ Różn Amp) | $I_{BAZOWY}$ = maksymalna wartość RMS na wejściach WEJŚCIE - i WEJŚCIE + (PP fazowe - strona pierwotna dla prądów źródeł, prąd pierwotny odniesienia dla funkcji różnicowej szyn) |
| RÓŻNICOWE SZYN (ZSZ Stab Amp) | $I_{BAZOWY}$ = maksymalna wartość RMS na wejściach WEJŚCIE + i WEJŚCIE - (PP fazowe - strona pierwotna dla prądów źródeł, prąd pierwotny odniesienia dla funkcji różnicowej szyn) |
| DCmA | WARTOŚĆ BAZOWA = maksymalna wartość z DCMA - WARTOŚĆ MAKSYMALNA dla sygnałów DCmA skonfigurowanych w WEJŚCIE + i WEJŚCIE - |
| CZAS DELTA | WARTOŚĆ BAZOWA = 1 µs |
| CZĘSTOTLIWOŚĆ | $f_{BAZOWA}$ = 1 Hz |
| KĄT FAZOWY | $\varphi_{BAZOWY}$ = 360 stopni (zobacz rozdział Konwencja prezentacji pomiarów) |
| WSPÓŁCZYNNIK MOCY | $PF_{BAZOWY}$ = 1.00 |
| CZUJNIKI RTD | WARTOŚĆ BAZOWA = 100°C |
| PRĄD ŹRÓDŁA | $I_{BAZOWY}$ = wartość maksymalna prądu PP po stronie pierwotnej dla WEJŚCIE + i WEJŚCIE - |
| ENERGIA ŹRÓDŁA (Dodatnie i ujemne Wh, Dodatnie i ujemne Varh) | $E_{BAZOWA}$ = 10000 MWh lub MVAh, zależnie od używanych wielkości |
| MOC ŹRÓDŁA | $P_{BAZOWA}$ = wartość maksymalna z $3 \times U_{BAZ} \times I_{BAZ}$ dla WEJŚCIE + i WEJŚCIE |
| NAPIĘCIE ŹRÓDŁA | $U_{BAZOWA}$ = wartość maksymalna z napięć pierwotnych RMS dla WEJŚCIE + i WEJŚCIE |
| KONTROLA SYNCHRONIZMU (Różnica napięć) | $U_{BAZOWE}$ = wartość maksymalna z napięć pierwotnych RMS wszystkich źródeł powiązanych z WEJŚCIE + i WEJŚCIE |

5

FLEXELEMENT 1 WSPÓŁCZYNNIK ODPADU — ustawienie definiuje stosunek pobudzenia do wyłączenia elementu poprzez określenie szerokości pętli histerezy jako procent progu pobudzenia, jak pokazano na rysunku powyżej.

FLEXELEMENT 1 dt JEDNOSTKA — określa jednostkę czasu dla ustawienia FLEXELEMENT 1 dt. To ustawienie ma zastosowanie tylko wtedy, gdy FLEXELEMENT 1 TRYB PRACY jest ustawione na „Delta".

FLEXELEMENT 1 dt — określa czas trwania okna czasowego dla trybu pracy porównującego szybkość zmiany sygnałów. Nastawa ma zastosowanie tylko wtedy, gdy FLEXELEMENT 1 TRYB PRACY jest ustawione na „Delta".

FLEXELEMENT 1 OPÓŹNIENIE ZADZIAŁANIA — określa opóźnienie zadziałania elementu.

FLEXELEMENT 1 OPÓŹNIENIE ODPADU — określa opóźnienie odpadu elementu.

## 5.7.8 Przerzutniki z pamięcią nieulotną

USTAWIENIA ⇨⇩ LOGIKA FLEXLOGIC ⇨⇩ PRZERZUTNIKI Z PAMIĘCIĄ NIEULOTNĄ ⇨ PRZERZUTNIK 1(16)

| | | | |
|---|---|---|---|
| ■ LATCH 1<br>■ | ⇔ | RS 1<br>FUNKCJA: Odstaw | Zakres nastaw: Odstaw, Załącz |
| | ⇩ | RS 1 NAZWA:<br>NV Latch 1 | Zakres nastaw: do 20 znaków |
| | ⇩ | RS 1 WEJ DOMIN:<br>Reset | Zakres nastaw: Reset Dominant, Set Dominant |
| | ⇩ | RS 1 WEJŚCIE SET:<br>Off | Zakres nastaw: dowolny sygnał logiczny |
| | ⇩ | RS 1 WEJŚCIE RESET:<br>Off | Zakres nastaw: dowolny sygnał logiczny |
| | ⇩ | RS 1<br>SYGNAL: Bez podtrzymania | Zakres nastaw: Odstaw, Z podtrzymaniem, Bez podtrzymania |
| | ⇧ | RS 1<br>ZDARZ: Odstaw | Zakres nastaw: Odstaw, Załącz |

Przerzutniki te zapewniają trwałość flagi logicznej, która jest przechowywana w pamięci i nie resetuje się po wyłączeniu przekaźnika. Typowe aplikacje to: podtrzymywanie komend ze SCADA czy trwałe blokowanie funkcji przekaźnika, np. SPZ.

PRZERZUTNIK 1 TYP — określa typ przerzutnika - wejście dominujące Set lub Reset

PRZERZUTNIK 1 SET — wejście Set przerzutnika

PRZERZUTNIK 1 RESET — wejście Reset przerzutnika

Rys. 5-119: Zasada działania przerzutnika z pamięcią (N = 1 do 16)

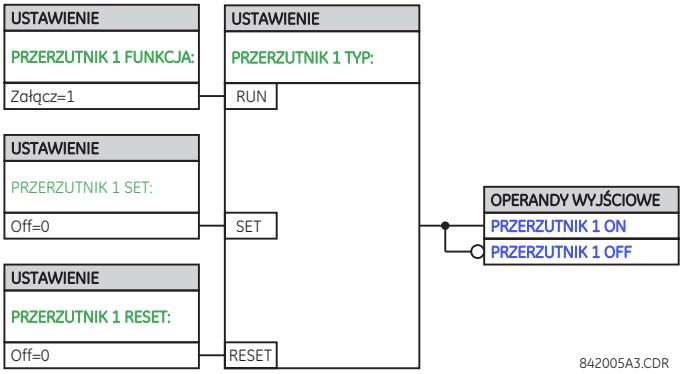


| Typ przerzutnika | Wejście Set | Wejście Reset | Wyjście ON | Wyjście OFF |
|---|---|---|---|---|
| Reset Dominant | ON | OFF | ON | OFF |
| | OFF | OFF | Poprzedni stan | Poprzedni stan |
| | ON | ON | OFF | ON |
| | OFF | ON | OFF | ON |
| Set Dominant | ON | OFF | ON | OFF |
| | ON | ON | ON | OFF |
| | OFF | OFF | Poprzedni stan | Poprzedni stan |
| | OFF | ON | OFF | ON |

# 5.8 Zabezpieczenia

## 5.8.1 Wprowadzenie

Każdej funkcji zabezpieczeniowej można przypisać do sześciu zestawów nastaw z oznaczeniami od 1 do 6. Działanie tych funkcji jest definiowane przez aktywną w danym czasie grupę nastaw. Wiele grup nastaw pozwala użytkownikowi na wygodną zmianę nastaw zabezpieczeń w różnych sytuacjach eksploatacyjnych (np. zmieniona konfiguracja systemu elektroenergetycznego lub pora roku). Aktywną grupę nastaw można wstępnie ustawić lub wybrać w menu PRZEŁĄCZANIE GRUP NASTAW (patrz sekcja Sterowanie i nadzór). Zobacz także sekcję Filozofia programowania funkcji.

## 5.8.2 Poruszanie się po Menu

### 5.8.2.1 Menu dla opcji -9-2LE

USTAWIENIA ⇨⇩ ZABEZPIECZENIA ⇨ GRUPA NASTAW 1(6)

| | | | |
|---|---|---|---|
| ■ GRUPA NASTAW 1 ■ | ⇔ | ■ RÓŻNICOWE SZYN ■ | Zobacz poniżej |
| | ⇩ | ■ ELEMENTY PRĄDOWE ■ | Zobacz stronę 5-243 |
| | ⇩ | ■ MODUŁ KIERUNKOWOŚCI ■ | Zobacz stronę 5-253 |
| | ⇧ | ■ ELEMENTY NAPIĘCIOWE ■ | Zobacz stronę 5-282 |

### 5.8.2.2 Menu

USTAWIENIA ⇨⇩ ZABEZPIECZENIA ⇨ GRUPA NASTAW 1(6)

| | | | |
|---|---|---|---|
| ■ GRUPA NASTAW 1 ■ | ⇔ | ■ RÓŻNICOWE SZYN ■ | Zobacz poniżej |
| | ⇩ | ■ ZABEZP PRĄDOWE ■ | Zobacz stronę 5-243 |
| | ⇩ | ■ ZIEMNOZWARCIOWE ■ Io OBL 50/51/67N | Zobacz stronę 5-257 |
| | ⇩ | ■ ZIEMNOZWARCIOWE ■ Io POM 50G/51G/RGF | Zobacz stronę 5-266 |
| | ⇩ | ■ LRW ■ | Zobacz stronę 5-269 |
| | ⇩ | ■ ZABEZP PRĄDOWE ■ | Zobacz stronę 5-279 |
| | ⇧ | ■ ZABEZP NAPIĘCIOWE ■ | Zobacz stronę 5-282 |

Każde z sześciu menu grup nastaw jest identyczne. Grupa nastaw 1 (domyślna grupa aktywna) jest aktywowana automatycznie, gdy żadna inna grupa nie jest aktywna.

Poniżej wersji FW 7.30 występował problem z przełączaniem grupy nastaw po wyłączeniu zasilania. Jeśli urządzenie nieprawidłowo przełączy się na grupę 1 po wyłączeniu zasilania, zaktualizuj FW do wersji 7.31 lub nowszej, aby rozwiązać ten problem.

## 5.8.3 Zabezpieczenie różnicowe szyn - 87B

USTAWIENIA ⇨⇩ ZABEZPIECZENIA ⇨⇩ GRUPA NASTAW 1(6) ⇨ RÓŻNICOWE SZYN ⇨ SZYNY STREFA 1(6)

| | | | |
|---|---|---|---|
| ■ SZYNY STREFA 1 ■ | ⇔ | ■ OGÓLNE ■ USTAWIENIA | Zobacz poniżej |
| | ⇩ | ■ NASTAWY ZAB ■ RÓŻNICOWEGO | |
| | ⇩ | ■ NADZÓR ■ | |
| | ⇧ | ■ USZK PP ■ | |

USTAWIENIA ⇨⇩ ZABEZPIECZENIA ⇨⇩ GRUPA NASTAW 1(6) ⇨ RÓŻNICOWE SZYN ⇨ SZYNY STREFA 1(6) ⇨ OGÓLNE USTAWIENIA

| | | | |
|---|---|---|---|
| ■ OGÓLNE<br>■ USTAWIENIA | ⇔ | ID: | Zakres nastaw: do 20 znaków |
| | ⇩ | Check-Zone<br>Nie | Zakres nastaw: Nie, Tak |
| | ⇩ | Aux Zone Trip<br>Off | Zakres nastaw: dowolny sygnał logiczny |
| | ⇩ | ZDARZENIA:<br>Odstaw | Zakres nastaw: Odstaw, Załącz |
| | ⇩ | SYGNALIZACJA:<br>Bez podtrz | Zakres nastaw: Bez podtrzymania, Z podtrzymaniem, Odstaw |

USTAWIENIA ⇨⇩ ZABEZPIECZENIA ⇨⇩ GRUPA NASTAW 1(6) ⇨ RÓŻNICOWE SZYN ⇨ SZYNY STREFA 1(6) ⇨⇩ NASTAWY ZAB RÓŻNICOWEGO

| | | | |
|---|---|---|---|
| ■ NASTAWY ZAB<br>■ RÓŻNICOWEGO | ⇔ | FUNKCJA:<br>Odstaw | Zakres nastaw: Odstaw, Załącz |
| | ⇩ | PRÓG POBUDZENIA:<br>0.100 pu | Zakres nastaw: 0.050 do 6.000 pu w krokach co 0.001 |
| | ⇩ | NACHYLENIE 1:<br>25% | Zakres nastaw: 15 do 100% w krokach co 1 |
| | ⇩ | LOW BREAKPOINT:<br>2.00 pu | Zakres nastaw: 1.00 do 30.00 pu w krokach co 0.01 |
| | ⇩ | NACHYLENIE 2:<br>60% | Zakres nastaw: 50 do 100% w krokach co 1 |
| | ⇩ | HIGH BREAKPOINT:<br>8.00 pu | Zakres nastaw: 1.00 do 30.00 pu w krokach co 0.01 |
| | ⇩ | ZAB. NIESTABILIZOWANE:<br>15.00 pu | Zakres nastaw: 0.10 do 99.99 pu w krokach co 0.01 |
| | ⇩ | PODTRZYMANIE:<br>0.400 s | Zakres nastaw: 0.000 do 65.535 s w krokach co 0.001 |
| | ⇩ | BLOKOWANIE:<br>Off | Zakres nastaw: dowolny sygnał logiczny |

USTAWIENIA ⇨⇩ ZABEZPIECZENIA ⇨⇩ GRUPA NASTAW 1(6) ⇨ RÓŻNICOWE SZYN ⇨ SZYNY STREFA 1(6) ⇨⇩ NADZÓR

| | | | |
|---|---|---|---|
| ■ NADZÓR<br>■ | ⇔ | SUPERVISION VOTING:<br>OFF | Zakres nastaw: OFF, OR, AND |
| | ⇩ | NADZÓR 1:<br>Off | Zakres nastaw: dowolny sygnał logiczny |
| | ⇩ | NADZÓR 2:<br>Off | Zakres nastaw: dowolny sygnał logiczny |

USTAWIENIA ⇨⇩ ZABEZPIECZENIA ⇨⇩ GRUPA NASTAW 1(6) ⇨ RÓŻNICOWE SZYN ⇨ SZYNY STREFA 1(6) ⇨⇩ USZK PP

| | | | |
|---|---|---|---|
| ■ USZK PP<br>■ | ⇔ | FUNKCJA:<br>Odstaw | Zakres nastaw: Odstaw, Załącz |
| | ⇩ | PRÓG POBUDZENIA:<br>0.100 | Zakres nastaw: 0.020 do 2.000 pu w krokach co 0.001 |
| | ⇩ | OPÓŹNIENIE:<br>10.0 | Zakres nastaw: 1.0 do 60.0 s w krokach co 0.1 |

| | | |
|---|---|---|
| ⇧ | BLOKOWANIE:<br>Off | Zakres nastaw: dowolny sygnał logiczny |

Zależnie od wybranej opcji oprogramowania (kod zamówienia) dostępne są dwie, trzy lub sześć stref zabezpieczenia różnicowego szyn. Jego działanie jest ściśle powiązane z dynamicznym schematem Bus replica, który musi zostać skonfigurowany dla prawidłowego działania funkcji różnicowej. Dla każdej strefy dostępna jest funkcja stabilizowana oraz funkcja bez stabilizacji.

Charakterystyka stabilizacji ma kształt jak na rysunku poniżej. Jej działanie jest nadzorowane przez dwa dodatkowe algorytmy - detekcji kierunkowości oraz detekcji nasycenia PP (zobacz schemat logiczny funkcji poniżej).

Rys. 5-120: Charakterystyka stabilizacji zabezpieczenia różnicowego

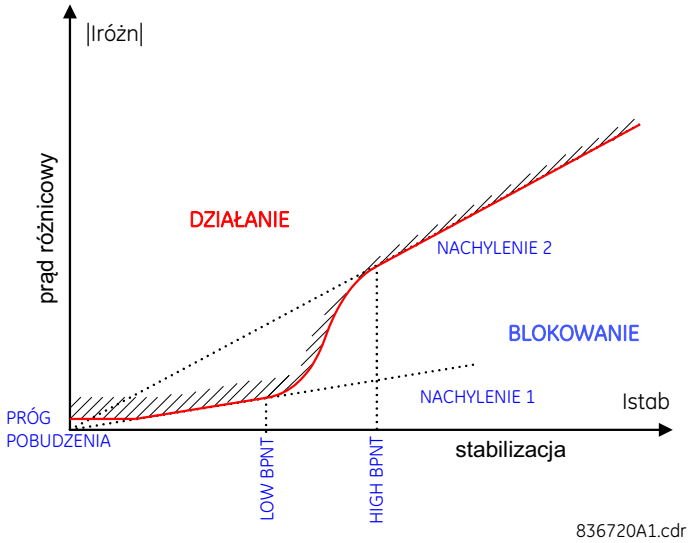


Jako prąd stabilizacji w danej strefie używany jest prąd największego PP. Stabilizacja podczas zwarć zewnętrznych jest zapewniana przez dynamiczny algorytm wykrywania nasycenia PP oraz algorytm detekcji zwarcia wewnętrznego. Oba te algorytmy nie pogarszają czułości czy szybkości działania zabezpieczenia dla zwarć wewnętrznych.

Charakterystyka stabilizacji jest podzielona na dwa obszary. W części dolnej (PRÓG POBUDZENIA, LOW BPNT) funkcja działa na zasadzie 2z2, czyli muszą zostać spełnione dwa warunki - prąd różnicowy powyżej charakterystyki oraz detekcja zwarcia wewnętrznego. W obszarze powyżej LOW BPNT funkcja działa na zasadzie 1z2 lub 2z2. Jeśli prąd różnicowy jest powyżej charakterystyki, ale wykryto nasycenie PP to bierze się pod uwagę zarówno prąd różnicowy jak i detekcję zwarcia wewnętrznego. Jeśli nie wykryto nasycenia PP to brany jest pod uwagę jedynie poziom prądu różnicowego.

Detektor nasycenia PP jest integralną częścią różnicowego zabezpieczenia szyn zbiorczych. Algorytm nie posiada nastaw, ale używa niektórych parametrów charakterystyki różnicowej. Moduł detekcji wystawia pofazowe sygnały logiczne o wykryciu nasycenia, które można użyć na potrzeby innych funkcji czy jako sygnalizację w SCADA/na panelu przednim.

Detektor zwarcia wewnętrznego jest integralną częścią różnicowego zabezpieczenia szyn zbiorczych. Algorytm nie posiada nastaw. Detektor identyfikuje zwarty obwód i porównuje kąt prądu w tym obwodzie z kątem sumy pozostałych prądów w danej strefie. Jeśli różnica kątów jest mniejsza niż 90°, oznacza to zwarcie wewnętrzne. Moduł wystawia pofazowe sygnały logiczne, które można użyć na potrzeby innych funkcji czy jako sygnalizację w SCADA/na panelu.

Zabezpieczenie różnicowe niestabilizowane sprawdza poziom prądu różnicowego i porównuje go z nastawionym progiem pobudzenia. Detektor zwarcia wewnętrznego czy prąd stabilizacji nie są brane pod uwagę. Z tego modułu dostępne są pofazowe sygnały logiczne, które można dowolnie wykorzystać.

Działanie funkcji jest ściśle powiązane z dynamicznym schematem Bus replica, który musi zostać wcześniej skonfigurowany. Zabezpieczeniem strefy 1 jest funkcja różnicowa **Szyny strefa 1 (Bus Zone 1)**.

Funkcja detekcji uszkodzenia w PP używa prądu różnicowego obliczonego na podstawie układu szyn zdefiniowanego w menu Bay configuration. Działanie funkcji jest ściśle powiązane z dynamicznym schematem Bus replica, który musi zostać wcześniej skonfigurowany. Strefy są zdefiniowane w menu USTAWIENIA ⇨⇩ OBIEKT ⇨⇩ BAY CONFIGURATION. Stopień 1 funkcji wykrywa uszkodzenia w PP w obwodach przekładników przyłączonych do strefy 1.

PRÓG POBUDZENIA — definicja minimalnego prądu niezbędnego do zadziałania funkcji różnicowej. Wartość jest dobierana na podstawie maksymalnego prądu różnicowego, który może się pojawić podczas normalnej pracy układu. Odpowiednio dobrana nastawa zapobiega zbędnemu działaniu funkcji w sytuacji, w której szyny przenoszą niewielkie obciążenie i prąd hamujący jest na tyle mały, że nawet niewielka wartość prądu różnicowego mogłaby spowodować zbędne zadziałanie.

Próg pobudzenia można również nastawić powyżej prądu maksymalnego obciążenia, aby zapewnić pewne działanie przy uszkodzeniu w obwodach PP. Należy mieć jednak na uwadze, że nadzór napięciowy czy strefa nadzoru (Check zone) są lepszymi sposobami na zapewnienie pewności działania.

NACHYLENIE 1 — nachylenie charakterystyki w obszarze od "0" do LOW BREAKPOINT. Nastawa określa czułość przekaźnika dla niskoprądowych zwarć wewnętrznych. Wybrana wartość musi być na tyle duża, aby skompensować naturalny prąd różnicowy występujący przy normalnej pracy układu wynikający z błędów PP czy dalekich zwarć zewnętrznych. Przy nastawianiu tego parametru trzeba pamiętać, że prąd hamujący jest wartością maksymalną prądów w danej strefie.

LOW BREAKPOINT — pierwszy punkt przegięcia charakterystyki. Należy ustawić tutaj wartość większą niż maksymalny prąd obciążenia. Można wziąć również pod uwagę podejście, gdzie ten próg nastawia się w odniesieniu do prądu, poniżej którego zagwarantowana jest praca przekładników prądowych w liniowym obszarze ich charakterystyki uwzględniając magnetyzm szczątkowy. Przy nastawianiu tego parametru trzeba pamiętać, że prąd hamujący jest wartością maksymalną prądów w danej strefie.

NACHYLENIE 2 — nachylenie charakterystyki w obszarze powyżej HIGH BREAKPOINT. Ta nastawa ma wpływ na pewność działania funkcji dla bliskich i wysokoprądowych zwarć zewnętrznych. Zazwyczaj ustawia się tutaj wartość większą niż prąd występujący przy nasyceniu PP dla wymieniowych wcześniej typów zwarć. Tę wartość można nieznacznie obniżyć (na czym zyska czułość i szybkość działania), gdyż przekaźnik posiada własne algorytmy do wykrywania nasycenia PP oraz detekcji zwarcia wewnętrznego. Przy nastawianiu tego parametru trzeba pamiętać, że prąd hamujący jest wartością maksymalną prądów w danej strefie.

HIGH BREAKPOINT — drugi punkt przegięcia charakterystyki. Wartość tej nastawy powinna być mniejsza niż wartość prądu, który spowoduje nasycenie "najsłabszego" przekładnika w strefie. Przy nastawianiu tego parametru trzeba pamiętać, że prąd hamujący jest wartością maksymalną prądów w danej strefie.

Kształt charakterystyki różnicowej ma za zadanie jak najwierniej oddać kształt charakterystyki błędów, które mogą wystąpić podczas pracy zabezpieczenia różnicowego (błędy PP, nasycenie PP itd.). Strefa przejściowa pomiędzy pierwszym a drugim punktem przegięcia jest aproksymowana wielomianem trzeciego rzędu, dzięki czemu to odwzorowanie jest jeszcze dokładniejsze. Umożliwa to bardzo czułe ustawienie funkcji różnicowej.

ZAB. NIESTABILIZOWANE — próg pobudzenia niestabilizowanego zabezpieczenia różnicowego szyn. Zazwyczaj nastawia się tutaj wartość prądu większą niż prąd występujący przy bliskich i wysokoprądowych zwarciach zewnętrznych a tym samym potencjalnym mocnym nasyceniu PP. Przy doborze tej wartości należy wziąć pod uwagę fakt, że funkcja używa transformaty Fouriera (okno - 1 cykl) na sygnałach prądowych przed filtracją. Dzięki temu przejściowe błędy wynikające ze składowej stałej są poniżej 2%. Przy mocnym nasyceniu, kiedy prądy są znacznie odkształcone, amplituda prądu różnicowego zmierzona przez urządzenie i używana dla funkcji niestabilizowanej jest wyraźnie niższa niż wartości szczytowe tego prądu czy wartość RMS. Zazwyczaj wartość ta jest odzwierciedleniem tylko składowej podstawowej. Umożliwia to nastawienie tego progu niżej niż w przypadku braku obróbki sygnałów. Zabezpieczenie różnicowe niestabilizowane może zostać wirtualnie "odstawione" poprzez ustawienie tutaj dużej wartości prądu.

PODTRZYMANIE — opóźnienie odpadu sygnału logicznego BUS 1 ZADZ.

Dla potrzeb algorymtu detekcji nasycenia w PP używane są następujące nastawy charakterystyki różnicowej: NACHYLENIE 1, NACHYLENIE 2, HIGH BREAKPOINT. Detektor bazuje na relacjach pomiędzy prądem hamującym i różnicowym (wartość, szybkość przyrostu). Wartości te należy dobierać na podstawie powyższych wskazówek oraz własnych doświadczeń.

Check-Zone — kiedy ustawiono tutaj "Tak", dana strefa staje się strefą nadzoru. Zadziałanie funkcji różnicowej w tej strefie lub aktywacja sygnałów przypisanych do Connected Zone Trip nie powoduje wyłączenia pól przypisanych do tej strefy. Logikę działania przedstawiono w rozdziale Bay Configuration.

Aux Zone Trip - przypisuje się tutaj sygnały logiczne, który mają spowodować wyłączenie wszystkich pól w danej strefie zabezpieczenia szyn. Są to sygnały dodatkowe względem funkcji różnicowej. Przykładem takiego sygnału mogą być zadziałania nie wykryte przez funkcję różnicową, niskie ciśnienie SF6 w wyłączniku czy wykrycie zwarcia przez zewnętrzne zabezpieczenie rezerwowe, które nie zostało wyłączone przez dłuższy czas.

Jeśli funkcja SUPERVISION VOTING jest aktywna (ustawiono OR lub AND), to aby sygnały przypisane do Aux Zone Trip spowodowały wyłączenie pól w strefie muszą zostać spełnione dodatkowe warunki określone w NADZÓR 1 i/lub NADZÓR 2.

SUPERVISION VOTING — nastawa określająca dodatkowe warunki do wyłączenia w danej strefie. Dostępne są dwa kryteria nadzoru (NADZÓR 1, NADZÓR 2), których logika (AND/OR) jest określana tą nastawą. Jeśli ustawiono tutaj OFF, to nadzór jest nieaktywny.

NADZÓR 1, NADZÓR 2 — kryteria nadzoru wyłączenia w danej strefie. Jeśli SUPERVISION VOTING ustawiono na "AND" a jeden lub oba sygnały przypisane do tych nastaw są nieaktywne, to sygnał Bus 1(x) ZADZ oraz logika Zone trip bus (Bay Configuration) będą nieaktywne. Jeśli ustawiono tutaj "OR" a oba sygnały przypisane do tych nastaw będą nieaktywne, to sytuacja będzie taka sama. Zazwyczaj przypisuje się tutaj nadzór podnapięciowy (U<) lub strefę nadzoru (Check zone). Nadzór warunków do wyłączenia jest stosowany dla zadziałań trójfazowych, więc dla nadzoru napięciowego należy przypisać operandy logiczne powiązane z zadziałaniem w trzech fazach. Jeśli nadzór ma się odbywać za pomocą strefy nadzoru to należy przypisać tutaj zadziałanie zabezpieczenia różnicowego we wcześniej zdefiniowanej strefie nadzoru.

Poniżej znajdują się nastawy dla modułu detekcji uszkodzenia w PP.

FUNKCJA — nastawienie/odstawienie funkcji detekcji uszkodzenia w PP.

PRÓG POBUDZENIA — wartość prądu różnicowego, która określa, że mogło wystąpić zakłócenie w PP w danej strefie. Dostępne są pofazowe sygnały logiczne, które mogą zostać dowolnie wykorzystane w konfiguracji.

OPÓŹNIENIE — opóźnienie pobudzenia funkcji. Prąd różnicowy w danej fazie musi być wyższy niż PRÓG POBUDZENIA przez określony tutaj czas, aby z modułu wystawiona została sygnalizacja uszkodzenia w PP.

BLOKOWANIE — blokowanie funkcji. Można tutaj przypisać dowolny sygnał logiczny.

Więcej informacji na temat ustawień funkcji różnicowej znajduje się w rozdziale Aplikacje.

Rys. 5-121: Logika działania zabezpieczenia różnicowego - strefa 1

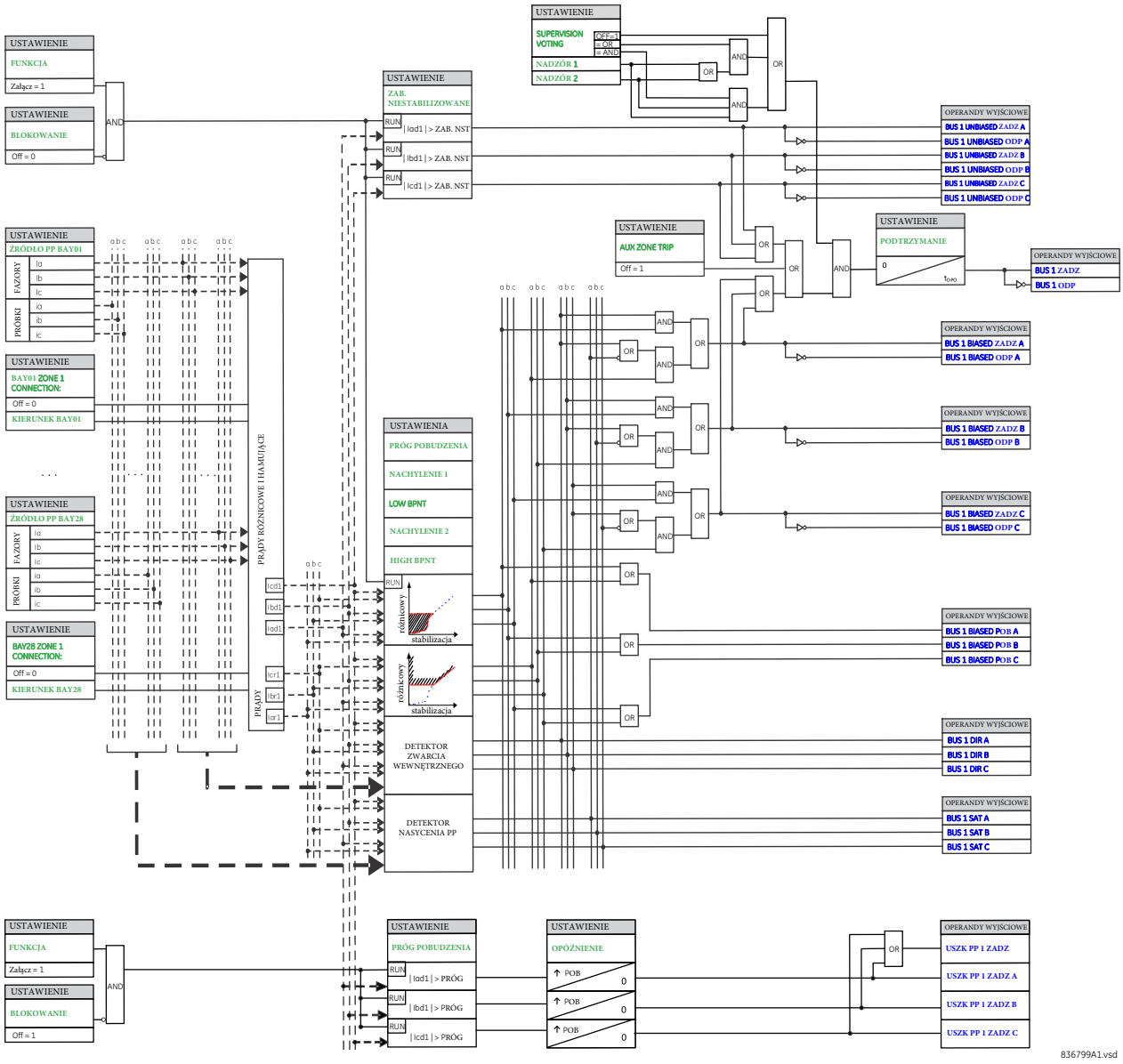


## 5.8.4 Elementy prądowe

### 5.8.4.1 Menu

USTAWIENIA ⇨⇩ ZABEZPIECZENIA ⇨ GRUPA NASTAW 1(6) ⇨⇩ ELEMENTY PRĄDOWE

| | | | |
|---|---|---|---|
| ■ NADPRĄDOWE FAZOWE<br>■ 50P/51P/67N | ⇔ | ■ I>1 ZWŁ<br>■ | Zobacz stronę 5-249 |
| | ⇩ | ■ I>2 ZWŁ<br>■ | |
| | ⇩ | ■ I>3 ZWŁ<br>■ | |

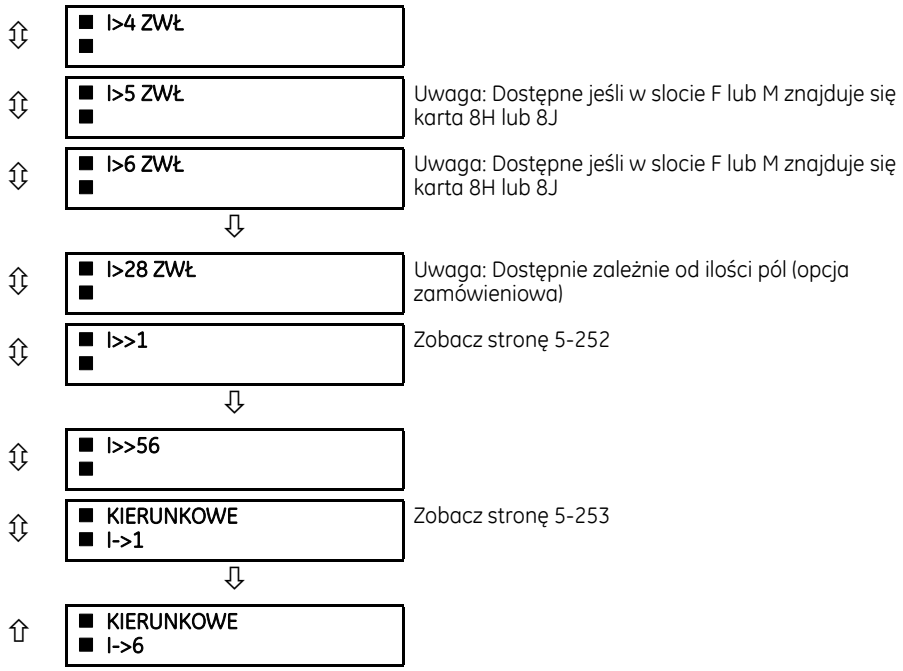


### 5.8.4.2 Charakterystyki zależne zabezpieczenia zwłocznego I> (51P)

5

Charakterystyki zależne używane przez funkcje nadprądowe zwłoczne to standardowe krzywe typu IEEE, IEC, GE IAC i I2t. Szeroki wybór pozwala na koordynację zabezpieczeń z dalszymi urządzeniami.

Jeśli żadna z poniższych krzywych nie spełnia wymagań danej aplikacji, to można użyć Charakterystyk programowalnych (FlexCurve). W przypadku potrzeby użycia prostej charakterystyki, dostępna jest charakterystyka niezależna (DT).

Tab. 5-29: Typy charakterystyki

| IEEE | IEC | GE typu IAC | Inne |
|---|---|---|---|
| IEEE Extremely Inverse | IEC Curve A (BS142) | IAC Extremely Inverse | $I^2t$ |
| IEEE Very Inverse | IEC Curve B (BS142) | IAC Very Inverse | Char. programowalne A, B, C, D |
| IEEE Moderately Inverse | IEC Curve C (BS142) | IAC Inverse | Charakteystyki Reklozera |
| | IEC Short Inverse | IAC Short Inverse | Niezależna |

Ustawienie TDM umożliwia wybór współczynnika krzywej w odniesieniu do krzywej bazowej (czyli ze współczynnikiem TDM = 1), natomiast ustawienie CHARAKTERYSTYKA umożliwia wybór kształtu krzywej. W przeciwieństwie do współczynnika elektromechanicznego, czasy działania są wprost proporcjonalne do wartości mnożnika TDM/OPÓŹNIENIE ZADZIAŁANIA. Na przykład wszystkie czasy dla mnożnika 10 są dziesięciokrotnością wartości mnożnika 1 lub wartości krzywej bazowej. Ustawienie mnożnika na zero powoduje natychmiastową reakcję na wszystkie poziomy prądu powyżej progu pobudzenia.

Obliczenia czasu dla zabezpieczenia nadprądowego wykonywane są za pomocą zmiennej *energy capacity*. Gdy ta zmienna wskazuje, że pojemność (energia) osiągnęła 100%, zadziała człon nadprądowy czasowy. Jeżeli w tej zmiennej zgromadzono mniej niż 100% *energii*, a prąd spadnie poniżej progu odpadu (od 97% do 98% wartości pobudzenia), *energia* musi zostać zmniejszona. Dostępne są dwie metody operacji odpadu: „Bezzwłoczna" i „Opóźniona". Wybór „Bezzwłoczna" jest przeznaczony do zastosowań z innymi przekaźnikami, takimi jak większość przekaźników statycznych, które ustawiają pojemność energetyczną bezpośrednio na zero, gdy prąd spada poniżej progu odpadu. Wybór „Opóźniona" może być używany tam, gdzie przekaźnik musi być skoordynowany z przekaźnikami elektromechanicznymi.

UR obliczają czas zadziałania odpowiadający wartościom z zakresu od 1,03 do 20 wielokrotności prądu pobudzenia. Powyżej 20 wielokrotności prądu pobudzenia UR ograniczają czas zadziałania do wartości dla mnożnika 20, co skutkuje płaską częścią charakterystyki. Współczynnik odpadu może mieć wartość w zakresie 0 - 0,97 x prąd pobudzenia.

## Charakterystyki IEEE

Kształty krzywych IEEE są zgodne ze standardami i i klasyfikacją krzywych IEEE C37.112-1996 dla krzywych skrajnie (extremely), bardzo (very) i umiarkowanie (moderate) zależnych. Krzywe IEEE wyznacza się na podstawie:

$$T = TDM \times \left[ \frac{A}{\left(\frac{I}{I_{pickup}}\right)^{p} - 1} + B \right], \quad T_{RESET} = TDM \times \left[ \frac{t_r}{1 - \left(\frac{I}{I_{pickup}}\right)^{2}} \right]$$

Wzór 5-5

gdzie

T = czas działania (s)
TDM = współczynnik krzywej (opóźnienie zadziałania)
I = prąd zmierzony
$I_{pickup}$ = nastawa Próg pobudzenia
A, B, p = stałe zdefiniowane w poniższej tabeli
$T_{RESET}$ = czas odpadu w sekundach (przy założeniu energii=100% i RESET = "Opóźn")
$t_r$ = stała charakterystyki zdefiniowana w poniższej tabeli

### Tab. 5-30: Stałe dla charakterystyk IEEE inverse time

| Kształt charakterystyki IEEE | A | B | p | $t_r$ |
|---|---|---|---|---|
| IEEE Extremely Inverse | 28.2 | 0.1217 | 2.0000 | 29.1 |
| IEEE Very Inverse | 19.61 | 0.491 | 2.0000 | 21.6 |
| IEEE Moderately Inverse | 0.0515 | 0.1140 | 0.02000 | 4.85 |

### Tab. 5-31: Czas zadziałania dla charakterystyk IEEE (s)

| (TDM)/ Opóźnienie zadziałania | Prąd( I / $I_{pickup}$) | | | | | | | | | |
|---|---|---|---|---|---|---|---|---|---|---|
| | 1.5 | 2.0 | 3.0 | 4.0 | 5.0 | 6.0 | 7.0 | 8.0 | 9.0 | 10.0 |
| IEEE Extremely Inverse | | | | | | | | | | |
| 0.5 | 11.341 | 4.761 | 1.823 | 1.001 | 0.648 | 0.464 | 0.355 | 0.285 | 0.237 | 0.203 |
| 1.0 | 22.682 | 9.522 | 3.647 | 2.002 | 1.297 | 0.927 | 0.709 | 0.569 | 0.474 | 0.407 |
| 2.0 | 45.363 | 19.043 | 7.293 | 4.003 | 2.593 | 1.855 | 1.418 | 1.139 | 0.948 | 0.813 |
| 4.0 | 90.727 | 38.087 | 14.587 | 8.007 | 5.187 | 3.710 | 2.837 | 2.277 | 1.897 | 1.626 |
| 6.0 | 136.090 | 57.130 | 21.880 | 12.010 | 7.780 | 5.564 | 4.255 | 3.416 | 2.845 | 2.439 |
| 8.0 | 181.454 | 76.174 | 29.174 | 16.014 | 10.374 | 7.419 | 5.674 | 4.555 | 3.794 | 3.252 |
| 10.0 | 226.817 | 95.217 | 36.467 | 20.017 | 12.967 | 9.274 | 7.092 | 5.693 | 4.742 | 4.065 |
| IEEE Very Inverse | | | | | | | | | | |
| 0.5 | 8.090 | 3.514 | 1.471 | 0.899 | 0.654 | 0.526 | 0.450 | 0.401 | 0.368 | 0.345 |
| 1.0 | 16.179 | 7.028 | 2.942 | 1.798 | 1.308 | 1.051 | 0.900 | 0.802 | 0.736 | 0.689 |
| 2.0 | 32.358 | 14.055 | 5.885 | 3.597 | 2.616 | 2.103 | 1.799 | 1.605 | 1.472 | 1.378 |
| 4.0 | 64.716 | 28.111 | 11.769 | 7.193 | 5.232 | 4.205 | 3.598 | 3.209 | 2.945 | 2.756 |
| 6.0 | 97.074 | 42.166 | 17.654 | 10.790 | 7.849 | 6.308 | 5.397 | 4.814 | 4.417 | 4.134 |
| 8.0 | 129.432 | 56.221 | 23.538 | 14.387 | 10.465 | 8.410 | 7.196 | 6.418 | 5.889 | 5.513 |
| 10.0 | 161.790 | 70.277 | 29.423 | 17.983 | 13.081 | 10.513 | 8.995 | 8.023 | 7.361 | 6.891 |
| IEEE Moderately Inverse | | | | | | | | | | |
| 0.5 | 3.220 | 1.902 | 1.216 | 0.973 | 0.844 | 0.763 | 0.706 | 0.663 | 0.630 | 0.603 |
| 1.0 | 6.439 | 3.803 | 2.432 | 1.946 | 1.688 | 1.526 | 1.412 | 1.327 | 1.260 | 1.207 |
| 2.0 | 12.878 | 7.606 | 4.864 | 3.892 | 3.377 | 3.051 | 2.823 | 2.653 | 2.521 | 2.414 |
| 4.0 | 25.756 | 15.213 | 9.729 | 7.783 | 6.753 | 6.102 | 5.647 | 5.307 | 5.041 | 4.827 |
| 6.0 | 38.634 | 22.819 | 14.593 | 11.675 | 10.130 | 9.153 | 8.470 | 7.960 | 7.562 | 7.241 |
| 8.0 | 51.512 | 30.426 | 19.458 | 15.567 | 13.507 | 12.204 | 11.294 | 10.614 | 10.083 | 9.654 |

| (TDM)/ Opóźnienie zadziałania | Prąd( I / $I_{pickup}$) | | | | | | | | | |
|---|---|---|---|---|---|---|---|---|---|---|
| | 1.5 | 2.0 | 3.0 | 4.0 | 5.0 | 6.0 | 7.0 | 8.0 | 9.0 | 10.0 |
| 10.0 | 64.390 | 38.032 | 24.322 | 19.458 | 16.883 | 15.255 | 14.117 | 13.267 | 12.604 | 12.068 |

## Charakterystyki IEC

Dla zastosowań europejskich UR oferuje trzy standardowe krzywe zdefiniowane w normie IEC 255-4 i normie brytyjskiej BS142. Są one zdefiniowane jako krzywa IEC A, krzywa IEC B i krzywa IEC C. Krzywe IEC są wyprowadzane z równań :

$$T = TDM \times \left[\frac{K}{(I/I_{pickup})^E - 1}\right], \quad T_{RESET} = TDM \times \left[\frac{t_r}{1-(I/I_{pickup})^2}\right]$$

Wzór 5-6

gdzie

T = czas działania (s)
TDM = współczynnik krzywej (opóźnienie zadziałania)
I = prąd zmierzony
$I_{pickup}$ = nastawa Próg pobudzenia
K, E = stałe zdefiniowane w poniższej tabeli
$T_{RESET}$ = czas odpadu w sekundach (przy założeniu energii=100% i RESET = "Opóźn")
$t_r$ = stała charakterystyki zdefiniowana w poniższej tabeli

### Tab. 5-32: Stałe dla charakterystyk IEC (BS) inverse time

| Kształt charakterystyki IEC (BS) | K | E | $t_r$ |
|---|---|---|---|
| IEC Curve A (BS142) | 0.140 | 0.020 | 9.7 |
| IEC Curve B (BS142) | 13.500 | 1.000 | 43.2 |
| IEC Curve C (BS142) | 80.000 | 2.000 | 58.2 |
| IEC Short Inverse | 0.050 | 0.040 | 0.500 |

### Tab. 5-33: Czas zadziałania dla charakterystyk IEC (s)

| (TDM)/ Opóźnienie zadziałania | Prąd ( I / $I_{pickup}$) | | | | | | | | | |
|---|---|---|---|---|---|---|---|---|---|---|
| | 1.5 | 2.0 | 3.0 | 4.0 | 5.0 | 6.0 | 7.0 | 8.0 | 9.0 | 10.0 |
| IEC Curve A | | | | | | | | | | |
| 0.05 | 0.860 | 0.501 | 0.315 | 0.249 | 0.214 | 0.192 | 0.176 | 0.165 | 0.156 | 0.149 |
| 0.10 | 1.719 | 1.003 | 0.630 | 0.498 | 0.428 | 0.384 | 0.353 | 0.330 | 0.312 | 0.297 |
| 0.20 | 3.439 | 2.006 | 1.260 | 0.996 | 0.856 | 0.767 | 0.706 | 0.659 | 0.623 | 0.594 |
| 0.40 | 6.878 | 4.012 | 2.521 | 1.992 | 1.712 | 1.535 | 1.411 | 1.319 | 1.247 | 1.188 |
| 0.60 | 10.317 | 6.017 | 3.781 | 2.988 | 2.568 | 2.302 | 2.117 | 1.978 | 1.870 | 1.782 |
| 0.80 | 13.755 | 8.023 | 5.042 | 3.984 | 3.424 | 3.070 | 2.822 | 2.637 | 2.493 | 2.376 |
| 1.00 | 17.194 | 10.029 | 6.302 | 4.980 | 4.280 | 3.837 | 3.528 | 3.297 | 3.116 | 2.971 |
| IEC Curve B | | | | | | | | | | |
| 0.05 | 1.350 | 0.675 | 0.338 | 0.225 | 0.169 | 0.135 | 0.113 | 0.096 | 0.084 | 0.075 |
| 0.10 | 2.700 | 1.350 | 0.675 | 0.450 | 0.338 | 0.270 | 0.225 | 0.193 | 0.169 | 0.150 |
| 0.20 | 5.400 | 2.700 | 1.350 | 0.900 | 0.675 | 0.540 | 0.450 | 0.386 | 0.338 | 0.300 |
| 0.40 | 10.800 | 5.400 | 2.700 | 1.800 | 1.350 | 1.080 | 0.900 | 0.771 | 0.675 | 0.600 |
| 0.60 | 16.200 | 8.100 | 4.050 | 2.700 | 2.025 | 1.620 | 1.350 | 1.157 | 1.013 | 0.900 |
| 0.80 | 21.600 | 10.800 | 5.400 | 3.600 | 2.700 | 2.160 | 1.800 | 1.543 | 1.350 | 1.200 |
| 1.00 | 27.000 | 13.500 | 6.750 | 4.500 | 3.375 | 2.700 | 2.250 | 1.929 | 1.688 | 1.500 |
| IEC Curve C | | | | | | | | | | |
| 0.05 | 3.200 | 1.333 | 0.500 | 0.267 | 0.167 | 0.114 | 0.083 | 0.063 | 0.050 | 0.040 |

| (TDM)/ Opóźnienie zadziałania | Prąd ( I / $I_{pickup}$) | | | | | | | | | |
|---|---|---|---|---|---|---|---|---|---|---|
| | 1.5 | 2.0 | 3.0 | 4.0 | 5.0 | 6.0 | 7.0 | 8.0 | 9.0 | 10.0 |
| 0.10 | 6.400 | 2.667 | 1.000 | 0.533 | 0.333 | 0.229 | 0.167 | 0.127 | 0.100 | 0.081 |
| 0.20 | 12.800 | 5.333 | 2.000 | 1.067 | 0.667 | 0.457 | 0.333 | 0.254 | 0.200 | 0.162 |
| 0.40 | 25.600 | 10.667 | 4.000 | 2.133 | 1.333 | 0.914 | 0.667 | 0.508 | 0.400 | 0.323 |
| 0.60 | 38.400 | 16.000 | 6.000 | 3.200 | 2.000 | 1.371 | 1.000 | 0.762 | 0.600 | 0.485 |
| 0.80 | 51.200 | 21.333 | 8.000 | 4.267 | 2.667 | 1.829 | 1.333 | 1.016 | 0.800 | 0.646 |
| 1.00 | 64.000 | 26.667 | 10.000 | 5.333 | 3.333 | 2.286 | 1.667 | 1.270 | 1.000 | 0.808 |
| IEC Short Inverse | | | | | | | | | | |
| 0.05 | 0.153 | 0.089 | 0.056 | 0.044 | 0.038 | 0.034 | 0.031 | 0.029 | 0.027 | 0.026 |
| 0.10 | 0.306 | 0.178 | 0.111 | 0.088 | 0.075 | 0.067 | 0.062 | 0.058 | 0.054 | 0.052 |
| 0.20 | 0.612 | 0.356 | 0.223 | 0.175 | 0.150 | 0.135 | 0.124 | 0.115 | 0.109 | 0.104 |
| 0.40 | 1.223 | 0.711 | 0.445 | 0.351 | 0.301 | 0.269 | 0.247 | 0.231 | 0.218 | 0.207 |
| 0.60 | 1.835 | 1.067 | 0.668 | 0.526 | 0.451 | 0.404 | 0.371 | 0.346 | 0.327 | 0.311 |
| 0.80 | 2.446 | 1.423 | 0.890 | 0.702 | 0.602 | 0.538 | 0.494 | 0.461 | 0.435 | 0.415 |
| 1.00 | 3.058 | 1.778 | 1.113 | 0.877 | 0.752 | 0.673 | 0.618 | 0.576 | 0.544 | 0.518 |

## Charakterystyki IAC

Krzywe dla GE IAC są wyprowadzane ze wzorów:

$$T = TDM \times \left( A + \frac{B}{(I/I_{pkp}) - C} + \frac{D}{((I/I_{pkp}) - C)^2} + \frac{E}{((I/I_{pkp}) - C)^3} \right) \quad , \quad T_{RESET} = TDM \times \left[ \frac{t_r}{1 - (I/I_{pkp})^2} \right]$$

Wzór 5-7

gdzie

T = czas działania (s)
TDM = współczynnik krzywej (opóźnienie zadziałania)
I = prąd zmierzony
$I_{pkp}$ = nastawa Próg pobudzenia
A do E = stałe zdefiniowane w poniższej tabeli
$T_{RESET}$ = czas odpadu w sekundach (przy założeniu energii=100% i RESET = "Opóźn")
$t_r$ = stała charakterystyki zdefiniowana w poniższej tabeli

### Tab. 5-34: Stałe dla charakterystyk GE IAC inverse time

| Kształt charakterystyki IAC | A | B | C | D | E | $t_r$ |
|---|---|---|---|---|---|---|
| IAC Extreme Inverse | 0.0040 | 0.6379 | 0.6200 | 1.7872 | 0.2461 | 6.008 |
| IAC Very Inverse | 0.0900 | 0.7955 | 0.1000 | –1.2885 | 7.9586 | 4.678 |
| IAC Inverse | 0.2078 | 0.8630 | 0.8000 | –0.4180 | 0.1947 | 0.990 |
| IAC Short Inverse | 0.0428 | 0.0609 | 0.6200 | –0.0010 | 0.0221 | 0.222 |

### Tab. 5-35: Czas zadziałania dla charakterystyk GE IAC inverse time

| (TDM)/ Opóźnienie zadziałania | Prąd ( I / $I_{pickup}$) | | | | | | | | | |
|---|---|---|---|---|---|---|---|---|---|---|
| | 1.5 | 2.0 | 3.0 | 4.0 | 5.0 | 6.0 | 7.0 | 8.0 | 9.0 | 10.0 |
| IAC Extremely Inverse | | | | | | | | | | |
| 0.5 | 1.699 | 0.749 | 0.303 | 0.178 | 0.123 | 0.093 | 0.074 | 0.062 | 0.053 | 0.046 |
| 1.0 | 3.398 | 1.498 | 0.606 | 0.356 | 0.246 | 0.186 | 0.149 | 0.124 | 0.106 | 0.093 |
| 2.0 | 6.796 | 2.997 | 1.212 | 0.711 | 0.491 | 0.372 | 0.298 | 0.248 | 0.212 | 0.185 |
| 4.0 | 13.591 | 5.993 | 2.423 | 1.422 | 0.983 | 0.744 | 0.595 | 0.495 | 0.424 | 0.370 |

| (TDM)/ Opóźnienie zadziałania | Prąd ( I / $I_{pickup}$) | | | | | | | | | |
|---|---|---|---|---|---|---|---|---|---|---|
| | 1.5 | 2.0 | 3.0 | 4.0 | 5.0 | 6.0 | 7.0 | 8.0 | 9.0 | 10.0 |
| 6.0 | 20.387 | 8.990 | 3.635 | 2.133 | 1.474 | 1.115 | 0.893 | 0.743 | 0.636 | 0.556 |
| 8.0 | 27.183 | 11.987 | 4.846 | 2.844 | 1.966 | 1.487 | 1.191 | 0.991 | 0.848 | 0.741 |
| 10.0 | 33.979 | 14.983 | 6.058 | 3.555 | 2.457 | 1.859 | 1.488 | 1.239 | 1.060 | 0.926 |
| IAC Very Inverse | | | | | | | | | | |
| 0.5 | 1.451 | 0.656 | 0.269 | 0.172 | 0.133 | 0.113 | 0.101 | 0.093 | 0.087 | 0.083 |
| 1.0 | 2.901 | 1.312 | 0.537 | 0.343 | 0.266 | 0.227 | 0.202 | 0.186 | 0.174 | 0.165 |
| 2.0 | 5.802 | 2.624 | 1.075 | 0.687 | 0.533 | 0.453 | 0.405 | 0.372 | 0.349 | 0.331 |
| 4.0 | 11.605 | 5.248 | 2.150 | 1.374 | 1.065 | 0.906 | 0.810 | 0.745 | 0.698 | 0.662 |
| 6.0 | 17.407 | 7.872 | 3.225 | 2.061 | 1.598 | 1.359 | 1.215 | 1.117 | 1.046 | 0.992 |
| 8.0 | 23.209 | 10.497 | 4.299 | 2.747 | 2.131 | 1.813 | 1.620 | 1.490 | 1.395 | 1.323 |
| 10.0 | 29.012 | 13.121 | 5.374 | 3.434 | 2.663 | 2.266 | 2.025 | 1.862 | 1.744 | 1.654 |
| IAC Inverse | | | | | | | | | | |
| 0.5 | 0.578 | 0.375 | 0.266 | 0.221 | 0.196 | 0.180 | 0.168 | 0.160 | 0.154 | 0.148 |
| 1.0 | 1.155 | 0.749 | 0.532 | 0.443 | 0.392 | 0.360 | 0.337 | 0.320 | 0.307 | 0.297 |
| 2.0 | 2.310 | 1.499 | 1.064 | 0.885 | 0.784 | 0.719 | 0.674 | 0.640 | 0.614 | 0.594 |
| 4.0 | 4.621 | 2.997 | 2.128 | 1.770 | 1.569 | 1.439 | 1.348 | 1.280 | 1.229 | 1.188 |
| 6.0 | 6.931 | 4.496 | 3.192 | 2.656 | 2.353 | 2.158 | 2.022 | 1.921 | 1.843 | 1.781 |
| 8.0 | 9.242 | 5.995 | 4.256 | 3.541 | 3.138 | 2.878 | 2.695 | 2.561 | 2.457 | 2.375 |
| 10.0 | 11.552 | 7.494 | 5.320 | 4.426 | 3.922 | 3.597 | 3.369 | 3.201 | 3.072 | 2.969 |
| IAC Short Inverse | | | | | | | | | | |
| 0.5 | 0.072 | 0.047 | 0.035 | 0.031 | 0.028 | 0.027 | 0.026 | 0.026 | 0.025 | 0.025 |
| 1.0 | 0.143 | 0.095 | 0.070 | 0.061 | 0.057 | 0.054 | 0.052 | 0.051 | 0.050 | 0.049 |
| 2.0 | 0.286 | 0.190 | 0.140 | 0.123 | 0.114 | 0.108 | 0.105 | 0.102 | 0.100 | 0.099 |
| 4.0 | 0.573 | 0.379 | 0.279 | 0.245 | 0.228 | 0.217 | 0.210 | 0.204 | 0.200 | 0.197 |
| 6.0 | 0.859 | 0.569 | 0.419 | 0.368 | 0.341 | 0.325 | 0.314 | 0.307 | 0.301 | 0.296 |
| 8.0 | 1.145 | 0.759 | 0.559 | 0.490 | 0.455 | 0.434 | 0.419 | 0.409 | 0.401 | 0.394 |
| 10.0 | 1.431 | 0.948 | 0.699 | 0.613 | 0.569 | 0.542 | 0.524 | 0.511 | 0.501 | 0.493 |

## Charakterystyki $I^2t$

Krzywe I2t wyznacza się w następujący sposób:

$$T = TDM \times \left[ \frac{100}{\left( \frac{I}{I_{pickup}} \right)^2} \right], \quad T_{RESET} = TDM \times \left[ \frac{100}{\left( \frac{I}{I_{pickup}} \right)^{-2}} \right]$$

Wzór 5-8

gdzie

T = czas działania (s)
TDM = współczynnik krzywej (opóźnienie zadziałania)
I = prąd zmierzony
$I_{pickup}$ = nastawa Próg pobudzenia
$T_{RESET}$ = czas odpadu w sekundach (przy założeniu energii=100% i RESET = "Opóźn")

### Tab. 5-36: Stałe dla charakterystyk $I^2t$

| (TDM)/ Opóźnienie zadziałania | Current ( I / $I_{pickup}$) | | | | | | | | | |
|---|---|---|---|---|---|---|---|---|---|---|
| | 1.5 | 2.0 | 3.0 | 4.0 | 5.0 | 6.0 | 7.0 | 8.0 | 9.0 | 10.0 |
| 0.01 | 0.44 | 0.25 | 0.11 | 0.06 | 0.04 | 0.03 | 0.02 | 0.02 | 0.01 | 0.01 |

| (TDM)/ Opóźnienie zadziałania | Current ( I / $I_{pickup}$) | | | | | | | | | |
|---|---|---|---|---|---|---|---|---|---|---|
| | 1.5 | 2.0 | 3.0 | 4.0 | 5.0 | 6.0 | 7.0 | 8.0 | 9.0 | 10.0 |
| 0.10 | 4.44 | 2.50 | 1.11 | 0.63 | 0.40 | 0.28 | 0.20 | 0.16 | 0.12 | 0.10 |
| 1.00 | 44.44 | 25.00 | 11.11 | 6.25 | 4.00 | 2.78 | 2.04 | 1.56 | 1.23 | 1.00 |
| 10.00 | 444.44 | 250.00 | 111.11 | 62.50 | 40.00 | 27.78 | 20.41 | 15.63 | 12.35 | 10.00 |
| 100.00 | 4444.4 | 2500.0 | 1111.1 | 625.00 | 400.00 | 277.78 | 204.08 | 156.25 | 123.46 | 100.00 |
| 600.00 | 26666.7 | 15000.0 | 6666.7 | 3750.0 | 2400.0 | 1666.7 | 1224.5 | 937.50 | 740.74 | 600.00 |

## Charakterystyki programowalne (FlexCurves)

FlexCurves są opisane w sekcji Charakterystyki progmowalne w tym rozdziale. Kształt krzywych FlexCurve jest określony zależnościami:

$$T = TDM \times \left[\text{FlexCurve Time dla}\left(\frac{I}{I_{pickup}}\right)\right], \text{ gdy } \left(\frac{I}{I_{pickup}}\right) \geq 1.00$$

Wzór 5-9

$$T_{RESET} = TDM \times \left[\text{FlexCurve Time dla}\left(\frac{I}{I_{pickup}}\right)\right], \text{ gdy } \left(\frac{I}{I_{pickup}}\right) \leq 0.98$$

Wzór 5-10

gdzie

T = czas działania (s)
TDM = współczynnik krzywej (opóźnienie zadziałania)
I = prąd zmierzony

$I_{pickup}$ = nastawa Próg pobudzenia
$T_{RESET}$ = czas odpadu w sekundach (przy założeniu energii=100% i RESET = "Opóźn")

## Charakterystyka niezależna (DT)

Krzywa DT działa, gdy prąd przekroczy ustawiony próg przez określony czas. Bazowe opóźnienie podane jest w sekundach. Mnożnik krzywej od 0,00 do 600,00 umożliwia regulację czasu działania od zabezpieczenia bezzwłocznego (0s) do 600,00 sekund w krokach co 10 ms. Kształty krzywej czasowej zdefiniowane są w następujący sposób:

$$T = TDM \text{ w sekundach, gdy } I > I_{pickup}$$

Wzór 5-11

$$T_{RESET} = TDM \text{ w sekundach}$$

Wzór 5-12

gdzie

T = czas działania (s)
TDM = współczynnik krzywej (opóźnienie zadziałania)
I = prąd zmierzony
$I_{pickup}$ = nastawa Próg pobudzenia
$T_{RESET}$ = czas odpadu w sekundach (przy założeniu energii=100% i RESET = "Opóźn")

## Krzywe Reklozera

B30 wykorzystuje charakterystyki programowalne FlexCurve, aby ułatwić programowanie 41 krzywych reklozera. Aby uzyskać dodatkowe informacje, zobacz sekcję Charakterystyki programowalne we wcześniejszej części tego rodziału.

## 5.8.4.3 Nadprądowe zwłoczne I> - 51P

**USTAWIENIA ⇨⇩ ZABEZPIECZENIA ⇨ GRUPA 1(6) ⇨ I> ⇨ I>1(28)**

| ■ I> ■ | ⇔ | I>1 FUNKCJA: Odstaw | Zakres nastaw: Odstaw, Załącz |
|---|---|---|---|

| | | |
|---|---|---|
| ⇕ | I>1 ŹRÓDŁO:<br>SRC 1 | Zakres nastaw: SRC 1, SRC 2, SRC 3, SRC 4, SRC 5, SRC 6 |
| ⇕ | I>1 DANE WEJŚC:<br>1 HARM | Zakres nastaw: 1 HARM, RMS |
| ⇕ | I>1 PRÓG POB:<br>1.000 pu | Zakres nastaw: 0.020 do 30.000 pu w krokach co 0.001 |
| ⇕ | I>1 CHAR:<br>IEEE Mod Inv | Zakres nastaw: zobacz tabelę charakterystyk powyżej |
| ⇕ | I>1 TDM /OPÓŹ ZADZ:<br>1.00 | Zakres nastaw: 0.00 do 600.00 s w krokach co 0.01 |
| ⇕ | I>1 ODPAD:<br>Bezzwłoczny | Zakres nastaw: Bezzwłoczny, Opóźniony |
| ⇕ | I>1 BLK NAPIĘĆ:<br>Odstaw | Zakres nastaw: Odstaw, Załącz |
| ⇕ | I>1 BLOKOWANIE A:<br>Off | Zakres nastaw: dowolny sygnał logiczny |
| ⇕ | I>1 BLOKOWANIE B:<br>Off | Zakres nastaw: dowolny sygnał logiczny |
| ⇕ | I>1 BLOKOWANIE C:<br>Off | Zakres nastaw: dowolny sygnał logiczny |
| ⇕ | I>1 SYGNAL:<br>Bez podtrzymania | Zakres nastaw: Bez podtrzymania, Z podtrzymaniem, Odstaw |
| ⇧ | I>1 ZDARZ:<br>Odstaw | Zakres nastaw: Odstaw, Załącz |

5

Dla B30 z szyną procesową ścieżka to: **USTAWIENIA ⇨⇩ ZABEZPIECZENIA ⇨ GRUPA NASTAW 1(6) ⇨⇩ ELEMENTY PRĄDOWE ⇨ POLE 1(28) ⇨⇩ PHASE TOC**, a przypisanie źródła pomiarowego odbywa się na poziomie pola.

Funkcja nadprądowa zwłoczna może zapewniać określoną charakterystykę działania - zależną lub niezależną czasowo. Wejścia pomiarowe dla funkcji mogą być wybrane jako składowa podstawowa 50Hz lub wartości RMS przebiegu, zgodnie z wymaganiami aplikacji.

Dostępne są dwa mechanizmy odpadu funkcji: „Opóźniony" i „Bezzwłoczny" (szczegóły na temat ustawiania krzywej, czasów działania i odpadu znajdują się we wcześniejszej części niniejszej instrukcji). Gdy element jest zablokowany, akumulator czasu resetuje się zgodnie z charakterystyką odpadu. Na przykład, jeśli charakterystyka odpadu elementu jest ustawiona na „Bezzwłoczny" i element jest zablokowany, akumulator czasu jest natychmiast kasowany.

PRÓG POBUDZENIA może być dynamicznie zredukowany przez funkcję blokady napięciowej (jeśli jest załączona). Odbywa się to za pomocą mnożników (Mvr) odpowiadających napięciom międzyfazowym krzywej charakterystycznej blokady napięciowej (patrz poniższy rysunek); nowy próg pobudzenia jest obliczany jako Mvr razy ustawienie PRÓG POBUDZENIA. Jeśli funkcja blokady napięciowej jest wyłączona, poziom pobudzenia nie bierze pod uwagę poniższej charakterystyki.

Rys. 5-122: Charakterystyka z blokadą napięciową

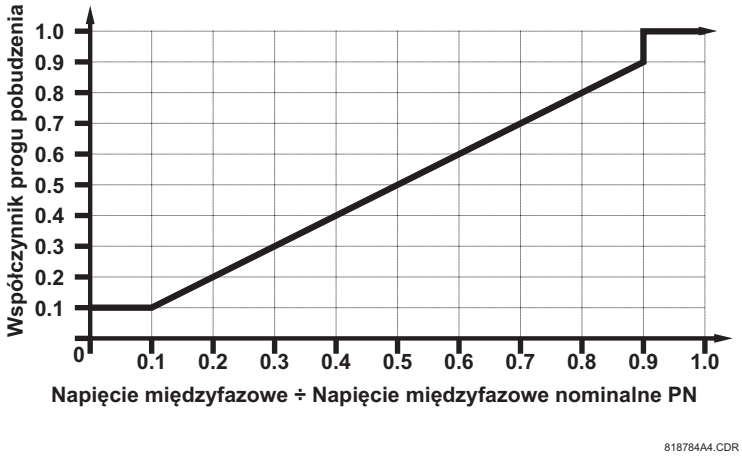


FUNKCJA — ustawienie załącza i odstawia element zabezpieczenia nadprądowego fazowego zwłocznego.

ŹRÓDŁO WIRTUALNE — wybiera źródło pomiarowe dla zabezpieczenia nadprądowego fazowego zwłocznego.

TYP DANYCH WEJŚCIOWYCH — wybór, jak wielkości wejściowe prądu fazowego są interpretowane przez B30. Wejścia mogą być wybrane jako składowa podstawowa 50Hz lub wartości RMS przebiegu, zgodnie z wymaganiami aplikacji.

PRÓG POBUDZENIA — określa próg pobudzenia dla zabezpieczenia nadprądowego zwłocznego (p.u.)

CHARAKTERYSTYKA — wybór typu charakterystyki z listy dostępnych charakterystyk

TDM/OPÓŹNIENIE ZADZIAŁANIA — gdy ustawienie CHARAKTERYSTYKA jest ustawione na Definite Time, to ustawienie definiuje opóźnienie czasowe zadziałania funkcji. Gdy ustawienie CHARAKTERYSTYKA jest ustawione na dowolną charakterystykę zależną, to ustawienie definiuje mnożnik krzywej (TDM), używany w wybranym równaniu krzywej.

RESET — metoda odpadu „Bezzwłoczny" jest przeznaczona do zastosowań z innymi przekaźnikami, takimi jak inne przekaźniki statyczne, które ustawiają pojemność energetyczną bezpośrednio na 0, gdy prąd spada poniżej progu odpadu. Metodę odpadu „Opóźniony" można stosować, gdy B30 musi być skoordynowany z przekaźnikami elektromechanicznymi.

BLOKADA NAPIĘCIOWA — załącza i odstawia funkcję blokady napięciowej zabezpieczenia nadprądowego zwłocznego.

Dla B30 z szyną procesową, ta nastawa będzie wyświetlana tylko jeśli skonfigurowano zarówno bank napięciowy, jak i prądowy - w menu Signal Sources skonfigurowano źródła 1-6.

BLOKOWANIE A/B/C — aktywacja przypisanego do tej nastawy sygnału logicznego powoduje blokadę zabezpieczenia nadprądowego dla odpowiedniej fazy.

ZDARZENIA — załącza i odstawia rejestrację zdarzeń z modułu zabezpieczenia nadprądowego w rejestratorze zdarzeń.

Rys. 5-123: Logika zabezpieczenia nadprądowego zwłocznego 51P

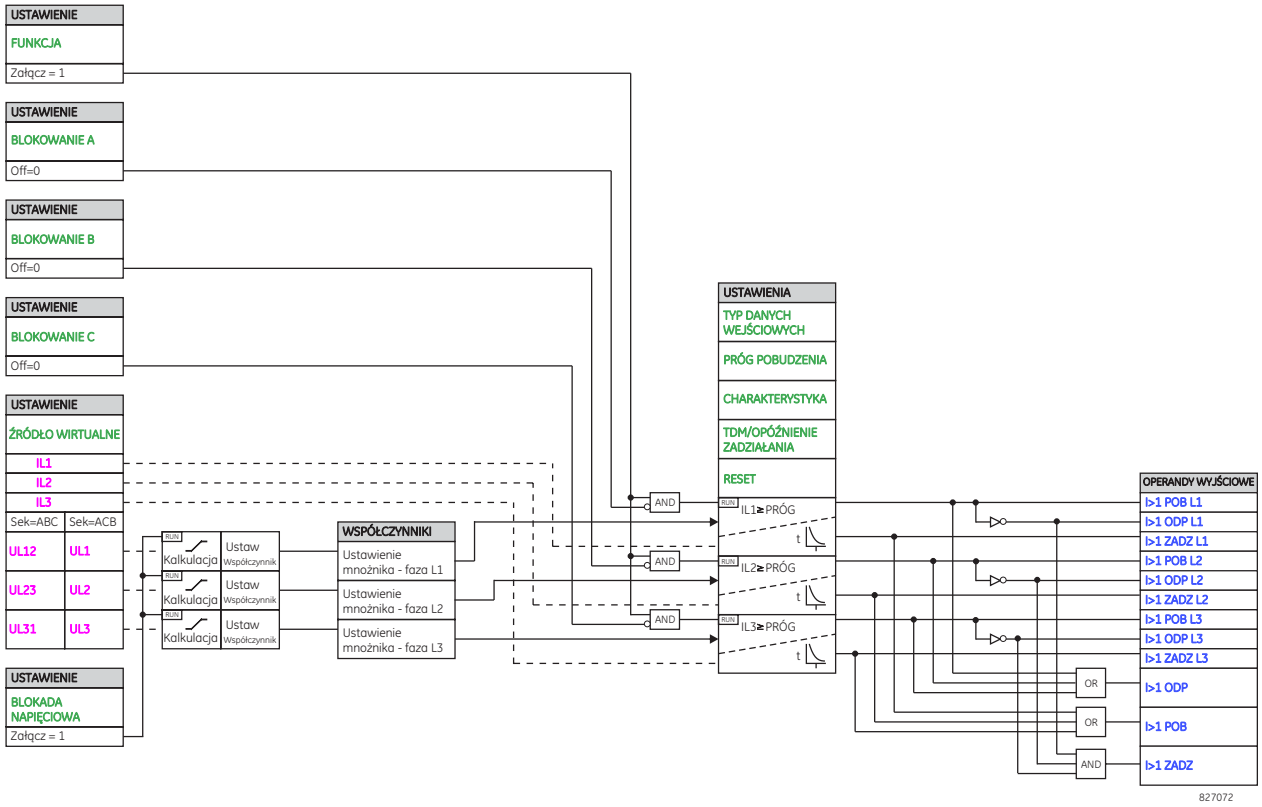


## 5.8.4.4 Nadprądowe bezzwłoczne I>> - 50P

USTAWIENIA ⇨⇩ ZABEZPIECZENIA ⇨ GRUPA 1(6) ⇨ I> > ⇨⇩ I>>1(56) - 50P

| | | | |
|---|---|---|---|
| ■ I>>1<br>■ | ⇔ | I>>1 FUNKCJA:<br>Odstaw | Zakres nastaw: Odstaw, Załącz |
| | ⇩ | I>>1 ŹRÓDŁO:<br>SRC 1 | Zakres nastaw: SRC 1, SRC 2, SRC 3, SRC 4, SRC 5, SRC 6 |
| | ⇩ | I>>1 PRÓG POB:<br>1.000 pu | Zakres nastaw: 0.005 do 30.000 pu w krokach co 0.001 |
| | ⇩ | I>>1 OPÓŹN<br>ZADZ: 0.00 s | Zakres nastaw: 0.00 do 600.00 s w krokach co 0.01 |
| | ⇩ | I>>1 OPÓŹN<br>ODP: 0.00 s | Zakres nastaw: 0.00 do 600.00 s w krokach co 0.01 |
| | ⇩ | I>>1 BLOKOWANIE A:<br>Off | Zakres nastaw: dowolny sygnał logiczny |
| | | ⇩ | |
| | ⇩ | I>>1 BLOKOWANIE C:<br>Off | Zakres nastaw: dowolny sygnał logiczny |
| | ⇩ | I>>1 SYGNAL:<br>Bez podtrzymania | Zakres nastaw: Bez podtrzymania, Z podtrzymaniem, Odstaw |
| | ⇧ | I>>1 ZDARZ:<br>Odstaw | Zakres nastaw: Odstaw, Załącz |

Dla B30 z szyną procesową, ścieżka do menu to **USTAWIENIA ⇨⇩ ZABEZPIECZENIA ⇨ GRUPA NASTAW 1(6) ⇨⇩ ZABEZPIECZENIA PRĄDOWE ⇨ BAY 1(28) ⇨⇩ I>> 1(56)**. Źródła pomiarowe definiuje się w zakładce Bay Configuration.

Dostępnych jest 6 stopni funkcji I>>, również dla stref nadzoru. Dla układów do pięciu pól, gdzie każde z nich posiada zestaw dwóch PP, strefa nadzoru może być zaimplementowana poprzez zewnętrzne sumowanie prądów z niezależnych PP. Tę sumę prądów podłącza się do szóstego zestawu wejść prądowych. W wyniku tego działania jedna funkcja monitoruje tę sumę prądów oraz może nadzorować funkcję różnicową.

Jeśli powyższe ma zastosowanie, to funkcja I>> reagująca na prąd różnicowy na szóstym zestawie PP może być użyta do nadzoru funkcji różnicowej poprzez funkcje logiczne (AND) zanim sygnał zostanie wystawiony na wyjście fizyczne. Nie jest rekomendowane używanie sygnału odpadu funkcji I>> jako blokady funkcji różnicowej. Funkcja różnicowa posiada detektor nasycenia PP, który bazuje na zależnościach czasowych pomiędzy prądem hamującym a prądem różnicowym i dlatego nie powinna być blokowana.

Zabezpieczenie nadprądowe fazowe bezzwłoczne może być stosowane jako element bezzwłoczny lub jako element ze zwłoką czasową. Prąd wejściowy jest zawsze prądem 50Hz (1HARM) a charakterystyka, zawsze charakterystyką DT.

FUNKCJA — ustawienie załącza i odstawia element zabezpieczenia nadprądowego fazowego bezzwłocznego.

ŹRÓDŁO WIRTUALNE — wybiera źródło pomiarowe dla zabezpieczenia nadprądowego fazowego bezzwłocznego.

PRÓG POBUDZENIA — określa próg pobudzenia dla zabezpieczenia nadprądowego bezzwłocznego (p.u.)

OPÓŹNIENIE ZADZIAŁANIA —ustawienie definiuje opóźnienie czasowe zadziałania funkcji - aktywację operandu I>>1 ZADZ. Służy do zapewnienia koordynacji czasowej z innymi elementami i przekaźnikami.

OPÓŹNIENIE ODPADU — opóźnienie odpadu zabezpieczenia nadprądowego bezzwłocznego między stanem zadziałania a powrotem do logicznego "0" po przekroczeniu przez prąd zdefiniowanego progu pobudzenia. To ustawienie służy do zapewnienia, że wyjścia fizyczne będą zamknięte tak długo, aby zapewnić odbiór sygnału przez inne urządzenia.

BLOKOWANIE A/B/C — aktywacja przypisanego do tej nastawy sygnału logicznego powoduje blokadę zabezpieczenia nadprądowego dla odpowiedniej fazy.

ZDARZENIA — załącza i odstawia rejestrację zdarzeń z modułu zabezpieczenia nadprądowego w rejestratorze zdarzeń.

Rys. 5-124: Logika działania zabezpieczenia nadprądowego fazowego bezzwłocznego 50P

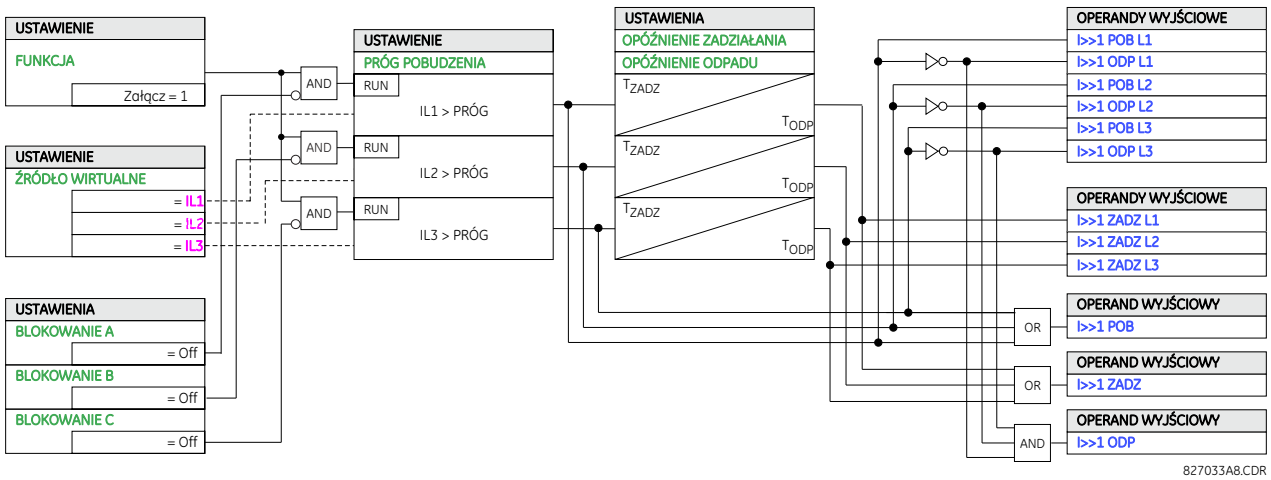


## 5.8.4.5 Moduł kierunkowości - 67P

### Menu dla urządzeń z szyną procesową

**USTAWIENIA ⇨⇩ ZABEZPIECZENIA ⇨ GRUPA 1(6) ⇨ KIERUNKOWE I->1(6)**

| | | | |
|---|---|---|---|
| ■ MODUŁ 1<br>■ | ⇔ | MODUŁ 1 FUNKCJA:<br>Odstaw | Zakres nastaw: Odstaw, Załącz |

| | | |
|---|---|---|
| ⇳ | MODUŁ 1 ŹRÓDŁO PP:<br>SRC 1 | Zakres nastaw: SRC 1, SRC 2, SRC 3, SRC 4, SRC 5, SRC 6 |
| ⇳ | MODUŁ 1 ŹRÓDŁO PN:<br>SRC 1 | Zakres nastaw: SRC 1 do SRC 30 |
| ⇳ | MODUŁ 1 BLOK:<br>Off | Zakres nastaw: dowolny sygnał logiczny |
| ⇳ | MODUŁ 1 KĄT CHAR:<br>30° | Zakres nastaw: 0 do 359° w krokach co 1 |
| ⇳ | MODUŁ 1 PRÓG<br>NAP POL: 0.700 pu | Zakres nastaw: 0.004 do 3.000 pu w krokach co 0.001 |
| ⇳ | MODUŁ 1 BLOK GDY<br>BRAK NAP POL: Nie | Zakres nastaw: Nie, Tak |
| ⇳ | MODUŁ 1 SYGNAL:<br>Bez podtrzymania | Zakres nastaw: Bez podtrzymania, Z podtrzymaniem, Odstaw |
| ⇧ | MODUŁ 1 ZDARZ:<br>Odstaw | Zakres nastaw: Odstaw, Załącz |

## Menu dla urządzeń z pomiarem analogowym

USTAWIENIA ⇨⇩ ZABEZPIECZENIA ⇨ GRUPA 1(6) ⇨ KIERUNKOWE I-> ⇨ KIERUNKOWE MODUŁ ~ 1(6) - 67P

| | | | |
|---|---|---|---|
| ■ MODUŁ 1<br>■ | ⇔ | MODUŁ 1 FUNKCJA:<br>Odstaw | Zakres nastaw: Odstaw, Załącz |
| | ⇳ | MODUŁ 1 ŹRÓDŁO:<br>SRC 1 | Zakres nastaw: SRC 1, SRC 2, SRC 3, SRC 4, SRC 5, SRC 6 |
| | ⇳ | MODUŁ 1 BLOK:<br>Off | Zakres nastaw: dowolny sygnał logiczny |
| | ⇳ | MODUŁ 1 KĄT CHAR:<br>30° | Zakres nastaw: 0 do 359° w krokach co 1 |
| | ⇳ | MODUŁ 1 PRÓG<br>NAP POL: 0.700 pu | Zakres nastaw: 0.004 do 3.000 pu w krokach co 0.001 |
| | ⇳ | MODUŁ 1 BLOK GDY<br>BRAK NAP POL: Nie | Zakres nastaw: Nie, Tak |
| | ⇳ | MODUŁ 1 SYGNAL:<br>Bez podtrzymania | Zakres nastaw: Bez podtrzymania, Z podtrzymaniem, Odstaw |
| | ⇧ | MODUŁ 1 ZDARZ:<br>Odstaw | Zakres nastaw: Odstaw, Załącz |

NOTE

Ustawienie SYGNALIZACJA nie jest definiowane przez użytkownika i zostało ustalone na stałe na „Odstaw”. Jeśli sygnały z modułu kierunkowości są potrzebne w Sygnalizacji, można to osiągnąć poprzez przypisanie wyjścia modułu kierunkowości do elementu cyfrowego albo wyjścia wirtualnego.

Moduł kierunkowości dla zabezpieczenia nadprądowego fazowego służy do określenia kierunku przepływu prądu fazowego w stanie ustalonym i podczas zwarcia. Mogą być wykorzystywane do sterowania pracą zabezpieczeń fazowych nadprądowych za pośrednictwem wejść BLOKOWANIE tych elementów.

Rys. 5-125: Polaryzacja fazy L1

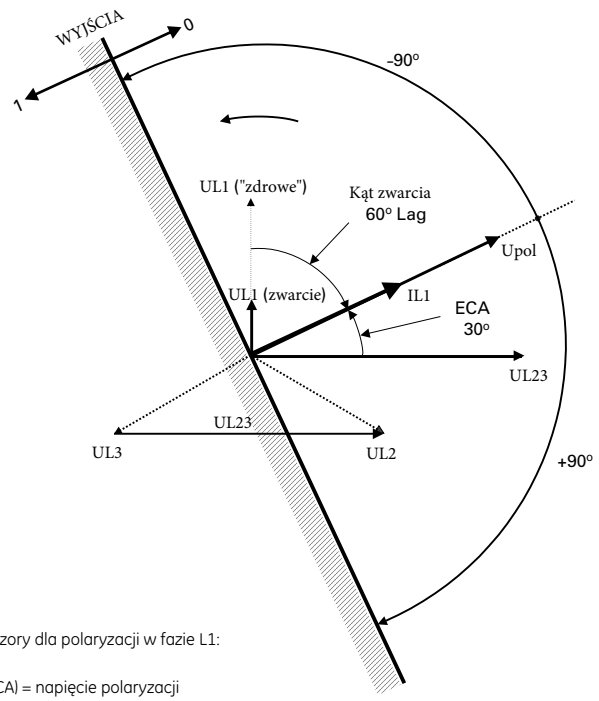


Fazory dla polaryzacji w fazie L1:

**Upol** = UL23*(1/_ECA) = napięcie polaryzacji

**IL1** = prąd pobudzenia

**ECA** = Element Characteristic Angle (kąt charakterystyczny)

827800A2.CDR

Funkcja modułu kierunkowości ma za zadanie dostaczenie sygnału do funkcji nadprądowej, aby zablokować jej działanie, gdy prąd płynie w określonym kierunku. Kierunek przepływu prądu jest określany przez pomiar kąta fazowego między prądem w danej fazie a odpowiednim napięciem międzyfazowym, przesuniętym o 90°. Jeżeli istnieje potrzeba nadzorowania elementów nadprądowych dla przepływu prądu w przeciwnych kierunkach, należy ustawić dwa moduły kierunkowe z nastawami ECA = X° oraz X°+180°

Aby zwiększyć bezpieczeństwo dla zwarć trójfazowych bardzo blisko PN używanych do pomiaru napięcia polaryzacji, wbudowana jest funkcja pamięci napięciowej. Ta funkcja przechowuje napięcie polaryzacji na moment przed spadkiem napięcia i wykorzystuje je do określenia kierunku. Pamięć pozostaje ważna przez jedną sekundę po zaniku napięcia.

Główną składową modułu kierunkowości jest komparator kąta fazowego z dwoma wejściami: sygnałem roboczym (prąd fazowy) i sygnałem polaryzacji (napięcie linii przesunięte w kierunku wyprzedzającym o kąt charakterystyczny ECA).

W tabeli przedstawiono sygnały robocze i napięcie polaryzacji wykorzystywane moduł kierunkowości.

Tab. 5-37: Sygnały robocze oraz napięcie polaryzacji

| Faza | Kryterium działania (sygnał roboczy) | Polaryzacja $U_{pol}$ | |
|---|---|---|---|
| | | Kolejność faz - ABC | Kolejność faz - ABC |
| L1 | kąt IL1 | kąt UL23 × (1∠ECA) | kąt UL32 × (1∠ECA) |
| L2 | kąt IL2 | kąt UL31 × (1∠ECA) | kąt UL13 × (1∠ECA) |
| L3 | kąt IL3 | kąt UL12 × (1∠ECA) | kąt UL21 × (1∠ECA) |

## Tryb działania

- Gdy funkcja jest „Odstawiona” lub prąd roboczy jest niższy niż 0,05 In, wyjście funkcji to logiczne „0”
- Gdy funkcja jest załączona, prąd roboczy przekracza 0,05 In, a napięcie polaryzacji przekracza wartość **OGÓLNE ⇨⇩ PARAMETRY WYŚWIETLANIA ⇨⇩ PRÓG NIECZUŁOŚCI NAPIĘCIA**, wyjście funkcji jest zależne od kąta fazowego:

  - jeżeli sygnał roboczy jest w fazie z napięciem polaryzacji (±90°), wyjście funkcji jest logicznym “0”
  - dla wszystkich pozostałych kątów, wyjście z funkcji jest logiczną “1”
- Po wygaśnięciu napięcia w pamięci, funkcje nadprądowe fazowe z kontrolą kierunkowości można ustawić na blokowanie lub działanie w następujący sposób:
  - Gdy BLOKOWANIE PO WYGAŚNIĘCIU NAPIĘCIA W PAMIĘCI jest ustawione na „Tak”, gdy wygaśnie napięcie w pamięci, moduł kierunkowości blokuje działanie dowolnego elementu nadprądowego z kontrolą kierunkowości,
  - Gdy BLOKOWANIE PO WYGAŚNIĘCIU NAPIĘCIA W PAMIĘCI jest ustawione na „Nie”, gdy wygaśnie napięcie w pamięci, moduł kierunkowości zezwala na działanie dowolnego elementu nadprądowego z kontrolą kierunkowości,

W obu przypadkach blokowanie może zostać wznowione, gdy napięcie polaryzacji będzie większe niż PRÓG NAPIĘCIA POLARYZACJI.

## Ustawienia

FUNKCJA — ustawienie załącza i odstawia funkcję modułu kierunkowości

ŹRÓDŁO WIRTUALNE — ustawienie służy do wyboru źródła sygnałów roboczych i napięcia polaryzacji. Prąd roboczy dla funkcji modułu kierunkowości jest prądem fazowym w wybranym źródle prądu. Napięcie polaryzacji to napięcie z fazowych przekładników napięciowych przesunięte o 90° w kierunku wyprzedzającym (lead) o kąt charakterystyczny (ECA).

BLOKOWANIE — aktywacja przypisanego do tej nastawy sygnału logicznego powoduje blokadę działania modułu kierunkowości.

ECA — kąt charakterystyczny funkcji, czyli kąt, o który napięcie polaryzacji jest przesunięte w kierunku wyprzedzającym. W UR blokada jest realizowana poprzez przypisanie odpowiedniego sygnału na wejściu blokującym w danym module (np. I> - 51P). Zaprogramuj moduł kierunkowości przy użyciu tego ustawienia tak, aby wyjście było logiczną "1" dla kierunku, który ma powodować blokowanie innych funkcji.



PRÓG NAPIĘCIA POLARYZACJI — próg służy do ustalenia minimalnego poziomu napięcia, dla którego pomiar kąta fazowego jest wiarygodny. Nie ustawiaj tego progu zbyt nisko, ponieważ moduł może chcieć nadal używać aktualnego napięcia (zniekształconego), zamiast używać prawidłowego napięcia z pamięci — może to powodować błędne określenie kierunku.

BLOKOWANIE PO WYGAŚNIĘCIU NAPIĘCIA W PAMIĘCI — wybór trybu działania funkcji po wygaśnięciu pamięci napięciowej. Po ustawieniu na „Tak”, moduł kierunkowości blokuje działanie dowolnego elementu nadprądowego fazowego z przypisaną kontrolą kierunku, gdy wygaśnie pamięć napięciowa. Po ustawieniu na „Nie”, moduł kierunkowy zezwala na działanie elementów nadprądowych fazowych z kontrolą kierunku.

ZDARZENIA — załącza i odstawia rejestrację zdarzeń z modułu kierunkowości w rejestratorze zdarzeń.

NOTE

Moduł kierunkowości reaguje na prąd w kierunku do przodu. W przypadku następnego zwarcia, które będzie zwarciem do tyłu funkcja potrzebuje trochę czasu – rzędu 8 ms – na wygenerowanie sygnału blokującego. Niektóre funkcje zabezpieczeniowe, takie jak nadprądowe bezzwłoczne, reagują na zwarcia do tyłu przed wygenerowaniem sygnału blokującego. Dlatego do wszystkich stopni zabezpieczenia bezzwłocznego z kontrolą kierunkowości należy dodać czas koordynacji wynoszący co najmniej 10 ms. Jeśli może wystąpić prąd wsteczny, potrzebne może być dłuższe opóźnienie — rzędu 20 ms.

Rys. 5-126: Logika modułu kierunkowości - 67P

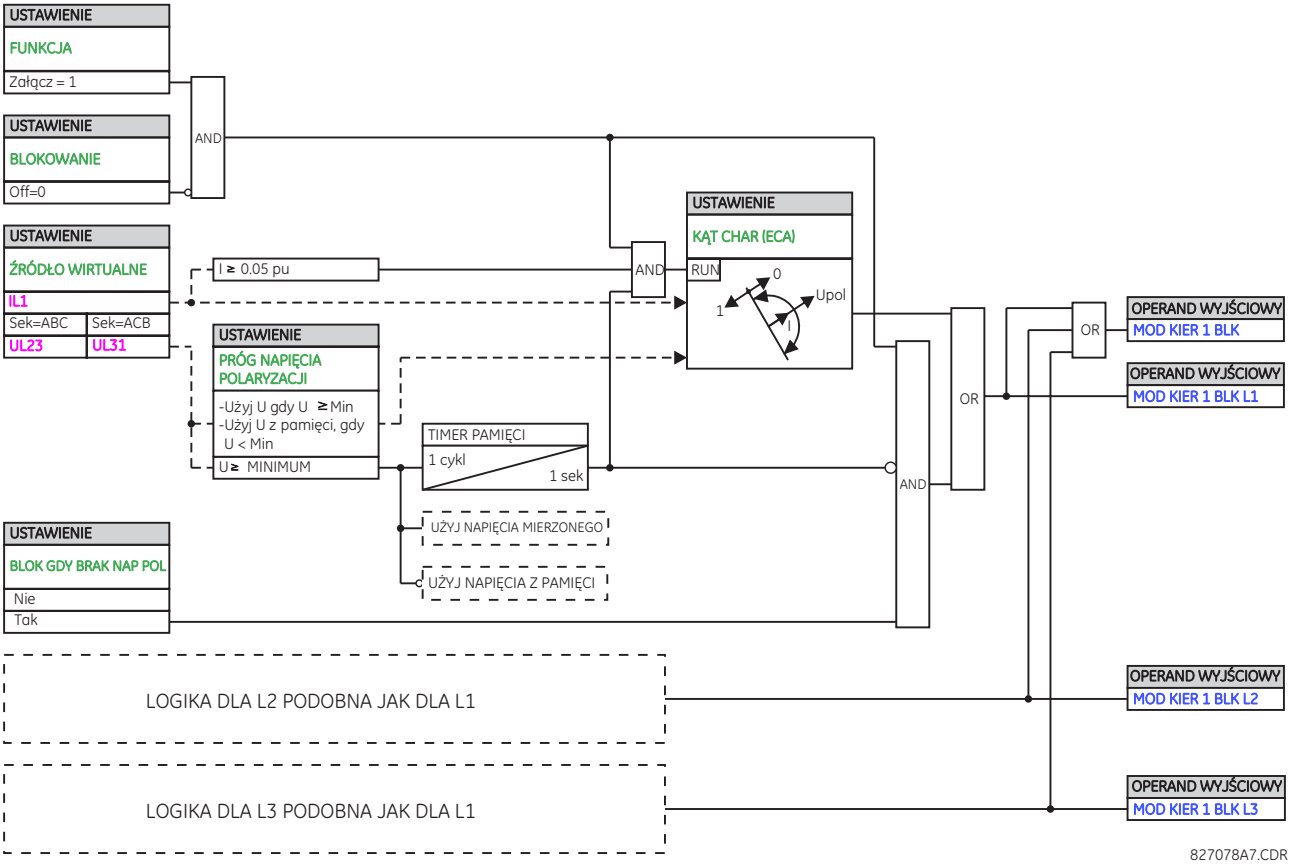


## 5.8.5 Zabezpieczenie ziemnozwarciowe (I0 obliczone) - 50N/51N/67N

### 5.8.5.1 Menu dla urządzeń z szyną procesową

USTAWIENIA ⇨⇩ ZABEZPIECZENIA ⇨ GRUPA NASTAW 1(6) ⇨⇩ ZABEZPIECZENIA PRĄDOWE ⇨⇩ POLE 1(28)

| | | | |
|---|---|---|---|
| ■ POLE 1<br>■ | ⇔ | ■ 3I0>1 ZWŁ<br>■ 51N | Zobacz poniżej |
| | | ⇩ | |
| | ⇕ | ■ 3I0>28 ZWŁ<br>■ 51N | |
| | ⇕ | ■ 3I0>>1 BEZZWŁ<br>■ 50N | Zobacz stronę 5-257 |
| | | ⇩ | |
| | ⇕ | ■ 3I0>>28 BEZZWŁ<br>■ 50N | |

### 5.8.5.2 Menu dla urządzeń z opcją IY

USTAWIENIA ⇨⇩ ZABEZPIECZENIA ⇨ GRUPA NASTAW 1(6) ⇨⇩ ZABEZPIECZENIA PRĄDOWE ⇨⇩ KIERUNKOWE 3I0->

| | | | |
|---|---|---|---|
| ■ KIERUNKOWE<br>■ 3I0-> | ⇔ | ■ KIERUNKOWE<br>■ 3I0->1 | Zobacz stronę 5-257 |
| | | ⇩ | |

⇧ ■ KIERUNKOWE
■ 3I0->6

### 5.8.5.3 Menu dla urządzeń z pomiarem analogowym

USTAWIENIA ⇨⇩ ZABEZPIECZENIA ⇨ GRUPA NASTAW 1(6) ⇨⇩ ZIEMNOZWARCIOWE Io OBL 50/51/67N

■ ZIEMNOZWARCIOWE
■ Io OBL 50/51/67N

⇔ ■ 3I0>1 ■ — Zobacz poniżej

⇩

⇧⇩ ■ 3I0>6 ■

⇧⇩ ■ 3I0>>1 ■ — Zobacz stronę 5-259

⇩

⇧⇩ ■ 3I0>>6 ■

⇧⇩ ■ KIERUNKOWE ■ 3I0->1 — Zobacz stronę 5-261

⇩

⇧ ■ KIERUNKOWE ■ 3I0->2

5

### 5.8.5.4 Ziemnozwarciowe zwłoczne 3I0> - 51N

USTAWIENIA ⇨⇩ ZABEZPIECZENIA ⇨ GRUPA 1(6) ⇨⇩ ZIEMNOZWARCIOWE Io OBL 50/51/67N ⇨ 3I0>1(28) ZWŁ - 51N

■ 3I0>1 ZWŁ
■ 51

| | | |
|---|---|---|
| ⇔ | 3I0>1 FUNKCJA: Odstaw | Zakres nastaw: Odstaw, Załącz |
| ⇧⇩ | 3I0>1 ŹRÓDŁO: SRC 1 | Zakres nastaw: SRC 1, SRC 2, SRC 3, SRC 4, SRC 5, SRC 6 |
| ⇧⇩ | 3I0>1 DANE WEJŚC: 1HARM | Zakres nastaw: 1 HARM, RMS |
| ⇧⇩ | 3I0>1 PRÓG POB: 1.000 pu | Zakres nastaw: 0.020 do 30.000 pu w krokach co 0.001 |
| ⇧⇩ | 3I0>1 CHAR: EEE Mod Inv | Zakres nastaw: zobacz tabelę charakterystyk powyżej |
| ⇧⇩ | 3I0>1 TDM / OPÓŹN ZADZ: 1.00 | Zakres nastaw: 0.00 do 600.00 s w krokach co 0.01 |
| ⇧⇩ | 3I0>1 ODPAD: Bezzwłoczny | Zakres nastaw: Bezzwłoczny, Opóźnion |
| ⇧⇩ | 3I0>1 BLOK: Off | Zakres nastaw: dowolny sygnał logiczny |
| ⇧⇩ | 3I0>1 SYGNAL: Bez podtrzymania | Zakres nastaw: Bez podtrzymania, Z podtrzymaniem, Odstaw |
| ⇧ | 3I0>1 ZDARZ: Odstaw | Zakres nastaw: Odstaw, Załącz |

Dla B30 z szyną procesową, ścieżka dostępu do menu to USTAWIENIA ⇨⇩ ZABEZPIECZENIA ⇨ GRUPA NASTAW 1(6) ⇨⇩ ZABEZPIECZENIA PRĄDOWE ⇨ BAY 1(28) ⇨⇩ 3I0> 1(28). Źródła prądowe konfiguruje się w menu Bay Configuration.

Funkcja ziemnozwarciowa zwłoczna może zapewniać określoną charakterystykę działania - zależną lub niezależną czasowo. Wartość wejściowa prądu jest wielkością obliczaną jako 3I0 z trzech prądów fazowych i może być zaprogramowana jako składowa podstawowa 50Hz lub wartości RMS przebiegu, zgodnie z wymaganiami aplikacji.

Dostępne są dwa mechanizmy odpadu funkcji: „Opóźniony” i „Bezzwłoczny” (szczegóły na temat ustawiania krzywej, czasów działania i odpadu znajdują się we wcześniejszej części niniejszej instrukcji). Gdy element jest zablokowany, akumulator czasu resetuje się zgodnie z charakterystyką odpadu. Na przykład, jeśli charakterystyka odpadu elementu jest ustawiona na „Bezzwłoczny” i element jest zablokowany, akumulator czasu jest natychmiast kasowany.

FUNKCJA — ustawienie załącza i odstawia funkcję zabezpieczenia ziemnozwarciowego zwłocznego 51N

ŹRÓDŁO WIRTUALNE — wybór źródła pomiarowego dla zabezpieczenia ziemnozwarciowego 51N

TYP DANYCH WEJŚCIOWYCH — wybór, jak wielkości wejściowe prądu doziemnego są interpretowane przez B30. Wejścia mogą być wybrane jako składowa podstawowa 50Hz lub wartości RMS przebiegu, zgodnie z wymaganiami aplikacji.

PRÓG POBUDZENIA — określa próg pobudzenia dla zabezpieczenia ziemnozwarciowego zwłocznego 51N (p.u.)

CHARAKTERYSTYKA — wybór typu charakterystyki z listy dostępnych charakterystyk

TDM/OPÓŹNIENIE ZADZIAŁANIA — jeśli ustawienie CHARAKTERYSTYKA jest ustawione na dowolną charakterystykę zależną, to ustawienie definiuje mnożnik krzywej, używany w wybranym równaniu krzywej. Zaprogramowanie tej wartości na zero skutkuje bezzwłocznym działaniem na dowolny prąd powyżej progu pobudzenia.

RESET — metoda odpadu „Bezzwłoczny” jest przeznaczona do zastosowań z innymi przekaźnikami, takimi jak inne przekaźniki statyczne, które ustawiają pojemność energetyczną bezpośrednio na 0, gdy prąd spada poniżej progu odpadu. Metodę odpadu „Opóźniony” można stosować, gdy B30 musi być skoordynowany z przekaźnikami elektromechanicznymi.

BLOKOWANIE — aktywacja przypisanego do tej nastawy sygnału logicznego powoduje blokadę zabezpieczenia ziemnozwarciowego

ZDARZENIA — załącza i odstawia rejestrację zdarzeń z modułu zabezpieczenia ziemnozwarciowego w rejestratorze zdarzeń.

Rys. 5-127: Logika działania zabezpieczenia ziemnozwarciowego zwłocznego 51N

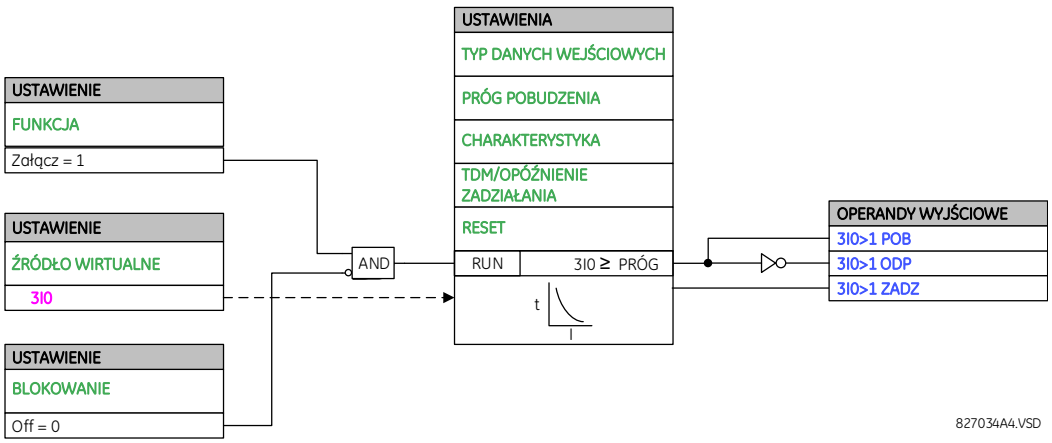


## 5.8.5.5 Ziemnozwarciowe bezzwłoczne 3I0>> - 50N

USTAWIENIA ⇨⇩ ZABEZPIECZENIA ⇨ GRUPA 1(6) ⇨⇩ ZIEMNOZWARC Io OBL 50/51/67N ⇨ 3I0>>1(28) - BEZZWŁ-50N

| | | | |
|---|---|---|---|
| ■ 3I0>>1 BEZZWŁ<br>■ 50N | ⇔ | 3I0>>1 FUNKCJA:<br>Odstaw | Zakres nastaw: Odstaw, Załącz |
| | ⇩ | 3I0>>1 ŹRÓDŁO:<br>SRC 1 | Zakres nastaw: SRC 1, SRC 2, SRC 3, SRC 4, SRC 5, SRC 6 |
| | ⇩ | 3I0>>1 PRÓG<br>POB: 1.000 pu | Zakres nastaw: 0.020 do 30.000 pu w krokach co 0.001 |
| | ⇩ | 3I0>>1 OPÓŹN<br>ZADZ: 0.00 s | Zakres nastaw: 0.00 do 600.00 s w krokach co 0.01 |
| | ⇩ | 3I0>>1 OPÓŹN<br>ODP: 0.00 s | Zakres nastaw: 0.00 do 600.00 s w krokach co 0.01 |

| | | |
|---|---|---|
| ⇕ | 3I0>>1 BLOK:<br>Off | Zakres nastaw: dowolny sygnał logiczny |
| ⇕ | 3I0>>1 SYGNAL:<br>Bez podtrzymania | Zakres nastaw: Bez podtrzymania, Z podtrzymaniem, Odstaw |
| ⇧ | 3I0>>1 ZDARZ:<br>Odstaw | Zakres nastaw: Odstaw, Załącz |

Dla B30 z szyną procesową, ścieżka dostępu do menu to **USTAWIENIA ⇨⇩ ZABEZPIECZENIA ⇨ GRUPA NASTAW 1(6) ⇨⇩ ZABEZPIECZENIA PRĄDOWE ⇨ BAY 1(28) ⇨⇩ 3I0>> 1(28)**. Źródła prądowe konfiguruje się w menu Bay Configuration.

Zabezpieczenie ziemnozwarciowe bezzwłoczne 50N można skonfigurować tylko z niezależną charakterystyką działania. Element zasadniczo odpowiada na wartość fazora częstotliwości podstawowej prądu neutralnego (3I0) obliczonego na podstawie prądów fazowych. W celu uzyskania lepszego działania stosuje się stabilizację prądem składowej zgodnej. Stabilizacja polega na tym, że niewielka część (6,25%) prądu składowej zgodnej jest odejmowana od prądu składowej zerowej podczas tworzenia sygnału roboczego funkcji w następujący sposób:

$$I_{zadz} = 3 \times (|3I0| - K \times |I_1|) \text{ gdzie } K = 1/16 = 0{,}0625$$ **Wzór 5-13**

Stabilizacja składową zgodną pozwala na bardziej czułe ustawienia poprzez kompensację fałszywych prądów składowej zerowej wynikających z:

- Asymetrii systemu w warunkach dużego obciążenia
- Błędów transformacji przekładników prądowych podczas zwarć dwufazowych i trójfazowych
- Wyłączenia stanów nieustalonych podczas zwarć dwufazowych i trójfazowych

Przy testowaniu progu pobudzenia i czasu działania należy wziąć pod uwagę kompensację prądem składowej zgodnej. Sygnał roboczy zależy od tego, w jaki sposób prądy testowe są podawane do przekaźnika, gdzie wymuszenie jednofazowe to $I_{zadz} = 0.9375 \times I_{wymuszenie}$, a wymuszenie trójfazowe, dla czystego prądu składowej zerowej to $I_{zadz} = 3 \times I_{wymuszenie}$.

5

FUNKCJA — ustawienie załącza i odstawia funkcję zabezpieczenia ziemnozwarciowego zwłocznego 50N

ŹRÓDŁO WIRTUALNE — wybór źródła pomiarowego dla zabezpieczenia ziemnozwarciowego 50N

PRÓG POBUDZENIA — określa próg pobudzenia dla zabezpieczenia ziemnozwarciowego zwłocznego 50N (p.u.)

OPÓŹNIENIE ZADZIAŁANIA —ustawienie definiuje opóźnienie czasowe zadziałania funkcji - aktywację operandu 3I0>>1 ZADZ. Służy do zapewnienia koordynacji czasowej z innymi elementami i przekaźnikami.

OPÓŹNIENIE ODPADU — opóźnienie odpadu zabezpieczenia ziemnozwarciowego bezzwłocznego między stanem zadziałania a powrotem do logicznego "0" po przekroczeniu przez prąd zdefiniowanego progu pobudzenia. To ustawienie służy do zapewnienia, że wyjścia fizyczne będą zamknięte tak długo, aby zapewnić odbiór sygnału przez inne urządzenia.

BLOKOWANIE — aktywacja przypisanego do tej nastawy sygnału logicznego powoduje blokadę zabezpieczenia ziemnozwarciowego.

ZDARZENIA — załącza i odstawia rejestrację zdarzeń z modułu zabezpieczenia ziemnozwarciowego w rejestratorze zdarzeń.

Rys. 5-128: Logika działa zabezpieczenia ziemnozwarciowego bezzwłocznego 50N

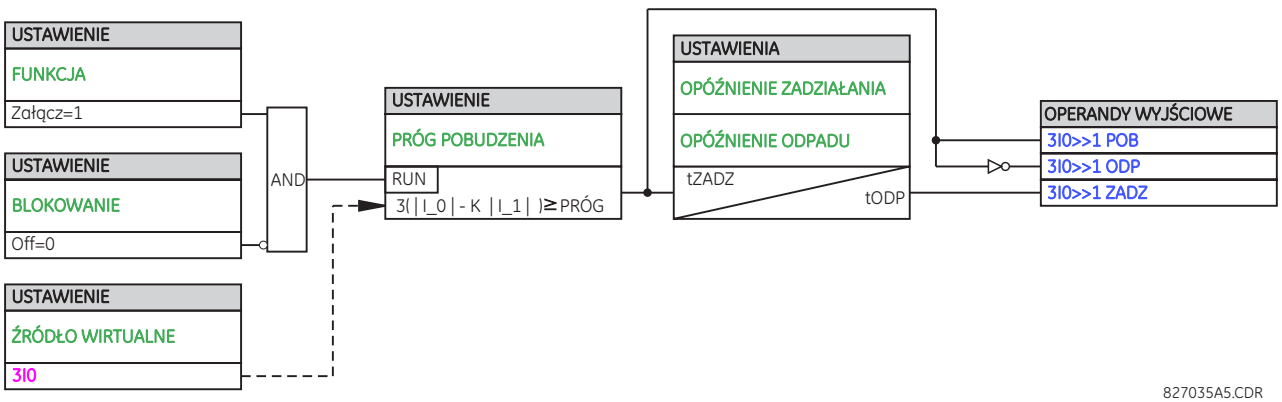

### 5.8.5.6 Moduł kierunkowości Io/3I0 - 67N/G

#### Menu dla opcji oprogramowania IY

USTAWIENIA ⇨⇩ ZABEZPIECZENIA ⇨ GRUPA 1(6) ⇨⇩ ZIEMNOZWARCIOWE Io OBL 50/51/67N ⇨⇩ KIERUNKOWE 3I0->1(6)

| | | | |
|---|---|---|---|
| ■ KIERUNKOWE<br>■ 3I0->1 | ⇔ | KIER 3I0->1 FUNKCJA:<br>Odstaw | Zakres nastaw: Odstaw, Załącz |
| | ⇩ | KIER 3I0->1 ŹRÓDŁO PN:<br>SRC 1 | Zakres nastaw: SRC 1, SRC 2, SRC 3, SRC 4, SRC 5, SRC 6 |
| | ⇩ | KIER 3I0->1 ŹRÓDŁO PP:<br>SRC 1 | Zakres nastaw: SRC 1 do SRC 14 |
| | ⇩ | KIER 3I0->1 OKR<br>KIERUNKU: Kąt U0 | Zakres nastaw: Kąt U0, Kąt I0, U0I0, U0I0-U, U0I0-I |
| | ⇩ | KIER 3I0->1 WYBÓR<br>NAP: Obliczone 3U0 | Zakres nastaw: Obliczone 3U0, Mierzone Uo |
| | ⇩ | KIER 3I0->1 WYBÓR<br>PRĄD: Obliczone 3I0 | Zakres nastaw: Obliczone 3I0, Mierzone Io |
| | ⇩ | KIER 3I0->1 SKŁ<br>I1 STABIL: 0.063 | Zakres nastaw: 0.000 do 0.500 w krokach co 0.001 |
| | ⇩ | KIER 3I0->1 OFFSET:<br>0.00 Ω | Zakres nastaw: 0.00 do 250.00 Ω w krokach co 0.01 |
| | ⇩ | KIER 3I0->1 PRZÓD<br>KĄT: 75° Lag | Zakres nastaw: –90 do 90° w krokach co 1 |
| | ⇩ | KIER 3I0->1 PRZÓD<br>KĄT GRAN: 90° | Zakres nastaw: 40 do 90° w krokach co 1 |
| | ⇩ | KIER 3I0->1 PRZÓD<br>POBUDZ: 0.050 pu | Zakres nastaw: 0.006 do 30.000 pu w krokach co 0.001 |
| | ⇩ | KIER 3I0->1 TYŁ<br>KĄT GRAN: 90° | Zakres nastaw: 40 do 90° w krokach co 1 |
| | ⇩ | KIER 3I0->1 TYŁ<br>POBUDZ: 0.050 pu | Zakres nastaw: 0.006 do 30.000 pu w krokach co 0.001 |
| | ⇩ | KIER 3I0->1 BLOK:<br>Off | Zakres nastaw: dowolny sygnał logiczny |
| | ⇩ | KIER 3I0->1 SYGNAL:<br>Bez podtrzymania | Zakres nastaw: Bez podtrzymania, Z podtrzymaniem, Odstaw |
| | ⇧ | KIER 3I0->1 REJ ZD:<br>Odstaw | Zakres nastaw: Odstaw, Załącz |

#### Menu dla pozostałych opcji oprogramowania

USTAWIENIA ⇨⇩ ZABEZPIECZENIA ⇨ GRUPA 1(6) ⇨⇩ ZIEMNOZWARCIOWE Io OBL 50/51/67N ⇨ KIERUNKOWE 3I0->1(6)

| | | | |
|---|---|---|---|
| ■ KIERUNKOWE<br>■ 3I0->1 | ⇔ | KIER 3I0->1 FUNKCJA:<br>Odstaw | Zakres nastaw: Odstaw, Załącz |
| | ⇩ | KIER 3I0->1 ŹRÓDŁO:<br>SRC 1 | Zakres nastaw: SRC 1, SRC 2, SRC 3, SRC 4, SRC 5, SRC 6 |
| | ⇩ | KIER 3I0->1 OKR<br>KIERUNKU: Kąt U0 | Zakres nastaw: Kąt U0, Kąt I0, U0I0, U0I0-U, U0I0-I |
| | ⇩ | KIER 3I0->1 WYBÓR<br>NAP: Obliczone 3U0 | Zakres nastaw: Obliczone 3U0, Mierzone Uo |

5

| | | |
|---|---|---|
| ⇕ | KIER 3I0->1 WYBÓR PRĄD: Obliczone 3I0 | Zakres nastaw: Obliczone 3I0, Mierzone Io |
| ⇕ | KIER 3I0->1 SKŁ I1 STABIL: 0.063 | Zakres nastaw: 0.000 do 0.500 w krokach co 0.001 |
| ⇕ | KIER 3I0->1 OFFSET: 0.00 Ω | Zakres nastaw: 0.00 do 250.00 Ω w krokach co 0.01 |
| ⇕ | KIER 3I0->1 PRZÓD KĄT: 75° Lag | Zakres nastaw: –90 do 90° w krokach co 1 |
| ⇕ | KIER 3I0->1 PRZÓD KĄT GRAN: 90° | Zakres nastaw: 40 do 90° w krokach co 1 |
| ⇕ | KIER 3I0->1 PRZÓD POBUDZ: 0.050 pu | Zakres nastaw: 0.006 do 30.000 pu w krokach co 0.001 |
| ⇕ | KIER 3I0->1 TYŁ KĄT GRAN: 90° | Zakres nastaw: 40 do 90° w krokach co 1 |
| ⇕ | KIER 3I0->1 TYŁ POBUDZ: 0.050 pu | Zakres nastaw: 0.006 do 30.000 pu w krokach co 0.001 |
| ⇕ | KIER 3I0->1 BLOK: Off | Zakres nastaw: dowolny sygnał logiczny |
| ⇕ | KIER 3I0->1 SYGNAL: Bez podtrzymania | Zakres nastaw: Bez podtrzymania, Z podtrzymaniem, Odstaw |
| ⇧ | KIER 3I0->1 REJ ZD: Odstaw | Zakres nastaw: Odstaw, Załącz |

5

SOFTWARE OPTION

Dla B30 ten element jest dostępny, jeśli wybrano opcję oprogramowania IY.

Moduł kierunkowości zabezpieczenia ziemnozwarciowego 67N/G zapewnia zarówno wskazanie kierunku zwarcia do przodu, jak i do tyłu, aktywując odpowiednio operandy MOD KIER I0 1 PRZÓD i MOD KIER I0 1 TYŁ. Operand wyjściowy jest aktywowany, jeśli wartość sygnału roboczego jest powyżej progu pobudzenia (moduł nadprądowy), a kierunek zwarcia został wykryty odpowiednio jako do przodu lub do tyłu (moduł kierunkowy).

*Moduł nadprądowy* reaguje na wartość fazora częstotliwości podstawowej prądu neutralnego (3I0) obliczonego na podstawie prądów fazowych lub zmierzonego prądu doziemnego (Io). Istnieją oddzielne ustawienia progu pobudzenia dla funkcji patrzących w przód i w tył. Jeśli moduł ustawiono na użycie obliczonego 3I_0, dla lepszej wydajności stosuje on stabilizację składową zgodną: mała, programowana przez użytkownika część prądu składowej zgodnej jest odejmowana od prądu składowej zerowej podczas tworzenia sygnału roboczego.

$$I_{zadz} = 3 \times (|I_0| - K \times |I_1|)$$ **Wzór 5-14**

Stabilizacja składową zgodną pozwala na bardziej czułe ustawienia poprzez kompensację fałszywych prądów składowej zerowej wynikających z:

- Asymetrii systemu w warunkach dużego obciążenia
- Błędów transformacji przekładników prądowych podczas zwarć dwufazowych i trójfazowych
- Wyłączenia stanów nieustalonych podczas zwarć dwufazowych i trójfazowych

Przy testowaniu progu pobudzenia i czasu działania należy wziąć pod uwagę kompensację prądem składowej zgodnej. Sygnał roboczy zależy od tego, w jaki sposób prądy testowe są podawane do przekaźnika, gdzie wymuszenie jednofazowe to $I_{zadz} = (1-K) \times I_{wymuszenie}$, a wymuszenie trójfazowe, dla czystego prądu składowej zerowej to $I_{zadz} = 3 \times I_{wymuszenie}$.

Kompensacja prądem składowej zgodnej nie jest stosowana przy mniejszych prądach. Jeżeli prąd składowej zgodnej jest poniżej 0,8 pu, ograniczenie jest usuwane przez zmianę stałej K na zero. Umożliwia to lepszą reakcję na zwarcia o wysokiej rezystancji, gdy asymetria jest bardzo mała i nie ma niebezpieczeństwa nadmiernych błędów PP, ponieważ prąd jest niski.

*Moduł kierunkowy* wykorzystuje prąd składowej zerowej (3I0) lub prąd doziemny (Io) do rozróżniania kierunku zwarcia i dla celów polaryzacji może być ustawiony na użycie napięcia składowej zerowej („Obliczone 3U0" lub „Zmierzone Uo"), prądu doziemnego (Io) lub prądu i napięcia jednocześnie. Prąd składowej zerowej (3I0) musi być większy niż OGÓLNE ⇨⇩ PARAMETRY WYŚWIETLANIA ⇨⇩ PRÓG ODCIĘCIA PRĄDU, a Io musi być większe niż 0,05 pu, aby zostało użyte jako sygnał roboczy dla prądu kierunkowego. Poniższe tabele definiują moduł kierunkowości zabezpieczenia ziemnozwarciowego. 3U0 to napięcie składowej zerowej, 3I0 to prąd składowej zerowej, ECA to kąt charakterystyczny, a Io to prąd doziemny.

Tab. 5-38: Wartości dla opcji "Obliczone 3I0"

| Moduł kierunkowy | | | | Moduł nadprądowy |
|---|---|---|---|---|
| Tryb polaryzacji | Kierunek | Porównywane fazory | | |
| Napięcie | Przód | −3U0 + Z_offset × 3I0 | 3I0 × 1∠ECA | $I_{zadz}$ = 3 × (\|I_0\| − K × \|I_1\|) jeśli \|$I_1$\| > 0.8 pu<br>$I_{zadz}$ = 3 × (\|I_0\|) jeśli \|$I_1$\| ≤ 0.8 pu |
| | Tył | −3U0 + Z_offset × 3I0 | −3I0 × 1∠ECA | |
| Prąd | Przód | Io | 3I0 | |
| | Tył | Io | −3I0 | |
| U0I0, U0I0-U, U0I0-I | Przód | −3U0 + Z_offset × 3I0 | 3I0 × 1∠ECA | |
| | | lub | | |
| | | Io | 3I0 | |
| | Tył | −3U0 + Z_offset × 3I0 | −3I0 × 1∠ECA | |
| | | lub | | |
| | | Io | −I_0 | |

Tab. 5-39: Wartości dla opcji "Mierzone Io"

| Moduł kierunkowy | | | | Moduł nadprądowy |
|---|---|---|---|---|
| Tryb polaryzacji | Kierunek | Porównywane fazory | | |
| Napięcie | Przód | −3U0 + Z_offset × Io/3 | Io × 1∠ECA | $I_{zadz}$ = \|Io\| |
| | Tył | −3U0 + Z_offset × Io/3 | −Io × 1∠ECA | |

gdzie

$$3U0 = \frac{1}{3}(UL1 + UL2 + UL3) = napięcie\ składowej\ zerowej$$

$$3I0 = \frac{1}{3}IN = \frac{1}{3}(IL1 + IL2 + IL3) = prąd\ składowej\ zerowej$$

ECA = kąt charakterystyczny
Io = prąd doziemny zmierzony
Z_offset = przesunięcie impedancji, której moduł to PRZESUNIĘCIE, a kąt to KĄT CHARAKTERYSTYCZNY - PRZÓD

Gdy WYBÓR NAPIĘCIA jest ustawiony na „Mierzone Uo", jedna trzecia tego napięcia jest używana zamiast U_0. Poniższy rysunek wyjaśnia zasadę działania spolaryzowanego napięciowo modułu kierunkowości.

Rysunek przedstawia charakterystykę komparatora kąta fazowego spolaryzowanego napięciowo dla zwarcia L1-Z, z:

- KĄT CHARAKTERYSTYCZNY - PRZÓD = 90° (kąt charakterystyczny = linia środkowa charakterystyki roboczej)
- KĄT GRANICZNY - PRZÓD = 80° (kąt graniczny dla kierunku do przodu = ± KĄT CHARAKTERYSTYCZNY+KĄT GRANICZNY - PRZÓD)
- KĄT GRANICZNY - TYŁ = 80° (kąt graniczny dla kierunku do tyłu = ± KĄT CHARAKTERYSTYCZNY + KĄT GRANICZNY - TYŁ)

Rys. 5-129: Polaryzowana napięciowo charakterystyka modułu kierunkowości 67N/G

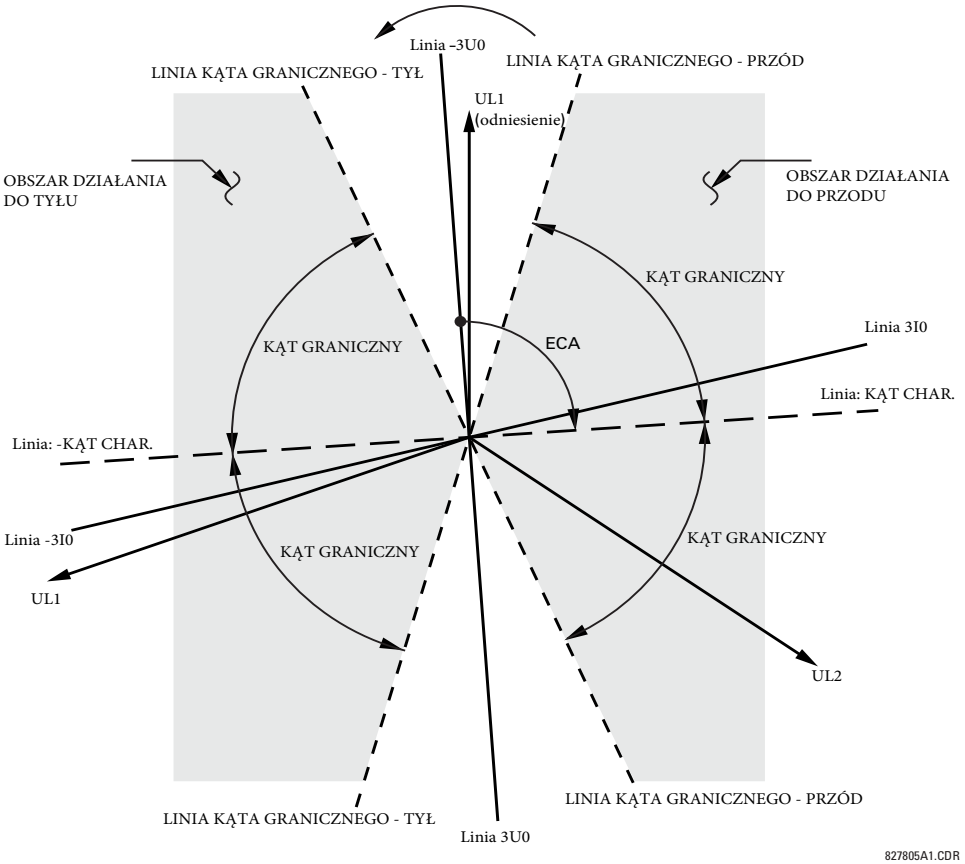


OKREŚLENIE KIERUNKU — wybór trybu polaryzacji dla modułu kierunkowości

- Jeżeli wybrano opcję „Kąt U0”, do polaryzacji wykorzystuje się kąt składowej zerowej napięcia. Można użyć albo składowej zerowej napięcia 3U0 obliczonego z napięć fazowych, albo składowej zerowej napięcia zmierzonego na dodatkowym wejściu napięciowym na karcie pomiarowej (napięcie pomocnicze $U_{dod}$) - obydwa ze ŹRÓDŁO WIRTUALNE.

  Obliczone 3U0 może być użyte jako napięcie polaryzacji tylko wtedy, gdy przekładniki napięciowe są połączone w gwiazdę. Napięcie pomocnicze może być użyte jako napięcie polaryzacji, pod warunkiem, że OBIEKT ⇨ PRZEKŁADNIKI ⇨⇩ NAPIECIOWE ⇨⇩ PN DODATKOWE POŁĄCZENIE jest ustawione na „Uo”, a napięcie pomocnicze jest podłączone do źródła napięcia składowej zerowej (np. uzwojenia PN połączone w otwarty trójkąt).

  Napięcie składowej zerowej U_0 musi być większe niż OGÓLNE ⇨⇩ PARAMETRY WYŚWIETLANIA ⇨⇩ PRÓG ODCIĘCIA NAPIĘCIA, aby zostało zatwierdzone jako ważne napięcie polaryzacji. Dodatkowo, gdy wprowadzono impedancję offset i prąd składowej zerowej jest większy niż 0,2 pu, skompensowane napięcie składowej zerowej -U_0 + Z_offset × I_0 musi być większe niż 0,02 pu w celu określenia kierunku zwarcia; w przeciwnym razie, gdy I_0 < 0,2 pu, jako sygnał polaryzacji jest używane -U_0. Jeśli sygnał polaryzacji jest nieważny, nie jest możliwe określenie kierunku.
- Jeżeli wybrano opcję „Kąt I0”, do polaryzacji wykorzystuje się kąt zmierzonego na dodatkowym wejściu prądowym prądu doziemnego (ŹRÓDŁO WIRTUALNE). Przekładnik Io musi być podłączony między uziemieniem a punktem neutralnym odpowiedniego źródła prądu. Prąd doziemny musi być większy niż 0,05 pu, aby można go było zatwierdzić jako sygnał polaryzacji. Jeśli sygnał polaryzacji jest nieważny, nie jest możliwe określenie kierunku. Ponadto prąd składowej zerowej (I_0) musi być większy niż nastawa OGÓLNE ⇨⇩ PARAMETRY WYŚWIETLANIA ⇨⇩ PRÓG ODCIĘCIA PRĄDU.

  W przypadku wyboru tej opcji zaleca się, aby sygnał polaryzacyjny został skontrolowany pod kątem zachowania poprawnego kierunku niezależnie od lokalizacji uszkodzenia. Na przykład, jeśli jako źródło polaryzacji używany jest prąd doziemny autotransformatora, należy upewnić się, że prąd doziemny nie popłynie w kierunku do tyłu podczas zwarcia po stronie WN. Przy sprawdzaniu tego warunku załóż, że impedancja systemu po stronie DN jest minimalna. Podobna sytuacja ma miejsce w przypadku transformatora Y/d/y, w którym prąd w jednym uzwojeniu neutralnym transformatora może popłynąć w drugą stronę, gdy bierze się pod uwagę awarie po obu stronach transformatora.

- Jeśli wybrano opcję „U0I0”, funkcja wykonuje dwa porównania, zgodnie z opisem. Dany kierunek jest potwierdzony, jeśli wskazują na to oba komparatory - napięcia i prądu. W przypadku wystąpienia sprzecznych wskazań (jednoczesnych wskazań do przodu i do tyłu), kierunek do przodu ma priorytet.
- Jeśli wybrano opcję „U0I0-U” i sygnał polaryzacji napięcia jest prawidłowy, aktywna jest polaryzacja „napięciowa” a polaryzacja „prądowa” jest ignorowana. W przeciwnym razie, jeśli sygnał prądowy jest prawidłowy, wykonywana jest polaryzacja „prądowa”. Jeśli żaden z nich nie jest ważny, nie jest możliwe określenie kierunku.
- Jeśli wybrano opcję „U0I0-I” i sygnał polaryzacji prądu jest prawidłowy, aktywna jest polaryzacja „prądowa” a polaryzacja „napięciowa” jest ignorowana. W przeciwnym razie, jeśli sygnał napięciowy jest prawidłowy, wykonywana jest polaryzacja „napięciowa”. Jeśli żaden z nich nie jest ważny, nie jest możliwe określenie kierunku.

WYBÓR NAPIĘCIA — wybór napięcia polaryzacji używanego przez moduł kierunkowości, gdy ustawiony jest tryb polaryzacji „Kąt U0”, „U0I0”, „U0I0-U” lub „U0I0-I”. Napięcie polaryzacji może być zaprogramowane jako napięcie składowej zerowej obliczone z napięć fazowych („Obliczone 3U0”) lub podłączone do PN dodatkowego napięcie mierzone („Mierzone Uo”).

WYBÓR PRĄDU — wybór prądu używanego przez moduł. Określa się, czy używany jest prąd 3I0 obliczony z trzech prądów fazowych, czy zmierzony prąd doziemny Io. WYBÓR PRĄDU działa jako przełącznik pomiędzy funkcjami ANSI 67N i 67G. Jeśli ustawiono „Obliczony 3I0”, element wykorzystuje prądy fazowe i stosuje kompensację składową zgodną. W przypadku ustawienia „Mierzony Io” element wykorzystuje prąd doziemny dostarczany do PP Io zdefiniowanego w ŹRÓDŁO WIRTUALNE. Jeśli ustawiono „Mierzony Io”, to nastawa OKREŚLENIE KIERUNKU musi mieć wartość „Kąt U0”, ponieważ nie jest możliwe jednoczesne użycie prądu Io jako wielkości kryterialnej i sygnału polaryzacji. Prąd Io musi być wyższy niż 0,05 pu, aby można go było zastosować jako sygnał roboczy (wielkość kryterialną).

STABILIZACJA - SKŁADOWA ZGODNA PRĄDU — ustawienie kontroluje wielkość stabilizacji składową zgodną prądu. Ustaw ją na 0,063, aby uzyskać kompatybilność z FW 3.40 i starszymi. Ustaw stabilizację na zero, aby ją usunąć. Ustaw ją wyżej, jeśli spodziewana jest duża asymetria w systemie lub istnieje ryzyko nieprawidłowej pracy PP.

PRZESUNIĘCIE — ustawienie określa impedancję przesunięcia (offset) używaną przez moduł kierunkowości. Podstawowym zastosowaniem tej impedancji jest zagwarantowanie prawidłowej identyfikacji kierunku zwarcia na liniach z kompensacją szeregową. W standardowych zastosowaniach impedancja ta zapewnia prawidłowe działanie, nawet jeśli napięcie U0 w punkcie zainstalowania jest bardzo małe. Jeżeli taki jest zamiar, impedancja przesunięcia nie powinna być większa niż impedancja składowej zerowej chronionego obwodu. Praktycznie powinna być kilka razy mniejsza. Wprowadź impedancję w wartościach wtórnych.

KĄT CHARAKTERYSTYCZNY - PRZÓD — określenie kąta charakterystycznego (ECA) dla kierunku do przodu w trybie „Kąt U0”. Tryb „Prąd I0” wykorzystuje stały kąt = 0°. Kąt dla kierunku do tyłu to kąt ustawiony tą nastawą z przesunięciem o 180°.

KĄT GRANICZNY - PRZÓD — nastawa definiuje symetryczny (w obu kierunkach od ECA) kąt graniczny dla kierunku do przodu.

PRÓG POBUDZENIA - PRZÓD — definicja progu pobudzenia dla modułu nadprądowego w kierunku do przodu. Wprowadzając tę nastawę, należy pamiętać, że wykorzystuje się kompensację składową zgodną dla trybu pracy „Obliczone 3I0”.

KĄT GRANICZNY - TYŁ — nastawa definiuje symetryczny (w obu kierunkach od ECA) kąt graniczny dla kierunku do tyłu.

PRÓG POBUDZENIA - TYŁ — definicja progu pobudzenia dla modułu nadprądowego w kierunku do tyłu. Wprowadzając tę nastawę, należy pamiętać, że wykorzystuje się kompensację składową zgodną dla trybu pracy „Obliczone 3I0”.

Rys. 5-130: Logika działania modułu kierunkowości dla zabezpieczenia ziemnozwarciowego

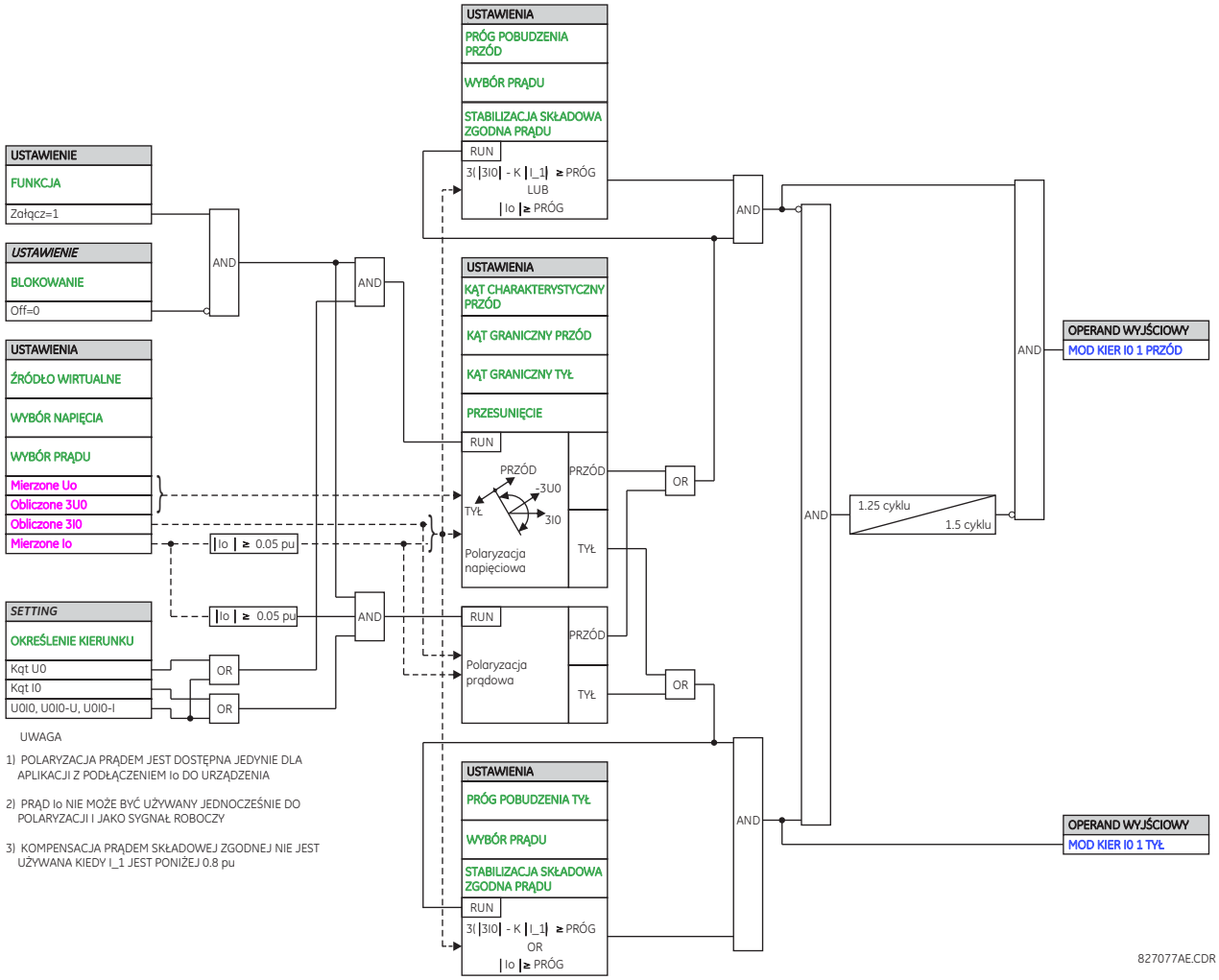


UWAGA

1) POLARYZACJA PRĄDEM JEST DOSTĘPNA JEDYNIE DLA APLIKACJI Z PODŁĄCZENIEM Io DO URZĄDZENIA

2) PRĄD Io NIE MOŻE BYĆ UŻYWANY JEDNOCZEŚNIE DO POLARYZACJI I JAKO SYGNAŁ ROBOCZY

3) KOMPENSACJA PRĄDEM SKŁADOWEJ ZGODNEJ NIE JEST UŻYWANA KIEDY I_1 JEST PONIŻEJ 0.8 pu

## 5.8.6 Zabezpieczenie ziemnozwarciowe (I0 zmierzone) - 50G/51G

### 5.8.6.1 Menu

USTAWIENIA ⇨⇩ ZABEZPIECZENIA ⇨ GRUPA 1(6) ⇨⇩ ZIEMNOZWARCIOWE Io POM 50G/51G

| | | | |
|---|---|---|---|
| ■ ZIEMNOZWARCIOWE<br>■ Io POM 50G/51G | ⇔ | ■ Io>1<br>■ | Zobacz poniżej |
| | | ⇩ | |
| | ⇕ | ■ Io>28<br>■ | |
| | ⇕ | ■ Io>>1<br>■ | Zobacz stronę 5-268 |
| | | ⇩ | |
| | ⇧ | ■ Io>>28<br>■ | |

### 5.8.6.2 Ziemnozwarciowe zwłoczne Io> - 51G

USTAWIENIA ⇨⇩ ZABEZPIECZENIA ⇨ GRUPA 1(6) ⇨⇩ ZIEMNOZWARCIOWE Io POM 50G/51G RGF ⇨ Io>1(28) - ZWŁ 51G

| | | | |
|---|---|---|---|
| ■ Io>1 ZWŁ 51G<br>■ | ⇔ | Io>1 FUNKCJA:<br>Odstaw | Zakres nastaw: Odstaw, Załącz |
| | ⇩ | Io>1 ŹRÓDŁO:<br>SRC 1 | Zakres nastaw: SRC 1, SRC 2, SRC 3, SRC 4, SRC 5, SRC 6 |
| | ⇩ | Io>1 DANE WEJŚC:<br>1 HARM | Zakres nastaw: 1 HARM, RMS |
| | ⇩ | Io>1 PRÓG POB:<br>1.000 pu | Zakres nastaw: 0.020 do 30.000 pu w krokach co 0.001 |
| | ⇩ | Io>1 CHAR:<br>IEEE Mod Inv | Zakres nastaw: zobacz tabelę charakterystyk powyżej |
| | ⇩ | Io>1 TDM / OPÓŹ ZADZ:<br>1.00 | Zakres nastaw: 0.00 do 600.00 w krokach co 0.01 |
| | ⇩ | Io>1 ODPAD:<br>Bezzwłoczny | Zakres nastaw: Bezzwłoczny, Opóźniony |
| | ⇩ | Io>1 BLOK:<br>Off | Zakres nastaw: dowolny sygnał logiczny |
| | ⇩ | Io>1 SYGNAL:<br>Bez podtrzymania | Zakres nastaw: Bez podtrzymania, Z podtrzymaniem, Odstaw |
| | ⇧ | Io>1 ZDARZ:<br>Odstaw | Zakres nastaw: Odstaw, Załącz |

Dla B30 z szyną procesową, ścieżka dostępu do menu to USTAWIENIA ⇨⇩ ZABEZPIECZENIA ⇨ GRUPA NASTAW 1(6) ⇨⇩ ZABEZPIECZENIA PRĄDOWE ⇨ BAY 1(28) ⇨⇩ Io> 1(28). Źródła prądowe konfiguruje się w menu Bay Configuration.

Funkcja ziemnozwarciowa zwłoczna zapewnia określoną charakterystykę działania - zależną lub niezależną czasowo. Wartość wejściowa prądu jest wielkością mierzoną przez PP doziemny (wejście Io). Algorytm może działać na podstawie składowej podstawowej (1HARM) lub RMS. Dostępne są dwa mechanizmy odpadu funkcji: „Opóźniony" i „Bezzwłoczny" (szczegóły na temat ustawiania krzywej, czasów działania i odpadu znajdują się we wcześniejszej części niniejszej instrukcji). Gdy element jest zablokowany, akumulator czasu resetuje się zgodnie z charakterystyką odpadu. Na przykład, jeśli charakterystyka odpadu ustawiono na „Bezzwłoczny" i element jest zablokowany, akumulator czasu jest kasowany.

FUNKCJA — ustawienie załącza i odstawia funkcję zabezpieczenia ziemnozwarciowego zwłocznego 51G

ŹRÓDŁO WIRTUALNE — wybór źródła pomiarowego dla zabezpieczenia ziemnozwarciowego 51G

TYP DANYCH WEJŚCIOWYCH — wybór, jak wielkości wejściowe prądu doziemnego są interpretowane przez B30. Wejścia mogą być wybrane jako składowa podstawowa 50Hz lub wartości RMS przebiegu, zgodnie z wymaganiami aplikacji.

PRÓG POBUDZENIA — określa próg pobudzenia (pu). W przypadku modułu szyny procesowej dokładność jest określana przez sumę wewnętrznych błędów przetwarzania przekaźnika i błędów pomiarowych MU, które mogą być istotne w zależności od typu urządzenia. W przypadku niskiego progu pobudzenia, zwłaszcza poniżej 0,020 pu dla urządzeń z modułem szyny procesowej, należy upewnić się, że wybrana jednostka MU spełnia określone wymagania dotyczące dokładności pomiaru.

CHARAKTERYSTYKA — wybór typu charakterystyki z listy dostępnych charakterystyk

TDM/OPÓŹNIENIE ZADZIAŁANIA — jeśli ustawienie CHARAKTERYSTYKA jest ustawione na dowolną charakterystykę zależną, to ustawienie definiuje mnożnik krzywej, używany w wybranym równaniu krzywej. Zaprogramowanie tej wartości na zero skutkuje bezzwłocznym działaniem na dowolny prąd powyżej progu pobudzenia.

RESET — metoda odpadu „Bezzwłoczny" jest przeznaczona do zastosowań z innymi przekaźnikami, takimi jak inne przekaźniki statyczne, które ustawiają pojemność energetyczną bezpośrednio na 0, gdy prąd spada poniżej progu odpadu. Metodę odpadu „Opóźniony" można stosować, gdy B30 musi być skoordynowany z przekaźnikami elektromechanicznymi.

BLOKOWANIE — aktywacja przypisanego do tej nastawy sygnału logicznego powoduje blokadę zabezpieczenia ziemnozwarciowego

NOTE

Funkcja dokonuje pomiaru prądu podłączonego do wejścia dodatkowego (Io) modułu prądowego. Zakres konwersji dla kanału standardowego to 0.02 - 46 prądu znamionowego przekładnika prądowego.

NOTE

Ten kanał może być wyposażony w wejście czułe. Zakres konwersji dla kanału czułego to 0.002 - 4.6 prądu znamionowego przekładnika prądowego.

Rys. 5-131: Logika działania zabezpieczenia ziemnozwarciowego 51G

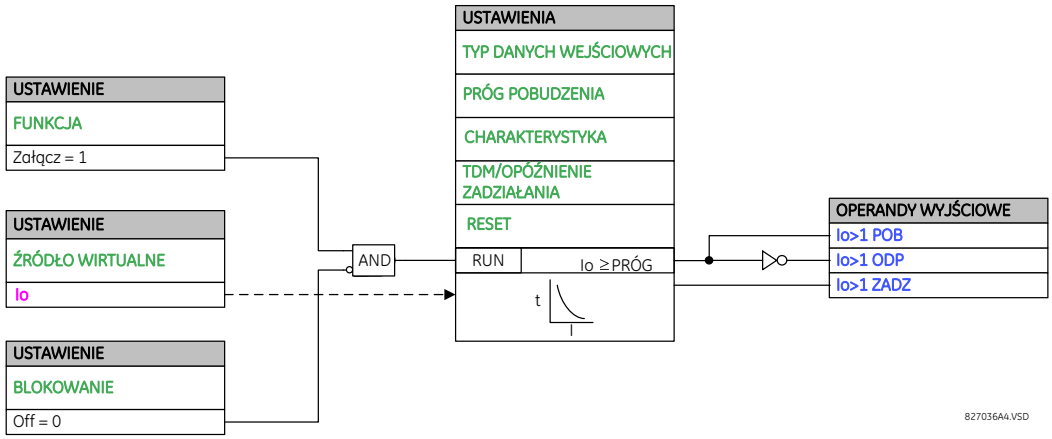


5

## 5.8.6.3 Ziemnozwarciowe bezzwłoczne Io>> - 50G

USTAWIENIA ⇨⇩ ZABEZPIECZENIA ⇨ GRUPA 1(6) ⇨⇩ ZIEMNOZWARCIOWE Io POM 50G/51G RGF ⇨ Io>>1(28) BEZZW 50G

| | | | |
|---|---|---|---|
| ■ Io>>1 BEZZW 50G<br>■ | ⇔ | Io>>1 FUNKCJA:<br>Odstaw | Zakres nastaw: Odstaw, Załącz |
| | ⇕ | Io>>1 ŹRÓDŁO:<br>SRC 1 | Zakres nastaw: SRC 1, SRC 2, SRC 3, SRC 4, SRC 5, SRC 6 |
| | ⇕ | Io>>1 PRÓG POB:<br>1.000 pu | Zakres nastaw: 0.020 do 30.000 pu w krokach co 0.001 |
| | ⇕ | Io>>1 OPÓŹ ZADZ:<br>0.00 s | Zakres nastaw: 0.00 do 600.00 w krokach co 0.01 |
| | ⇕ | Io>>1 OPÓŹ ODP:<br>0.00 s | Zakres nastaw: 0.00 do 600.00 w krokach co 0.01 |
| | ⇕ | Io>>1 BLOK:<br>Off | Zakres nastaw: dowolny sygnał logiczny |
| | ⇕ | Io>>1 SYGNAL:<br>Bez podtrzymania | Zakres nastaw: Bez podtrzymania, Z podtrzymaniem, Odstaw |
| | ⇑ | Io>>1 ZDARZ:<br>Odstaw | Zakres nastaw: Odstaw, Załącz |

Dla B30 z szyną procesową, ścieżka dostępu do menu to USTAWIENIA ⇨⇩ ZABEZPIECZENIA ⇨ GRUPA NASTAW 1(6) ⇨⇩ ZABEZPIECZENIA PRĄDOWE ⇨ BAY 1(28) ⇨⇩ Io>> 1(28). Źródła prądowe konfiguruje się w menu Bay Configuration.

Zabezpieczenie ziemnozwarciowe bezzwłoczne 50G można skonfigurować tylko z niezależną charakterystyką działania. Element zasadniczo odpowiada na wartość fazora częstotliwości podstawowej prądu doziemnego (Io) zmierzonego na dodatkowym wejściu (Io) modułu prądowego.

FUNKCJA — ustawienie załącza i odstawia funkcję zabezpieczenia ziemnozwarciowego bezzwłocznego 50G

ŹRÓDŁO WIRTUALNE — wybór źródła pomiarowego dla zabezpieczenia ziemnozwarciowego 50G

PRÓG POBUDZENIA — określa próg pobudzenia. W przypadku modułu szyny procesowej dokładność jest określana przez sumę wewnętrznych błędów przetwarzania przekaźnika i błędów pomiarowych MU, które mogą być istotne w zależności od typu urządzenia. W przypadku niskiego progu pobudzenia, zwłaszcza poniżej 0,020 pu dla urządzeń z modułem szyny procesowej, należy upewnić się, że wybrana jednostka MU spełnia określone wymagania dotyczące dokładności.

OPÓŹNIENIE ZADZIAŁANIA — nastawa definiująca opóźnienie zadziałania funkcji ziemnozwarciowej (DT)

RESET — nastawa definiująca opóźnienie odpadu

BLOKOWANIE — aktywacja przypisanego do tej nastawy sygnału logicznego powoduje blokadę zabezpieczenia ziemnozwarciowego

NOTE

Funkcja dokonuje pomiaru prądu podłączonego do wejścia dodatkowego (Io) modułu prądowego. Zakres konwersji dla kanału standardowego to 0.02 - 46 prądu znamionowego przekładnika prądowego.

NOTE

Ten kanał może być wyposażony w wejście czułe. Zakres konwersji dla kanału czułego to 0.002 - 4.6 prądu znamionowego przekładnika prądowego.

Rys. 5-132: Logika działania zabezpieczenia ziemnozwarciowego 50G

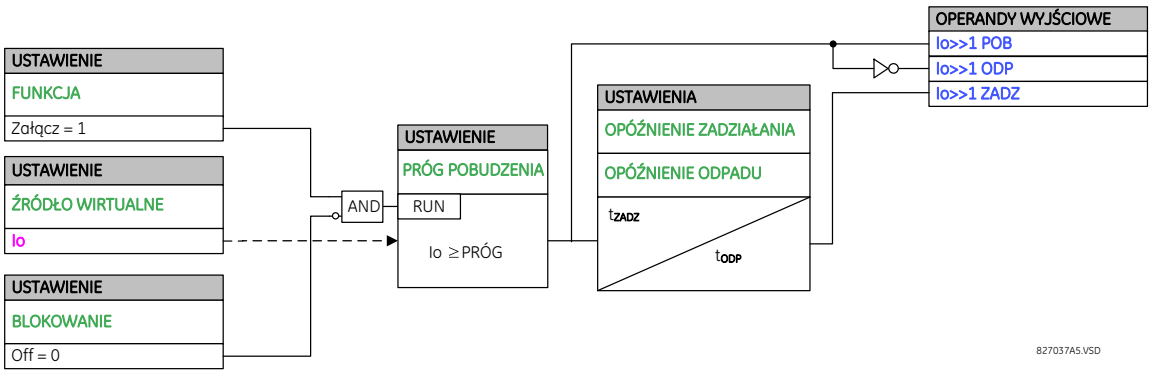


## 5.8.7 LRW - 50BF

USTAWIENIA ⇨⇩ ZABEZPIECZENIA ⇨ GRUPA 1(6) ⇨ LRW 50BF ⇨ LRW STOPIEŃ 1(28) 50BF

| | | | |
|---|---|---|---|
| ■ LRW STOPIEŃ 1<br>■ 50BF | ⇔ | LRW1 FUNKCJA:<br>Odstaw | Zakres nastaw: Odstaw, Załącz |
| | ⇩ | LRW1 TRYB:<br>3-FAZ | Zakres nastaw: 3-FAZ, Pofazowo |
| | ⇩ | LRW1 ŹRÓDŁO:<br>SRC 1 | Zakres nastaw: SRC 1, SRC 2, SRC 3, SRC 4, SRC 5, SRC 6 |
| | ⇩ | LRW1 KRYT PRĄD:<br>Tak | Zakres nastaw: Tak, Nie |
| | ⇩ | LRW1 ODP KR PRĄD:<br>Tak | Zakres nastaw: Tak, Nie |
| | ⇩ | LRW1 INICJACJA 3-FAZ:<br>Off | Zakres nastaw: dowolny sygnał logiczny |
| | ⇩ | LRW1 BLOK:<br>Off | Zakres nastaw: dowolny sygnał logiczny |
| | ⇩ | LRW1 CZAS RETRIP:<br>0.033 s | Zakres nastaw: 0.000 do 65.535 s w krokach co 0.001 |

| | |
|---|---|
| LRW1 NADZ I FAZ:<br>1.050 pu | Zakres nastaw: 0.020 do 30.000 pu w krokach co 0.001 |
| LRW1 NADZ 3I0:<br>1.050 pu | Zakres nastaw: 0.020 do 30.000 pu w krokach co 0.001 |
| LRW1 BT ŚCIEŻKA1:<br>Tak | Zakres nastaw: Tak, Nie |
| LRW ŚCIEŻKA 1 OPÓŹN:<br>0.000 s | Zakres nastaw: 0.000 do 65.535 s w krokach co 0.001 |
| LRW1 BT ŚCIEŻKA2:<br>Tak | Zakres nastaw: Tak, Nie |
| LRW ŚCIEŻKA 2 OPÓŹN:<br>0.000 s | Zakres nastaw: 0.000 do 65.535 s w krokach co 0.001 |
| LRW1 BT ŚCIEŻKA3:<br>Tak | Zakres nastaw: Tak, Nie |
| LRW ŚCIEŻKA 3 OPÓŹN:<br>0.000 s | Zakres nastaw: 0.000 do 65.535 s w krokach co 0.001 |
| LRW1 POZ WYŁ E A/3F:<br>Off | Zakres nastaw: dowolny sygnał logiczny |
| LRW1 POZ WYŁ A/3F:<br>Off | Zakres nastaw: dowolny sygnał logiczny |
| LRW1 WYŁ NIEDOSTĘPNY:<br>Off | Zakres nastaw: dowolny sygnał logiczny |
| LRW1 PRÓG PRĄD1:<br>1.050 pu | Zakres nastaw: 0.020 do 30.000 pu w krokach co 0.001 |
| LRW 3I0 PRÓG PRĄD1:<br>1.050 pu | Zakres nastaw: 0.020 do 30.000 pu w krokach co 0.001 |
| LRW1 PRÓG PRĄD2:<br>1.050 pu | Zakres nastaw: 0.020 do 30.000 pu w krokach co 0.001 |
| LRW 3I0 PRÓG PRĄD2:<br>1.050 pu | Zakres nastaw: 0.020 do 30.000 pu w krokach co 0.001 |
| LRW1 OPÓŹ ZADZ PRĄD2:<br>0.000 s | Zakres nastaw: 0.000 do 65.535 s w krokach co 0.001 |
| LRW1 CZAS KOM OW:<br>0.000 s | Zakres nastaw: 0.000 do 65.535 s w krokach co 0.001 |
| LRW1 SYGNAL:<br>Bez podtrzymania | Zakres nastaw: Bez podtrzymania, Z podtrzymaniem, Odstaw |
| LRW1 ZDARZ:<br>Odstaw | Zakres nastaw: Odstaw, Załącz |
| LRW1 INICJACJA L1:<br>Off | Zakres nastaw: dowolny sygnał logiczny<br>Tylko dla LRW 1-F |
| LRW1 INICJACJA L2:<br>Off | Zakres nastaw: dowolny sygnał logiczny<br>Tylko dla LRW 1-F |
| LRW1 INICJACJA L3:<br>Off | Zakres nastaw: dowolny sygnał logiczny<br>Tylko dla LRW 1-F |
| LRW1 POZ WYŁ E B:<br>Off | Zakres nastaw: dowolny sygnał logiczny<br>Tylko dla LRW 1-F |
| LRW1 POZ WYŁ E C:<br>Off | Zakres nastaw: dowolny sygnał logiczny<br>Tylko dla LRW 1-F |

| | | |
|---|---|---|
| ⇩ | LRW1 POZ WYŁ B:<br>Off | Zakres nastaw: dowolny sygnał logiczny<br>Tylko dla LRW 1-F |
| ⇧ | LRW1 POZ WYŁ C:<br>Off | Zakres nastaw: dowolny sygnał logiczny<br>Tylko dla LRW 1-F |

Dla B30 z szyną procesową, ścieżka dostępu do menu to USTAWIENIA ⇨⇩ ZABEZPIECZENIA ⇨ GRUPA NASTAW 1(6) ⇨⇩ ZABEZPIECZENIA PRĄDOWE ⇨ BAY 1(28) ⇨⇩ LRW 1(28). Źródła prądowe konfiguruje się w menu Bay Configuration. Tryb działania nie jest wyświetlany.

Funkcja LRW określa, że wyłącznik, który zasygnalizował wyłączenie, nie usunął zwarcia w określonym czasie, więc konieczne jest wykonanie dalszych działań dedykowanych automatyce LRW. Wyzwolenie z funkcji LRW powoduje wyłączenie wszystkich wyłączników, zarówno lokalnych, jak i zdalnych, które mogą dostarczać prąd do uszkodzonej strefy. Zwykle zadziałanie LRW powoduje wyłączenie większego odcinka systemu elektroenergetycznego niż wyzwolenie początkowe (inicjacja LRW). Ponieważ awaria wyłącznika może spowodować zadziałanie dużej liczby wyłączników, co wpływa m.in. na stabilność systemu, przy programowaniu tej funkcji należy zachować szczególną ostrożność.

Dostępne są dwa schematy: jeden tylko dla wyzwalania trójfazowego (oznaczony „3-Faz") i jeden dla pracy trójfazowej plus jednofazowej (oznaczony „Pofazowo"). Filozofia zastosowana w tych schematach jest identyczna. Działanie elementu lokalnej rezerwy wyłącznikowej obejmuje trzy etapy: inicjację, określenie stanu uszkodzenia wyłącznika i wyjście funkcji.

### 5.8.7.1 Etap 1: Inicjacja

Operand logiczny reprezentujący sygnał wyzwolenia zabezpieczenia wysyłany do wyłącznika musi zostać zdefiniowany dla funkcji LRW w celu zainicjowania schematu. Sygnał inicjujący może być zatrzaśnięty, jeśli wykrycie uszkodzenia może zostać zresetowane przed zakończeniem odliczania czasu przez timery LRW. Podtrzymanie jest nadzorowane przez wartość prądu, więc kasuje się dopiero po usunięciu zakłócenia.

Schematy można inicjować bezpośrednio lub z nadzorem prądu. Szczególnie ważne jest, aby zdecydować, czy ma być użyta inicjacja z nadzorem prądowym. Zastosowanie tego typu inicjacji powoduje, że element LRW nie jest inicjowany dla wyłącznika, przez który przepływa bardzo mały prąd (lub w ogóle nie przepływa), co może mieć miejsce w przypadku np. awarii transformatora. W sytuacjach, w których wymagana jest kontrola uszkodzenia wyłącznika dla prądów zwarcia poniżej ustawienia NADZÓR - PRĄD FAZOWY lub NADZÓR - PRĄD 3I0, nie należy używać inicjacji z kryterium prądowym. Należy korzystać z tej funkcji w sytuacjach, w których można zmniejszyć czasy koordynacyjne (użycie SPZ). Jeśli wybierze się inicjację z nadzorem prądowym, prądy zwarciowe muszą zawsze być powyżej poziomu prądu pobudzenia nadzoru, aby zapewnić niezawodne działanie schematu LRW. Awaria może również wystąpić w konfiguracjach 3/2-wyłącznikowych lub układach pierścieniowych, gdzie pierwszy wyłącznik załącza się na zwarcie. Wtedy zabezpieczenie wyzwala się i próbuje zainicjować LRW dla drugiego wyłącznika, który jest w trakcie załączenia, ale jeszcze nie przepływa przez niego prąd.

Gdy schemat jest inicjowany, po opóźnieniu pobudzenia (RETRIP - CZAS PIERWSZEGO STOPNIA) wysyłany jest sygnał wyłączenia do wyłącznika, który początkowo miał się wyłączyć (funkcja ta jest zwykle określana jako retrip). Podejmuje się próbę ponownego usunięcia zwarcia, a jeśli się to nie powiedzie przechodzi się do następnego kroku.

### 5.8.7.2 Etap 2: Detekcja uszkodzenia wyłącznika

Funkcja LRW określa stan awarii wyłącznika za pomocą trzech ścieżek. Każdy z torów jest wyposażony w zwłokę czasową, po której deklarowane jest uszkodzenie wyłącznika i wysyłane są sygnały OW do odpowiednich wyłączników. Opóźnienia dotyczą timerów 1, 2 i 3. Poszczególne ścieżki są indywidualnie załączane, aby zapewnić elastyczność konfiguracji LRW.

Logika timera 1 (*ścieżka wczesna*) jest nadzorowana przez szybko działający styk pomocniczy wyłącznika, jeśli taki jest dostępny. Jeśli nie, to przypisuje się tutaj standardowe zestyki stanu wyłącznika. W przypadku, gdy po inicjacji wyłącznik jest nadal zamknięty (stan styku pomocniczego) i prąd zwarciowy zostanie wykryty po upływie czasu opóźnienia, zostanie wystawiony sygnał Wyłącz z LRW. Stan styku pomocniczego wyłącznika sygnalizuje mechaniczne zadziałanie wyłącznika. Ciągła obecność prądu wskazuje, że wyłącznik nie przerwał obwodu. Jest to **kryterium wyłącznikowe + kryterium prądowe**.

Logika timera 2 (*ścieżka główna*) nie jest nadzorowana przez styki pomocnicze wyłącznika. Jeśli po czasie opóźnienia zostanie wykryta odpowiednia wartość prądu, nastąpi wystawienie sygnału wyłączenia z LRW. Ta ścieżka ma na celu wykrycie warunków, w których wyłącznik otworzył się mechanicznie, ale nie przerwał prądu zwarciowego; dlatego logika nie wykorzystuje styku pomocniczego wyłącznika. Jest to **kryterium prądowe**.

Ścieżki Timerów 1 i 2 zapewniają dwa poziomy nadzoru prądu - PRÓG PRĄDOWY 1 i PRÓG PRĄDOWY 2. Ma to na celu umożliwienie zmiany poziomu nadzoru prądu płynącego przed dołączeniem przez wyłącznik (podczas operacji jego wyłączenia) rezystora. Prąd po dołączeniu rezystora zmienia się na wartość ustawioną w PRÓG PRĄDOWY 2. PRÓG PRĄDOWY 1 jest aktywowany po przekroczeniu czasu Timera 1 lub 2, wraz z zegarem, który załącza PRÓG PRĄDOWY 2 po upływie czasu opóźnienia. Odstęp czasu pomiędzy PRÓG PRĄDOWY 1 i PRÓG PRĄDOWY 2 to oczekiwany czas wyłączenia wyłącznika. Oba detektory prądu zapewniają krótki czas działania dla prądów o małych wartościach. Detektory nadprądowe muszą działać po upływie czasu opóźnienia w sytuacji, gdy prąd nadal przepływa przez wyłącznik i są nadzorowane przez element szybkiego resetu opisany poniżej.

OPÓŹNIENIE ZADZIAŁANIA - PRĄD 2 jest oparte na czasie, w którym prąd rezystora może być obecny po spodziewanym czasie przeznaczonym na wyłączenie wyłącznika. Oba detektory prądu zapewniają krótki czas działania przy małych prądach.

Logika timera 3 (*ścieżka powolna*) jest nadzorowana przez styki pomocnicze wyłącznika i zestyk mówiący o dostępności wyłącznika. Ścieżka jest deaktywowana, gdy wyłącznik jest niedostępny (np. w przypadku jego konserwacji). Deklaracja tego stanu odbywa się za pomocą nastawy WYŁĄCZNIK NIEDOSTĘPNY. W tej logice nie ma kontroli prądu, ponieważ ma ona na celu wykrywanie zakłóceń o małej amplitudzie i dlatego jest najwolniejsza w działaniu. Jest to **kryterium wyłącznikowe.**

### 5.8.7.3 Etap 3: Wystawienie sygnałów

Sygnały dostepne dla funkcji LRW to:

- sygnały, które raportują działanie części schematu
- sygnał używany do ponownego wyłączenia chronionego wyłącznika (RETRIP - 1. stopień)
- sygnał, który inicjuje wyłączenie większego obszaru po wykryciu uszkodzenia wyłącznika (BACKTRIP - 2. stopień)
- komunikaty w Sygnalizacji, wskazujące na uszkodzenie wyłącznika
- podświetlenie diody Trip na panelu przednim (oraz diody fazy L1, L2 lub L3, jeśli dotyczy)

5

### 5.8.7.4 Sekwencja dla ścieżki głównej

Rys. 5-133: Sekwencja ścieżki głównej funkcji LRW

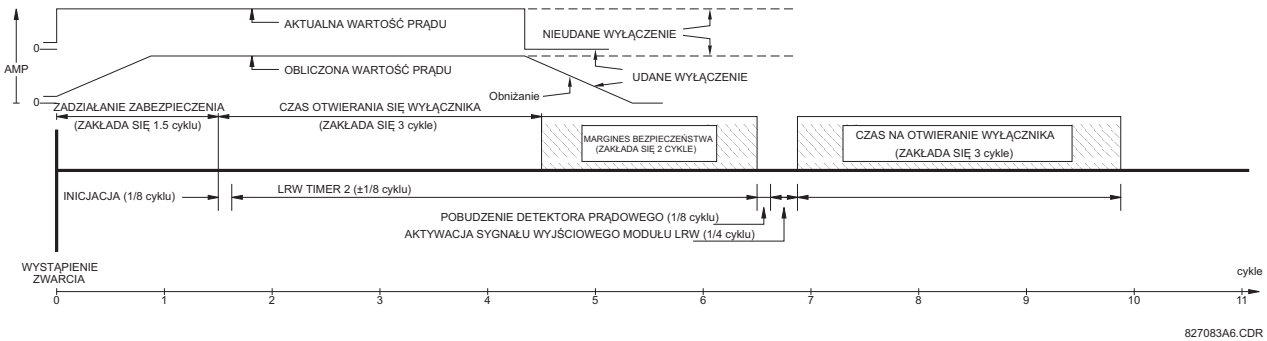


Elementy nadzoru prądowego resetują się w czasie krótszym niż 0,7 cyklu dla dowolnej wielokrotności prądu pobudzenia, jak pokazano na poniższym rysunku.

Rys. 5-134: Czas odpadu nadzoru prądowego funkcji LRW

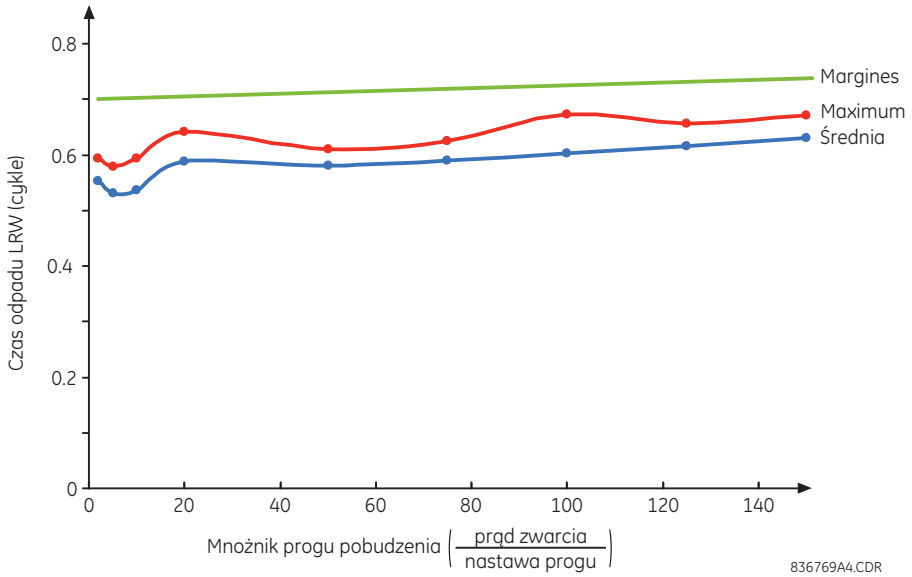


## 5.8.7.5 Ustawienia

TRYB — ustawienie służy do wyboru trybu pracy LRW. Do wyboru jest tryb jednofazowy lub trójfazowy.

Dla B30 z szyną procesową, LRW działa tylko w trybie trójfazowym. Ustawienie TRYB nie ma zastosowania.

KRYTERIUM PRĄDOWE — jeśli ustawione na „Tak", element jest inicjowany, jeśli prąd przepływający przez wyłącznik jest powyżej progu nadzoru (NADZÓR - PRĄD FAZOWY lub NADZÓR - PRĄD 3I0).

ODPAD - KRYTERIUM PRĄDOWE — jeśli ustawione na „Tak", sygnał inicjacji jest podtrzymywany do momentu spadku prądu płynącego przez wyłącznik poniżej poziomu nadzoru (NADZÓR - PRĄD FAZOWY lub NADZÓR - PRĄD 3I0).

INICJACJA TRÓJFAZOWA — wybór sygnału logicznego, który inicjuje trójfazowe wyłączenie wyłącznika.

RETRIP - CZAS PIERWSZEGO STOPNIA — określa opóźnienie pobudzenia dla pierwszego stopnia funkcji (Retrip). Należy ustawić to opóźnienie na czas dłuższy niż możliwy czas trwania aktywacji wejścia fizycznego z powodu stanów nieustalonych lub doziemień w obwodach DC, biorąc pod uwagę czas filtracji wejścia.

NADZÓR - PRĄD FAZOWY — określenie inicjacji od prądu fazowego i poziomu prądu dla podtrzymania sygnału inicjacji. Wykrywa najniższy oczekiwany prąd zwarcia na chronionym wyłączniku. Może być ustawiony tak nisko, jak to konieczne (nawet niżej niż prąd rezystora czy prąd obciążenia) – nadzór prądu określony w PRÓG PRĄDOWY 1 i PRÓG PRĄDOWY 2 gwarantuje poprawną pracę.

NADZÓR - PRĄD 3I0 — określenie inicjacji od prądu 3I0 i poziomu prądu dla podtrzymania sygnału inicjacji. Wykrywa najniższy oczekiwany prąd zwarcia na chronionym wyłączniku. Nadzór prądu 3I0 jest używany tylko w schemacie trójfazowym, aby zapewnić zwiększoną czułość.

BACKTRIP - AKTYWUJ ŚCIEŻKĘ 1 — jeśli ustawione na „Tak", wczesna ścieżka jest aktywna (kryt. wyłącznikowe + prądowe).

OPÓŹNIENIE - ŚCIEŻKA 1 — Timer 1 jest ustawiony na najkrótszy czas wymagany do otwarcia styku pomocniczego (52a) wyłącznika, od momentu wyzwolenia sygnału inicjacji plus margines bezpieczeństwa.

BACKTRIP - AKTYWUJ ŚCIEŻKĘ 2 — jeśli ustawione na „Tak", główna ścieżka jest aktywna (kryt. prądowe).

OPÓŹNIENIE - ŚCIEŻKA 2 — Timer 2 jest ustawiony na oczekiwany czas otwarcia wyłącznika plus margines bezpieczeństwa. Historycznie ten margines miał kompensować błędy pomiarowe oraz błędy zegarów. W przekaźnikach cyfrowych czas ten nie ma znaczenia. W B30, które wykorzystują transformację Fouriera, obliczona wielkość prądu spada do zera po jednym cyklu, po przerwaniu prądu, jednak opóźnienie to nie musi być uwzględniane dla definicji marginesu, ze względu na innowacyjny mechanizm odpadu dla nadzoru prądowego. Jak pokazano na poprzednim rysunku, mechanizm odpadu gwarantuje zresetowanie sygnału z LRW w czasie krótszym niż 0,7 cyklu niezależnie od wielkości prądu zwarcia.

Należy zauważyć, że dla niektórych typów wyłączników, czas wyłączenia dla prądów mniejszych niż 25% wartości znamionowej zdolności łączeniowej może być znacznie dłuższy niż czas dla większych prądów.

BACKTRIP - AKTYWUJ ŚCIEŻKĘ 3 — jeśli ustawione na „Tak", powolna ścieżka jest aktywna (kryt. wyłącznikowe).

OPÓŹNIENIE - ŚCIEŻKA 3 — Timer 3 jest ustawiony na ten sam czas co Timer 2, ale z większym marginesem bezpieczeństwa. Ponieważ ścieżka ta jest przeznaczona do działania tylko w przypadku zwarć niskoprądowych, opóźnienie może wynosić od 300 do 500 ms.

POZYCJA WYŁĄCZNIKA - FAZA L1/3F (EARLY) — wybór sygnału logicznego, który reprezentuje szybki zestyk (early) wyłącznika. W przypadku stosowania schematu jednofazowego, argument ten określa stan wyłącznika w fazie L1. Styk można nawet wyregulować, aby miał możliwie najkrótszy czas działania.

POZYCJA WYŁĄCZNIKA - FAZA L1/3F — wybór sygnału logicznego, który reprezentuje styk pomocniczy (normalnego typu) wyłącznika. W przypadku stosowania schematu jednofazowego, argument ten określa stan wyłącznika w fazie L1.

WYŁĄCZNIK NIEDOSTĘPNY — przypisuje się sygnał logiczny, który mówi o konserwacji/naprawie/uszkodzeniu wyłącznika.

PRÓG PRĄDOWY 1 — określa poziom nadzoru dla prądu fazowego. Próg ten ma na celu wykrycie najniższego oczekiwanego prądu zwarciowego na danym wyłączniku, zanim zostanie dołączony rezystor biorący udział w jego wyłączeniu.

3I0 - PRÓG PRĄDOWY 1 — ustawienie określa poziom nadzoru dla prądu 3I0. Próg ten ma na celu wykrycie najniższego oczekiwanego prądu zwarciowego na danym wyłączniku, zanim zostanie dołączony rezystor biorący udział w jego wyłączeniu. Nadzór prądu neutralnego jest używany tylko w schemacie trójfazowym, aby zapewnić zwiększoną czułość.

PRÓG PRĄDOWY 2 — określa poziom nadzoru dla prądu fazowego. Próg ten ma na celu wykrycie najniższego oczekiwanego prądu zwarciowego na danym wyłączniku, po dołączeniu rezystora biorącego udział w jego wyłączeniu (ok. 90% prądu R).

3I0 - PRÓG PRĄDOWY 2 — ustawienie określa poziom nadzoru dla prądu 3I0. Próg ten ma na celu wykrycie najniższego oczekiwanego prądu zwarciowego na danym wyłączniku, po dołączeniu rezystora biorącego udział w jego wyłączeniu (ok. 90% prądu R). Nadzór prądu neutralnego jest używany tylko w schemacie trójfazowym.

OPÓŹNIENIE ZADZIAŁANIA - PRĄD 2 — opóźnienie pobudzenia dla wykrywania prądu po dołączeniu rezystora



CZAS KOMENDY WYŁĄCZ — definicja czasu podtrzymania sygnału zadziałania. Ten timer musi być skoordynowany z SPZ, do którego element LRW wysyła sygnał przerwania automatyki SPZ. Ponownemu zamknięciu zdalnego wyłącznika można również zapobiec, podtrzymując sygnał OW na drugi koniec przez czas dłuższy niż czas blokady po cyklu SPZ (reclaim).

INICJACJA FAZA L1/L2/L3 — określenie sygnałów logicznych do inicjowania schematu jednofazowego w fazie L1, L2 lub L3. To ustawienie jest ważne tylko dla schematów jednofazowych.

POZYCJA WYŁĄCZNIKA - FAZA L2 (EARLY)/FAZA L3 (EARLY) — określenie sygnałów logicznych reprezentujących szybkie zestyki pomocnicze chronionego wyłącznika dla biegunów L2/L3. Styk można nawet wyregulować, aby miał możliwie najkrótszy czas działania. To ustawienie jest ważne tylko dla schematów jednofazowych.

POZYCJA WYŁĄCZNIKA - FAZA L2 — wybór sygnału, który reprezentuje styk pomocniczy (normalnego typu) wyłącznika dla fazy L2 (52a). To ustawienie jest ważne tylko dla schematów jednofazowych.

POZYCJA WYŁĄCZNIKA - FAZA L3 — wybór sygnału, który reprezentuje styk pomocniczy (normalnego typu) wyłącznika dla fazy L3 (52a). To ustawienie jest ważne tylko dla schematów jednofazowych. W przypadku pracy w trybie jednofazowym schemat realizuje tę samą koncepcję, z wyjątkiem tego, że zapewnia ponowne wyzwolenie każdego bieguna chronionego wyłącznika niezależnie. Mechanizm pokazany na poniższym schemacie (LRW 1-F) korzysta z sygnałów inicjacji do określenia, który biegun ma zostać wyzwolony. Detektory prądowe mają takie same nastawy dla każdej fazy.

Po zadziałaniu LRW inicjowanego poleceniem 1-F OW, wystawiany jest 3-fazowy sygnał zadziałania - LRW 1 ZADZ.

## 5.8.7.6 Schematy logiczne funkcji LRW

Rys. 5-135: LRW 1-fazowe, logika inicjacji

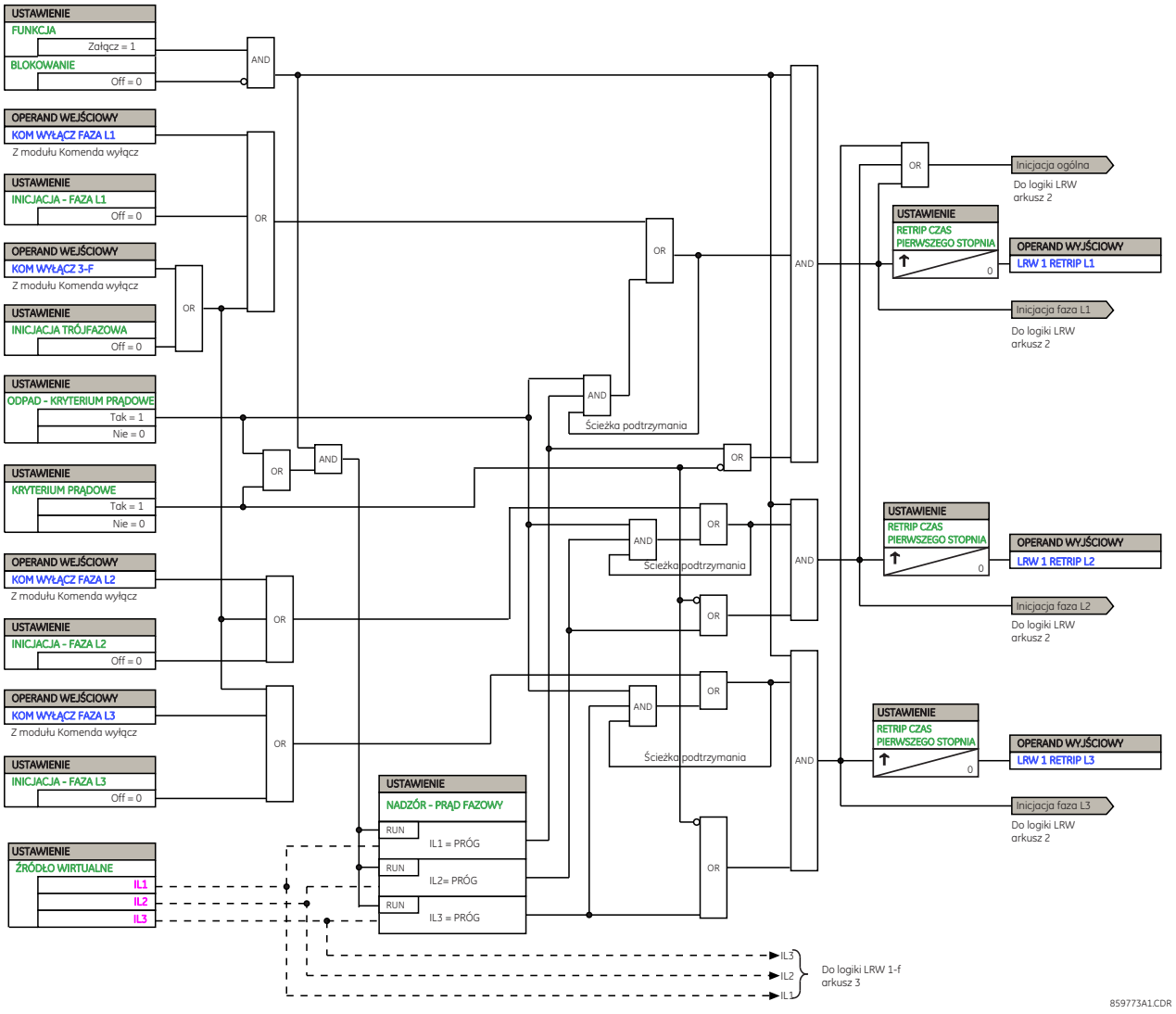

Rys. 5-136: LRW 1-fazowe, logika ścieżek wykrywania uszkodzenia wyłącznika

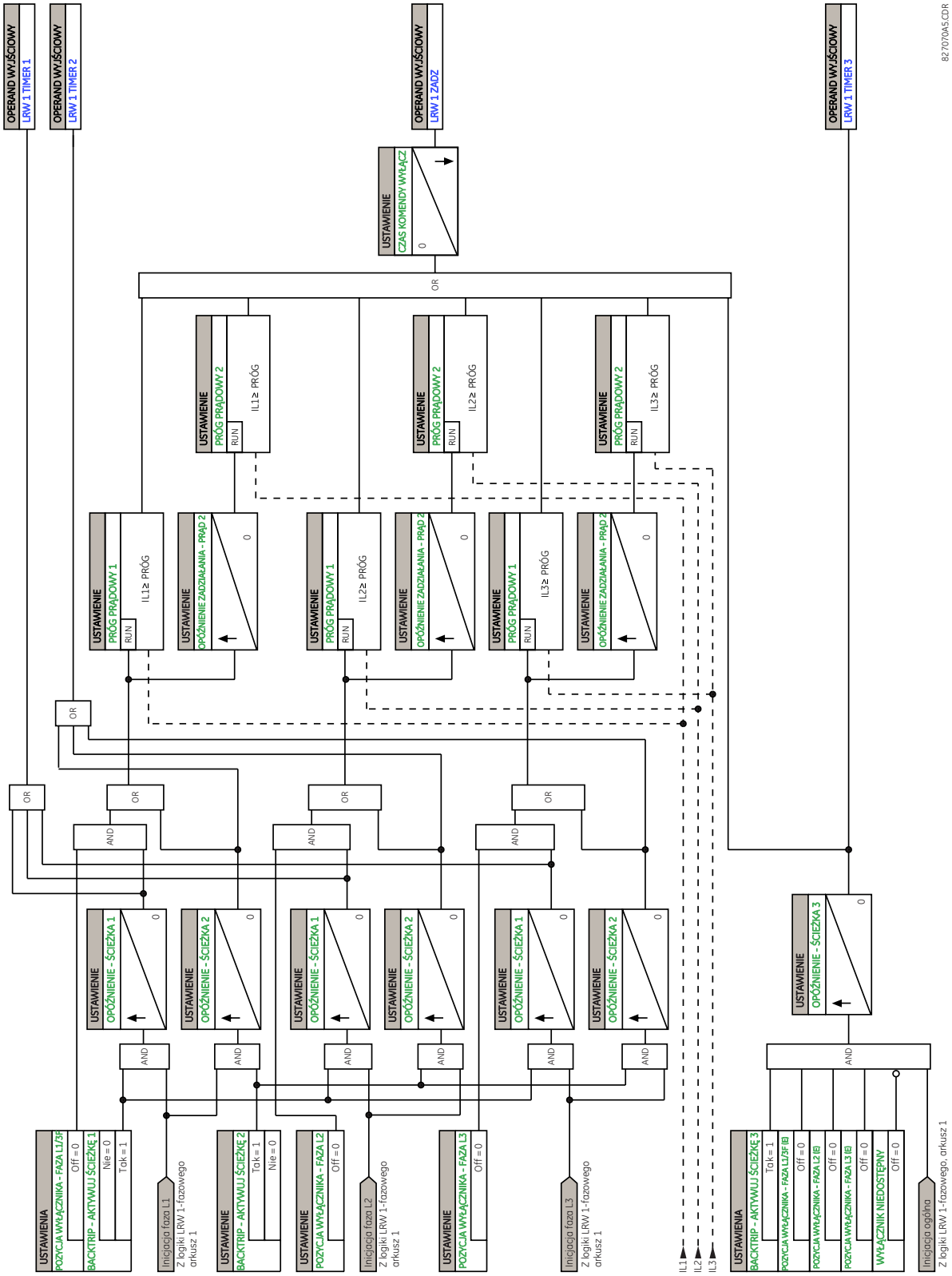

Rys. 5-137: LRW 3-fazowe, logika inicjacji

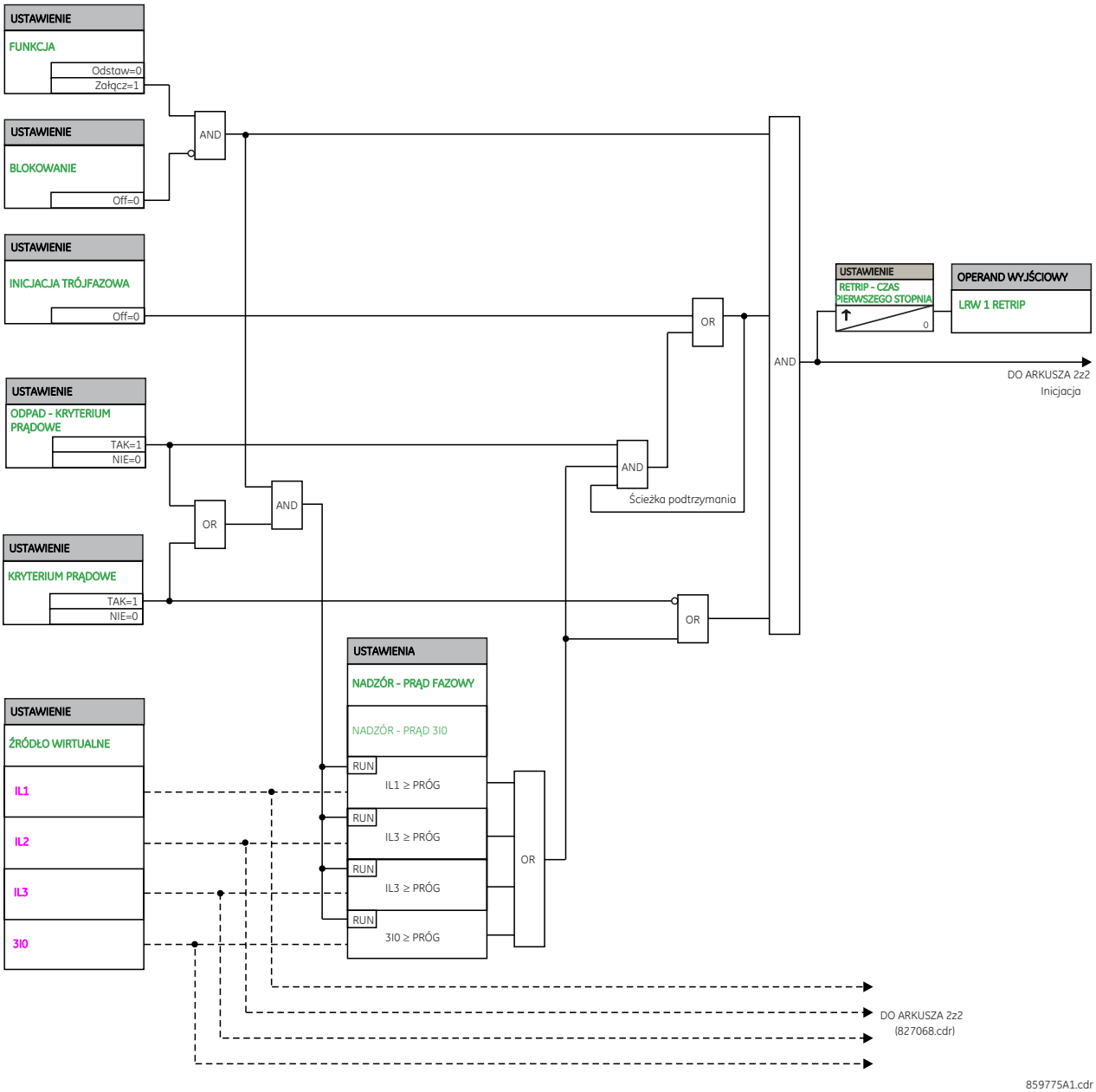

Rys. 5-138: LRW 3-fazowe, logika ścieżek wykrywania uszkodzenia wyłącznika

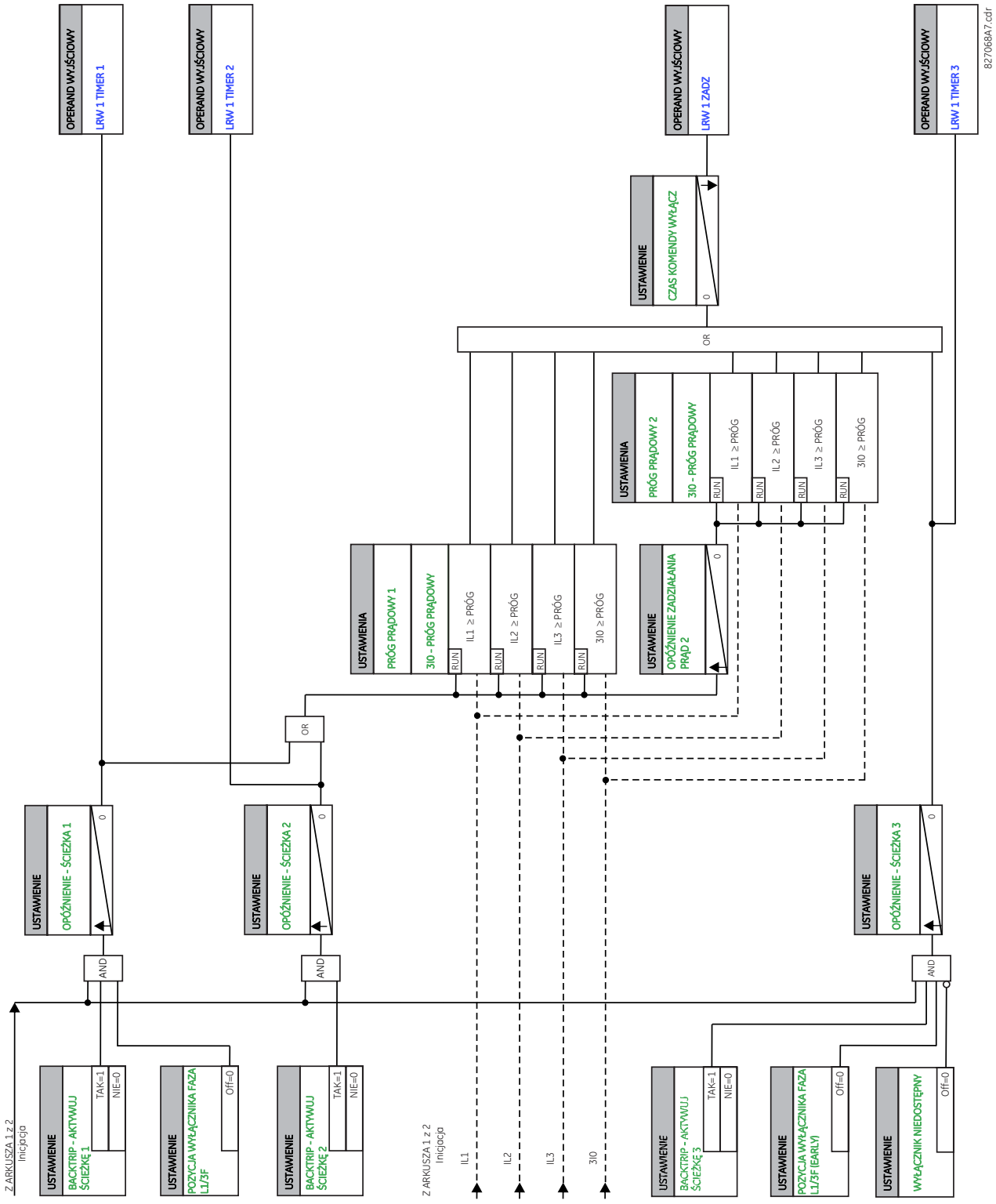

## 5.8.8 Elementy prądowe

### 5.8.8.1 Menu

USTAWIENIA ⇨⇩ ZABEZPIECZENIA ⇨ GRUPA NASTAW 1(6) ⇨ ELEMENTY PRĄDOWE ⇨ POLE 1(28)

| | | | |
|---|---|---|---|
| ■ POLE 1<br>■ | ⇔ | ■ USTAWIENIA OGÓLNE<br>■ | Zobacz poniżej |
| | ⇩ | ■ LRW<br>■ | Zobacz stronę 5-269 |
| | ⇩ | ■ ZAB MARTWEJ<br>■ STREFY 1 | Zobacz poniżej |
| | ⇩ | ■ I>1 ZWŁ<br>■ 51P | Zobacz stronę 5-279 |
| | ⇩ | ■ I>>1 BEZZWŁ<br>■ 50P | Zobacz stronę 5-279 |
| | ⇩ | ■ I>>2 BEZZWŁ<br>■ 50P | |
| | ⇩ | ■ 3I0> ZWŁ<br>■ 51N | Zobacz stronę 5-279 |
| | ⇩ | ■ 3I0>> BEZZWŁ<br>■ 50N | Zobacz stronę 5-279 |
| | ⇩ | ■ Io> ZWŁ<br>■ 51N | Zobacz stronę 5-279 |
| | ⇧ | ■ Io>> BEZZWŁ<br>■ 50N | Zobacz stronę 5-279 |

SOFTWARE OPTION

B30 można zamówić z opcją szyny procesowej.

Wszystkie funkcje prądowe są pogrupowane polami i używają przekładników prądowych przypisanych w menu **Obiekt -> Bay Configuration**. Zdarzenia i Sygnalizacją są konfigurowane z poziomu menu **Ustawienia ogólne** a nie w każdym stopniu.

### 5.8.8.2 Ustawienia ogólne

USTAWIENIA ⇨⇩ ZABEZPIECZENIA ⇨ GRUPA NASTAW 1(6) ⇨ ELEMENTY PRĄDOWE ⇨ POLE 1(28) ⇨ USTAWIENIA OGÓLNE

| | | | |
|---|---|---|---|
| ■ USTAWIENIA OGÓLNE<br>■ | ⇔ | ID: | Zakres nastaw: do 20 znaków |
| | ⇩ | ZDARZENIA:<br>Odstaw | Zakres nastaw: Załącz, Odstaw |
| | ⇧ | SYGNALIZACJA:<br>Bez podtrzymania | Zakres nastaw: Bez podtrzymania, Z podtrzymaniem, Odstawione |

### 5.8.8.3 Zabezpieczenie martwej strefy

USTAWIENIA ⇨⇩ ZABEZPIECZENIA ⇨ GRUPA NASTAW 1(6) ⇨ ELEMENTY PRĄDOWE ⇨ POLE 1(28) ⇨⇩ ZAB MARTWEJ STR 1

| | | | |
|---|---|---|---|
| ■ ZAB MARTWEJ<br>■ STREFY 1 | ⇔ | FUNKCJA:<br>Odstaw | Zakres nastaw: Odstaw, Załącz |
| | ⇩ | POBUDZENIE:<br>1.200 pu | Zakres nastaw: 0.020 do 30.000 pu w krokach co 0.001 |

| | | |
|---|---|---|
| ⇕ | WYŁĄCZNIK WYŁ:<br>Off | Zakres nastaw: dowolny sygnał logiczny |
| ⇕ | CZAS WŁASNY WYŁ:<br>0.400 s | Zakres nastaw: 0.000 do 65.535 s w krokach co 0.001 |
| ⇕ | RĘCZNA KOM ZAŁĄCZ:<br>Off | Zakres nastaw: dowolny sygnał logiczny |
| ⇕ | OPÓŹ POBUDZENIA:<br>0.040 s | Zakres nastaw: 0.000 do 65.535 s w krokach co 0.001 |
| ⇧ | BLOKADA:<br>Off | Zakres nastaw: dowolny sygnał logiczny |

SOFTWARE OPTION

B30 można zamówić z opcją szyny procesowej.

Zabezpieczenie martwej strefy wykrywa zwarcia pomiędzy PP a otwartym wyłącznikiem. Ze względu na to, że zasięg strefy funkcji różnicowej szyn sięga do PP, zwarcia pomiędzy PP a wyłącznikiem muszą być rozpatrywane osobno. Dla każdego pola przewidziany jest jeden stopień tej funkcji.

Dla układu z przekładnikami prądowymi po stronie szyn (część A poniższego rysunku), zwarcie pomiędzy wyłączonym wyłącznikiem a PP nie znajduje się w strefie funkcji 87B. W tym przypadku po przekroczeniu przez prąd określonego progu zadziała zabezpieczenie strefy martwej i zwarcie może zostać wyłączone przez zabezpieczenie różnicowe szyn.

5

Dla układu z przekładnikami prądowymi po stronie linii (część B rysunku) strefa skraca swój zasięg gdy wyłącznik jest wyłączony. W innym przypadku mogłoby dojść do zbędnego wyłączenia szyn w przypadku zwarcia pomiędzy PP a wyłącznikiem. Strefa jest skracana za pomocą stanu wyłącznika z uwzględnieniem krótkiej zwłoki czasowej. Zasięg strefy 87B kończy się na wyłączniku. W tym przypadku zadziała zabezpieczenie w martwej strefie i wyśle sygnał wyłącz na drugi koniec linii.

Zabezpieczenie strefy martwej jest gotowe do działania po wyłączeniu wyłącznika. Gotowość kończy się po otrzymaniu komendy załączenia ręcznego. Aby zapobiec hazardowi czasowemu zapewniono możliwość nastawienia zwłoki czasowej dla sygnału wyłączonego wyłącznika. Kiedy zabezpieczenie jest gotowe, to jeśli prąd przekroczy wartość progu pobudzenia, następuje zadziałanie zabezpieczenia. Zależnie od układu (położenia PP) wyjście funkcji należy przypisać do komendy wyłącz na drugi koniec linii lub do zadziałania funkcji 87B.

Rys. 5-139: Aplikacje zabezpieczenia strefy martwej

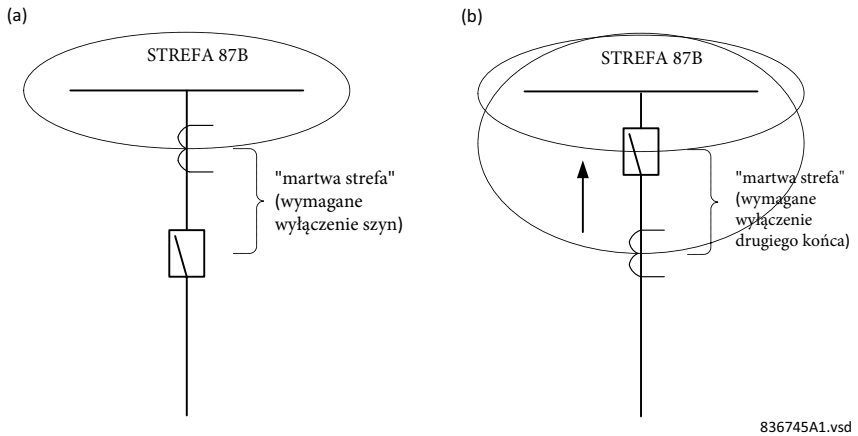


Stan wyłącznika jest określany za pomocą nastaw WYŁĄCZNIK WYŁĄCZONY, WYŁĄCZNIK - OPÓŹNIENIE, ZAŁĄCZENIE RĘCZNE. Źródło prądowe, zdarzenia czy sygnalizacja są wspólne dla wszystkich funkcji w danym polu.

PRÓG POBUDZENIA — próg pobudzenia prądowego, po przekroczeniu którego, jeśli funkcja jest gotowa do działania nastąpi zadziałanie zabezpieczenia w strefie martwej. Można tutaj nastawić dość niską wartość (powyżej prądu normalnej pracy), jednak dla dodatkowego bezpieczeństwa zaleca się nastawienie wartości powyżej prądu maksymalnego obciążenia.

WYŁĄCZNIK WYŁĄCZONY — sygnalizacja wyłączonego wyłącznika. Zazwyczaj przypisuje się tutaj sygnał bezpośrednio z wejścia fizycznego określającego stan wyłączony wyłącznika.

WYŁĄCZNIK - OPÓŹNIENIE — opóźnienie pomiędzy deklaracją stanu wyłącznika (WYŁĄCZNIK WYŁĄCZONY) a gotowością funkcji do działania. Należy ustawić tutaj wystarczająco długi czas, aby po wyłączeniu wyłącznika prąd przestał już płynąć. Zazwyczaj jest to około kilkudziesięciu milisekund.

ZAŁĄCZENIE RĘCZNE — przypisuje się tutaj operand logiczny sygnalizujący załączenie ręczne wyłącznika. Zazwyczaj jest to wejście fizyczne podłączone do B30.

OPÓŹNIENIE ZADZIAŁANIA — opóźnienie zadziałania zabezpieczenia strefy martwej. Czas ten powinien być dłuższy niż maksymalne opóźnienie pomiędzy załączeniem wyłącznika i przepływem prądu a sygnałem ZAŁĄCZENIE RĘCZNE. Jeśli ten sygnał aktywuje się przed upływem nastawionego tutaj czasu, to funkcja nie jest już gotowa do działania, co pozwala na uniknięcie zbędnego jej zadziałania.

BLOKOWANIE — dynamiczne blokowanie/odblokowanie funkcji. Typowe zastosowanie tej nastawy przedstawione jest poniżej. Kiedy odłącznik ODŁ jest zamknięty, przepływ prądu niekoniecznie oznacza zwarcie pomiędzy wyłączonym wyłącznikiem a PP i zabezpieczenie w strefie martwej powinno być blokowane.

Rys. 5-140: Zabezpieczenie w strefie martwej a odłącznik obejściowy

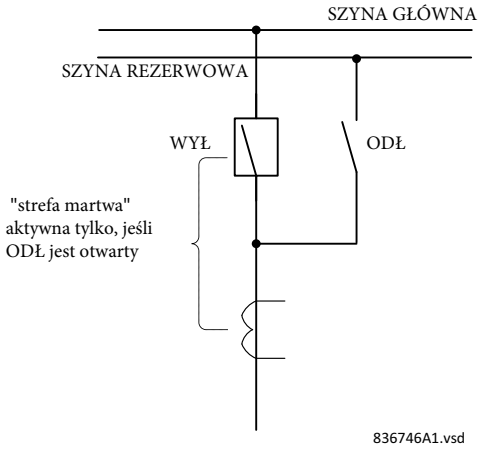

Rys. 5-141: Logika działania funkcji zabezpieczenia martwej strefy

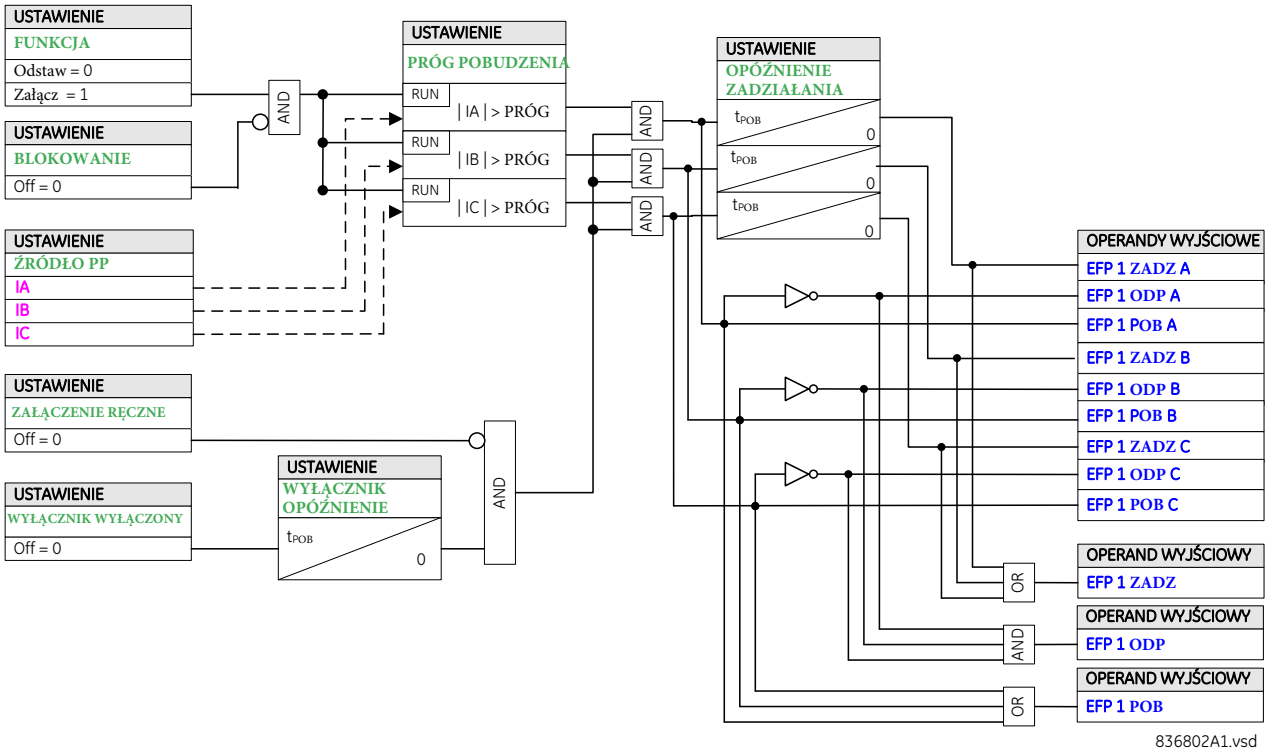


## 5.8.9 Napięciowe

### 5.8.9.1 Menu dla urządzeń z szyną procesową

USTAWIENIA ⇨⇩ ZABEZPIECZENIA ⇨ GRUPA NASTAW 1(6) ⇨⇩ ZABEZP NAPIĘCIOWE ⇨⇩ PN 1(6)

| | | | |
|---|---|---|---|
| ■ PN 1<br>■ | ⇔ | ■ USTAWIENIA OGÓLNE<br>■ | Zobacz stronę 5-285 |
| | ⇩ | ■ PODNAPIĘCIOWE - 27P<br>■ | Zobacz stronę 5-285 |
| | ⇩ | ■ NADNAPIĘCIOWE - 59P<br>■ | Zobacz stronę 5-287 |
| | ⇩ | ■ NADNAP SKŁ ZEROWEJ<br>■ 59N | Zobacz stronę 5-289 |
| | ⇩ | ■ PODNAPIĘCIOWE<br>■ STOPIEŃ 1 - 27X | Zobacz stronę 5-290 |
| | | ⇩ | |
| | ⇩ | ■ PODNAPIĘCIOWE<br>■ STOPIEŃ 6 - 27X | |
| | ⇩ | ■ NADNAPIĘCIOWE<br>■ 59X | Zobacz stronę 5-291 |

### 5.8.9.2 Menu dla urządzeń z pomiarem analogowym

USTAWIENIA ⇨⇩ ZABEZPIECZENIA ⇨ GRUPA NASTAW 1(6) ⇨⇩ ZABEZP NAPIĘCIOWE

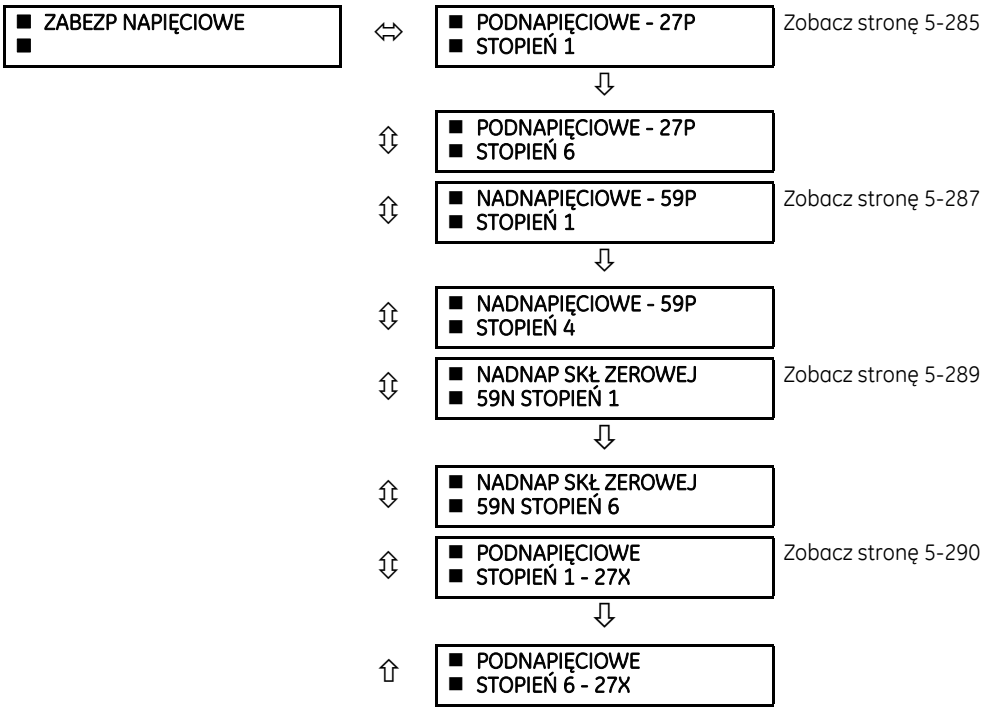


### 5.8.9.3 Aplikacje dla zabezpieczeń napięciowych

Funkcje napięciowe mogą być używane dla różnych zastosowań, takich jak:

- **Zabezpieczenie podnapięciowe** — w przypadku odbiorów wrażliwych na poziom napięcia, takich jak silniki indukcyjne, spadek napięcia zwiększa pobierany prąd, co może powodować niebezpieczne przegrzanie silnika. Zabezpieczenie podnapięciowe może być wykorzystane do realizacji wyłączenia awaryjnego lub wygenerowania alarmu, gdy napięcie spadnie poniżej określonej wartości przez określony czas opóźnienia.
- **Zabezpieczenie podnapięciowe** — elementy nadnapięciowe mogą być używane do ochrony odbiorników wrażliwych na poziom napięcia oraz ochrony elementów systemu el-en. przed długotrwałym napięciem wyższym niż nominalne.
- **Zezwolenie/Blokowanie** — funkcje podnapięciowe/nadnapięciowe mogą być używane do blokowania działania urządzeń zewnętrznych poprzez sterowanie przekaźnikiem wyjściowym, gdy napięcie spada poniżej/przekracza określony próg napięcia. Funkcje podnapięciowe/nadnapięciowe mogą być również wykorzystywane do blokowania działania innych elementów poprzez ustawienie BLOKOWANIE tych elementów.
- **SZR** — w przypadku zaniku napięcia na jednej z sekcji rozdzielni może zostać wygenerowany sygnał SZR w celu przeniesienia obciążenia z pierwotnego źródła do źródła rezerwowego lub awaryjnego.

### 5.8.9.4 Zabezpieczenie podnapięciowe - charakterystyki zależne

Elementy podnapięciowe można zaprogramować tak, aby działały na podstawie charakterystyki zależnej. Jeśli w odpowiednim elemencie ustawienie CHARAKTERYSTYKA jest ustawione na dowolną z charakterystyk zależnych, ustawienie opóźnienia (D) określa krzywą działania elementu w następujący sposób:

$$T = \frac{D}{\left(1 - \frac{V}{V_{pickup}}\right)}$$

**Wzór 5-15**

gdzie

T = czas zadziałania
D = nastawa opóźnienia (D = 0.00 - działanie bezzwłoczne)
V = podawane do przekaźnika napięcie (wtórne)
$V_{pickup}$ = próg pobudzenia

Informacje o czasie odpadu można znaleźć w sekcji ustawień odpowiedniego elementu.

Rys. 5-142: Charakterystyki zależne zabezpieczenia podnapięciowego

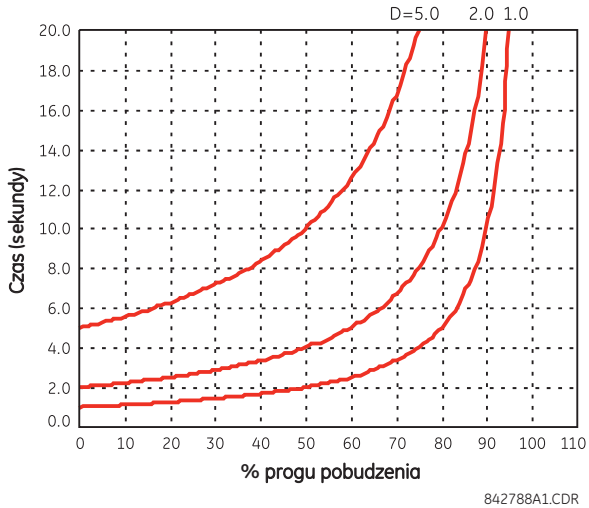


5

Przy progu pobudzenia = 0% czas działania jest równy ustawieniu OPÓŹNIENIA ZADZIAŁANIA elementu podnapięciowego.

### 5.8.9.5 Zabezpieczenie nadnapięciowe - charakterystyki zależne

Elementy nadnapięciowe można zaprogramować tak, aby działały na podstawie charakterystyki zależnej. Jeśli w odpowiednim elemencie ustawienie CHARAKTERYSTYKA jest ustawione na dowolną z charakterystyk zależnych, ustawienie opóźnienia (D) określa krzywą działania elementu w następujący sposób:

$$T = D / (V/V_{pickup} - 1)$$ **Wzór 5-16**

gdzie

T = czas zadziałania
D = nastawa opóźnienia (D = 0.00 - działanie bezzwłoczne)
V = podawane do przekaźnika napięcie (wtórne)
$V_{pickup}$ = próg pobudzenia

Informacje o czasie odpadu można znaleźć w sekcji ustawień odpowiedniego elementu.

Rys. 5-143: Charakterystyki zależne zabezpieczenia nadnapięciowego

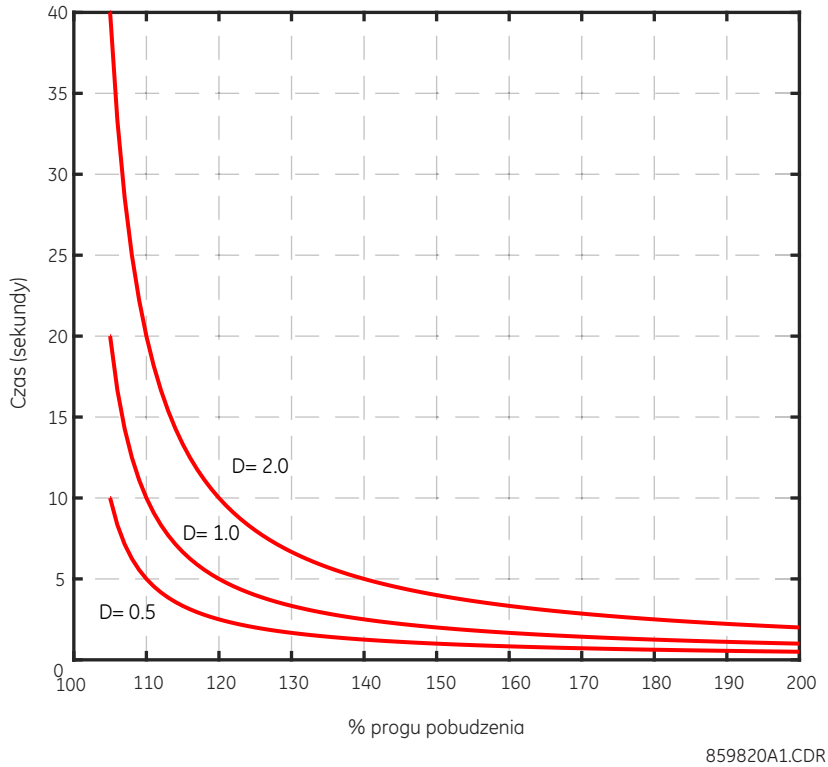


## 5.8.9.6 Ustawienia ogólne

USTAWIENIA ⇨⇩ ZABEZPIECZENIA ⇨ GRUPA NASTAW 1(6) ⇨⇩ ZABEZP NAPIĘCIOWE ⇨⇩ PN1(6) ⇨ USTAWIENIA OGÓLNE

| | | | |
|---|---|---|---|
| ■ USTAWIENIA OGÓLNE<br>■ | ⇔ | ŹR SYG NAPIĘC:<br>Brak | Zakres nastaw: SRC 1, SRC 2, SRC 3, SRC 4, SRC 5, SRC 6 |
| | ⇩ | ZDARZENIA:<br>Odstaw | Zakres nastaw: Załącz, Odstaw |
| | ⇩ | SYGNALIZACJA:<br>Bez podtrzymania | Zakres nastaw: Bez podtrzymania, Z podtrzymaniem, Odstawione |

SOFTWARE OPTION

B30 można zamówić z opcją szyny procesowej.

Zdarzenia i Sygnalizacją są konfigurowane z poziomu menu **Ustawienia ogólne** a nie w każdym stopniu.

## 5.8.9.7 Zabezpieczenie podnapięciowe U< - 27P

USTAWIENIA ⇨⇩ ZABEZPIECZENIA ⇨ GRUPA 1(6) ⇨ ⇩ NAPIĘCIOWE 27P/X 59C/N/P/X ⇨ PODNAPIĘCIOWE STOP1(6) 27P

| | | | |
|---|---|---|---|
| ■ PODNAPIĘCIOWE<br>■ STOP 1 27P | ⇔ | U<1 FUNKCJA:<br>Odstaw | Zakres nastaw: Odstaw, Załącz |
| | ⇩ | U<1 ŹRÓDŁO:<br>SRC 1 | Zakres nastaw: SRC 1, SRC 2, SRC 3, SRC 4, SRC 5, SRC 6 |
| | ⇩ | U<1 TRYB DZIAŁ:<br>Napięcie f-z | Zakres nastaw: Napięcie f-z, Napięcie f-f |

| | | |
|---|---|---|
| ⇩ | U<1 PRÓG POB:<br>1.000 pu | Zakres nastaw: 0.004 do 3.000 pu w krokach co 0.001 |
| ⇩ | U<1 CHAR:<br>DT-Niezależna | Zakres nastaw: DT-Niezależna, Zależna, Charakterystyka programowalna A-D |
| ⇩ | U<1 OPÓŹN ZADZ:<br>1.00 s | Zakres nastaw: 0.00 do 600.00 s w krokach co 0.01 |
| ⇩ | U<1 OPÓŹN ODP:<br>1.00 s | Zakres nastaw: 0.00 do 600.00 s w krokach co 0.01 |
| ⇩ | U<1 MINIMALNE<br>NAPIĘCIE: 0.100 pu | Zakres nastaw: 0.000 do 3.000 pu w krokach co 0.001 |
| ⇩ | U<1 BLOK:<br>Off | Zakres nastaw: dowolny sygnał logiczny |
| ⇩ | U<1 SYGNAL:<br>Bez podtrzymania | Zakres nastaw: Bez podtrzymania, Z podtrzymaniem, Odstaw |
| ⇧ | U<1 ZDARZ:<br>Odstaw | Zakres nastaw: Odstaw, Załącz |

Dla B30 z szyną procesową, ścieżka dostępu do menu to **USTAWIENIA ⇨⇩ ZABEZPIECZENIA ⇨ GRUPA NASTAW 1(6) ⇨⇩ ZABEZP NAPIĘCIOWE ⇨ PN 1(4) ⇨⇩ U<**. Źródła napięciowe konfiguruje się w menu Bay Configuration.

Zabezpieczenie podnapięciowe U< można wykorzystać jako element nadzorczy względem funkcji zabezpieczenia różnicowego szyn zbiorczych w sytuacjach uszkodzenia w PP.

W takim układzie normalne, "zdrowe" napięcia blokują działanie funkcji 87B. W przypadku zwarcia na szynach napięcie będzie poniżej normalnego i powinno spowodować zadziałanie funkcji U< a tym samym funkcji różnicowej. Taki nadzór można wprowadzić dla układu do 5 pól z dostępnymi PN dla każdego pola.

Nie jest rekomendowane używanie sygnału odpadu funkcji U< jako blokady funkcji różnicowej. Funkcja różnicowa posiada detektor nasycenia PP, który bazuje na zależnościach czasowych pomiędzy prądem hamującym a prądem różnicowym i dlatego nie powinna być blokowana.

Funkcja korzysta z napięcia składowej podstawowej (50Hz) w celu wyznaczenia swojej charakterystyki.

ŹRÓDŁO WIRTUALNE — wybór źródła sygnału dla funkcji podnapięciowej

TRYB — definiuje tryb pracy, czyli napięcie z jakiego będzie korzystać funkcja podnapięciowa - do wyboru jest napięcie faza-ziemia i faza-faza. Dla PN połączonych w trójkąt dostępne jest jedynie napięcie faza-faza, dla połączenia w gwiazdę dostępne jest napięcie faza-faza i faza-ziemia.

PRÓG POBUDZENIA — określa próg pobudzenia danego stopnia zabezpieczenia podnapięciowego.

CHARAKTERYSTYKA — definiuje charakterystykę czasową funkcji. Do wyboru jest charakterystyka DT czy krzywe zależne (zgodnie z krzywymi opisanymi wcześniej w sekcji Zabezpieczenie podnapięciowe -> Charakterystyki zależne) lub charakterystyki programowalne od A do D. Charakterystyka zależy od tego ustawienia oraz od OPÓŹNIENIE ZADZIAŁANIA.

OPÓŹNIENIE ZADZIAŁANIA — ustawienie określa czas działania elementu

Gdy ustawienie CHARAKTERYSTYKA jest ustawione na "DT-Niezależna", ustawienie OPÓŹNIENIE ZADZIAŁANIA definiuje stałe opóźnienie działania funkcji.

Gdy ustawienie CHARAKTERYSTYKA jest ustawione na "Zależna", ustawienie OPÓŹNIENIE ZADZIAŁANIA definiuje mnożnik opóźnienia czasowego krzywej Inverse (D), który jest używany w równaniu krzywej wyjaśnionym w sekcji powyżej.

Gdy ustawienie CHARAKTERYSTYKA jest ustawione na jedną z charakterystyk programowalnych (FlexCurves), ustawienie OPÓŹNIENIE ZADZIAŁANIA definiuje mnożnik opóźnienia FlexCurve (D), który jest używany w następującym równaniu krzywej:

$$T = D \times \text{Czas char. prog. dla } (U_{pob}/U) \qquad \textbf{Wzór 5-17}$$

Aby uzyskać instrukcje konfiguracji FlexCurves, zobacz sekcję Obiekt -> Krzywe programowalne.

OPÓŹNIENIE ODPADU — gdy ustawienie CHARAKTERYSTYKA jest ustawione na "DT-Niezależna lub "Zależna", element odpada, gdy napięcie przekroczy nastawiony PRÓG POBUDZENIA przez czas dłuższy niż OPÓŹNIENIE ODPADU.

Gdy ustawienie CHARAKTERYSTYKA jest ustawione na jedną z charakterystyk programowalnych, odpad elementu jest oparty na równaniu, a nie na ustawieniu OPÓŹNIENIE ODPADU.

Jak pokazano w równaniu, ponieważ element ma pracować w warunkach niższej wartości napięcia, wielokrotność wartości pobudzenia określająca punkt na charakterystyce FlexCurve jest wyprowadzana ze stosunku ustawionej wartości pobudzenia do mierzonego napięcia (a nie odwrotnie). Na przykład, jeśli PRÓG = 0,9 pu, gdy zmierzone napięcie wynosi 0,82 pu, stosunek wynosi 0,9/0,82 = 1,1. Dlatego w FlexCurve odpowiedni czas pracy wynosi 1,1 x POB (nie 0,82 x POB). Z drugiej strony, gdy zmierzone napięcie to 1 pu, stosunek wynosi 0,9/1 = 0,9. Dlatego w FlexCurve czas odpadu wynosi 0,9 x POB.

MINIMALNE NAPIĘCIE — ustawienie wybiera napięcie robocze, poniżej którego element jest blokowany (ustawienie „0” uznaje źródło bez napięcia jako zwarcie).

Rys. 5-144: Logika działania zabezpieczenia podnapięciowego 27P

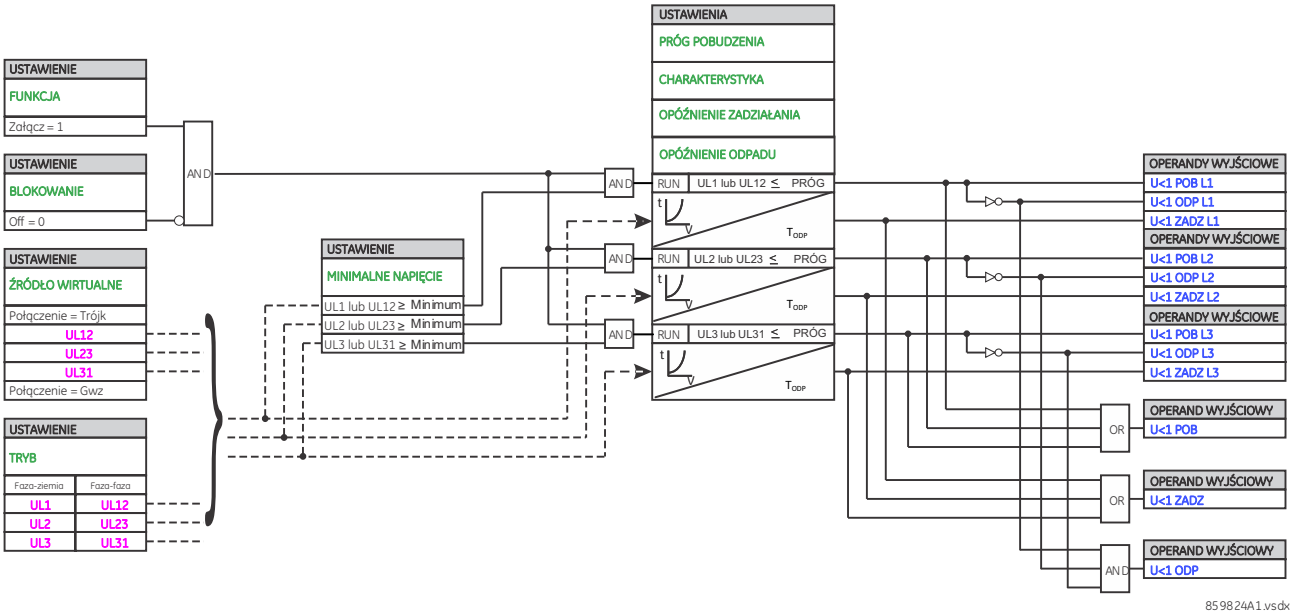


## 5.8.9.8 Zabezpieczenie nadnapięciowe U> - 59P

USTAWIENIA ⇨⇩ ZABEZPIECZENIA ⇨ GRUPA 1(6) ⇨⇩ NAPIĘCIOWE 27P/X 59C/N/P/X ⇨ NADNAPIĘCIOWE STOP1(6) -59P

| | | | |
|---|---|---|---|
| ■ NADNAPIĘCIOWE<br>■ STOP 1 59P | ⇔ | U>1 FUNKCJA:<br>Odstaw | Zakres nastaw: Odstaw, Załącz |
| | ⇩ | U>1 ŹRÓDŁO:<br>SRC 1 | Zakres nastaw: SRC 1, SRC 2, SRC 3, SRC 4, SRC 5, SRC 6 |
| | ⇩ | U>1 TRYB DZIAŁ:<br>Napięcie f-z | Zakres nastaw: Napięcie f-z, Napięcie f-f |
| | ⇩ | U>1 PRÓG POB:<br>1.000 pu | Zakres nastaw: 0.004 do 3.000 pu w krokach co 0.001 |
| | ⇩ | U<1 CHAR:<br>DT-Niezależna | Zakres nastaw: DT-Niezależna, Zależna, Charakterystyka programowalna A-D |
| | ⇩ | U>1 OPÓŹN ZADZ:<br>1.00 s | Zakres nastaw: 0.00 do 600.00 s w krokach co 0.01 |
| | ⇩ | U>1 OPÓŹN ODP:<br>1.00 s | Zakres nastaw: 0.00 do 600.00 s w krokach co 0.01 |
| | ⇩ | U>1 BLOK:<br>Off | Zakres nastaw: dowolny sygnał logiczny |
| | ⇩ | U>1 SYGNAL:<br>Bez podtrzymania | Zakres nastaw: Bez podtrzymania, Z podtrzymaniem, Odstaw |

| | | |
|---|---|---|
| ⇧ | U>1 ZDARZ:<br>Odstaw | Zakres nastaw: Odstaw, Załącz |

Dla B30 z szyną procesową, ścieżka dostępu do menu to **USTAWIENIA ⇨⇩ ZABEZPIECZENIA ⇨ GRUPA NASTAW 1(6) ⇨⇩ ZABEZP NAPIĘCIOWE ⇨ PN 1(4) ⇨⇩ U>**. Źródła napięciowe konfiguruje się w menu Bay Configuration.

Funkcja korzysta z napięcia składowej podstawowej (50Hz) w celu wyznaczenia swojej charakterystyki.

ŹRÓDŁO WIRTUALNE — wybór źródła sygnału dla funkcji podnapięciowej

TRYB — definiuje tryb pracy, czyli napięcie z jakiego będzie korzystać funkcja podnapięciowa - do wyboru jest napięcie faza-ziemia i faza-faza. Dla PN połączonych w trójkąt dostępne jest jedynie napięcie faza-faza, dla połączenia w gwiazdę dostępne jest napięcie faza-faza i faza-ziemia.

PRÓG POBUDZENIA — określa próg pobudzenia danego stopnia zabezpieczenia podnapięciowego.

CHARAKTERYSTYKA — definiuje charakterystykę czasową funkcji. Do wyboru jest charakterystyka niezależna DT czy krzywe zależne (zgodnie z krzywymi opisanymi wcześniej w sekcji Zabezpieczenie nadnapięciowe -> Charakterystyki zależne) lub charakterystyki programowalne od A do D. Charakterystyka zależy od tego ustawienia oraz od OPÓŹNIENIE ZADZIAŁANIA.

OPÓŹNIENIE ZADZIAŁANIA — ustawienie określa czas działania elementu

Gdy ustawienie CHARAKTERYSTYKA jest ustawione na "DT-Niezależna", ustawienie OPÓŹNIENIE ZADZIAŁANIA definiuje stałe opóźnienie działania funkcji.

Gdy ustawienie CHARAKTERYSTYKA jest ustawione na "Zależna", ustawienie OPÓŹNIENIE ZADZIAŁANIA definiuje mnożnik opóźnienia czasowego krzywej Inverse (D), który jest używany w równaniu krzywej wyjaśnionym w sekcji powyżej.

Gdy ustawienie CHARAKTERYSTYKA jest ustawione na jedną z charakterystyk programowalnych (FlexCurves), ustawienie OPÓŹNIENIE ZADZIAŁANIA definiuje mnożnik opóźnienia FlexCurve (D), który jest używany w następującym równaniu krzywej:

$$T = D \times \text{Czas char. prog. dla } (U/U_{pob}) \qquad \text{Wzór 5-18}$$

Aby uzyskać instrukcje konfiguracji FlexCurves, zobacz sekcję Obiekt -> Krzywe programowalne.

OPÓŹNIENIE ODPADU — gdy ustawienie CHARAKTERYSTYKA jest ustawione na "DT-Niezależna" lub "Zależna", element odpada, gdy napięcie znajdzie się poniżej nastawionego w PRÓG POBUDZENIA, przez czas dłuższy niż OPÓŹNIENIE ODPADU.

Gdy ustawienie CHARAKTERYSTYKA jest ustawione na jedną z charakterystyk programowalnych, odpad elementu jest oparty na równaniu, a nie na ustawieniu OPÓŹNIENIE ODPADU.

Jak pokazano w równaniu, ponieważ element ma pracować w warunkach niższej wartości napięcia, wielokrotność wartości pobudzenia określająca punkt na charakterystyce FlexCurve jest wyprowadzana ze stosunku ustawionej wartości pobudzenia do mierzonego napięcia (a nie odwrotnie). Na przykład, jeśli PRÓG = 1,1 pu, gdy zmierzone napięcie wynosi 1,3 pu, stosunek wynosi 1,3/1,1 = 1,2. Dlatego w FlexCurve odpowiedni czas pracy wynosi 1,2 x POB (nie 1,3 x POB). Z drugiej strony, gdy zmierzone napięcie to 1 pu, stosunek wynosi 1/1,11 = 0,9. Dlatego w FlexCurve czas odpadu wynosi 0,9 x POB.

Rys. 5-145: Logika działania zabezpieczenia podnapięciowego 59P

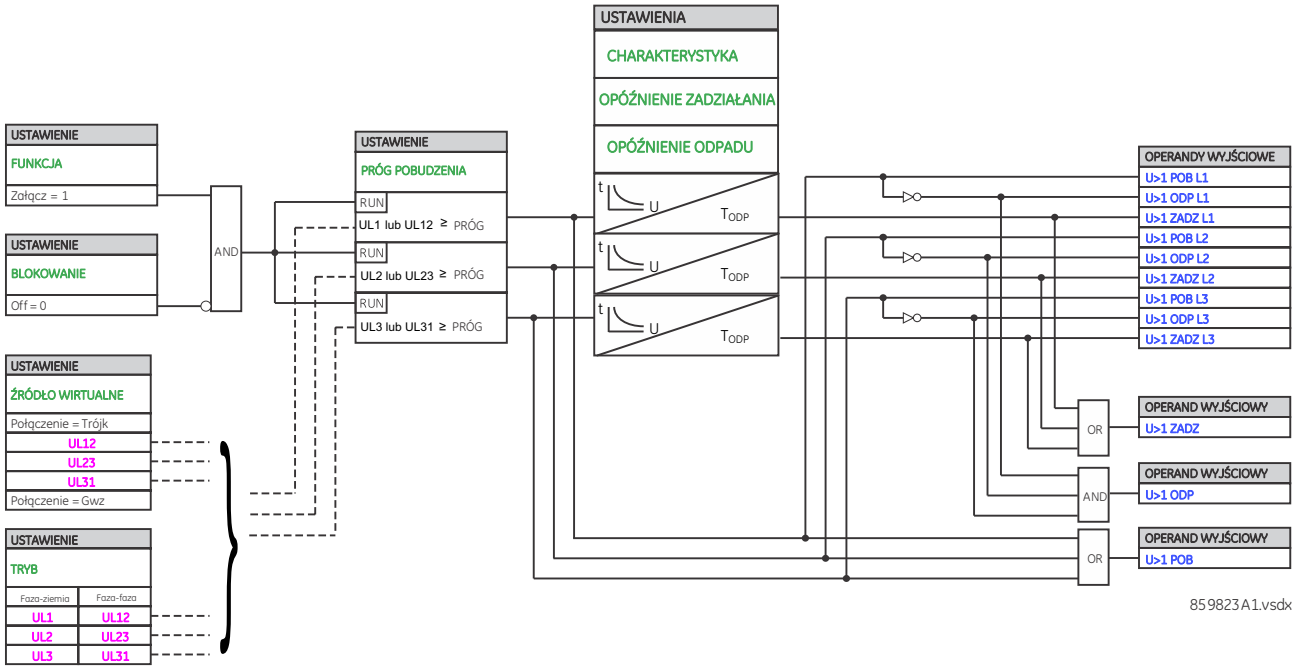


## 5.8.9.9 Nadnapięciowe składowej zerowej 3U0> - 59N

USTAWIENIA ⇨⇩ ZABEZPIECZENIA ⇨ GRUPA 1(6) ⇨ ⇨⇩ NAPIĘCIOWE 27P/X 59C/N/P/X ⇨ STOPIEŃ 1(6) U0>SKŁ ZER - 59N

| | | | |
|---|---|---|---|
| ■ STOPIEŃ 1 U0><br>■ SKŁ ZER 59N | ⇔ | 3U0>1 FUNKCJA:<br>Odstaw | Zakres nastaw: Odstaw, Załącz |
| | ⇩ | 3U0>1 ŹRÓDŁO:<br>SRC 1 | Zakres nastaw: SRC 1, SRC 2, SRC 3, SRC 4, SRC 5, SRC 6 |
| | ⇩ | 3U0>1 PRÓG POB:<br>1.000 pu | Zakres nastaw: 0.004 do 3.000 pu w krokach co 0.001 |
| | ⇩ | 3U0<1 CHAR:<br>DT-Niezależna | Zakres nastaw: DT-Niezależna, Zależna, Charakterystyka programowalna A-D |
| | ⇩ | 3U0>1 OPÓŹN ZADZ:<br>1.00 s | Zakres nastaw: 0.00 do 600.00 s w krokach co 0.01 |
| | ⇩ | 3U0>1 OPÓŹN ODP:<br>1.00 s | Zakres nastaw: 0.00 do 600.00 s w krokach co 0.01 |
| | ⇩ | 3U0>1 BLOK:<br>Off | Zakres nastaw: dowolny sygnał logiczny |
| | ⇩ | 3U0>1 SYGNAL:<br>Bez podtrzymania | Zakres nastaw: Bez podtrzymania, Z podtrzymaniem, Odstaw |
| | ⇧ | 3U0>1 ZDARZ:<br>Odstaw | Zakres nastaw: Odstaw, Załącz |

Dla B30 z szyną procesową, ścieżka dostępu do menu to USTAWIENIA ⇨⇩ ZABEZPIECZENIA ⇨ GRUPA NASTAW 1(6) ⇨⇩ ZABEZP NAPIĘCIOWE ⇨ PN 1(4) ⇨⇩ 3U0>. Źródła napięciowe konfiguruje się w menu Bay Configuration.

Zabezpieczenie nadnapięciowe składowej zerowej służy do wykrywania zwarcia doziemnego lub utraty jednej lub dwóch faz napięcia w zdefiniowanym źródle wirtualnym. Element odpowiada na napięcie neutralne 3U0, obliczone z napięć fazowych. Nominalne napięcie wtórne kanałów napięciowych fazowych (p.u.) w USTAWIENIA ⇨⇩ OBIEKT ⇨ PRZEKŁADNIKI ⇨⇩ NAPIĘCIOWE ⇨ PP FAZOWE STRONA WTÓRNA jest wartością bazową używaną jako odniesienie dla nastawy progu pobudzenia.

Ta funkcja może realizować charakterystykę pracy zdefiniowaną we FlexCurves A, B lub C albo może być używana jako element o charakterystyce niezależnej. Ustawienie OPÓŹNIENIE ZADZIAŁANIA ma zastosowanie tylko wtedy, gdy ustawienie CHARAKTERYSTYKA ma wartość „DT-Niezależna". Źródło przypisane do tego elementu musi zawierać wejścia PN fazowego.

Podczas ustawiania tego elementu należy wziąć pod uwagę błędy przekładników napięciowych i normalną asymetrię napięcia. Funkcja wymaga, aby przekładniki napięciowe były połączone w gwiazdę.

Rys. 5-146: Logika działania zabezpieczenia nadnapięciowego składowej zerowej 3U0 - 59N

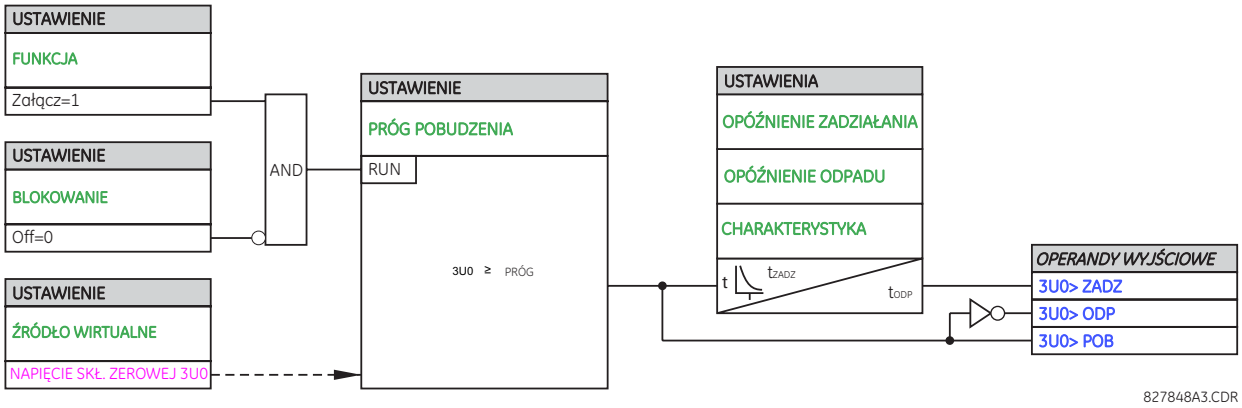


## 5.8.9.10 Podnapięciowe napięcia dodatkowego Ux< - 27X

USTAWIENIA ⇨⇩ ZABEZPIECZENIA ⇨ GRUPA 1(6) ⇨ ⇨⇩ NAPIĘCIOWE 27P/X 59C/N/P/X ⇨⇩ PODNAP STOP1(6) - 27X

| | | | |
|---|---|---|---|
| ■ PODNAP STOP1<br>■ 27X | ⇔ | Ux<1 FUNKCJA:<br>Odstaw | Zakres nastaw: Odstaw, Załącz |
| | ⇩ | Ux<1 ŹRÓDŁO:<br>SRC 1 | Zakres nastaw: SRC 1, SRC 2, SRC 3, SRC 4, SRC 5, SRC 6 |
| | ⇩ | Ux<1 PRÓG POB:<br>0.700 pu | Zakres nastaw: 0.004 do 3.000 pu w krokach co 0.001 |
| | ⇩ | Ux<1 CHAR:<br>DT-Niezależna | Zakres nastaw: DT-Niezależna, Zależna, Charakterystyka programowalna A-D |
| | ⇩ | Ux<1 OPÓŹN ZADZ:<br>1.00 s | Zakres nastaw: 0.00 do 600.00 s w krokach co 0.01 |
| | ⇩ | Ux<1 OPÓŹN ODP:<br>1.00 s | Zakres nastaw: 0.00 do 600.00 s w krokach co 0.01 |
| | ⇩ | Ux<1 MINIMALNE<br>NAPIĘCIE: 0.100 pu | Zakres nastaw: 0.000 do 3.000 pu w krokach co 0.001 |
| | ⇩ | Ux<1 BLOK:<br>Off | Zakres nastaw: dowolny sygnał logiczny |
| | ⇩ | Ux<1 SYGNAL:<br>Bez podtrzymania | Zakres nastaw: Bez podtrzymania, Z podtrzymaniem, Odstaw |
| | ⇩ | Ux<1 ZDARZ:<br>Odstaw | Zakres nastaw: Odstaw, Załącz |

Dla B30 z szyną procesową, ścieżka dostępu do menu to USTAWIENIA ⇨⇩ ZABEZPIECZENIA ⇨ GRUPA NASTAW 1(6) ⇨⇩ ZABEZP NAPIĘCIOWE ⇨ PN 1(4) ⇨⇩ Ux<. Źródła napięciowe konfiguruje się w menu Bay Configuration.

Funkcja korzysta z napięcia dodatkowego zmierzonego na dodatkowym wejściu karty napięciowej Ux.

ŹRÓDŁO WIRTUALNE — wybór źródła sygnału dla funkcji podnapięciowej

PRÓG POBUDZENIA — określa próg pobudzenia danego stopnia zabezpieczenia podnapięciowego. Znamionowe napięcie wtórne kanału napięcia dodatkowego wprowadzone w USTAWIENIA ⇨⇩ OGÓLNE ⇨ PRZEKŁADNIKI ⇨⇩ VT X5 ⇨⇩ PN DODATKOWE - STRONA WTÓRNA jest wartością bazową używaną jako odniesienie dla nastawy progu pobudzenia.

CHARAKTERYSTYKA — definiuje charakterystykę czasową funkcji. Do wyboru jest charakterystyka niezależna DT czy krzywe zależne (zgodnie z krzywymi opisanymi wcześniej w sekcji Zabezpieczenie podnapięciowe -> Charakterystyki zależne) lub charakterystyki programowalne od A do D. Charakterystyka zależy od tego ustawienia oraz od OPÓŹNIENIE ZADZIAŁANIA.

OPÓŹNIENIE ZADZIAŁANIA — ustawienie określa czas działania elementu

Gdy ustawienie CHARAKTERYSTYKA jest ustawione na "DT-Niezależna", ustawienie OPÓŹNIENIE ZADZIAŁANIA definiuje stałe opóźnienie działania funkcji.

Gdy ustawienie CHARAKTERYSTYKA jest ustawione na "Zależna", ustawienie OPÓŹNIENIE ZADZIAŁANIA definiuje mnożnik opóźnienia czasowego krzywej Inverse (D), który jest używany w równaniu krzywej wyjaśnionym w sekcji powyżej.

Gdy ustawienie CHARAKTERYSTYKA jest ustawione na jedną z charakterystyk programowalnych (FlexCurves), ustawienie OPÓŹNIENIE ZADZIAŁANIA definiuje mnożnik opóźnienia FlexCurve (D), który jest używany w następującym równaniu krzywej:

$$T = D \times \text{Czas char. prog. dla } (U_{pob}/U) \qquad \textbf{Wzór 5-19}$$

Aby uzyskać instrukcje konfiguracji FlexCurves, zobacz sekcję Obiekt -> Krzywe programowalne.

OPÓŹNIENIE ODPADU — gdy ustawienie CHARAKTERYSTYKA jest ustawione na "DT-Niezależna" lub "Zależna", element odpada, gdy napięcie przekroczy nastawiony PRÓG POBUDZENIA przez czas dłuższy niż OPÓŹNIENIE ODPADU.

Gdy ustawienie CHARAKTERYSTYKA jest ustawione na jedną z charakterystyk programowalnych, odpad elementu jest oparty na równaniu, a nie na ustawieniu OPÓŹNIENIE ODPADU.

Jak pokazano w równaniu, ponieważ element ma pracować w warunkach niższej wartości napięcia, wielokrotność wartości pobudzenia określająca punkt na charakterystyce FlexCurve jest wyprowadzana ze stosunku ustawionej wartości pobudzenia do mierzonego napięcia (a nie odwrotnie). Na przykład, jeśli PRÓG = 0,9 pu, gdy zmierzone napięcie wynosi 0,82 pu, stosunek wynosi 0,9/0,82 = 1,1. Dlatego w FlexCurve odpowiedni czas pracy wynosi 1,1 x POB (nie 0,82 x POB). Z drugiej strony, gdy zmierzone napięcie to 1 pu, stosunek wynosi 0,9/1 = 0,9. Dlatego w FlexCurve czas odpadu wynosi 0,9 x POB.

MINIMALNE NAPIĘCIE — ustawienie wybiera napięcie robocze, poniżej którego element jest blokowany

Rys. 5-147: Logika działania zabezpieczenia podnapięciowego napięcia dodatkowego - 27X

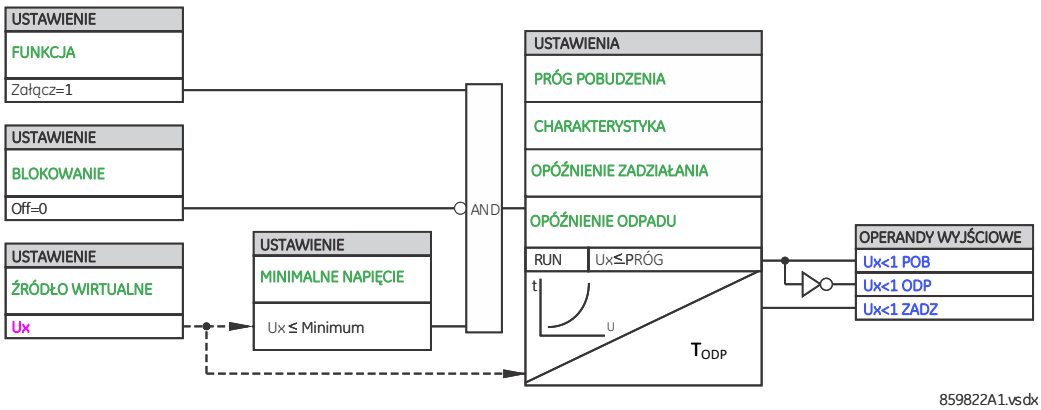


## 5.8.9.11 Nadnapięciowe napięcia dodatkowego Ux> -59X

USTAWIENIA ⇨⇩ ZABEZPIECZENIA ⇨ GRUPA 1(6) ⇨ ⇨⇩ NAPIĘCIOWE 27P/X 59C/N/P/X ⇨⇩ NADNAP STOP1(6) - 59X

| | | | |
|---|---|---|---|
| ■ NADNAP STOP 1<br>■ 59X | ⇔ | Ux>1 FUNKCJA:<br>Odstaw | Zakres nastaw: Odstaw, Załącz |
| | ⇕ | Ux>1 ŹRÓDŁO:<br>SRC 1 | Zakres nastaw: SRC 1, SRC 2, SRC 3, SRC 4, SRC 5, SRC 6 |

| | | |
|---|---|---|
| ⇳ | Ux>1 PRÓG POB:<br>1.000 pu | Zakres nastaw: 0.004 do 3.000 pu w krokach co 0.001 |
| ⇳ | Ux>1 CHAR:<br>DT-Niezależna | Zakres nastaw: DT-Niezależna, Zależna, Charakterystyka programowalna A-D |
| ⇳ | Ux>1 OPÓŹN ZADZ:<br>1.00 s | Zakres nastaw: 0.00 do 600.00 s w krokach co 0.01 |
| ⇳ | Ux>1 OPÓŹN ODP:<br>1.00 s | Zakres nastaw: 0.00 do 600.00 s w krokach co 0.01 |
| ⇳ | Ux>1 BLOK:<br>Off | Zakres nastaw: dowolny sygnał logiczny |
| ⇳ | Ux>1 SYGNAL:<br>Bez podtrzymania | Zakres nastaw: Bez podtrzymania, Z podtrzymaniem, Odstaw |
| ⇧ | Ux>1 ZDARZ:<br>Odstaw | Zakres nastaw: Odstaw, Załącz |

Dla B30 z szyną procesową, ścieżka dostępu do menu to **USTAWIENIA ⇨⇩ ZABEZPIECZENIA ⇨ GRUPA NASTAW 1(6) ⇨⇩ ZABEZP NAPIĘCIOWE ⇨ PN 1(4) ⇨⇩ Ux>**. Źródła napięciowe konfiguruje się w menu Bay Configuration.

Funkcja korzysta z napięcia dodatkowego zmierzonego na dodatkowym wejściu karty napięciowej Ux. Najczęściej podłącza się tutaj napięcie z otwartego trójkąta PN celem realizacji zabezpieczenia ziemnozwarciowego.

ŹRÓDŁO WIRTUALNE — wybór źródła sygnału dla funkcji podnapięciowej

PRÓG POBUDZENIA — określa próg pobudzenia danego stopnia zabezpieczenia podnapięciowego. Znamionowe napięcie wtórne kanału napięcia dodatkowego wprowadzone w **USTAWIENIA ⇨⇩ OGÓLNE ⇨ PRZEKŁADNIKI ⇨⇩ VT X5 ⇨⇩ PN DODATKOWE - STRONA WTÓRNA** jest wartością bazową używaną jako odniesienie dla nastawy progu pobudzenia.

CHARAKTERYSTYKA — definiuje charakterystykę czasową funkcji. Do wyboru jest charakterystyka niezależna DT czy krzywe zależne (zgodnie z krzywymi opisanymi wcześniej w sekcji Zabezpieczenie nadnapięciowe -> Charakterystyki zależne) lub charakterystyki programowalne od A do D. Charakterystyka zależy od tego ustawienia oraz od OPÓŹNIENIE ZADZIAŁANIA.

OPÓŹNIENIE ZADZIAŁANIA — ustawienie określa czas działania elementu

Gdy ustawienie CHARAKTERYSTYKA jest ustawione na "DT-Niezależna", ustawienie OPÓŹNIENIE ZADZIAŁANIA definiuje stałe opóźnienie działania funkcji.

Gdy ustawienie CHARAKTERYSTYKA jest ustawione na "Zależna", ustawienie OPÓŹNIENIE ZADZIAŁANIA definiuje mnożnik opóźnienia czasowego krzywej Inverse (D), który jest używany w równaniu krzywej wyjaśnionym w sekcji powyżej.

Gdy ustawienie CHARAKTERYSTYKA jest ustawione na jedną z charakterystyk programowalnych (FlexCurves), ustawienie OPÓŹNIENIE ZADZIAŁANIA definiuje mnożnik opóźnienia FlexCurve (D), który jest używany w następującym równaniu krzywej:

$$T = D \times \text{Czas char. prog. dla } (U/U_{pob}) \qquad \textbf{Wzór 5-20}$$

Aby uzyskać instrukcje konfiguracji FlexCurves, zobacz sekcję Obiekt -> Krzywe programowalne.OPÓŹNIENIE ODPADU — gdy ustawienie CHARAKTERYSTYKA jest ustawione na "DT-Niezależna" lub "Zależna", element odpada, gdy napięcie znajdzie się poniżej nastawionego w PRÓG POBUDZENIA, przez czas dłuższy niż OPÓŹNIENIE ODPADU.

Gdy ustawienie CHARAKTERYSTYKA jest ustawione na jedną z charakterystyk programowalnych, odpad elementu jest oparty na równaniu, a nie na ustawieniu OPÓŹNIENIE ODPADU.

Jak pokazano w równaniu, ponieważ element ma pracować w warunkach niższej wartości napięcia, wielokrotność wartości pobudzenia określająca punkt na charakterystyce FlexCurve jest wyprowadzana ze stosunku ustawionej wartości pobudzenia do mierzonego napięcia (a nie odwrotnie). Na przykład, jeśli PRÓG = 1,1 pu, gdy zmierzone napięcie wynosi 1,3 pu, stosunek wynosi 1,3/1,1 = 1,2. Dlatego w FlexCurve odpowiedni czas pracy wynosi 1,2 x POB (nie 1,3 x POB). Z drugiej strony, gdy zmierzone napięcie to 1 pu, stosunek wynosi 1/1,11 = 0,9. Dlatego w FlexCurve czas odpadu wynosi 0,9 x POB.

Rys. 5-148: Logika działania zabezpieczenia nadnapięciowego napięcia dodatkowego - 59X

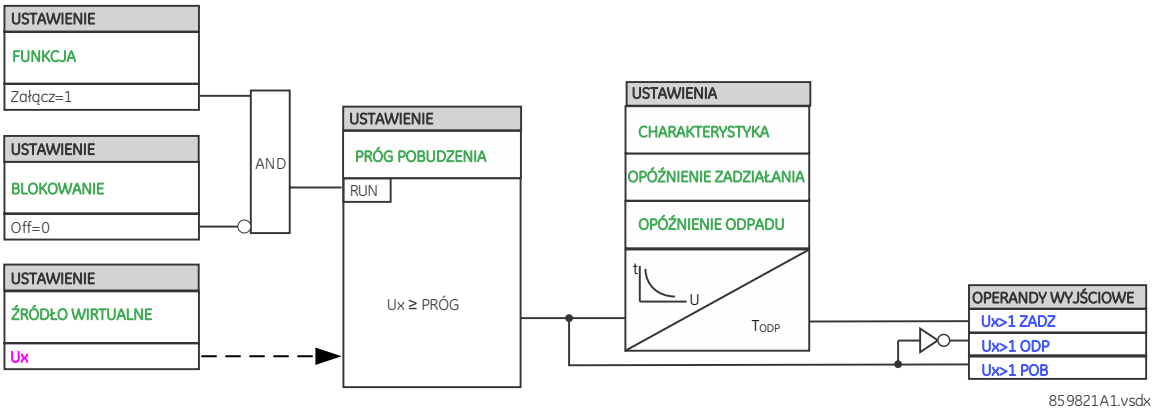


## 5.9 Sterowanie i nadzór

### 5.9.1 Wprowadzenie

Funkcje sterowania i nadzoru służą raczej do sterowania czy kontroli elementów układu niż w celach zabezpieczeniowych. Zobacz sekcję Filozofia programowania funkcji na początku tego rozdziału, aby uzyskać dodatkowe informacje.

### 5.9.2 Szyna zbiorcza

USTAWIENIA ⇨⇩ STEROWANIE I NADZÓR ⇨ SZYNA ZBIORCZA ⇨ SZYN ZBR 1(6)

| | | | |
|---|---|---|---|
| ■ SZYN ZBR 1<br>■ | ⇔ | SZYNAZB 1<br>FUNKCJA: Odstaw | Zakres nastaw: Odstaw, Załącz |
| | ⇩ | SZYNAZB 1 BLOK:<br>Off | Zakres nastaw: dowolny sygnał logiczny |
| | ⇩ | SZYNAZB 1 OPÓŹN<br>ZADZ: 0.00 s | Zakres nastaw: 0.00 do 600.00 s w krokach co 0.01 |
| | ⇩ | SZYNAZB 1 OPÓŹN<br>ODP: 0.00 s | Zakres nastaw: 0.00 do 600.00 s w krokach co 0.01 |
| | ⇩ | SZYNAZB 1 SYGNAŁ 1:<br>Off | Zakres nastaw: dowolny sygnał logiczny |
| | | ⇩ | |
| | ⇩ | SZYNAZB 1 SYGNAŁ 16:<br>Off | Zakres nastaw: dowolny sygnał logiczny |
| | ⇩ | SZYNAZB 1<br>PODTRZYM: Odstaw | Zakres nastaw: Odstaw, Załącz |
| | ⇩ | SZYNAZB 1 ODPAD:<br>Off | Zakres nastaw: dowolny sygnał logiczny |
| | ⇩ | SZYNAZB 1<br>SYGNAL: Bez podtrzymania | Zakres nastaw: Bez podtrzymania, Z podtrzymaniem, Odstaw |
| | ⇧ | SZYNAZB 1<br>ZDARZ: Odstaw | Zakres nastaw: Odstaw, Załącz |

Funkcja szyny zbiorczej umożliwia agregację sygnałów logicznych z funkcji zabezpieczeniowych czy sterujących bez użycia logiki programowalnej i przypisywanie ich w prosty i skuteczny sposób. Każda szyna może być przypisana do działań związanych z wyłączeniem lub alarmem. Dostępne są proste warunki wyzwalania, takie jak podtrzymanie, opóźnienie zadziałania i opóźnienie odpadu.

Najłatwiejszym sposobem przypisania sygnałów do szyny zbiorczej jest przejście w oprogramowaniu EnerVista do menu **Ustawienia -> Przegląd funkcji**. Przejdź do określonego elementu i zaznacz pole odpowiedniej szyny, najeżdżając kursorem na puste pole wyboru i wybierając wyświetlaną opcję. Po wybraniu wymaganego elementu dla określonej szyny, wyświetlana jest lista operandów związanych z działaniem danej funkcji, które można przypisać do szyny. Jeśli wymagane jest przypisanie więcej niż jednego operandu z danej funkcji, można to zrobić bezpośrednio w menu **Szyna zbiorcza**.

Rys. 5-149: Pola Szyna zbiorcza X (Trip bus) w menu Przegląd funkcji

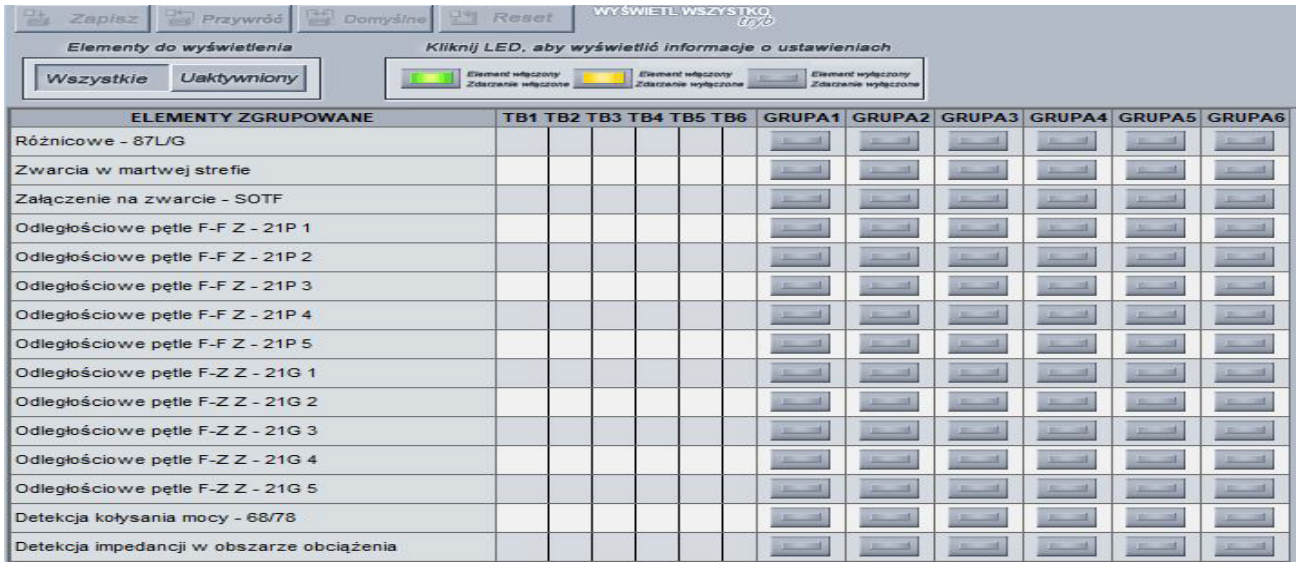


BLOKOWANIE — działanie szyny zbiorczej jest blokowane, gdy sygnał przypisany do tego ustawienia jest aktywny.

OPÓŹNIENIE ZADZIAŁANIA — określa opóźnienie czasowe zadziałania szyny zbiorczej.

OPÓŹNIENIE ODPADU — określa opóźnienie czasowe dla odpadu. Należy ustawić opóźnienie czasowe na tyle długie, aby wyłącznik lub stycznik mógł wykonać wymagane działanie.

SYGNAŁ 1 do SYGNAŁ 16 — wybór sygnału logicznego, który ma być przypisany jako wejście do szyny zbiorczej.

PODTRZYMANIE — załącza lub odstawia podtrzymanie działania szyny zbiorczej. Jest to zwykle używane, gdy wymagana jest blokada lub wymagane jest potwierdzenie przez użytkownika działania przekaźnika.

ODPAD — wyjście szyny zbiorczej jest resetowane, gdy operand przypisany do tego ustawienia jest aktywny. Należy zauważyć, że operand KOMENDA KASUJ jest podłączony do wejścia reset przerzutnika szyny zbiorczej. W związku z tym komenda Kasuj z panelu przedniego lub komenda zdalna, poprzez SCADA resetuje szynę zbiorczą.

Rys. 5-150: Logika Szyny zbiorczej

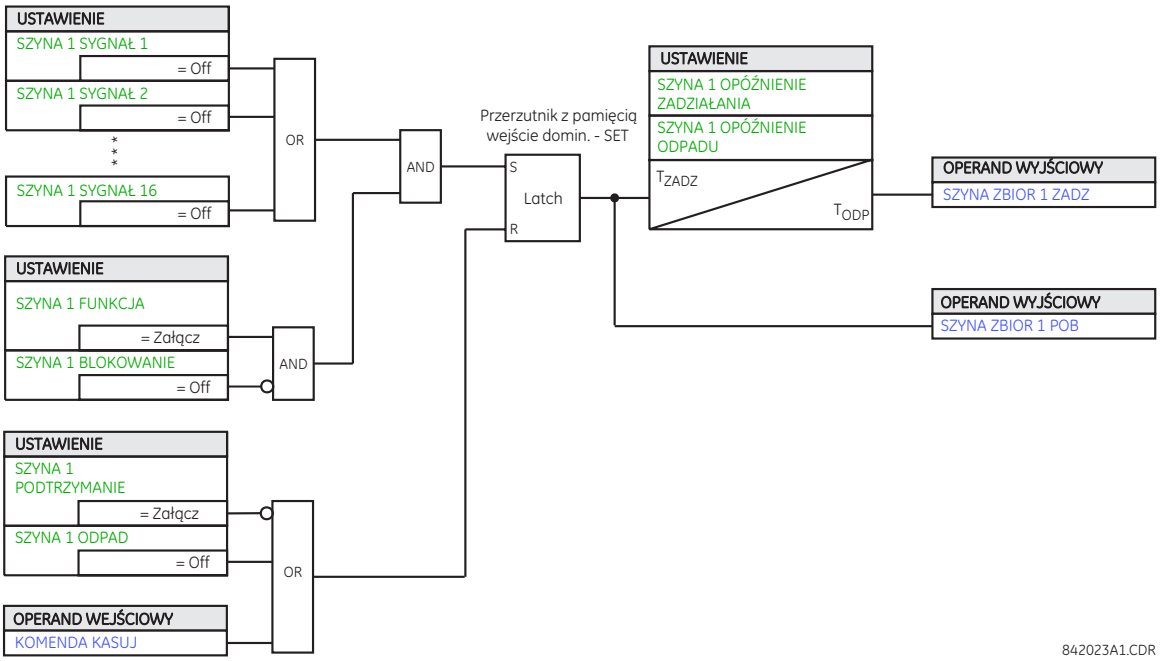


## 5.9.3 Przełączanie grupy nastaw

USTAWIENIA ⇨⇩ STEROWANIE I NADZÓR ⇨ PRZEŁĄCZANIE GRUPY NASTAW

| | | | |
|---|---|---|---|
| ■ PRZEŁĄCZANIE<br>■ GRUPY NASTAW | ⇔ | FUNKCJA:<br>Odstaw | Zakres nastaw: Odstaw, Załącz |
| | ⇩ | TRYB STEROWANIA:<br>Lokal | Zakres nastaw: Lokal, Zdalnie - MMS |
| | ⇩ | BLOKADA:<br>Off | Zakres nastaw: dowolny sygnał logiczny |
| | ⇩ | GRUPA 2 AKTYWACJA:<br>Off | Zakres nastaw: dowolny sygnał logiczny |
| | ⇩ | GRUPA 6 AKTYWACJA:<br>Off | Zakres nastaw: dowolny sygnał logiczny |
| | ⇩ | GRUPA1 NAZWA: | Zakres nastaw: do 16 znaków |
| | ⇩ | GRUPA6 NAZWA: | Zakres nastaw: do 16 znaków |
| | ⇩ | ZDARZENIA:<br>Odstaw | Zakres nastaw: Odstaw, Załącz |

Przełączanie grup nastaw steruje aktywacją i deaktywacją 6 grup nastaw w menu **STEROWANIE I NADZÓR**. Aktywną grupę można wyświetlić na panelu B30, przypisując do diod LED operandy GRUPA NASTAW # AKTYW. Na głównym ekranie panelu graficznego znajduje się również niebieska ikona z numerem wskazującym aktywną grupę nastaw.

W przypadku zmiany grupy nastaw, funkcje zabezpieczeniowe są tymczasowo blokowane, aby umożliwić ponowną inicjalizację przekaźnika z nowymi nastawami. Czas trwania blokady zależy od konfiguracji przekaźnika i może trwać do 4 cykli. Rzeczywisty czas trwania blokady przy przełączaniu grup można zweryfikować za pomocą sygnału PROTSUPV.

FUNKCJA — po załączeniu umożliwia aktywację grup innych niż grupa 1 (domyślna grupa). Po wyłączeniu domyślna grupa nastaw jest wymuszona jako aktywna. Po zmianie z "Odstaw" na "Załącz" resetuje aktywną grupę nastaw do 1 niezależnie od ustawienia TRYB STEROWANIA.

TRYB STEROWANIA — ustawienie jest wyświetlane, gdy B30 posiada opcję oprogramowania IEC 61850. Definiuje tryb wyboru grupy nastaw. Po ustawieniu na „Lokal" wybór aktywnej grupy nastaw jest oparty na stanach sygnałów logicznych wybranych przez GRUPA # - AKTYWACJA, a żądanie SelectActiveSG z klienta IEC 61850 generuje negatywną odpowiedź. Po ustawieniu na „Zdalnie - MMS", żądanie SelectActiveSG z klienta IEC 61850 wybiera aktywną grupę nastaw, a stany sygnałów logicznych GRUPA # - AKTYWACJA są ignorowane/nieużywane.

Poniższy schemat logiczny pokazuje mechanizm wyboru aktywnej grupy nastaw w oparciu o nastawę TRYB STEROWANIA.

Gdy TRYB STEROWANIA to „Lokal", algorytm priorytetu aktywuje grupę o najwyższym numerze, wybraną w ustawieniach GRUPA # - AKTYWACJA. Ostatni aktywny wybór grupy jest zachowywany po wyłączeniu czy ponownym uruchomieniu B30.

Gdy TRYB STEROWANIA to „Zdalnie - MMS", wybór SelectActiveSG ma wartość początkową, którą można zdefiniować w ustawieniu początkowej grupy nastaw w ustawieniach IEC 61850. Aby uzyskać szczegółowe informacje, zobacz sekcję **Ustawienia -> Ogólne -> Komunikacja -> IEC 61850 -> Setting Groups**. Ostatni wybór SelectActiveSG jest zachowywany po wyłączeniu czy ponownym uruchomieniu B30. Jeśli konieczne będzie anulowanie wyboru SelectActiveSG bez korzystania z usługi SelectActiveSG, zmień ustawienie FUNKCJA na "Odstaw". Spowoduje to ustawienie SelectActiveSG na 1.

Po zmianie nastawy TRYB STEROWANIA aktualna grupy nastaw pozostaje aktywna.

Rys. 5-151: Logika działania funkcji przełączenia grupy nastaw

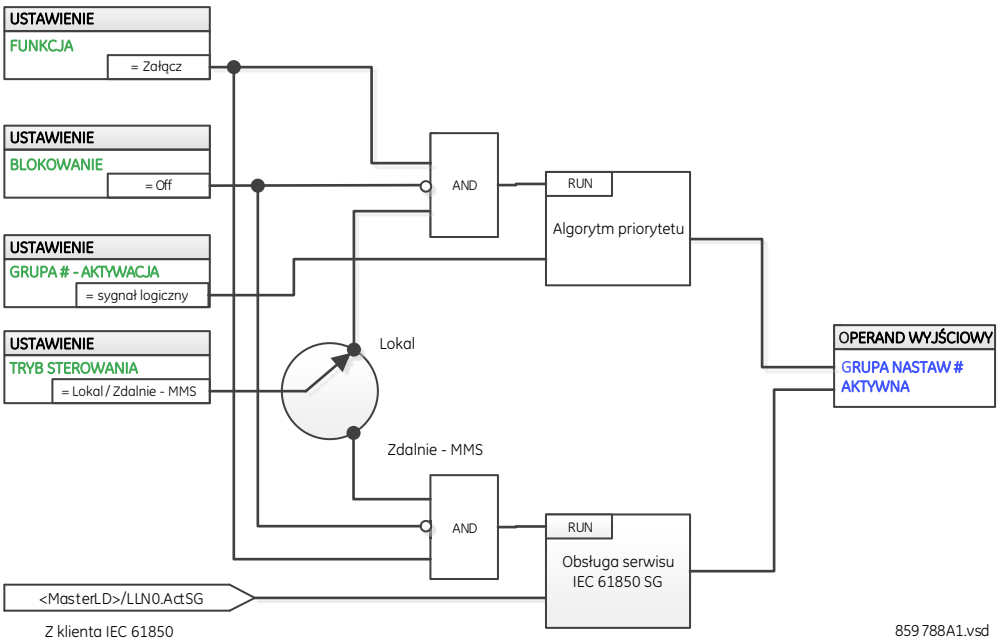


NOTE Wyboru aktywnej grupy nastaw można dokonać albo przez usługę IEC 61850 MMS SelectActiveSG, albo lokalnie przez sygnały logiczne wybrane w GRUPA # - AKTYWACJA. Sterowanie grupami nastaw poprzez sygnały logiczne i MMS w jednym czasie jest niedopuszczalne.

BLOKOWANIE — zapobiega zmianie aktywnej grupy nastaw, gdy wybrany sygnał ma wartość „On". Może to być przydatne w aplikacjach, w których zmiana ustawień jest niepożądana w określonych warunkach, na przykład podczas sterowania.

GRUPA 2 - AKTYWACJA do GRUPA 6 - AKTYWACJA — wybór sygnału logicznego, który po aktywacji sprawia, że dana grupa nastaw jest aktywna. Algorytm priorytetu zapewnia, że w danej chwili aktywna jest tylko jedna grupa, ta o najwyższym numerze, która jest aktywowana parametrem AKTYWACJA, ma pierwszeństwo przed grupami o niższym numerze. Nie ma aktywacji dla grupy 1, ponieważ grupa 1 staje się automatycznie aktywna, jeśli żadna inna grupa nie jest aktywna.

Te ustawienia są tylko do odczytu i mają wartości domyślne, gdy TRYB STEROWANIA jest ustawiony na „Zdalnie - MMS".

Wyboru grupy nastaw można dokonać również poprzez MMS (SelectActiveSG do bloku @Master/LLN0.SGCB). Wybór aktywnej grupy może być dokonany przez usługę SelectActiveSG poprzez klienta IEC 61850 lub przez ustawienia GRUPA # - AKTYWACJA, ale te dwa mechanizmy zmiany grupy nastaw nie mogą działać jednocześnie.

Początkowa grupa nastaw zdefiniowana w menu IEC 61850 jest inicjowana do wartości ustawienia GRUPA # - AKTYWACJA przy ponownym uruchomieniu B30, natychmiast po otrzymaniu prawidłowego pliku CID.

GRUPA 1 NAZWA do GRUPA 6 NAZWA — umożliwia użytkownikowi przypisanie nazwy do każdej z sześciu grup nastaw. Po zaprogramowaniu nazwa ta pojawia się w drugim wierszu menu ZABEZPIECZENIE ⇨ GRUPA NASTAW 1(6).

Przekaźnik można skonfigurować za pomocą logiki programowalnej, aby w określonych warunkach aktywować lub deaktywować określoną grupę nastaw inną niż domyślna. Poniższe równanie (patrz rysunek) ilustruje żądania za pośrednictwem komunikacji zdalnej (na przykład VIRTUAL INPUT 1 ON - wejście wirtualne 1) lub z lokalnego wejścia fizycznego (na przykład CONTACT IP 1 ON - wejście fizyczne 1) w celu aktywacji określonej grupy nastaw oraz żądanie zablokowania tej grupy przy pobudzeniu zabezpieczeń nadprądowych. Przypisany operand VIRTUAL OUTPUT 1 (wyjście wirtualne 1) służy do aktywacji określonej grupy ustawień (GRUPA # - AKTYWACJA).

Rys. 5-152: Przykład logiki sterującej przełączaniem grupy nastaw

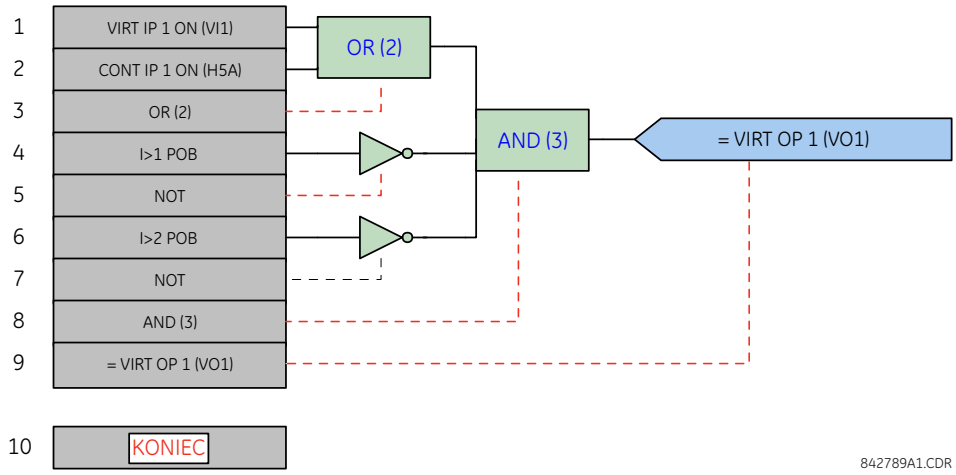


## 5.9.4 Przełączniki programowalne

USTAWIENIA ⇨⇩ STEROWANIE I NADZÓR ⇨ PRZEŁĄCZNIK PROGR ⇨ PRZEŁ WYBORU 1(2)

| | | | |
|---|---|---|---|
| ■ PRZEŁ WYBORU 1<br>■ | ⇔ | PRZEŁ1 FUNKCJA:<br>Odstaw | Zakres nastaw: Odstaw, Załącz |
| | ⇩ | PRZEŁ1 IL POZ:<br>7 | Zakres nastaw: 1 do 7 w krokach co 1 |
| | ⇩ | PRZEŁ1 TIMEOUT:<br>5.0 s | Zakres nastaw: 3.0 do 60.0 s w krokach co 0.1 |
| | ⇩ | PRZEŁ1 1BIT WYB POZ:<br>Off | Zakres nastaw: dowolny sygnał logiczny |
| | ⇩ | PRZEŁ1 TRYB ZATW POZ:<br>Timeout | Zakres nastaw: Timeout, Ręcznie |
| | ⇩ | PRZEŁ1 ZATW:<br>Off | Zakres nastaw: dowolny sygnał logiczny |
| | ⇩ | PRZEŁ1 3BIT A0:<br>Off | Zakres nastaw: dowolny sygnał logiczny |
| | ⇩ | PRZEŁ1 3BIT A1:<br>Off | Zakres nastaw: dowolny sygnał logiczny |

| | | |
|---|---|---|
| ⇕ | PRZEŁ1 3BIT A2:<br>Off | Zakres nastaw: dowolny sygnał logiczny |
| ⇕ | PRZEŁ1 3BIT ZATW:<br>Timeout | Zakres nastaw: Timeout, Ręcznie |
| ⇕ | PRZEŁ1 3BIT REC ZAT:<br>Off | Zakres nastaw: dowolny sygnał logiczny |
| ⇕ | PRZEŁ1 POZ PO REST URZ:<br>Ost poz | Zakres nastaw: Ost poz, Akt z 3 BIT, Ost poz/Akt |
| ⇕ | PRZEŁ1 SYGNAL:<br>Bez podtrzymania | Zakres nastaw: Bez podtrzymania, Z podtrzymaniem, Odstaw |
| ⇧ | PRZEŁ1 ZDARZENIA:<br>Odstaw | Zakres nastaw: Odstaw, Załącz |

Funkcja przełącznika programowalnego (selektora) ma zastąpić wielopozycyjny, mechaniczny przełącznik na elewacji szafy. Typowe aplikacje to przełączanie grup nastaw lub sterowanie wieloma równaniami w logice programowalnej.

Element zapewnia dwa wejścia sterujące. Sterowanie 1-bitowe umożliwia przechodzenie przez pozycje selektora o jeden krok na raz z każdym impulsem wejścia sterującego. Wejściem sterującym może być na przykład przycisk programowalny. 3-bitowe wejście sterujące umożliwia ustawienie przełącznika w pozycji określonej słowem trzybitowym.

Element umożliwia wstępne wybranie nowej pozycji bez jej stosowania. Wstępnie wybrana pozycja zostaje aktywowana po upływie czasu Timeout lub po potwierdzeniu przez oddzielne wejście (ustawione przez użytkownika). Pozycja przełącznika jest przechowywana w pamięci nieulotnej. Po ponownym uruchomieniu UR przywracana jest poprzednia pozycja lub przekaźnik synchronizuje się z bieżącym słowem 3-bitowym (wybór użytkownika). Podstawowa funkcjonalność alarmu ostrzega o nietypowych warunkach - na przykład wejście sterujące znajduje się poza zakresem.



Przełącznik programowalny odczytuje swój stan co dwa cykle.

ILOŚĆ POZYCJI — określa górną pozycję przełącznika. Podczas przechodzenia przez dostępne pozycje selektora, przechodzi on od górnej do dolnej pozycji (pozycja 1). W przypadku używania trzybitowego słowa sterującego do programowania pozycji przełacznika, zmiana miałaby miejsce tylko wtedy, gdy słowo sterujące znajduje się w zakresie od 1 do ILOŚĆ POZYCJI. Jeśli słowo sterujące jest poza zakresem, uruchamiany jest na trzy sekundy alarm poprzez aktywację operandu SELEKTOR # ALARM.

TIMEOUT — określa limit czasu dla zmiany pozycji przełącznika. Wartość jest używana przez przekaźnik na dwa następujące sposoby. Kiedy 1BIT WYBÓR POZYCJI jest ustawiony na „Timeout”, ustawienie określa wymagany okres bezczynności wejścia sterującego, po którym wstępnie wybrana pozycja jest automatycznie aktywowana. Kiedy1BIT WYBÓR POZYCJI to „Ręcznie”, ustawienie określa okres czasu, przez który pojawi się potwierdzenie. Timer jest ponownie uruchamiany po każdej aktywacji wejścia sterującego. Wejście potwierdzające musi zostać aktywowane przed upływem czasu timera TIMEOUT; w przeciwnym razie zmiana nie nastąpi i zostanie wystawiony alarm.

1BIT WYBÓR POZYCJI — określa wejście sterujące dla przełącznika. Przełącznik przechodzi do nowej pozycji przy każdym narastającym zboczu tego sygnału. Pozycja zmienia się krokowo, od 1 do maksymalnie 7, przechodząc od ostatniej (ILOŚĆ POZYCJI) do pierwszej (pozycja 1), po osiągnięciu pozycji krańcowej górnej. Kolejne impulsy sygnału sterującego nie mogą pojawiać się szybciej niż co 50 ms. Po każdym narastającym zboczu przypisanego operandu, timer TIMEOUT jest restartowany i wyświetlany jest komunikat "PRZEŁ WYB #: poz Z zmiana rozpoczęta", gdzie Z jest wstępnie wybraną pozycją. Komunikat wyświetlany jest przez czas określony w CZAS KOMUNIKATU. Wstępnie wybrana pozycja jest aktywowana po upływie czasu przełącznika (tryb „Timeout”) lub gdy sygnał potwierdzenia pojawi się przed upływem czasu elementu (tryb "Ręcznie”). Gdy nowa pozycja zostanie aktywowana, przekaźnik wyświetli komunikat "PRZEŁ WYB %d: pozycja Z aktywna". Zazwyczaj rolę wejścia sterującego pełni przycisk programowalny.

TRYB ZATWIERDZANIA POZYCJI — określa tryb pracy przełącznika. Po ustawieniu na „Timeout”, selektor zmienia swoją pozycję po wstępnie zdefiniowanym okresie bezczynności na wejściu sterującym. Zmiana jest automatyczna i nie wymaga potwierdzenia zamiaru zmiany pozycji. Po ustawieniu na „Ręcznie” przełącznik zmienia pozycję dopiero po potwierdzeniu przez oddzielny sygnał potwierdzający. Jeśli sygnał potwierdzenia nie pojawi się w określonym czasie, selektor nie zaakceptuje zmiany i zostanie uruchomiony alarm - aktywacja sygnału SELEKTOR ALARM 1B na trzy sekundy.

RĘCZNE ZATWIERDZANIE POZYCJI — określa wejście potwierdzające dla jednobitowego wejścia sterującego. Wstępnie wybrana pozycja jest aktywowana narastającym zboczem przypisanego operandu. To ustawienie jest aktywne tylko w trybie „Ręcznie". Sygnał potwierdzenia musi pojawić się w czasie określonym przez ustawienie TIMEOUT po ostatniej aktywności wejścia sterującego. Jako wejście potwierdzające zwykle jest konfigurowany przycisk programowalny.

3BIT WYBÓR A0, A1, A2 — określają trzybitowe wejście sterujące selektora. Trzybitowe słowo sterujące wstępnie wybiera pozycję przy użyciu następującej konwencji kodowania:

| A2 | A1 | A0 | Pozycja |
|---|---|---|---|
| 0 | 0 | 0 | brak |
| 0 | 0 | 1 | 1 |
| 0 | 1 | 0 | 2 |
| 0 | 1 | 1 | 3 |
| 1 | 0 | 0 | 4 |
| 1 | 0 | 1 | 5 |
| 1 | 1 | 0 | 6 |
| 1 | 1 | 1 | 7 |

Pozycja „brak" (0, 0, 0) nie generuje akcji, ale sygnalizuje problem z urządzeniem generującym trzybitowe słowo sterujące. Kiedy 3BIT ZATWIERDZENIE POZYCJI ustawiono na „Timeout", wstępnie wybrana pozycja jest aktywowana w TIMEOUT sekund po ostatniej aktywności wejścia trzybitowego. Gdy 3BIT ZATWIERDZENIE POZYCJI jest ustawiony na „Ręcznie", wstępnie wybrana pozycja jest aktywowana narastającym zboczem sygnału potwierdzenia - RĘCZNE ZATWIERDZANIE POZYCJI.

Jednobitowe wejście sterujące (1BIT WYBÓR POZYCJI) i trzybitowe wejścia sterujące (3BIT WYBÓR A0 do A2) blokują się wzajemnie: po zainicjowaniu sekwencji dla sterowania jednobitowego, trzybitowe wejście sterujące jest nieaktywne; po zainicjowaniu trzybitowej sekwencji sterującej wejście jednobitowe jest nieaktywne.

3BIT ZATWIERDZENIE POZYCJI — określa tryb pracy selektora. Po ustawieniu na „Timeout", selektor zmienia swoją pozycję po wstępnie zdefiniowanym okresie bezczynności na wejściu sterującym. Zmiana jest automatyczna i nie wymaga potwierdzenia zmiany pozycji. Po ustawieniu na „Ręcznie" selektor zmienia swoją pozycję dopiero po potwierdzeniu za pomocą oddzielnego sygnału potwierdzającego. Jeśli sygnał potwierdzenia nie pojawi się w określonym czasie, selektor nie zaakceptuje zmiany i zostanie uruchomiony alarm - aktywacja sygnału SELEKTOR ALARM 3B na trzy sekundy.

3BIT RĘCZNE ZATWIERDZENIE POZYCJI — określa wejście potwierdzające dla trzybitowego wejścia sterującego. Wstępnie wybrana pozycja jest aktywowana narastającym zboczem przypisanego operandu. To ustawienie jest aktywne tylko w trybie pracy „Ręcznie". Sygnał potwierdzenia musi pojawić się w czasie określonym przez ustawienie TIMEOUT po ostatniej aktywności trzybitowych wejść sterujących. Należy zauważyć, że 1-bitowe wejście sterujące i 3-bitowe wejścia sterujące mają niezależne sygnały potwierdzające (odpowiednio RĘCZNE ZATWIERDZANIE POZYCJI i 3BIT RĘCZNE ZATWIERDZENIE POZYCJI).

POZYCJA PO RESTARCIE URZĄDZENIA — określa zachowanie przełącznika po ponownym uruchomieniu przekaźnika.

W przypadku ustawienia na „Ost poz", po ponownym uruchomieniu przekaźnika przywracana jest ostatnia pozycja przełącznika (zapisana w pamięci nieulotnej). Jeśli pozycja przywrócona z pamięci jest poza zakresem, ustawiana jest pozycja 0 (brak operandu wyjściowego) i aktywowany jest alarm (SELEKTOR ALARM RST).

Po ustawieniu na „Akt z 3 BIT", selektor działa w następujący sposób. Na początku przełącznik na dwa cykle ustawia pozycję 0 i aktywuje sygnał SELEKTOR ALARM RST. Po upływie dwóch cykli selektor synchronizuje się do pozycji określonej przez trzybitowe wejście sterujące. Ta operacja nie czeka na odliczenie czasu TIMEOUT lub potwierdzenie. Gdy próba synchronizacji nie powiedzie się (tzn. wejście trzybitowe jest niedostępne (0,0,0) lub jest poza zakresem), wówczas wyjście przełącznika ustawiane jest w pozycji 0 (brak sygnału wyjściowego) i pojawia się alarm SELEKTOR ALARM RST.

Działanie trybu „Ost poz/Akt" jest podobne do trybu „Akt z 3 BIT". Jedyna różnica polega na tym, że po nieudanej próbie synchronizacji selektor próbuje przywrócić pozycję zapisaną w pamięci urządzenia. Tryb ten jest przydatny w aplikacjach, w których przełącznik służy do zmiany grupy nastaw w redundantnych schematach zabezpieczeń, np. System A/System B.

ZDARZENIA — jeśli załączone, rejestrowane są następujące zdarzenia:

| Zdarzenie | Opis |
|---|---|
| SELEKTOR 1 POZ Z | Selektor 1 zmienił swoją pozycję na Z |
| SELEKTOR 1 ALARM 1B | Pozycja selektora wybrana wstępnie za pomocą 1-bitowego wejścia sterującego nie została potwierdzona przed upływem limitu czasu |
| SELEKTOR 1 ALARM 3B | Pozycja selektora wybrana wstępnie za pomocą 3-bitowego wejścia sterującego nie została potwierdzona przed upływem limitu czasu |

Poniższe rysunki ilustrują działanie przełączników programowalnych. Na diagramach „T” oznacza ustawienie TIMEOUT.

Rys. 5-153: Tryb "Timeout"

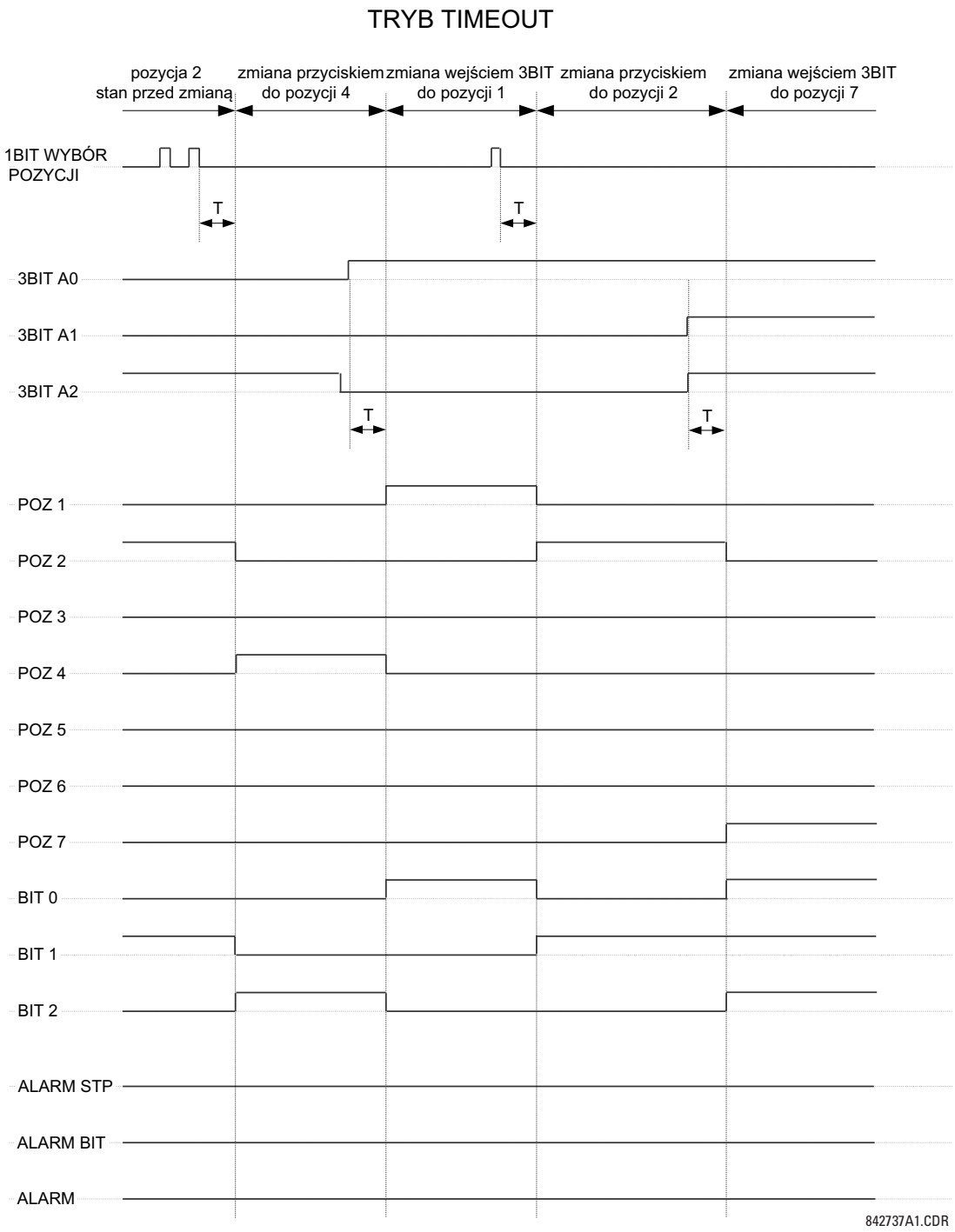

Rys. 5-154: Tryb "Ręcznie"

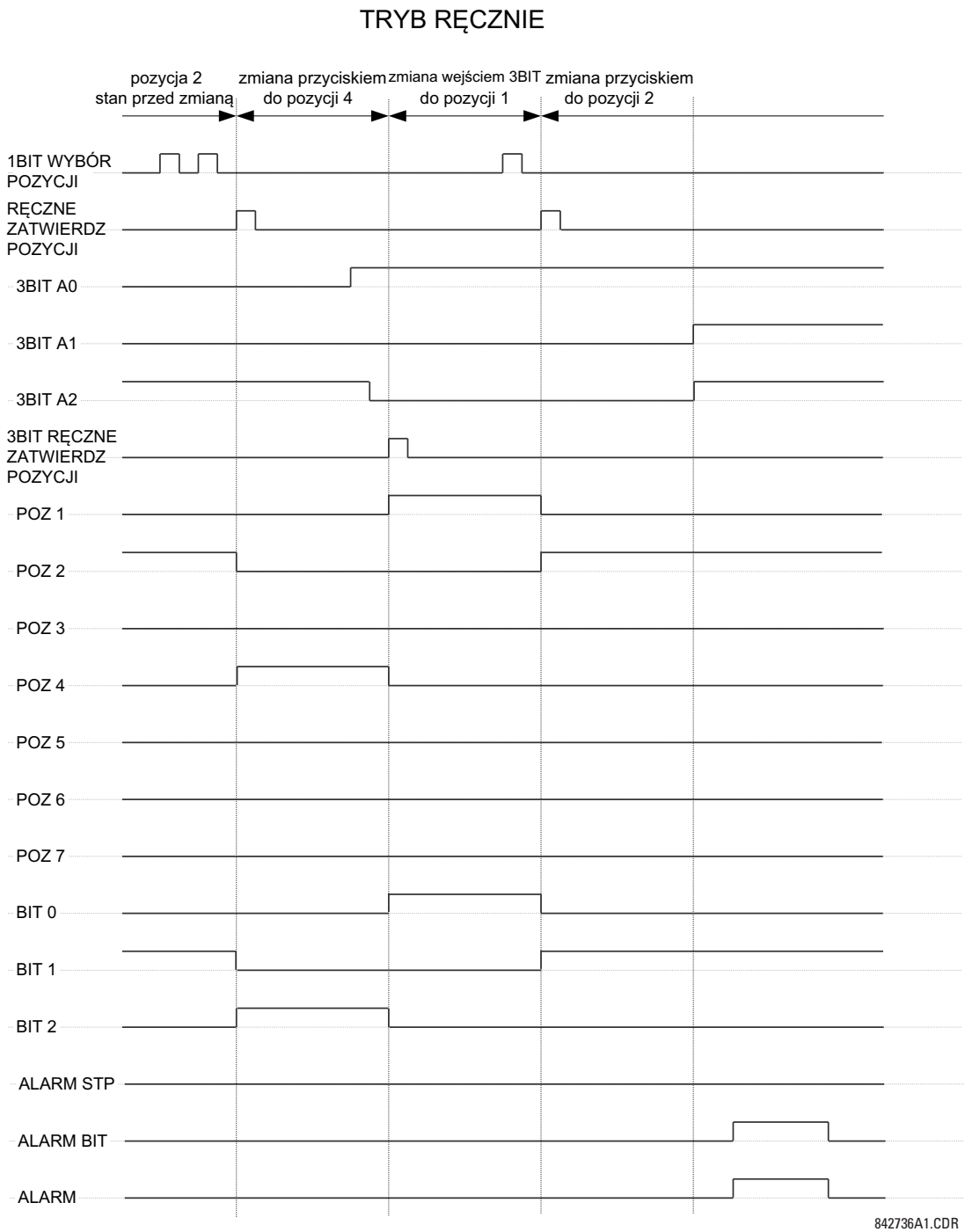


## Przykład

Rozważmy aplikację, w której przełącznik jest używany do sterowania grupami nastaw od 1 do 4. Grupy nastaw mają być sterowane zarówno za pomocą przycisku 1, jak i z urządzenia zewnętrznego poprzez wejścia fizyczne od 1 do 3. Aktywna grupa nastaw ma być dostępna jako słowo trzybitowe dla urządzenia zewnętrznego i systemu SCADA poprzez wyjścia fizyczne 1 do 3. Wstępnie wybrana grupa ma być aktywowana automatycznie po 5s bezczynności wejść sterujących. Po ponownym uruchomieniu urządzenia, przełącznik synchronizuje grupę nastaw z trzybitowymi wejściami sterującymi.

W menu USTAWIENIA ⇨⇩ STEROWANIE I NADZÓR ⇨ PRZEŁĄCZANIE GRUPY NASTAW wprowadź następujące zmiany:

FUNKCJA: "Załącz"
BLOKOWANIE: "Off"
GRUPA 2 - AKTYWACJA: "SELEKTOR 1 POZ 2"
GRUPA 3 - AKTYWACJA: "SELEKTOR 1 POZ 3"
GRUPA 4 - AKTYWACJA: "SELEKTOR 1 POZ 4"
GRUPA 5 - AKTYWACJA: "Off"
GRUPA 6 - AKTYWACJA: "Off"

Wprowadź zmiany w nastawach przełącznika w USTAWIENIA ⇨⇩ STEROWANIE I NADZÓR ⇨⇩ PRZEŁĄCZNIKI PROGRAMOWALNE ⇨ PRZEŁĄCZNIK PROGRAMOWALNY 1, aby przypisać sterowanie do przycisku 1 i wejść fizycznych 1 -3 (CONT IP 1/2/3 ON):

FUNKCJA: "Załącz"
ILOŚĆ POZYCJI: "4"
TRYB ZATWIERDZANIA POZYCJI: "Timeout"
TIMEOUT: "5.0 s"
1BIT WYBÓR POZYCJI: "PRZYCISK1 ON"
RĘCZNE ZATWIERDZENIE POZYCJI: "Off"
3BIT WYBÓR A0: "CONT IP 1 ON"
3BIT WYBÓR A1: "CONT IP 2 ON"
3BIT WYBÓR A2: "CONT IP 3 ON"
3BIT ZATWIERDZENIE POZYCJI: "Timeout"
3BIT RĘCZNE ZATWIERDZENIE POZYCJI: "Off"
POZYCJA PO RESTARCIE URZĄDZENIA: "Akt z 3BIT"

Teraz przypisz działanie wyjścia fizycznego (zakładając moduł H6E) do przełącznika, wprowadzając następujące zmiany w menu USTAWIENIA ⇨⇩ WEJŚCIA/WYJŚCIA ⇨⇩ WYJŚCIA FIZYCZNE:

[H1] WYJŚCIE 1 - POBUDZENIE: "SELEKTOR 1 BIT 0"
[H2] WYJŚCIE 2 - POBUDZENIE: "SELEKTOR 1 BIT 1"
[H3] WYJŚCIE 3 - POBUDZENIE: "SELEKTOR 1 BIT 2"

Na koniec przypisz przycisk 1, wprowadzając w USTAWIENIA ⇨ OGÓLNE ⇨⇩ PRZYCISKI PROGRAMOWALNE ⇨ PRZYCISK PB1:

PRZYCISK 1 - TRYB PRACY: "Bez podtrzymania"
PRZYCISK 1 - OPÓŹNIENIE ODPADU: "0.10 s"

Poniższy rysunek przedstawia logikę działania przełączników programowalnych.

Rys. 5-155: Logika działania przełączników programowalnych

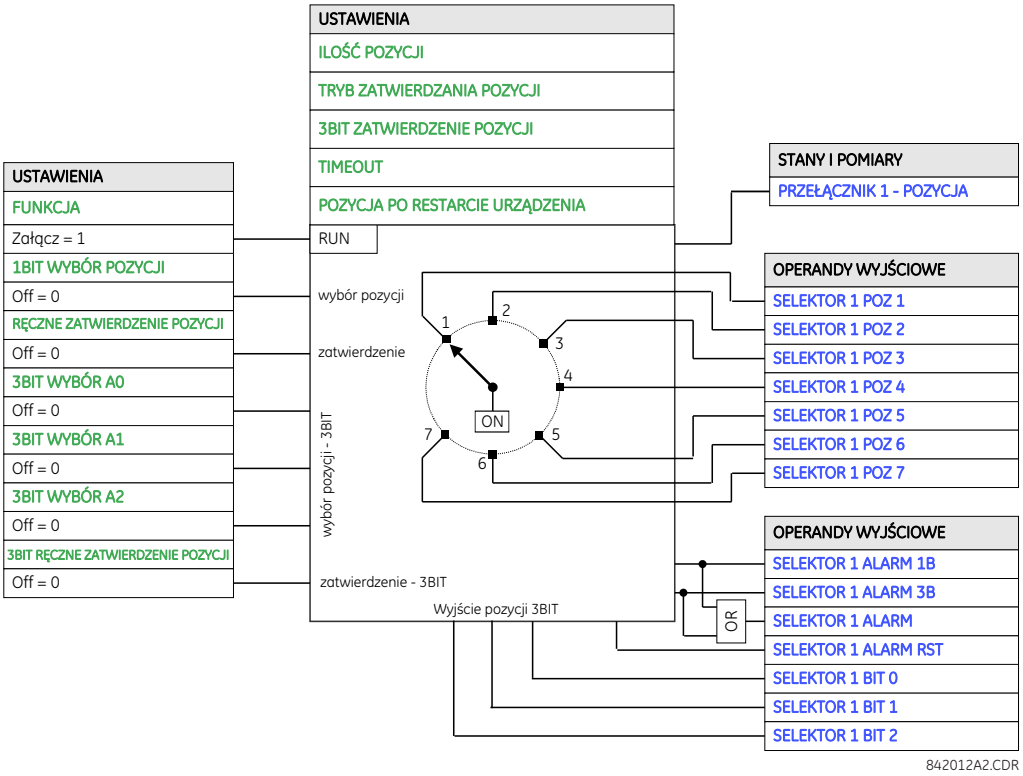


## 5.9.5 Podczęstotliwościowe f< - 81U

USTAWIENIA ⇨⇩ STEROWANIE I NADZÓR ⇨⇩ PODCZĘSTOTLIWOŚC 81U ⇨⇩ STOPIEŃ 1(12)

| | | | |
|---|---|---|---|
| ■ STOPIEŃ 1<br>■ | ⇔ | 81U S1 FUNKCJA:<br>Odstaw | Zakres nastaw: Odstaw, Załącz |
| | ⇩ | 81U S1 BLOK:<br>Off | Zakres nastaw: dowolny sygnał logiczny |
| | ⇩ | 81U S1 ŹRÓDŁO WIRT:<br>SRC 1 | Zakres nastaw: SRC 1, SRC 2, SRC 3, SRC 4, SRC 5, SRC 6 |
| | ⇩ | 81U S1 MIN<br>PRĄD/NAP: 0.10 pu | Zakres nastaw: 0.10 do 1.25 pu w krokach co 0.01 |
| | ⇩ | 81U S1 PRÓG POBUDZ:<br>59.50 Hz | Zakres nastaw: 20.00 do 65.00 Hz w krokach co 0.01 |
| | ⇩ | 81U S1 OPÓŹ ZADZ:<br>2.000 s | Zakres nastaw: 0.000 do 65.535 s w krokach co 0.001 |
| | ⇩ | 81U S1 OPÓŹ ODP:<br>2.000 s | Zakres nastaw: 0.000 do 65.535 s w krokach co 0.001 |
| | ⇩ | 81U S1 SYGNALIZACJA:<br>Bez podtrzymania | Zakres nastaw: Bez podtrzymania, Z podtrzymaniem, Odstaw |
| | ⇧ | 81U S1 ZDARZENIA:<br>Odstaw | Zakres nastaw: Odstaw, Załącz |

W przypadku B30, ta funkcja jest wyświetlana po wybraniu opcji oprogramowania IY.

Częstotliwość systemu w stanie ustalonym jest pewnym wskaźnikiem istniejącej równowagi pomiędzy mocą generowaną a obciążeniem. Zakłócenie tej równowagi poprzez utratę ważnej jednostki wytwórczej lub wyizolowanie części systemu skutkuje zmniejszeniem częstotliwości. Jeśli systemy sterowania generatorów nie zareagują wystarczająco szybko, system może utracić swoją stabilność. Niezawodną metodą szybkiego przywrócenia równowagi między obciążeniem a generacją jest automatyczne odłączanie wybranych odbiorów w oparciu o rzeczywistą częstotliwość systemu. Ta technika, zwana samoczynnym częstotliwościowym odciążaniem (SCO), utrzymuje integralność systemu oraz minimalizuje czas i zakres przestojów. Po powrocie częstotliwości do normy obciążenie można przywrócić automatycznie lub ręcznie.

ŹRÓDŁO WIRTUALNE — wybór źródła pomiarowego. Funkcja sprawdza najpierw czy dostępne jest napięcie fazowe w wybranym źródle. Jeśli napięcie nie jest dostępne, element próbuje użyć prądu fazowego. Jeśli nie ma napięcia ani prądu, funkcja nie działa, ponieważ nie bierze się pod uwagę sygnałów mniejszych od minimalnego ustawienia napięcia/prądu.

MINIMALNY PRĄD/NAPIĘCIE — definicja minimalnego poziomu napięcia lub prądu wymaganego do działania elementu podczęstotliwościowego. Ten próg służy do zapobiegania nieprawidłowemu działaniu funkcji w przypadku braku pomiaru.

PRÓG POBUDZENIA — próg pobudzenia funkcji podczęstotliwościowej. Na przykład, jeśli częstotliwość systemu wynosi 50 Hz, a odciążanie jest wymagane przy 49,5 Hz, ustaw tutaj 49,50 Hz.

Rys. 5-156: Logika działania zabezpieczenia podczęstotliwościowego - 81U

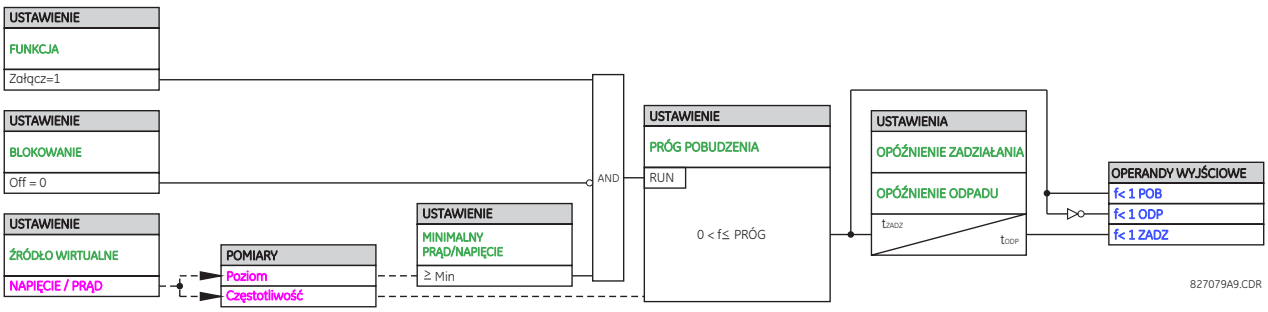


## 5.9.6 Kontrola synchronizmu - 25

USTAWIENIA ⇨⇩ STEROWANIE I NADZÓR ⇨⇩ KONTR SYNCHRONIZMU 25 ⇨ STOPIEŃ 1(6)

| | | | |
|---|---|---|---|
| ■ STOPIEŃ 1<br>■ | ⇔ | SYN1 FUNKCJA:<br>Odstaw | Zakres nastaw: Odstaw, Załącz |
| | ⇩ | SYN1 BLOK:<br>Off | Zakres nastaw: dowolny sygnał logiczny |
| | ⇩ | SYN1 ŹRÓDŁO U1:<br>SRC 1 | Zakres nastaw: SRC 1, SRC 2, SRC 3, SRC 4, SRC 5, SRC 6 |
| | ⇩ | SYN1 ŹRÓDŁO U2:<br>SRC 2 | Zakres nastaw: SRC 1, SRC 2, SRC 3, SRC 4, SRC 5, SRC 6 |
| | ⇩ | SYN1 DOP RÓŻN<br>NAP: 10000 V | Zakres nastaw: 0 do 400000 V w krokach co 1 |
| | ⇩ | SYN1 DOP RÓŻNICA<br>KĄTA: 30 | Zakres nastaw: 0 do 100° w krokach co 1 |
| | ⇩ | SYN1 DOP RÓŻN<br>CZĘST: 0.100 Hz | Zakres nastaw: 0.005 do 2.000 Hz w krokach co 0.001 |
| | ⇩ | SYN1 HIST - MAX<br>CZĘSTOT: 0.060 Hz | Zakres nastaw: 0.000 do 0.100 Hz w krokach co 0.001 |

| | | |
|---|---|---|
| ⇕ | SYN1 DYNAM KOM ZAŁ<br>Off | Zakres nastaw: dowolny sygnał logiczny |
| ⇕ | SYN1 MAX POŚLIZG:<br>0.500 Hz | Zakres nastaw: 0.100 do 10.000 Hz w krokach co 0.001 |
| ⇕ | SYN1 MIN POŚLIZG:<br>0.100 Hz | Zakres nastaw: 0.005 do 1.000 Hz w krokach co 0.001 |
| ⇕ | SYN1 SCD MAX FI:<br>1 | Zakres nastaw: 0 do 100° w krokach co 1 |
| ⇕ | SYN1 CZAS Zał<br>WYŁ: 0.035 s | Zakres nastaw: 0.010 do 0.500 s w krokach co 0.001 |
| ⇕ | SYN1 WSP KOREKCJI<br>AMP U2: 1.00 | Zakres nastaw: 0.10 do 10.00 w krokach co 0.01 |
| ⇕ | SYN1 WSP KOREKC<br>KĄT U2: 0 | Zakres nastaw: -180 do +180 stopni w krokach co 1 |
| ⇕ | ST1 TRYB PRACY BEZ<br>NAPIECIA: LV1 and DV2 | Zakres nastaw: Odst, LV1 and DV2, DV1 and LV2, DV1 or DV2, DV1 Xor DV2, DV1 and DV2 |
| ⇕ | ST1 U1 BEZ NAP<br>MAKS NAP: 0.30 pu | Zakres nastaw: 0.04 do 1.25 pu w krokach co 0.01 |
| ⇕ | ST1 U2 BEZ NAP<br>MAKS NAP: 0.30 pu | Zakres nastaw: 0.04 do 1.25 pu w krokach co 0.01 |
| ⇕ | SYN1 U1 POD NAP<br>MIN NAP: 0.70 pu | Zakres nastaw: 0.04 do 1.25 pu w krokach co 0.01 |
| ⇕ | SYN1 U2 POD NAP<br>MIN NAP: 0.70 pu | Zakres nastaw: 0.04 do 1.25 pu w krokach co 0.01 |
| ⇕ | SYN1 SYGNAL:<br>Bez podtrzymania | Zakres nastaw: Bez podtrzymania, Z podtrzymaniem, Odstaw |
| ⇧ | SYN1 ZDARZEN:<br>Odstaw | Zakres nastaw: Odstaw, Załącz |

5

SOFTWARE OPTION

W przypadku B30, ta funkcja jest wyświetlana po wybraniu opcji oprogramowania IY.

Funkcja kontroli synchronizmu nadzoruje pracę dwóch części systemu, które mają być połączone przez załączenie wyłącznika. Elementy kontroli synchronizmu są zwykle używane w miejscach, w których dwie części systemu są połączone przez co najmniej jeden inny punkt w systemie.

Kontrola synchronizmu weryfikuje, czy napięcia (U1 i U2) po obu stronach nadzorowanego wyłącznika mieszczą się w ustalonych granicach różnicy amplitudy, kąta i częstotliwości. Czas, w którym oba napięcia pozostają w dopuszczalnej różnicy kątów, jest określony przez ustawienie różnicy kątów fazowych $\Delta\Phi$ i różnicy częstotliwości $\Delta f$ (częstotliwość poślizgu). Można go zdefiniować jako czas potrzebny wektorom napięcia U1 lub U2 na przejście na wykresie wskazowym kąta równego $2 \times \Delta\Phi$ z częstotliwością równą różnicy częstotliwości $\Delta f$. Czas ten liczony jest według wzoru:

$$T = \frac{1}{\frac{360°}{2 \times \Delta\Phi} \times \Delta F}$$

Wzór 5-21

gdzie

$\Delta\Phi$ różnica kątów w stopniach
$\Delta F$ różnica częstotliwości w Hz

Jeżeli jedno lub oba źródła nie są pod napięciem, funkcja może umożliwić załączenie wyłącznika za pomocą kontroli podnapięciowej (funkcja źródła bez/pod napięciem) z pominięciem sprawdzenia różnicy amplitudy, kąta i częstotliwości.

ŹRÓDŁO NAPIĘCIA U1 — źródło pomiarowe dla napięcia U1 (zobacz sekcję Uwagi dotyczące funkcji Kontroli synchronizmu).

ŹRÓDŁO NAPIĘCIA U2 — źródło pomiarowe dla napięcia U2, które musi być innym źródłem niż te, które zostało wybrane dla napięcia U1 (zobacz sekcję Uwagi dotyczące działania funkcji Kontroli synchronizmu).

DOPUSZCZALNA RÓŻNICA NAPIĘĆ — maksymalna różnica napięcia pierwotnego między dwoma źródłami (wyrażona w V). Różnica napięć znajdująca się poniżej tej nastawy umożliwia spełnienie jednego z warunków kontroli synchronizmu.

DOPUSZCZALNA RÓŻNICA FAZ — maksymalna różnica kątowa (wyrażona w stopniach) między dwoma źródłami. Różnica kątów znajdująca się poniżej tej nastawy umożliwia spełnienie jednego z warunków kontroli synchronizmu.

HISTEREZA DLA MAKSYMALNEJ RÓŻNICY CZĘSTOTLIWOŚCI — określa wymaganą histerezę dla różnicy częstotliwości.

- DOPUSZCZALNA RÓŻNICA CZĘSTOTLIWOŚCI — warunek spełniony, gdy różnica częstotliwości będzie mniejsza niż DOPUSZCZALNA RÓŻNICA CZĘSTOTLIWOŚCI. Po zadziałaniu elementu Kontroli synchronizmu różnica częstotliwości musi wzrosnąć powyżej sumy DOPUSZCZALNA RÓŻNICA CZĘSTOTLIWOŚCI + HISTEREZA DLA MAKSYMALNEJ RÓŻNICY CZĘSTOTLIWOŚCI (przy założeniu spełnienia pozostałych dwóch warunków - napięcia i kąta) aby funkcja odpadła.
- MAKSYMALNY POŚLIZG CZĘSTOTLIWOŚCI — warunek spełniony, gdy różnica częstotliwości będzie mniejsza od MAKSYMALNY POŚLIZG CZĘSTOTLIWOŚCI. Po zadziałaniu elementu Kontroli synchronizmu różnica częstotliwości musi wzrosnąć powyżej sumy MAKSYMALNY POŚLIZG CZĘSTOTLIWOŚCI + HISTEREZA DLA MAKSYMALNEJ RÓŻNICY CZĘSTOTLIWOŚCI aby funkcja odpadła.
- MINIMALNY POŚLIZG CZĘSTOTLIWOŚCI — warunek spełniony, gdy różnica częstotliwości będzie większa niż MINIMALNY POŚLIZG CZĘSTOTLIWOŚCI. Po zadziałaniu elementu Kontroli synchronizmu różnica częstotliwości musi spaść poniżej różnicy MINIMALNY POŚLIZG CZĘSTOTLIWOŚCI - HISTEREZA DLA MAKSYMALNEJ RÓŻNICY CZĘSTOTLIWOŚCI aby funkcja odpadła.

SC DYNAMICZNY - KOMENDA ZAŁĄCZ — załącza dynamiczny tryb kontroli synchronizmu. Gdy załączony, lokalizacja, do której w celu synchronizacji przesunie się obecny wektor U2 (pokazany jako U2') z uwzględnieniem czasu załączenia wyłącznika, będzie przewidywana na podstawie zmierzonej częstotliwości poślizgu, tak aby polecenie ZW mogło zostać wystawione z wyprzedzeniem, celem zapewnienia synchronizacji w momencie, gdy wyłącznik jest faktycznie załączany.



Rys. 5-157: Obraz napięć dla poślizgu > 0 (poślizg = F2-F1)

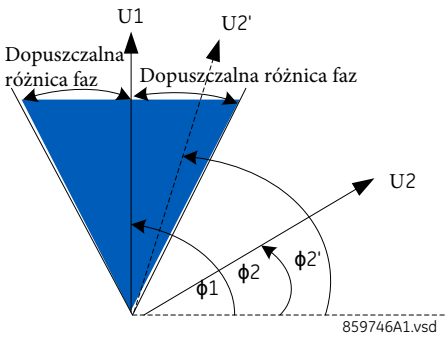


Rys. 5-158: Obraz napięć dla poślizgu < 0 (poślizg = F2-F1)

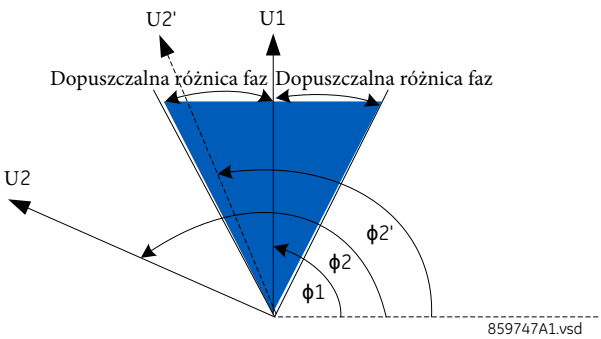

MAKSYMALNY POŚLIZG CZĘSTOTLIWOŚCI — maksymalna, dozwolona częstotliwość poślizgu (w Hz) w trybie dynamicznym. Tryb ten staje się nieaktywny (disarmed), gdy częstotliwość poślizgu przekroczy tę nastawę. Nastawa powyżej 2 Hz nie jest zalecana, ponieważ może spowodować znaczne błędy w estymacji wektorów, dlatego należy ją stosować ostrożnie.

MINIMALNY POŚLIZG CZĘSTOTLIWOŚCI — minimalna, dozwolona częstotliwość poślizgu (Hz) w trybie dynamicznym. Tryb ten staje się nieaktywny (disarmed), gdy częstotliwość poślizgu spadnie poniżej tej nastawy.

SC DYN - MAKS RÓŻNICA FAZY MIĘDZY U1 A U2' - maksymalna różnica kątowa (w stopniach) między dwoma fazorami napięcia: U1 i przewidywanym U2, czyli U2'.

CZAS ZAŁĄCZENIA WYŁĄCZNIKA — czas załączenia wyłącznika w sekundach.

ŹRÓDŁO U2 - WSPÓŁCZYNNIK KOREKCJI AMPLITUDY — współczynnik korekcji amplitudy napięcia U2. Nastawa jest używana do kompensacji napięcia U2, dzięki czemu amplituda U2 może być bezpośrednio porównywana z amplitudą U1. Na przykład, gdy U1 i U2 są brane z dwóch różnych uzwojeń transformatora i przy różnych poziomach napięcia, kompensacja amplitudy musi być wykonana przed rozpoczęciem porównania tych amplitud.

ŹRÓDŁO U2 - WSPÓŁCZYNNIK KOREKCJI KĄTA — określa kąt źródła U2, o który należy przesunąć napięcie U2, aby kąt U2 mógł być bezpośrednio porównany z kątem U1. Na przykład, gdy U1 i U2 są brane z dwóch różnych uzwojeń transformatora i mają różne przesunięcia kątowe ze względu na sposób połączenia uzwojeń, kompensacja przesunięcia kątowego musi być wykonana przed porównaniem kątów napięć U1 i U2.

TRYB PRACY BEZ NAPIĘCIA — wybór kombinacji warunków obecności/braku napięcia źródeł, które to warunki nie uwzględniają kontroli różnicy amplitudy, kątów i częstotliwości i pozwalają na załączenie wyłącznika, gdy jedno lub oba napięcia (U1 lub/i U2) są poniżej progu maksymalnego napięcia. Źródło bez napięcia lub pod napięciem jest deklarowane za pomocą monitoringu poziomu napięcia danego źródła. Dostępnych jest 6 trybów:

Odst — tryb pracy źródła bez/pod napięciem odstawiony
LV1 and DV2 — Źródło U1 pod napięciem (LV - live voltage) i Źródło U2 bez napięcia (DV - dead voltage)
DV1 and LV2 — Źródło U1 bez napięcia i Źródło U2 pod napięciem
DV1 or DV2 — Źródło U1 bez napięcia lub Źródło U2 bez napięcia
DV1 Xor DV2 — alternatywa rozłączna - Źródło U1 bez napięcia XOR Źródło U2 bez napięcia (tylko jedno źródło bez napięcia i tylko jedno pod napięciem)
DV1 and DV2 — Źródło U1 bez napięcia i Źródło U2 bez napięcia

ŹRÓDŁO U1 BEZ NAPIĘCIA - NAP. MAKSYMALNE — maksymalna wartość napięcia dla U1 (w pu). Poniżej tej wartości wejście napięciowe U1 używane do kontroli synchronizmu jest uważane za źródło bez napięcia.

ŹRÓDŁO U2 BEZ NAPIĘCIA - NAP. MAKSYMALNE — maksymalna wartość napięcia dla U2 (w pu). Poniżej tej wartości wejście napięciowe U2 używane do kontroli synchronizmu jest uważane za źródło bez napięcia.

ŹRÓDŁO U1 POD NAPIĘCIEM - NAP. MINIMALNE — minimalna wartość napięcia dla U1 (w pu). Powyżej tej wartości wejście napięciowe U1 używane do kontroli synchronizmu jest uważane za źródło pod napięciem.

ŹRÓDŁO U2 POD NAPIĘCIEM - NAP. MINIMALNE — minimalna wartość napięcia dla U2 (w pu). Powyżej tej wartości wejście napięciowe U2 używane do kontroli synchronizmu jest uważane za źródło pod napięciem.

### 5.9.6.1 Uwagi dotyczące działania funkcji Kontroli synchronizmu

1. Wybrane dla funkcji kontroli synchronizmu źródła U1 i U2 (nie mogą to być te same źródła) mogą obejmować zarówno napięcia trójfazowe, jak i napięcie dodatkowe. Przekaźnik automatycznie wybiera określone napięcia, które mają być używane przez funkcję kontroli synchronizmu zgodnie z poniższą tabelą.

| Opcja | U1 lub U2 (źródło Y) | U2 lub U1 (źródło Z) | Automatyczny wybór kombinacji napięć | | Wybrane napięcie |
|---|---|---|---|---|---|
| | | | Źródło Y | Źródło Z | |
| 1 | PN fazowe i PN dodatkowe | PN fazowe i PN dodatkowe | Fazowe | Fazowe | UL12 |
| 2 | PN fazowe i PN dodatkowe | PN fazowe | Fazowe | Fazowe | UL12 |
| 3 | PN fazowe | PN fazowe | Fazowe | Fazowe | UL12 |
| 4 | PN fazowe i PN dodatkowe | PN dodatkowe | Fazowe | Dodatkowe | Udod (jak ustawiono w źródle Z) |

| Opcja | U1 lub U2 (źródło Y) | U2 lub U1 (źródło Z) | Automatyczny wybór kombinacji napięć | | Wybrane napięcie |
|---|---|---|---|---|---|
| | | | Źródło Y | Źródło Z | |
| 5 | PN dodatkowe | PN dodatkowe | Dodatkowe | Dodatkowe | Udod (jak w wybranych źródłach) |

Napięcia U1 i U2 są dopasowywane automatycznie, dzięki czemu odpowiednie napięcia z obu źródeł są używane do kontroli synchronizmu. Stosowane jest napięcie międzyfazowe, jeśli jest dostępne w obu źródłach; jeśli jedno lub oba źródła mają tylko napięcie dodatkowe, wtedy używane jest napięcie dodatkowe. Na przykład, jeśli napięcie Udod jest zaprogramowane na UL1, funkcja automatycznie wybiera UL1 z drugiego źródła. Jeśli kontrola jest wymagana dla określonego napięcia, użytkownik może podłączyć te napięcie do zacisków napięcia dodatkowego, a następnie użyć go do sprawdzenia warunków synchronizmu.

W przypadku używania pojedynczego modułu PP/PN z podłączonymi napięciami fazowymi i napięciem dodatkowym, należy upewnić się, że w jednym ze źródeł zostanie zaprogramowane tylko napięcie dodatkowe, które ma być użyte do kontroli synchronizmu. Należy pamiętać, że nie można kontrolować synchronizmu między PN fazowymi połączonymi w trójkąt a napięciem dodatkowym połączonym w gwiazdę.

2. Przekaźnik mierzy częstotliwość i V/Hz za pomocą wejścia danego źródła z priorytetami ustalonymi przez konfigurację kanałów wejściowych dla źródła. Przekaźnik wykorzystuje jeden z kanałów napięcia fazowego, jeśli jest ustawiony jako element tego źródła. Przekaźnik wykorzystuje kanał napięcia dodatkowego tylko wtedy, gdy kanał ten jest zaprogramowany jako element danego źródła, a zestaw napięć fazowych nie jest elementem danego źródła.

Rys. 5-159: Logika funkcji kontroli synchronizmu - 25

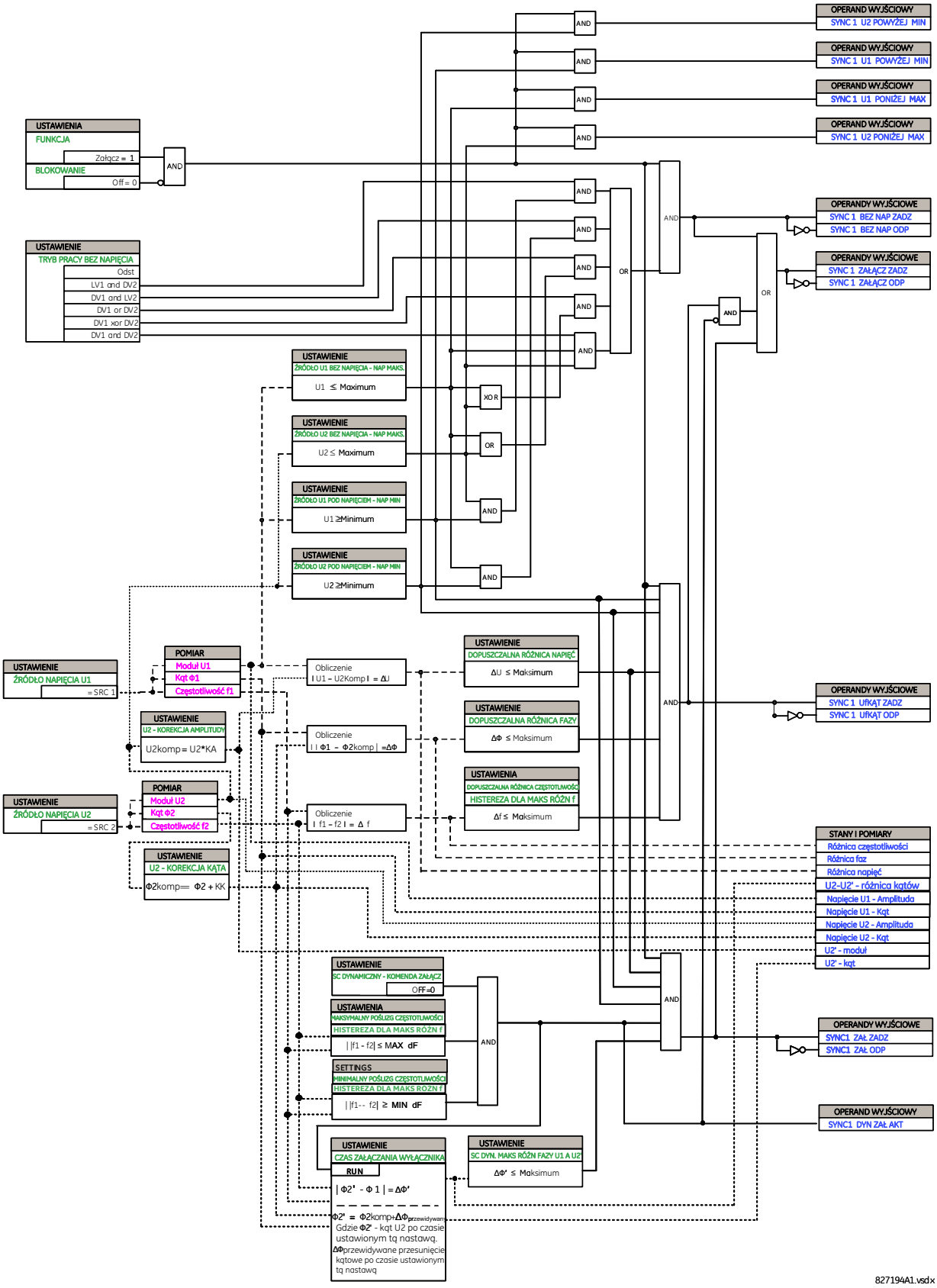

## 5.9.7 SPZ 3F - 79

NASTAWY ⇨⇩ STEROWANIE I NADZÓR ⇨⇩ SPZ ⇨ SPZ 1(6)

| | | | |
|---|---|---|---|
| ■ SPZ 1<br>■ | ⇔ | SPZ1 FUNKCJA:<br>Odstaw | Zakres nastaw: Odstaw, Załącz |
| | ⇕ | SPZ1 INICJAC:<br>Off | Zakres nastaw: dowolny sygnał logiczny |
| | ⇕ | SPZ1 BLOK:<br>Off | Zakres nastaw: dowolny sygnał logiczny |
| | ⇕ | SPZ1 MAKS LICZBA<br>CYKLI: 1 | Zakres nastaw: 1, 2, 3, 4 |
| | ⇕ | SPZ1 RED IL CYKL - 1:<br>Off | Zakres nastaw: dowolny sygnał logiczny |
| | ⇕ | SPZ1 RED IL CYKL - 2:<br>Off | Zakres nastaw: dowolny sygnał logiczny |
| | ⇕ | SPZ1 RED IL CYKL - 3:<br>Off | Zakres nastaw: dowolny sygnał logiczny |
| | ⇕ | SPZ1 RĘCZNE ZW:<br>Off | Zakres nastaw: dowolny sygnał logiczny |
| | ⇕ | SPZ1 RĘCZN KAS BLOK:<br>Off | Zakres nastaw: dowolny sygnał logiczny |
| | ⇕ | SPZ1 KAS BLOKADY GDY<br>WYŁ zał: Off | Zakres nastaw: Off, On |
| | ⇕ | SPZ1 KAS BLOKADY PO<br>RĘCZNYM ZW: Off | Zakres nastaw: Off, On |
| | ⇕ | SPZ1 WYŁ zał:<br>Off | Zakres nastaw: dowolny sygnał logiczny |
| | ⇕ | SPZ1 WYŁ wył:<br>Off | Zakres nastaw: dowolny sygnał logiczny |
| | ⇕ | SPZ1 T BLK PO ZW<br>RĘCZNYM: 10.000 s | Zakres nastaw: 0.00 do 655.35 s w krokach co 0.01 |
| | ⇕ | SPZ1 PRZERWA BN1:<br>1.000 s | Zakres nastaw: 0.00 do 655.35 s w krokach co 0.01 |
| | ⇕ | SPZ1 PRZERWA BN2:<br>2.000 s | Zakres nastaw: 0.00 do 655.35 s w krokach co 0.01 |
| | ⇕ | SPZ1 PRZERWA BN3:<br>3.000 s | Zakres nastaw: 0.00 do 655.35 s w krokach co 0.01 |
| | ⇕ | SPZ1 PRZERWA BN4:<br>4.000 s | Zakres nastaw: 0.00 do 655.35 s w krokach co 0.01 |
| | ⇕ | SPZ1 DOD OPÓŹN 1:<br>Off | Zakres nastaw: dowolny sygnał logiczny |
| | ⇕ | SPZ1 OPÓŹN 1:<br>0.000 s | Zakres nastaw: 0.00 do 655.35 s w krokach co 0.01 |
| | ⇕ | SPZ1 DOD OPÓŹN 2:<br>Off | Zakres nastaw: dowolny sygnał logiczny |
| | ⇕ | SPZ1 OPÓŹN 2:<br>0.000 s | Zakres nastaw: 0.00 do 655.35 s w krokach co 0.01 |
| | ⇕ | SPZ1 KAS BLK PO<br>ZW: 60.000 | Zakres nastaw: 0.00 do 655.35 s w krokach co 0.01 |

| | | |
|---|---|---|
| ⇕ | SPZ1 BLK PO CYK:<br>60.000 s | Zakres nastaw: 0.00 do 655.35 s w krokach co 0.01 |
| ⇕ | SPZ1 MAKS T CYKLU:<br>TIME: 5.000 s | Zakres nastaw: 0.00 do 655.35 s w krokach co 0.01 |
| ⇧ | SPZ1 ZDARZ:<br>Odstaw | Zakres nastaw: Odstaw, Załącz |

Maksymalna liczba dostępnych stopni funkcji SPZ jest równa liczbie zainstalowanych banków PP.

Funkcja 3-fazowego SPZ w B30 jest przeznaczona dla linii przesyłowych i dystrybucyjnych w aplikacjach z jednym wyłącznikiem. Istnieje możliwość realizacji do 4 prób załączenia wyłącznika. Każda próba ma niezależnie ustawiany czas przerwy beznapięciowej. W razie potrzeby, za pomocą sygnałów logicznych można zmieniać ustawienia funkcji zabezpieczeniowych między cyklami. Funkcja SPZ może być odstawiona lub blokowana sygnałem logicznym.

Diody LED panelu czołowego wskazują stan SPZ w następujący sposób:

- Reclose Enabled (Nastawiony) — SPZ gotowy do wykonania zaprogramowanych cykli (nastawiony i niezablokowany)
- Reclose Disabled (Nieaktywny) — SPZ niegotowy (odstawiony lub zablokowany)
- Reclose In Progress (W toku) — Nastąpiła inicjacja SPZ, jednak nie wystawiono jeszcze sygnału ZW z SPZ
- Reclose Locked Out (Zablokowany) — SPZ wykonał maksymalną dozwoloną liczbę prób załączenia wyłącznika, ale ponieważ zwarcie utrzymuje się, wyłącznik nie został załączony. Funkcja może być również w trybie „Zablokowany", gdy upłynie MAKSYMALNY CZAS CYKLU lub gdy pojawi się sygnał blokady podczas SPZ W TOKU. Schemat musi zostać odblokowany, aby móc wykonać cykl SPZ dla następnych zwarć.

SPZ jest gotowy do wykonania zaprogramowanych cykli, jeśli spełnione są następujące warunki:

- FUNKCJA ustawiono na "Załącz"
- SPZ nie jest w stanie "Zablokowany"
- Sygnał przypisany do BLOKOWANIE nie jest aktywny
- Upłynął CZAS BLOKADY PO ZAŁĄCZENIU RĘCZNYM

SPZ jest inicjowany sygnałem wyłączenia z dowolnej funkcji zabezpieczeniowej. SPZ jest inicjowany pod warunkiem, że wyłącznik był załączony przed zadziałaniem zabezpieczenia.

Sygnał SPZ W TOKU jest aktywny, gdy po sygnale inicjacji rozpoczyna się cykl SPZ. Po pomyślnym zainicjowaniu cyklu sygnał ten jest podtrzymywany, a funkcja kontynuuje swoją sekwencję, dopóki nie zostanie spełniony jeden z warunków:

- Zostanie wystawiony sygnał SPZ ZAŁĄCZ, lub
- SPZ zostanie zablokowany (SPZ ZABLOKOWANY)

Gdy sygnał SPZ W TOKU jest aktywny, funkcja sprawdza, czy wyłącznik jest wyłączony, a liczba wykonanych cykli (prób załączenia) jest poniżej MAKSYMALNA LICZBA CYKLI, a następnie rozpoczyna odliczanie czasu przerwy beznapięciowej.

Każdy z czterech dostępnych cykli ma niezależnie ustawiany czas przerwy beznapięciowej. Dwa dodatkowe timery mogą być użyte do zwiększenia wstępnie ustawionych czasów PBN1-4 o opóźnienie równe DODAJ OPÓŹNIENIE 1 - CZAS OPÓŹNIENIA lub DODAJ OPÓŹNIENIE 2 - CZAS OPÓŹNIENIA lub sumę tych dwóch opóźnień w zależności od ustawień. Zapewnia to większą elastyczność, gdyż przy użyciu sygnałów logicznych istnieje możliwość aktywacji i deaktywacji dwóch dodatkowych timerów. Przykładem wykorzystania dodatkowych opóźnień jest wykorzystanie sygnałów SPZ WYKON CYKLE =n, czy GRUPA NASTAW X AKTYW. Maksymalna liczba prób załączenia może być dynamicznie modyfikowana przez nastawę REDUKUJ ILOŚĆ CYKLI DO 1 (2, 3), używając odpowiedniego operandu logicznego.

Jeśli wystąpi którakolwiek z poniższych sytuacji wszystkie fazy cyklu SPZ są blokowane, uniemożliwiając załączenie WYŁ:

- Wykonano maksymalną ilość cykli (prób załączenia)
- Sygnał przypisany do BLOKOWANIE jest aktywny (np. zadziałała funkcja LRW czy ZS)
- Upłynął MAKSYMALNY CZAS CYKLU

SPZ pozostaje w stanie blokady do chwili pojawienia się sygnału „Kasowanie blokady", ręcznego załączenia wyłącznika lub wykonania polecenia ręcznego kasowania (lokalnego/zdalnego). Odblokowanie można wykonać poleceniem operatora, ręcznie załączając wyłącznik lub gdy wyłącznik został załączony i taki pozostaje przez określony czas.

Po upływie czasu przerwy beznapięciowej SPZ wystawia sygnał ZW. Sygnał SPZ ZAŁĄCZ jest podtrzymywany, dopóki wyłącznik nie załączy się lub nastąpi zablokowanie automatyki SPZ.

SPZ jest odblokowywany po udanym cyklu po CZAS KASOWANIA BLOKADY PO CYKLU. Czas ten jest oparty na czasie „reclaim time” wyłącznika, który jest minimalnym wymaganym czasem przerwy pomiędzy kolejnymi cyklami SPZ.

### 5.9.7.1 Ustawienia

INICJACJA — wybór sygnału logicznego, który inicjuje SPZ. Zazwyczaj jest to sygnał wyłączenia z zabezpieczeń.

BLOKOWANIE — wybór sygnału logicznego, który blokuje inicjację SPZ (może to być spowodowane zadziałaniem funkcji LRW, zadziałaniem zabezpieczenia różnicowego szyn itd.).

MAKSYMALNA LICZBA CYKLI — określa maksymalną liczbę prób załączenia wyłącznika poprzez automatykę SPZ, które można wykonać, zanim SPZ zostanie zablokowany, gdy zwarcie jest trwałe.

REDUKUJ ILOŚĆ CYKLI DO 1/2/3 — definicja sygnału logicznego, który zmienia maksymalną liczbę prób załączenia z ustawienia początkowego (MAKSYMALNA LICZBA CYKLI) na odpowiednio 1, 2 lub 3.

ZAŁĄCZENIE RĘCZNE — wybór sygnału logicznego reprezentującego polecenie ręcznego załączenia wyłącznika.

RĘCZNE KASOWANIE BLOKADY — przypisuje się sygnał, którego aktywacja ma spowodować przejście automatyki do stanu gotowości. Typowo jest to ręczne kasowanie lub wypracowany w logice sygnał, mający odblokować automatykę SPZ po nieudanym cyklu.

KASOWANIE BLOKADY - WYŁĄCZNIK ZAŁĄCZONY — umożliwia kasowanie blokady SPZ, jeśli wyłącznik został ręcznie załączony i pozostaje w takim stanie przez określony czas. Aby to ustawienie było aktywne, należy ustawić KASOWANIE BLOKADY - ZAŁĄCZENIE RĘCZNE na "Off".

KASOWANIE BLOKADY - ZAŁĄCZENIE RĘCZNE — umożliwia kasowanie blokady SPZ po ręcznym ZW, niezależnie od tego, czy wyłącznik pozostaje załączony, czy nie. To ustawienie zastępuje KASOWANIE BLOKADY - WYŁĄCZNIK ZAŁĄCZONY.

CZAS BLOKADY PO ZAŁĄCZENIU RĘCZNYM — SPZ można zablokować na określony czas po ręcznym załączeniu powiązanego wyłącznika. Zapobiega to ponownemu załączeniu wyłącznika na zwarcie. Czas ten musi być dłuższy niż najdłuższy czas wyłączenia z jakiegokolwiek zabezpieczenia niezablokowanego po ręcznym załączeniu wyłącznika. Jeżeli po ręcznym ZW nie zadziałają zabezpieczenia nadprądowe i ustawiony tutaj czas upłynie, schemat SPZ jest gotowy do działania.

CZAS PRZERWY BEZNAPIĘCIOWEJ 1 do CZAS PRZERWY BEZNAPIĘCIOWEJ 4 — czas pierwszej/drugiej/trzeciej/czwartej przerwy beznapięciowej. Ustaw czas dłuższy niż przewidywany czas dejonizacji przestrzeni połukowej po wyłączeniu trójfazowym.

DODAJ OPÓŹNIENIE 1 — wybór sygnału logicznego, który wprowadza dodatkowe opóźnienie (1) do wstępnie ustawionego czasu przerwy beznapięciowej (1 do 4). Gdy ustawiono tutaj "Off", CZAS OPÓŹNIENIA 1 jest pomijany.

DODAJ OPÓŹNIENIE 1 - CZAS OPÓŹNIENIA — wartość dodatkowego opóźnienia (1) czasu przerwy beznapięciowej.

DODAJ OPÓŹNIENIE 2 — wybór sygnału logicznego, który wprowadza dodatkowe opóźnienie (2) do wstępnie ustawionego czasu przerwy beznapięciowej (1 do 4). Gdy ustawiono tutaj "Off", CZAS OPÓŹNIENIA 2 jest pomijany.

DODAJ OPÓŹNIENIE 2 - CZAS OPÓŹNIENIA — wartość dodatkowego opóźnienia (2) czasu przerwy beznapięciowej.

OPÓŹNIENIE ODBLOKOWANIA SPZ PO RĘCZNYM ZW — określa, jak długo wyłącznik musi pozostać załączony po ręcznym poleceniu jego załączenia, aby SPZ został odblokowany.

CZAS KASOWANIA BLOKADY PO CYKLU — czas kasowania blokady po udanym SPZ. Nastawa oparta jest na „reclaim time” wyłącznika, który jest minimalnym czasem wymaganym pomiędzy realizacją kolejnych sekwencji SPZ.

MAKSYMALNY CZAS CYKLU — określa maksymalny czas pojedynczej próby załączenia z SPZ. Timer jest uruchamiany za każdym razem, gdy inicjowana jest automatyka SPZ i jest aktywny przez czas trwania sygnału SPZ W TOKU. Jeżeli wszystkie warunki pozwalające na załączenie wyłącznika nie są po tym czasie spełnione, SPZ zostaje zablokowany.

NOTE

MAKSYMALNY CZAS CYKLU musi być ustawiony na czas mniejszy niż CZAS KASOWANIA BLOKADY PO CYKLU.

Rys. 5-160: Logika działania funkcji SPZ (Arkusz 1 z 2)

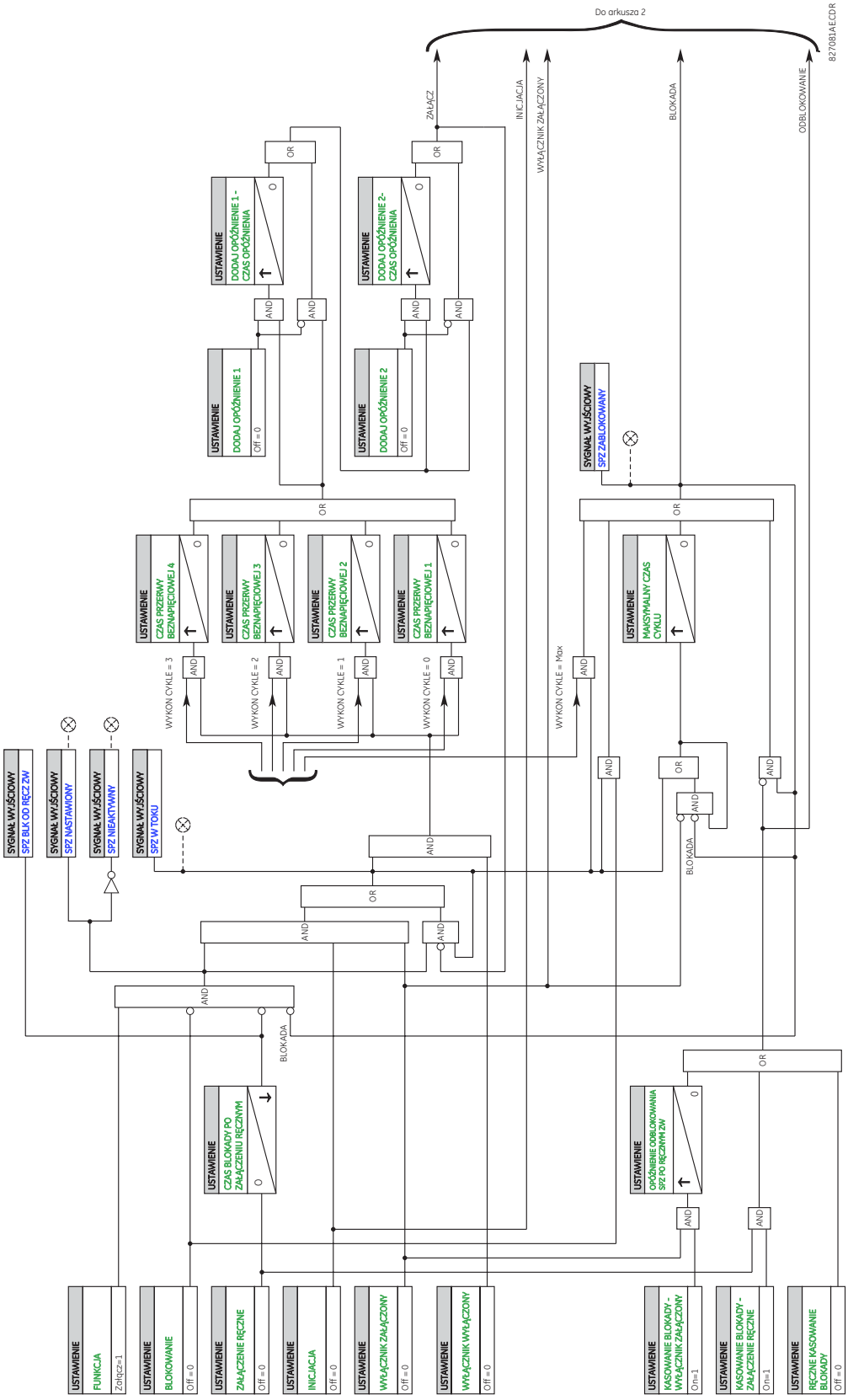

Rys. 5-161: Logika działania funkcji SPZ (Arkusz 2 z 2)

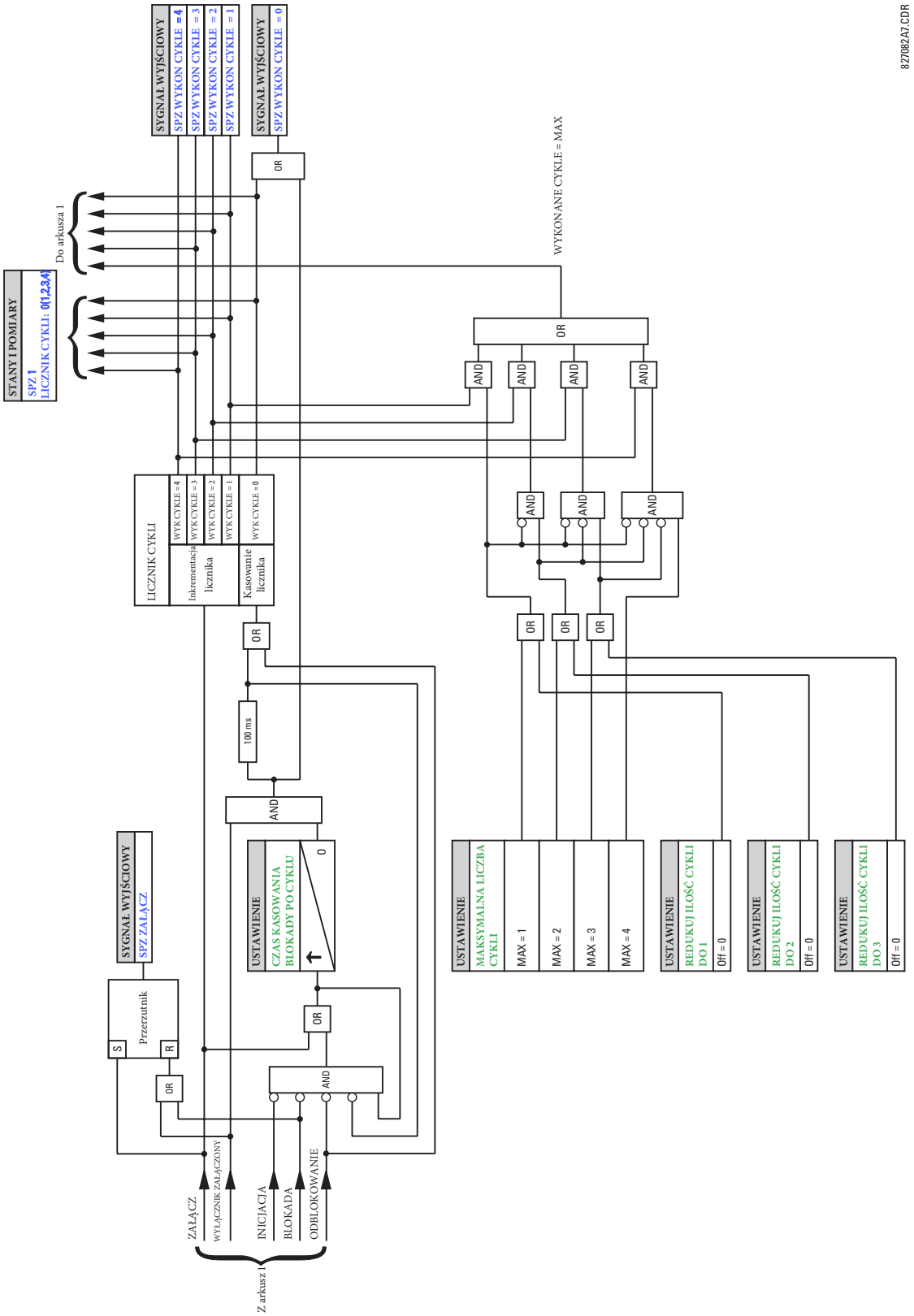

Rys. 5-162: Przykład sekwencji zdarzeń dla pojedynczego SPZ - zwarcie trwałe

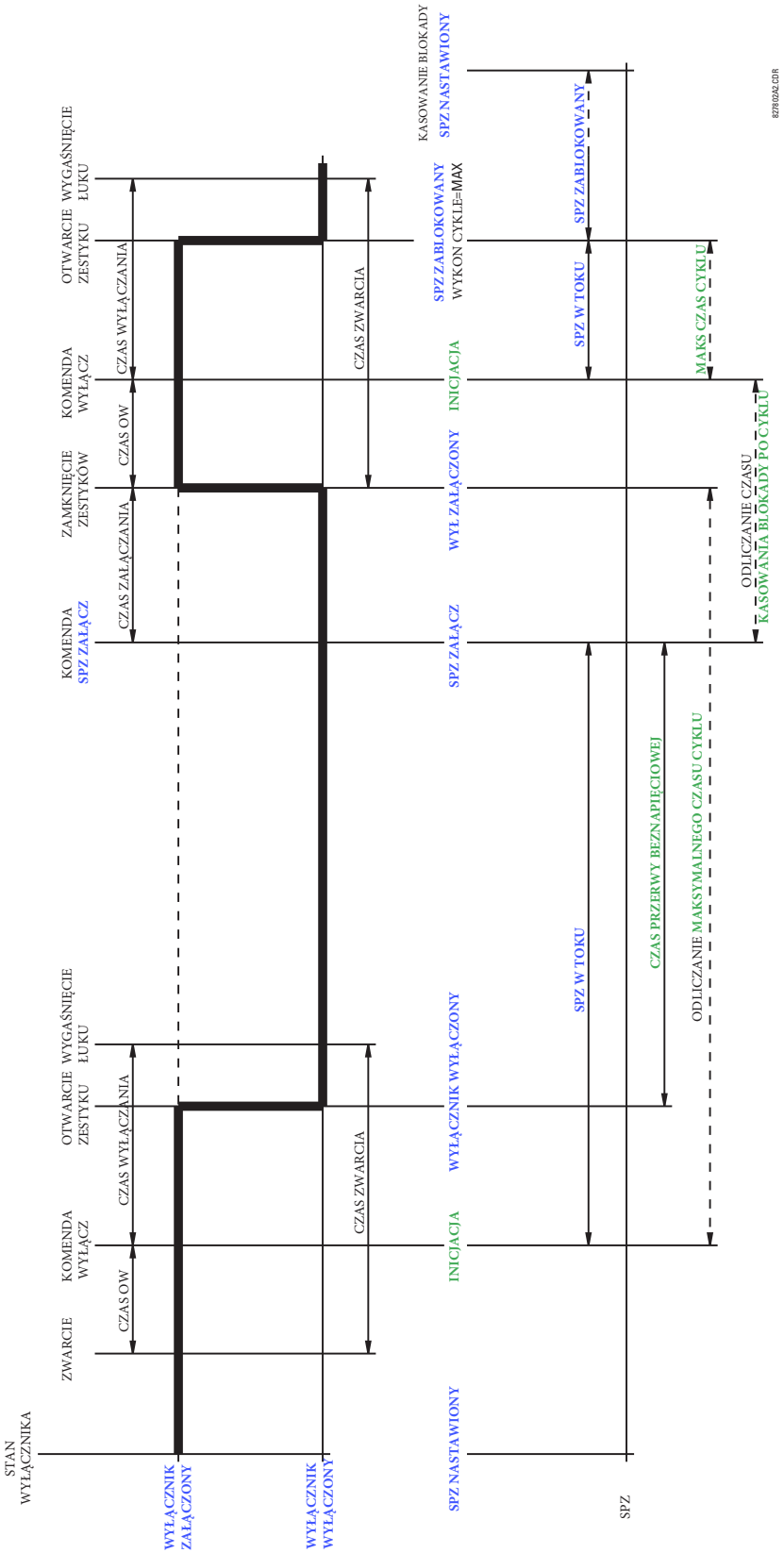

## 5.9.8 Elementy cyfrowe

USTAWIENIA ⇨⇩ STEROWANIE I NADZÓR ⇨⇩ ELEMENTY CYFROWE ⇨ ELEMENT 1(96)

| | | | |
|---|---|---|---|
| ■ ELEMENT 1<br>■ | ⇔ | EL1 FUNKCJA:<br>Odstaw | Zakres nastaw: Odstaw, Załącz |
| | ⇩ | EL1 NAZWA:<br>Dig Element 1 | Zakres nastaw: do 16 znaków |
| | ⇩ | EL1 SYGN WEJŚC:<br>Off | Zakres nastaw: dowolny sygnał logiczny |
| | ⇩ | EL1 OPÓŹN POBUDZ:<br>0.000 s | Zakres nastaw: 0.000 do 999999.999 s w krokach co 0.001 |
| | ⇩ | EL1 OPÓŹN ODP:<br>0.000 s | Zakres nastaw: 0.000 do 999999.999 s w krokach co 0.001 |
| | ⇩ | EL1 POB DIODY<br>PICKUP: Załącz | Zakres nastaw: Odstaw, Załącz |
| | ⇩ | EL1 BLOKOWANIE:<br>Off | Zakres nastaw: dowolny sygnał logiczny |
| | ⇩ | EL1 SYGNALIZ:<br>Bez podtrzymania | Zakres nastaw: Bez podtrzymania, Z podtrzymaniem, Odstaw |
| | ⇧ | EL1 ZDARZENIA:<br>Odstaw | Zakres nastaw: Odstaw, Załącz |

NOTE

Elementy cyfrowe uruchamiane są raz na cykl (co 20ms).

W związku z tym mogą nie reagować na sygnał wejściowy lub sygnał blokujący o czasie trwania krótszym niż jeden cykl. Oznacza to również, że wyjście elementu cyfrowego może reagować do jednego cyklu później niż wskazują ustawienia opóźnienia zadziałania i odpadu.

Nie używaj funkcji z sygnałami przejściowymi, takimi jak zdalne komendy. Nie używaj elementów cyfrowych, w których losowe opóźnienia (do 20ms) nie są tolerowane, np. w przypadku szybkich funkcji zabezpieczeniowych.

Dostępnych jest 96 identycznych elementów cyfrowych. Każdy element może monitorować dowolny sygnał logiczny, prezentować stany i alarmy w oknie Sygnalizacja czy umożliwiać rejestrację zdarzeń w zależności od stanu operandu wyjściowego. Ustawienia elementu cyfrowego obejmują nazwę, do której należy się odnieść w Sygnalizacji, wejście blokujące oraz timery dla opóźnień zadziałania i odpadu.

SYGNAŁ WEJŚCIOWY — wybór sygnału logicznego, który ma być monitorowany przez dany element cyfrowy.

OPÓŹNIENIE ZADZIAŁANIA — opóźnienie zadziałania elementu. Jeśli opóźnienie nie jest wymagane, ustaw na „0”. Aby uniknąć uciążliwych alarmów, np. dotyczących stanu łączników czy COW, ustaw opóźnienie większe niż czas zmiany stanu.

OPÓŹNIENIE ODPADU — opóźnienie odpadu elementu. Jeśli opóźnienie nie jest wymagane, ustaw na „0”.

OGÓLNE POBUDZENIE — załącza lub odstawia aktywację diody LED POBUDZENIE po aktywacji elementu cyfrowego.

Rys. 5-163: Logika zadziałania elementu cyfrowego

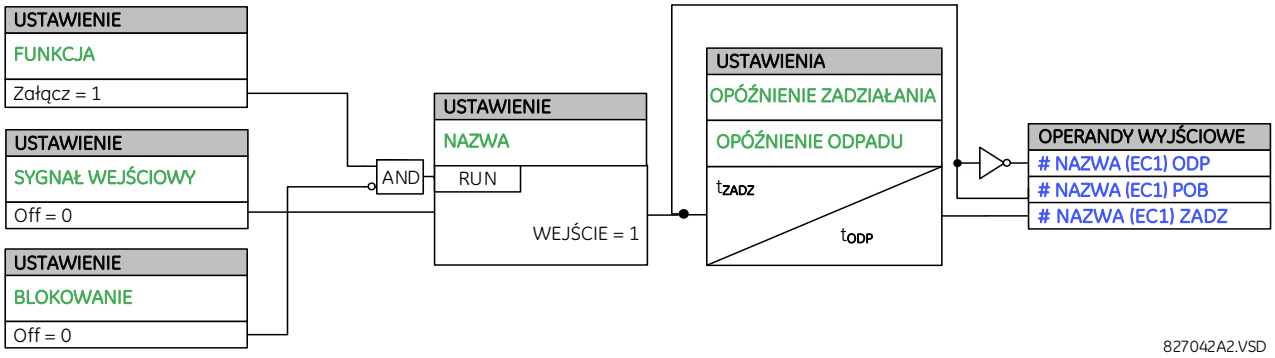


## Monitoring ciągłości obwodów

Niektóre wersje modułów zawierają obwód aktywnego monitorowania napięcia, podłączony przez zestyki typu A. Obwód monitoringu napięcia ogranicza przepływ prądu przez obwód wyjścia (patrz specyfikacje techniczne dla zestyku Form-A).

Dopóki prąd płynący przez obwód monitoringu napięcia przekracza wartość progową (patrz specyfikacje techniczne dla Form-A), aktywny jest operand Cont Op 1 VOn (wyjście fizyczne 1). Jeśli obwód wyjściowy ma wysoką rezystancję lub prąd DC zostanie przerwany, prąd spada poniżej wartości progowej i aktywowany jest operand Cont Op 1 VOff. Wtedy stan tych argumentów może być wykorzystany jako wskaźnik ciągłości obwodów, w których znajdują się zestyki typu Form-A.

5

## Przykład 1: Kontrola ciągłości obwodu wyłączającego w stanie załączonym wyłącznika

W wielu aplikacjach konieczne jest monitorowanie ciągłości obwodu wyłączającego wyłącznika, aby można było wykryć problemy przed wykonaniem operacji OW. Uznaje się, że obwód jest sprawny, gdy monitor napięcia podłączony do wyjścia wyłączającego wykryje niski poziom prądu, znacznie poniżej prądu roboczego cewki wyłącz wyłącznika. Jeśli obwód wykazuje wysoką rezystancję, prąd spada poniżej progu monitorowania i zostaje zgłoszony alarm.

W większości obwodów sterowania wyłącznika cewka OW jest połączona szeregowo ze stykiem pomocniczym (52A) wyłącznika, który jest otwarty, gdy wyłącznik jest otwarty (patrz rysunek). Aby zapobiec niepożądanym alarmom w tej sytuacji, logika monitorowania ciagłości obwodu wyłączającego musi być blokowana od położenia wyłącznika.

Rys. 5-164: Kontrola ciągłości obwodu wyłączającego - przykład 1

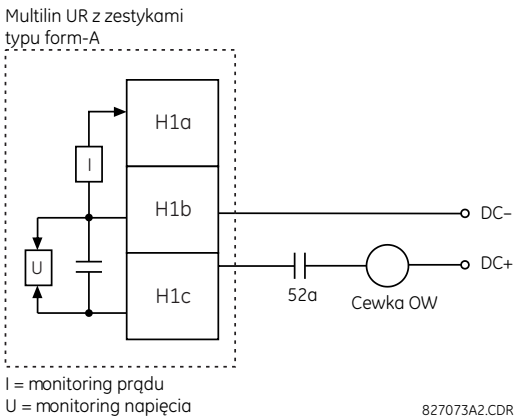

Załóżmy, że zestyk wyjściowy H1 jest wyjściem wyłączającym. Podczas konfiguracji to wyjście otrzymuje nazwę „OW 1”. Załóżmy, że zestyk pomocniczy wyłącznika (52a) jest podłączony do wejścia H5a w celu monitorowania stanu wyłącznika. Używając ustawień dla wejść fizycznych, wejściu jest nadawana nazwa „WYŁ wyłączony”. To wejście jest aktywne, gdy wyłącznik jest wyłączony. Poniżej pokazano przykład konfiguracji monitoringu COW przy użyciu Elementu cyfrowego 1.

Elementy cyfrowe // D60_dodatkowe_3.urs : C:\Users\212525489\Desk...

Zapisz | Przywróć | Domyślne | Reset | WYŚWIETL WSZYSTKO tryb

| PARAMETR | WARTOŚĆ |
|---|---|
| Element 1 - Funkcja | Załącz |
| Element 1 - Nazwa | COW 1 |
| Element 1 - Sygnał wejściowy | OW 1 VOff (S2) |
| Element 1 - Opóźnienie pobudzenia | 2.000 s |
| Element 1 - Opóźnienie odpadu | 0.100 s |
| Element 1 - Pobudzenie diody Pickup | Odstaw |
| Element 1 - Blokowanie | WYL wylaczony On(H9a) |
| Element 1 - Sygnalizacja | Bez Podtrz |
| Element 1 - Zdarzenia | Załącz |

## Przykład 2: Kontrola ciągłości obwodu wyłączającego w obu stanach wyłącznika

Jeśli wymagane jest ciągłe monitorowanie obwodu wyłączającego, niezależnie od położenia wyłącznika, należy zapewnić metodę utrzymania przepływu prądu przez obwód wyłączający, gdy wyłącznik jest wyłączony (jak pokazano na poniższym rysunku). Można to osiągnąć przez podłączenie odpowiedniego rezystora równolegle do styku pomocniczego w obwodzie wyłączającym. W takim przypadku nie jest wymagane nadzorowanie elementu cyfrowego stanem wyłącznika – BLOKOWANIE jest ustawione na „Off.” W takim przypadku ustawienia są następujące (pokazano przykład z EnerVista).

Elementy cyfrowe // D60_dodatkowe_3.urs : C:\Users\212525489\Desk...

Zapisz | Przywróć | Domyślne | Reset | WYŚWIETL WSZYSTKO tryb

| PARAMETR | WARTOŚĆ |
|---|---|
| Element 1 - Funkcja | Załącz |
| Element 1 - Nazwa | COW 1 |
| Element 1 - Sygnał wejściowy | Cont Op 37 VOff (S2) |
| Element 1 - Opóźnienie pobudzenia | 2.000 s |
| Element 1 - Opóźnienie odpadu | 0.100 s |
| Element 1 - Pobudzenie diody Pickup | Odstaw |
| Element 1 - Blokowanie | Off |
| Element 1 - Sygnalizacja | Bez Podtrz |
| Element 1 - Zdarzenia | Załącz |

Rys. 5-165: Kontrola ciągłości obwodu wyłączającego - przykład 2

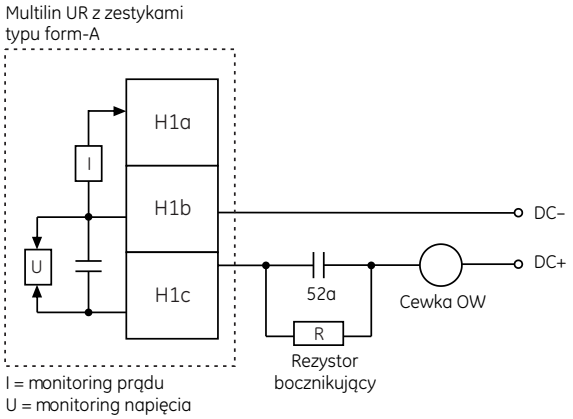


Wartości rezystancji dla rezystora "R"

| Napięcie pom. | Rezystancja | Moc |
|---|---|---|
| 24 V DC | 1000 OHM | 2 W |
| 30 V DC | 5000 OHM | 2 W |
| 48 V DC | 10000 OHM | 2 W |
| 110 V DC | 25000 OHM | 5 W |
| 125 V DC | 25000 OHM | 5 W |
| 250 V DC | 50000 OHM | 5 W |

827074A3.CDR

NOTE

Podłączenie przewodów dla dwóch powyższych przykładów dotyczy zarówno styków form-A z monitoringiem napięcia, jak i zestyków półprzewodnikowych (solid-state) z monitoringiem napięcia.

## 5.9.9 Liczniki cyfrowe

USTAWIENIA ⇨⇩ STEROWANIE I NADZÓR ⇨⇩ LICZNIKI CYFROWE ⇨⇩ LICZNIK 1(8)

| | | | |
|---|---|---|---|
| ■ LICZNIK 1<br>■ | ⇔ | LICZNIK1 FUNKCJA:<br>Odstaw | Zakres nastaw: Odstaw, Załącz |
| | ⇩ | LICZNIK1 NAZWA:<br>Counter 1 | Zakres nastaw: do 12 znaków |
| | ⇩ | LICZNIK1 JEDNOST: | Zakres nastaw: do 12 znaków |
| | ⇩ | LICZNIK1 ST POCZ:<br>0 | Zakres nastaw: –2,147,483,648 do +2,147,483,647 |
| | ⇩ | LICZNIK1 PRÓG:<br>0 | Zakres nastaw: –2,147,483,648 do +2,147,483,647 |
| | ⇩ | LICZNIK1 GÓRA:<br>Off | Zakres nastaw: dowolny sygnał logiczny |
| | ⇩ | LICZNIK1 DÓŁ:<br>Off | Zakres nastaw: dowolny sygnał logiczny |
| | ⇩ | LICZNIK1 BLOK:<br>Off | Zakres nastaw: dowolny sygnał logiczny |
| | ⇩ | LICZNIK1 UST POCZ:<br>Off | Zakres nastaw: dowolny sygnał logiczny |
| | ⇩ | LICZNIK1 KAS-0:<br>Off | Zakres nastaw: dowolny sygnał logiczny |
| | ⇩ | LICZNIK1 ZAPIS/KASUJ:<br>Off | Zakres nastaw: dowolny sygnał logiczny |
| | ⇧ | LICZNIK1 ZAPIS/LICZ:<br>Off | Zakres nastaw: dowolny sygnał logiczny |

Istnieje osiem identycznych liczników cyfrowych. Licznik cyfrowy zlicza liczbę zmian przypisanego sygnału logicznego z "0" do logicznej "1". Licznik służy do zliczania operacji takich jak pobudzenia elementów, zmiany stanu zestyków zewnętrznych (np. zestyk pomocniczy wyłącznika) czy impulsy z liczników energii.

JEDNOSTKA — etykieta identyfikująca jednostkę miary dotyczącą typu zliczanych sygnałów. Etykieta jednostek pojawia się w odpowiednim miejscu w menu Stany i pomiary.

STAN POCZĄTKOWY — ustawia licznik na wymaganą wartość zadaną przed rozpoczęciem operacji zliczania. Przydatne w sytuacjach instalacji przekaźnika zastępczego w miejsce innego przekaźnika lub podczas pracy licznika.

WARTOŚC PROGU LICZNIKA — wartość, z którą porównywana jest skumulowana wartość licznika. Dostępne są trzy operandy wyjściowe, które wskazują, czy aktualna wartość jest „większa niż (POWYŻEJ)", „równa (RÓWNE)" lub „mniejsza niż (PONIŻEJ)" ustawiony próg.

ZLICZAJ W GÓRĘ — wybór sygnału logicznego służącego do zwiększania stanu licznika. Jeśli ten sygnał zostanie odebrany, gdy skumulowana wartość osiągnie limit +2147483647, licznik przejdzie do wartości –2147483648.

ZLICZAJ W DÓŁ — wybór sygnału logicznego służącego do zmniejszania stanu licznika. Jeśli ten sygnał zostanie odebrany, gdy skumulowana wartość osiągnie limit –2147483648, licznik przejdzie do wartości +2147483647.

BLOKOWANIE — wybór sygnału logicznego do blokowania licznika. Zliczanie w górę i w dół jest zablokowane.

KASUJ DO STANU POCZĄTKOWEGO — wybór sygnału logicznego używanego do ustawienia licznika na wartość początkową. Licznik ustawia się na tę wartość w następujących sytuacjach:

- Gdy licznik jest załączony, a operand KASUJ DO STANU POCZĄTKOWEGO ma wartość 1 (gdy licznik jest załączony, a operand KASUJ DO STANU POCZĄTKOWEGO ma wartość 0, licznik jest ustawiany na 0)
- Gdy licznik zlicza sygnały, a operand KASUJ DO STANU POCZĄTKOWEGO zmienia stan z 0 na 1 (zmiana KASUJ DO STANU POCZĄTKOWEGO z 1 na 0 podczas pracy licznika nie ma wpływu na zliczanie)
- Gdy polecenie KASUJ DO 0 lub ZAPISZ WARTOŚĆ AKTUALNĄ I KASUJ DO 0 jest wysyłane do licznika, a operand KASUJ DO STANU POCZĄTKOWEGO ma wartość 1 (gdy polecenie KASUJ DO 0 lub ZAPISZ WARTOŚĆ AKTUALNĄ I KASUJ DO 0 jest wysyłane do licznika, a operand KASUJ DO STANU POCZĄTKOWEGO ma wartość 0, licznik ustawia się na 0)

KASUJ DO 0 — wybór sygnału logicznego, którego aktywacja spowoduje ustawienia stanu licznika na „0" lub wartość zadaną w zależności od stanu operandu KASUJ DO STANU POCZĄTKOWEGO.

ZAPISZ WARTOŚĆ AKTUALNĄ I KASUJ DO 0 — wybór sygnału logicznego, który spowoduje zapis skumulowanej wartości licznika do oddzielnego rejestru z datą i godziną operacji oraz zresetowanie licznika do „0".

ZAPISZ WARTOŚĆ AKTUALNĄ I LICZ DALEJ — wybór sygnału logicznego, który spowoduje zapis skumulowanej wartości licznika do oddzielnego rejestru z datą i godziną operacji oraz kontynuowania zliczania. Aktualna skumulowana wartość oraz wartość przechwycona z powiązanym znacznikiem daty/czasu są dostępne w menu Stany i pomiary. Jeśli zasilanie UR zostanie wyłączone, skumulowane i przechwycone wartości są zapisywane w pamięci nieulotnej podczas jego wyłączania.

Rys. 5-166: Logika działania liczników cyfrowych

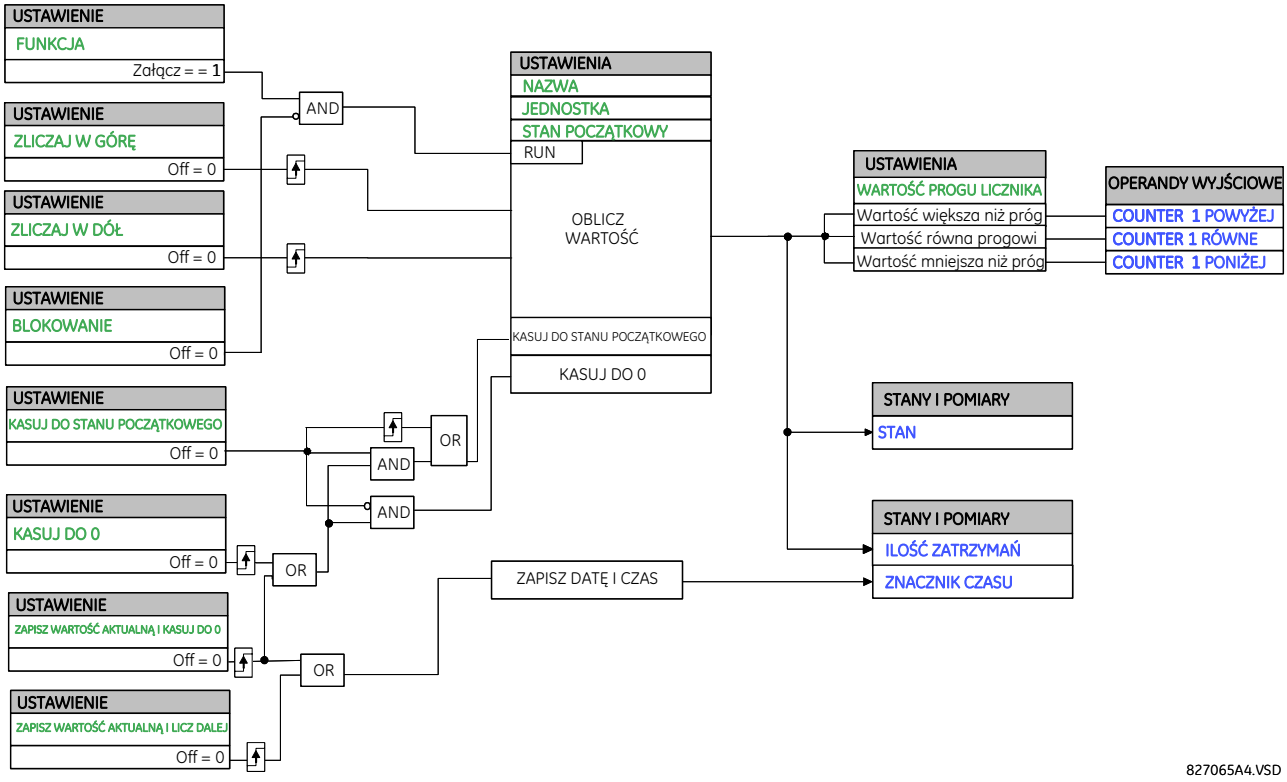


## 5.9.10 Nadzór i monitoring

### 5.9.10.1 Menu

USTAWIENIA ⇨⇩ STEROWANIE I NADZÓR ⇨⇩ NADZÓR I MONITORING

- NADZÓR I
- MONITORING

⇔

- WYŁ 1
- MONITORING I2t

Zobacz poniżej

⇩

⇕

- WYŁ 6
- MONITORING I2t

⇕

- DETEK PRZEPŁ
- PRĄDU - wył WYŁ1

Zobacz stronę 5-326

⇕

- DETEK PRZEPŁ
- PRĄDU - wył WYŁ2

⇕

- POWRÓT NAPIĘC
- WYŁ 1 (RESTRIKE)

Zobacz stronę 5-331

⇩

⇕

- POWRÓT NAPIĘC
- WYŁ 3 (RESTRIKE)

⇕

- NADZÓR - OBWODY
- NAPIĘCIOWE VTFF 1

Zobacz stronę 5-333

⇩

⇕

- NADZÓR - OBWODY
- NAPIĘCIOWE VTFF 6

| | | |
|---|---|---|
| ⇕ | ■ PROBLEM PP STREFA 1<br>■ | Zobacz stronę 5-335 |
| ⇕ | ■ PROBLEM PP STREFA 2<br>■ | |
| ⇧ | ■ ZABEZPIECZENIE<br>■ TERMICZNE 49 | Zobacz stronę 5-336 |

### 5.9.10.2 Monitoring I2t wyłącznika

USTAWIENIA ⇨⇩ STEROWANIE I NADZÓR ⇨⇩ NADZÓR I MONITORING ⇨ WYŁ 1 MONITORING I2t

| | | | |
|---|---|---|---|
| ■ WYŁ 1<br>■ MONITORING I2t | ⇔ | I2t W1 FUNKCJA:<br>Odstaw | Zakres nastaw: Odstaw, Załącz |
| | ⇕ | I2t W1 ŹRÓDŁO:<br>SRC 1 | Zakres nastaw: SRC 1, SRC 2, SRC 3, SRC 4, SRC 5, SRC 6 |
| | ⇕ | I2t W1 INICJACJA L1:<br>Off | Zakres nastaw: dowolny sygnał logiczny |
| | | ⇩ | |
| | ⇕ | I2t W1 INICJACJA L3:<br>Off | Zakres nastaw: dowolny sygnał logiczny |
| | ⇕ | I2t W1 T do OW:<br>0.000 s | Zakres nastaw: 0.000 do 65.535 s w krokach co 0.001 |
| | ⇕ | I2t W1 PRÓG PRĄD POB:<br>1000 kA2-okr | Zakres nastaw: 0 do 50000 $kA^2$-okr w krokach co 1 |
| | ⇕ | I2t W1 I SZCZYT ZNAM:<br>31.5 kA | Zakres nastaw: 0.0 do 100.0 kA w krokach co 0.1 |
| | ⇕ | I2t W1 KAS STANU:<br>Off | Zakres nastaw: dowolny sygnał logiczny |
| | ⇕ | I2t W1 BLOKOWANIE:<br>Off | Zakres nastaw: dowolny sygnał logiczny |
| | ⇕ | I2t W1 SYGNAL:<br>Bez podtrzymania | Zakres nastaw: Bez podtrzymania, Z podtrzymaniem, Odstaw |
| | ⇧ | I2t W1 ZDARZ:<br>Odstaw | Zakres nastaw: Odstaw, Załącz |

Na każdy jeden komplet przekładników prądowych dostępny jest jeden stopień funkcji monitoringu I2t. Minimalna ilość stopni tej funkcji to 2, co oznacza, że jeśli w urządzeniu jest jeden moduł prądowy, to dostępne będą dwa stopnie.

W B30 z pomiarem analogowym dostępnych jest 6 stopni funkcji. Dla opcji z szyną procesową funkcja jest niedostępna.

Funkcja szacuje zużycie zestyków wyłącznika w poszczególnych fazach, mierząc i całkując podniesiony do kwadratu prąd przepływający przez styki wyłącznika. Wartości w poszczególnych fazach są dodawane do skumulowanych sum dla każdej fazy i porównywane z zaprogramowaną wartością progową. Gdy w dowolnej fazie próg zostanie przekroczony, funkcja ustawia sygnał wyjściowy na „1”. Skumulowana wartość dla każdej fazy jest wyświetlana w menu Stany i pomiary.

Do inicjowania funkcji powinien zostać przypisany ten sam sygnał, który został przypisany do wyjścia OW. Aby zapobiec sumowaniu przepływu prądu przez wyłącznik przed rozłączeniem się styków wprowadzane jest opóźnienie czasowe między inicjacją a zmianą stanu zestyków wyłącznika. Opóźnienie obejmuje czas działania przekaźnika wyjściowego, wszelkich innych przekaźników pomocniczych oraz mechanizmu wyłącznika. Aby uzyskać maksymalną dokładność pomiaru dla danej aplikacji, zmierz czas pomiędzy zmianą stanu operandu (od 0 do 1) a zmianą stanu zestyków. Całkowanie trwa przez 100 ms - zakłada się, że powinno to objąć całkowity okres wyładowania łukowego.

Funkcja jest zaprogramowana do wyznaczenia czasu trwania zwarcia. Czas trwania zwarcia to czas pomiędzy działaniem detektora zakłóceń, który wystąpił przed uruchomieniem tej funkcji, a skasowaniem wewnętrznej nisko nastawionej funkcji nadprądowej. W celu uwzględnienia niezerowego czasu kasowania funkcji nadprądowej wprowadza się korektę.

Obliczone prądy oraz czas trwania zwarcia są dostępne w menu **STANY I POMIARY ⇨⇩ REJESTRATORY ⇨⇩ OPCJE MONITORINGU ⇨ MONITORING I2t WYŁ 1(24)**.

INICJACJA L1/L2/L3 — wybierz te same sygnały, które są skonfigurowane dla przekaźników wyjściowych używanych do OW. W aplikacjach z wyłączeniem trójfazowym przypisz ten sam sygnał dla biegunów L1, L2 i L3 wyłącznika, aby zainicjować obliczenia. W aplikacjach z wyłączeniem jednofazowym należy przypisać sygnały wyłączające dla poszczególnych faz.

OPÓŹNIENIE ZADZIAŁANIA — opóźnienie między momentem zainicjowania OW a czasem, w którym styki wyłącznika mają zmienić swój stan, rozpoczynając całkowanie zmierzonego prądu.

PRÓG PRĄDOWY POBUDZENIA — próg pobudzenia, którego przekroczenie powoduje aktywację sygnału wyjściowego funkcji.

KASOWANIE AKTUALNEGO STANU — wybór sygnału logicznego służącego do wyczyszczenia skumulowanych wartości I2t, czasów trwania zwarcia (czasów działania WYŁ), wartości Suma I2t i Maksymalny prąd wyłączenia (ostatnie zwarcie).

MAKSYMALNY PRĄD SZCZYTOWY — określa maksymalną obciążalność zwarciową wyłącznika.

Rys. 5-167: Pomiar I2t

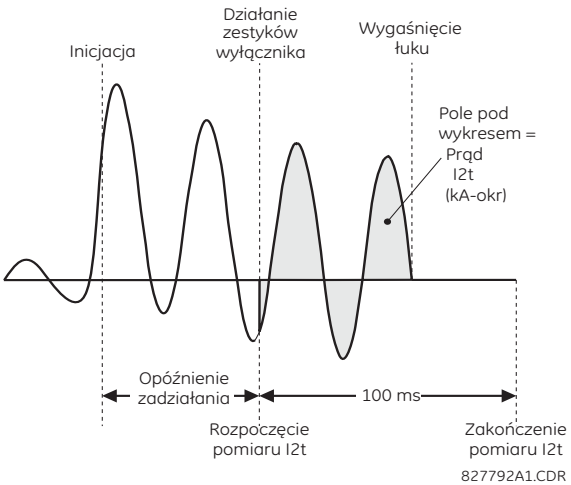


5

Rys. 5-168: Logika działania funkcji monitoringu I2t

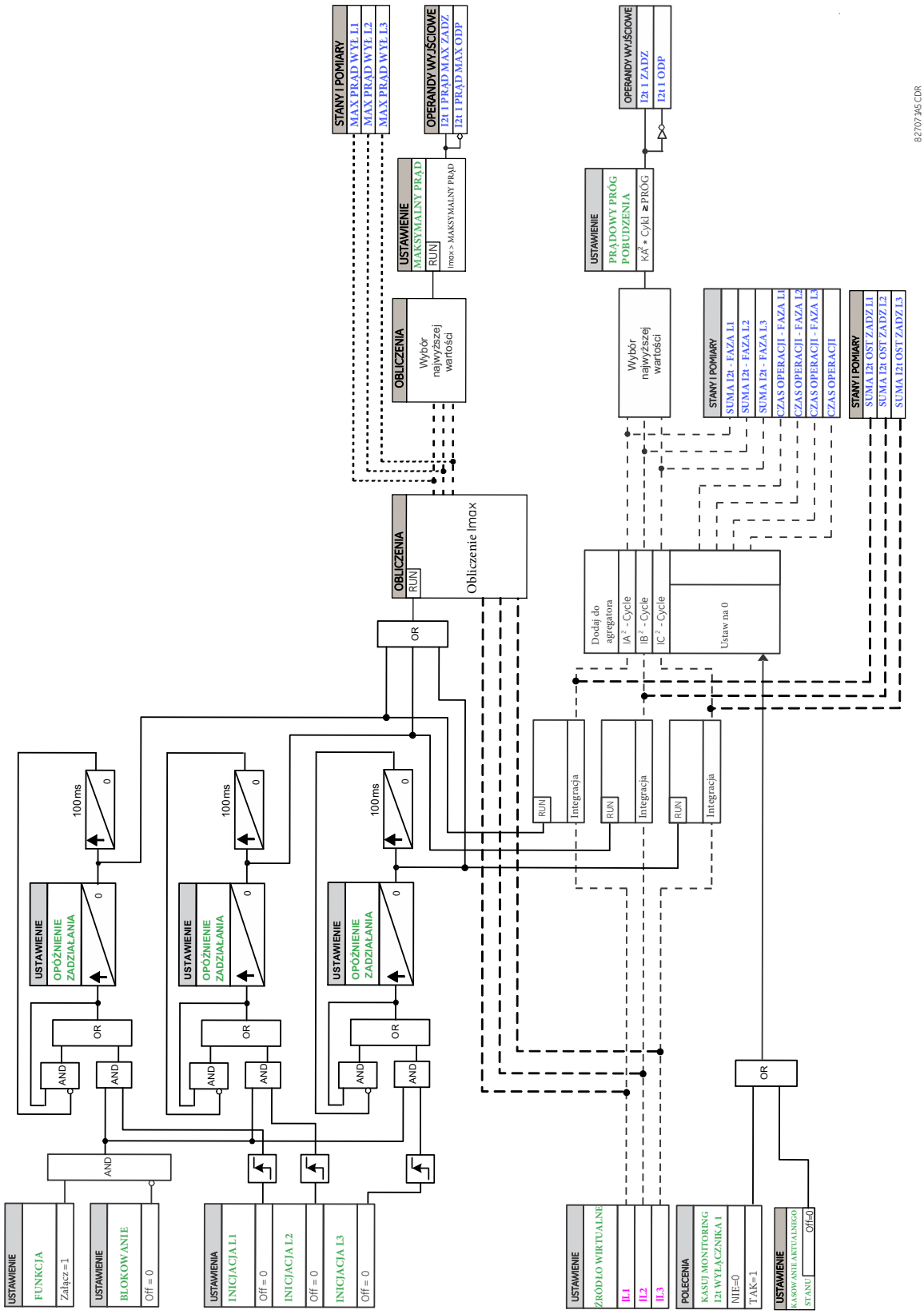

### 5.9.10.3 Przepływ prądu przez wyłączony wyłącznik

USTAWIENIA ⇨⇩ STEROWANIE I NADZÓR ⇨⇩ NADZÓR I MONITORING ⇨⇩ DETEK PRZEPŁ PRĄDU - wył WYŁ 1(2)

| | | | |
|---|---|---|---|
| ■ DETEK PRZEPŁ PRĄDU<br>■ wył WYŁ 1 | ⇔ | FLSHR1 FUNKCJA:<br>Odstaw | Zakres nastaw: Odstaw, Załącz |
| | ⇩ | FLSHR1 ŹRÓDŁO I/U STR1:<br>SRC 1 | Zakres nastaw: SRC 1, SRC 2, SRC 3, SRC 4, SRC 5, SRC 6 |
| | ⇩ | FLSHR1 ŹRÓDŁO U STR2:<br>Brak | Zakres nastaw: Brak, SRC 1, SRC 2, SRC 3, SRC 4, SRC 5, SRC 6 |
| | ⇩ | FLSHR1 WYŁ załącz L1:<br>Off | Zakres nastaw: dowolny sygnał logiczny |
| | | ⇩ | |
| | ⇩ | FLSHR1 WYŁ załącz L3:<br>Off | Zakres nastaw: dowolny sygnał logiczny |
| | ⇩ | FLSHR1 PRÓG POB NAP:<br>0.850 pu | Zakres nastaw: 0.004 do 1.500 pu w krokach co 0.001 |
| | ⇩ | FLSHR1 RÓŻN NAP PRÓG POB: 1000 V | Zakres nastaw: 0 do 100000 V w krokach co 1 |
| | ⇩ | FLSHR1 PRĄD OBC:<br>0.600 pu | Zakres nastaw: 0.020 do 1.500 pu w krokach co 0.001 |
| | ⇩ | FLSHR1 OPÓZ ZADZ:<br>0.100 s | Zakres nastaw: 0.000 do 65.535 s w krokach co 0.001 |
| | ⇩ | FLSHR1 NADZÓR L1:<br>Off | Zakres nastaw: dowolny sygnał logiczny |
| | | ⇩ | |
| | ⇩ | FLSHR1 NADZÓR L3:<br>Off | Zakres nastaw: dowolny sygnał logiczny |
| | ⇩ | FLSHR1 BLOKOWANIE:<br>Off | Zakres nastaw: dowolny sygnał logiczny |
| | ⇩ | FLSHR1 SYGNAL:<br>Bez podtrzymania | Zakres nastaw: Bez podtrzymania, Z podtrzymaniem, Odstaw |
| | ⇧ | FLSHR1 ZDARZ:<br>Odstaw | Zakres nastaw: Odstaw, Załącz |

Dla B30 z szyną procesową funkcja nie jest dostępna.

Funkcja detekcji przepływu prądu przez wyłączony wyłącznik bazuje na następujących warunkach:

- Wyłącznik musi być wyłączony,
- Napięcie fazowe mierzone z dowolnej strony wyłącznika jest większe niż nastawa,
- Prąd płynący przez wyłącznik jest większy niż nastawa pobudzenia i
- Różnica napięcia na wyłączniku spada poniżej nastawy pobudzenia (dotyczy tylko aplikacji z sześcioma PN)

Ponadto funkcja ma zastosowanie w przypadkach, gdy jeden lub dwa zestawy napięć trójfazowych są dostępne na wyłączniku, w następujący sposób:

- Jeden zestaw napięć trójfazowych jest dostępny na wyłączniku (zastosowanie trzech przekładników napięciowych)
- Dostępne są dwa zestawy napięć trójfazowych na wyłączniku (zastosowanie sześciu przekładników napięciowych)

#### Aplikacja dla jednego kompletu PN (3 napięcia fazowe)

Gdy dla danego wyłącznika dostępny jest tylko jeden zestaw PN, ustaw ŹRÓDŁO NAPIĘCIA - STRONA 2 na „ Brak”.

NOTE

Przed wystąpieniem warunków przepływu prądu przez wyłączony wyłącznik muszą być obecne napięcia. Jeśli trzy przekładniki napięciowe są umieszczone za wyłącznikiem (od strony linii) a wyłącznik po drugiej jej stronie jest wyłączony, mierzone napięcie wynosi zero, a funkcja nie jest inicjowana.

Odpad funkcji następuje, jeśli prąd spadnie poniżej PRĄD OBCIĄŻENIA, wyłącznik załączy się lub sygnał logiczny przypisany do NADZÓR - FAZA L1 zmieni się swój stan na wysoki. Zaleca się użycie nadzoru poprzez NADZÓR - FAZA L1 i wybór sygnału, który powoduje wyłączenie wyłącznika, ale nie pozwoli na pobudzenie funkcji przed wyłączeniem.

Detekcja przepływu prądu przez wyłączony wyłącznik może być wykorzystana np. dla celów sygnalizacji zewnętrznej, ponownego wyzwolenia wyłącznika (Re-trip) lub aktywacji przekaźnika blokady załączenia.

Rozważmy poniższy układ:

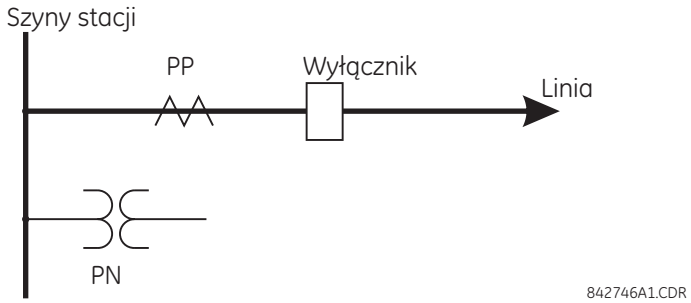


Prądy fazowe (SRC1) to prądy z PP, napięcia fazowe to napięcia z PN na szynach, wejście fizyczne 1 jest ustawione jako styk 52a wyłącznika. Warunki przed wykryciem przepływu prądu przez wyłączony wyłącznik to:

- 52a status = 0 (wyłącznik wyłączony)
- UL1-Z jest większe niż PRÓG NAPIĘCIOWY POBUDZENIA
- IL1 jest poniżej PRĄD OBCIĄŻENIA (w warunkach idealnych, IL1 = 0)

Warunki powodujące wykrycie przepływu prądu przez wyłączony wyłącznik:

- 52a status = 0 (wyłącznik wyłączony)
- UL1-Z jest większe lub mniejsze niż PRÓG NAPIĘCIOWY POBUDZENIA
- IL1 jest powyżej PRĄD OBCIĄŻENIA

## Aplikacja dla dwóch kompletów PN (6 napięć fazowych)

W tej aplikacji przekładniki napięciowe są dostępne po obu stronach wyłącznika. Gdy wyłącznik jest wyłączony, różnica napięć na wyłączniku jest napięciem znamionowym, jeśli linia nie jest zasilana ze zdalnego końca, lub może być dwukrotnością napięcia znamionowego w momencie synchronizacji, jeśli linia jest zasilana ze zdalnego końca. W momencie wystąpienia zakłócenia na wyłączniku, różnica napięć spada i przez wyłącznik zaczyna płynąć prąd większy niż PRĄD OBCIĄŻENIA. Warunki te są również prawdziwe w przypadku normalnej, prawidłowej operacji załączenia wyłącznika. Wtedy różnica napięć na wyłączniku jest praktycznie zerowa, a przez wyłącznik przepływa prąd obciążenia. Aby odróżnić zakłócenie od normalnej operacji załączenia wyłącznika, wykorzystywany jest jego aktualny stan.

W tej aplikacji, jeśli napięcia z PN znajdujących się po jednej stronie wyłącznika zanikną z powodu na przykład uszkodzenia w obwodach napięciowych, wykrycie uszkodzenia wyłącznika może zapewnić aplikacja z trzema przekładnikami. Jeśli jednak pożądane jest zablokowanie funkcji przy zaniku napięcia po jednej stronie, można to zrobić, przypisując odpowiedni sygnał do nastawy BLOKOWANIE.

Rozważmy poniższy układ:

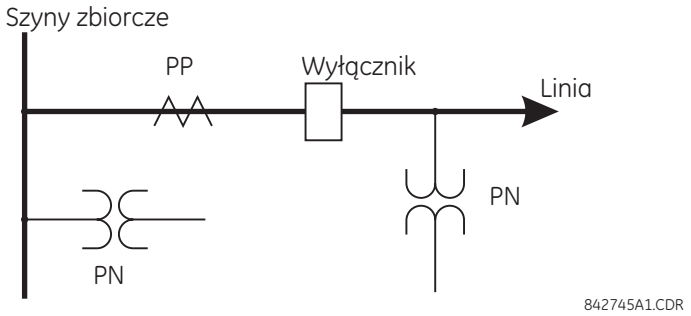


Prądy fazowe w SRC1 to prądy z PP, napięcia fazowe to napięcia z PN na szynach. Napięcia SRC2 to napięcia z PN na linii. Wejście fizyczne 1 to styk 52a wyłącznika. Warunki przed wykryciem przepływu prądu przez wyłączony wyłącznik to:

- 52a status = 0 (wyłącznik wyłączony)
- UL1-Z (PN na linii lub na szynach) jest większe niż PRÓG NAPIĘCIOWY POBUDZENIA
- IL1 jest poniżej PRĄD OBCIĄŻENIA (w warunkach idealnych, IL1 = 0)
- ΔUL1 jest większe niż PRÓG POBUDZENIA - RÓŻNICA NAPIĘĆ

Warunki powodujące wykrycie przepływu prądu przez wyłączony wyłącznik:

- 52a status = 0 (wyłącznik wyłączony)
- UL1-Z (PN na linii lub na szynach) jest większe lub mniejsze niż PRÓG NAPIĘCIOWY POBUDZENIA
- IL1 jest powyżej PRĄD OBCIĄŻENIA
- ΔUL1 jest mniejsze niż PRÓG POBUDZENIA - RÓŻNICA NAPIĘĆ



NOTE

Funkcja działa tylko wtedy, gdy do zacisków przekaźnika podłączone są napięcia fazowe. Jeśli podłączone zostaną napięcia z przekładników napięciowych połączonych w trójkąt funkcja nie zadziała.

## Ustawienia

ŹRÓDŁO PRĄDU/NAPIĘCIA - STRONA 1 — określa źródło trzech napięć fazowych i trzech prądów z jednej strony wyłącznika. Do wybranego źródła muszą być przypisane napięcia fazowe i prądy nadzorowanego wyłącznika.

ŹRÓDŁO NAPIĘCIA - STRONA 2 — określa źródło sygnału używane jako drugi zestaw trzech napięć fazowych, gdy dla danego wyłącznika dostępnych jest sześć przekładników napięciowych. W przypadku aplikacji z trzema PN ustaw tutaj „Brak".

WYŁĄCZNIK ZAŁĄCZONY - FAZA L1 do WYŁĄCZNIK ZAŁĄCZONY - FAZA L3 — przypisanie operandów logicznych wskazujących stan załączony wyłącznika. Można wybrać oddzielne operandy dla poszczególnych biegunów wyłącznika. Zaleca się ustawienie tutaj stanu zestyku 52a wyłącznika lub innego sygnału określającego stan zamknięcia biegunów wyłącznika.

NOTE

Pozostawienie tego ustawienia nieskonfigurowanego (sygnał Off), prowadzi do nieprawidłowego działania funkcji.

PRÓG NAPIĘCIOWY POBUDZENIA — napięciowy próg pobudzenia dla napięć fazowych z jednej lub obu stron wyłącznika. Jeśli dostępnych jest sześć PN, wyłączenie wyłącznika prowadzi do dwóch możliwych scenariuszy – obecności napięcia tylko z jednej strony wyłącznika lub obecności napięcia z obu stron wyłącznika. Wykrycie napięcia powyżej wybranej wartości po dowolnej stronie wyłącznika aktywuje schemat do działania. Ustaw PRÓG NAPIĘCIOWY POBUDZENIA na 85 - 90% Un.

PRÓG POBUDZENIA - RÓŻNICA NAPIĘĆ — próg pobudzenia dla różnicy napięć fazowych, gdy w wyłączniku dostępne są dwa przekładniki napięciowe na fazę (układ 6PN). Nastawiony próg powinien być niższy niż różnica napięcia obserwowana, gdy rezystory wyłącznika są załączone. Nastawa jest różnicą napięć pierwotnych pomiędzy źródłami Strony 1 i Strony 2.

PRĄD OBCIĄŻENIA — normalny prąd obciążenia, który może płynąć przez wyłącznik. W zależności od aplikacji, prąd obciążenia może być na poziomie prądu pojemnościowego ładowania, gdy linia nie jest obciążona, aż do wartości znacznie powyżej prądu maksymalnego obciążenia linii (linia podłączona do obciążenia).

NADZÓR - FAZA L1 do NADZÓR - FAZA L3 — pofazowy nadzór nad działaniem funkcji. Do tej nastawy najczęściej przypisuje się działanie innych funkcji zabezpieczeniowych, funkcji LRW czy komendy ZW i OW. Odpad sygnału nadzoru jest opóźnieniony o 6 cykli. Dopiero po tym czasie funkcja ma zezwolenie na działanie.

OPÓŹNIENIE ZADZIAŁANIA — opóźnienie czasowe zadziałania po wykryciu warunku pobudzenia. Nie należy ustawiać tutaj zbyt długiego czasu, ponieważ prąd płynący przez wyłączony wyłącznik może zniknąć jeszcze przed jego wykryciem.

Rys. 5-169: Logika działania funkcji detekcji przepływu prądu przez wyłączony wyłącznik

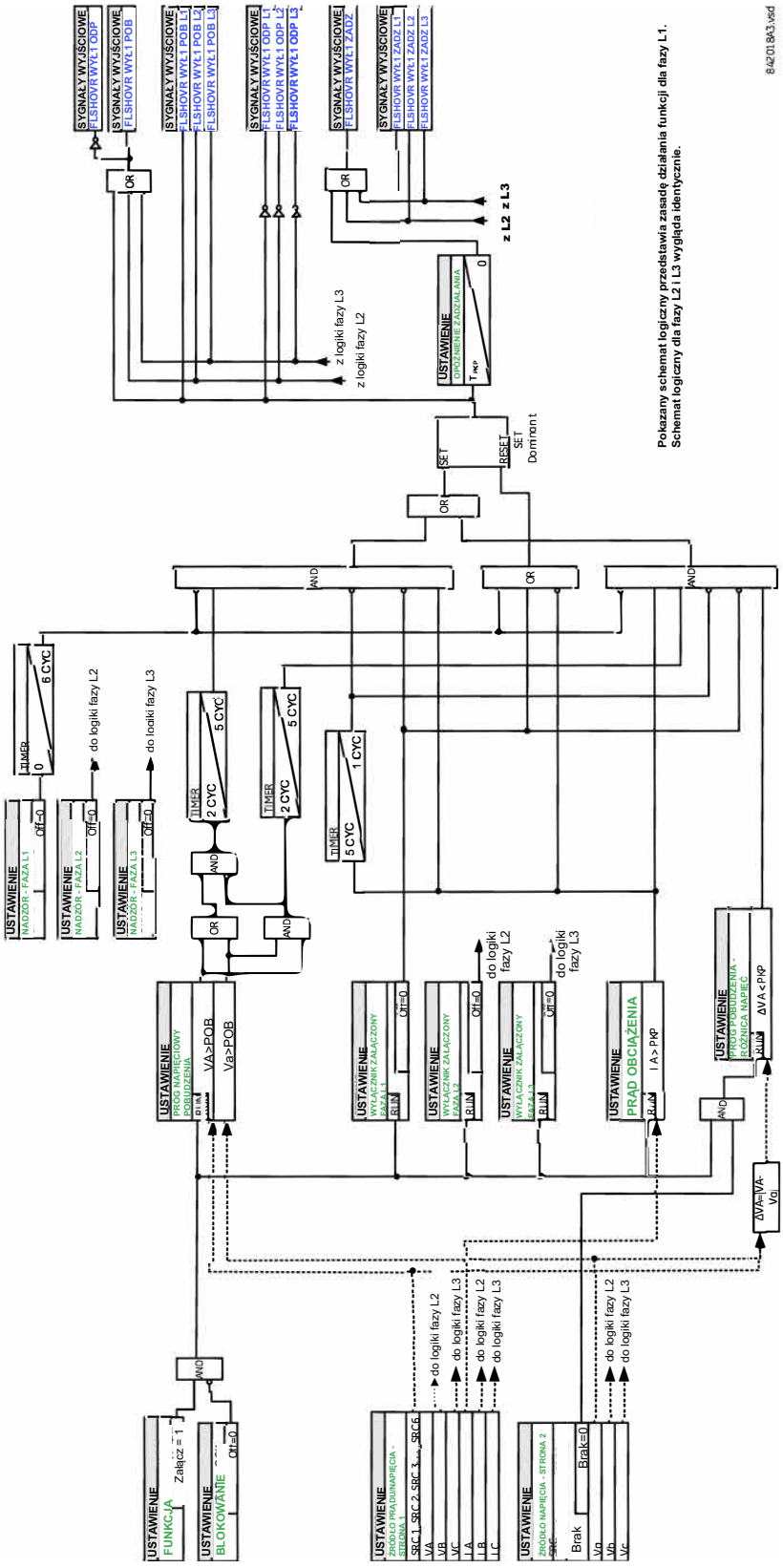

### 5.9.10.4 Powrót napięcia na wyłącznik

USTAWIENIA ⇨⇩ STEROWANIE I NADZÓR ⇨⇩ NADZÓR I MONITORING ⇨⇩ POWR NAPIĘC WYŁ 1(3) (RESTRIKE)

| | | | |
|---|---|---|---|
| ■ POWR NAPIĘC WYŁ 1<br>■ (RESTRIKE) | ⇔ | RSTRK1 FUNKCJA:<br>Ostaw | Zakres nastaw: Odstaw, Załącz |
| | ⇩ | RSTRK1 BLOK:<br>Off | Zakres nastaw: dowolny sygnał logiczny |
| | ⇩ | RSTRK1 ŹRÓDŁO:<br>SRC 1 | Zakres nastaw: SRC 1, SRC 2, SRC 3, SRC 4, SRC 5, SRC 6 |
| | ⇩ | RSTRK1 PRÓG POB:<br>0.50 pu | Zakres nastaw: 0.10 do 2.00 pu w krokach co 0.01 |
| | ⇩ | RSTRK1 OPÓŹN ODP:<br>0.100 s | Zakres nastaw: 0.000 do 65.535 s w krokach co 0.001 |
| | ⇩ | RSTRK1 DET PRĄD WYS CZĘST: Załącz | Zakres nastaw: Odstaw, Załącz |
| | ⇩ | RSTRK1 WYŁ wyłączony:<br>Off | Zakres nastaw: dowolny sygnał logiczny |
| | ⇩ | RSTRK1 KOM Wyłącz:<br>Off | Zakres nastaw: dowolny sygnał logiczny |
| | ⇩ | RSTRK1 KOM Załącz:<br>Off | Zakres nastaw: dowolny sygnał logiczny |
| | ⇩ | RSTRK1 SYGNALIZ:<br>Bez podtrzymania | Zakres nastaw: Bez podtrzymania, Z podtrzymaniem, Odstaw |
| | ⇧ | RSTRK1 ZDARZENIA:<br>Odstaw | Zakres nastaw: Odstaw, Załącz |

Dla każdej karty analogowej (DSP) w B30 przewidziany jest jeden moduł detekcji powrotu napięcia na wyłącznik.

Dla B30 z szyną procesową ta funkcja nie jest dostępna.

Zgodnie z normą IEEE C37.100 - IEEE Standard Definitions for Power Switchgear, powrót napięcia na wyłącznik (Restrike) jest definiowany jako „przywrócenie prądu między stykami aparatu łączeniowego podczas operacji jego otwierania, po nieobecności prądu przez przynajmniej ¼ cyklu przy normalnej częstotliwości."

Rys. 5-170: Typowa charakterystyka prądu podczas powrotu napięcia na wyłącznik

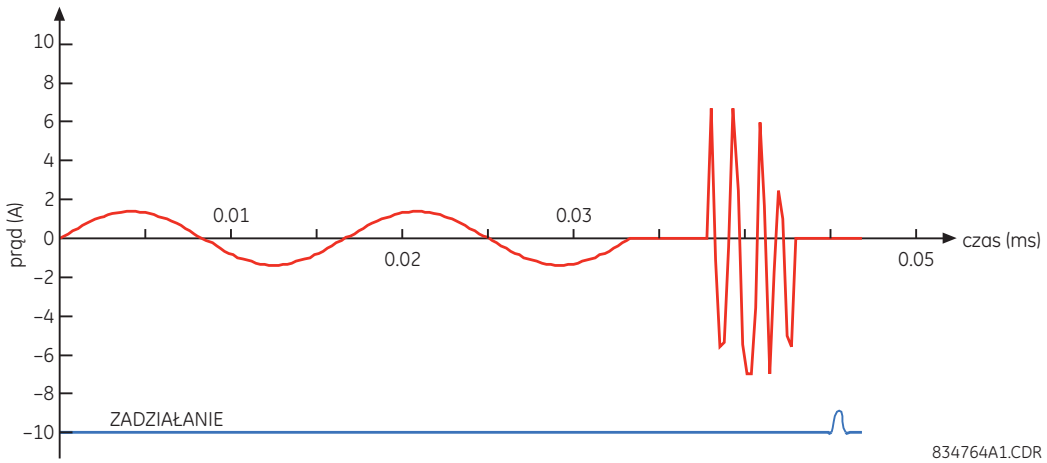

Algorytm funkcji odpowiada na udane przerwanie prądu fazowego po zadeklarowaniu odłączenia pojemności zgodnie ze wskazaniem bieguna wyłącznika. Jeśli prąd o wysokiej częstotliwości lub o częstotliwości sieci, większy niż nastawiony próg zostanie ponownie wykryty co najmniej ¼ cyklu później niż przerwanie prądu fazowego, wówczas w odpowiedniej fazie na krótki czas aktywowany jest sygnał RESTRIKE 1 ZADZ. Można dodać liczniki czy inną logikę, aby ułatwić podjęcie decyzji co do odpowiednich działań po wykryciu pojedynczego powrotu napięcia na wyłącznik lub serii takich zdarzeń.

Deklaracja wykrycia powrotu napięcia na wyłącznik jest aktywna, jeśli spełnione są wszystkie poniższe warunki:

- Prąd został początkowo przerwany
- Wyłącznik jest otwarty
- Występuje stan podwyższonego prądu o wysokiej częstotliwości (jeśli ustawienie DETEKCJA PRĄDU WYSOKIEJ CZĘSTOTLIWOŚCI jest załączone, w przeciwnym razie stan jest pomijany), oraz
- Prąd ponownie zanika

Działanie algorytmu jest zilustrowane na poniższym schemacie.

Rys. 5-171: Schemat działania funkcji detekcji powrotu napięcia na wyłącznik

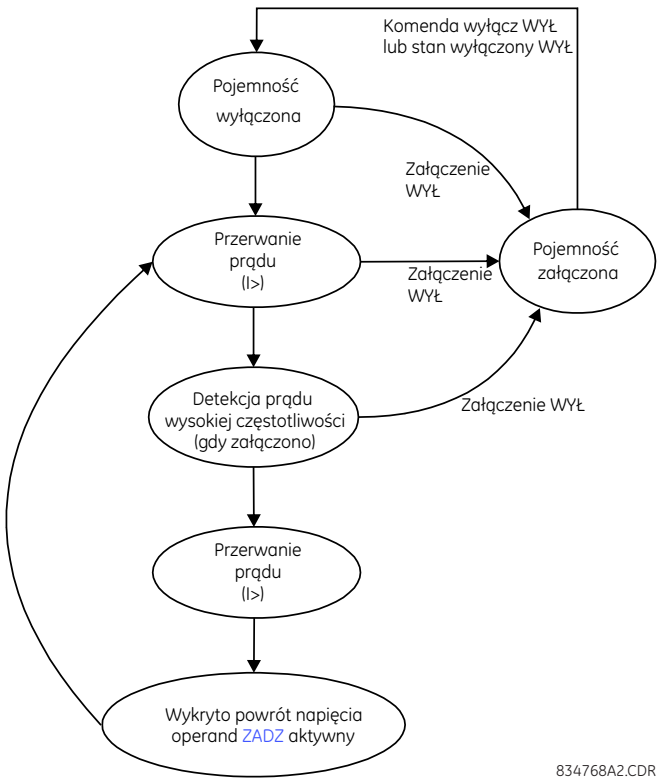


W ten sposób rozróżnia się stan samogasnącego ponownego zapłonu (powrotu napięcia na wyłącznik - Restrike) i stany trwałej awarii wyłącznika. Te drugie mogą być wykryte przez funkcję uszkodzenia wyłącznika (LRW) lub zwykłą funkcję nadprądową bezzwłoczną. Ponadto wystąpienie szybkich ponownych zapłonów jest wychwytywane przez LRW lub I>>.

Dla każdego elementu dostępne są następujące ustawienia.

FUNKCJA — załącza i odstawia działanie modułu.

BLOKOWANIE — przypisuje się sygnał logiczny, którego aktywacja ma powodować zablokowanie modułu.

ŹRÓDŁO WIRTUALNE — wybór źródła pomiarowego dla modułu. To źródło musi mieć przypisany poprawny bank PP.

PRÓG POBUDZENIA — próg pobudzenia detektora nadprądowego w jednostkach bazowych (pu).

OPÓŹNIENIE ODPADU — opóźnienie odpadu funkcji. Po ustawieniu na „0 ms”, operand RESTRIKE 1 ZADZ jest aktywowany tylko przez 1/8 cyklu (2,5ms dla 50Hz).

DETEKCJA PRĄDU WYSOKIEJ CZĘSTOTLIWOŚCI — załącza/odstawia wykrywanie wzorca wysokiej częstotliwości (HF) po detekcji powrotu napięcia na wyłącznik. Charakterystyka HF jest typowa dla baterii kondensatorów, kabli i długich linii.

WYŁĄCZNIK WYŁĄCZONY — definicja pozycji wyłączonej wyłącznika. Musi być logiczną „1”, gdy wyłącznik jest wyłączony. Ważne jest, aby przypisać albo zestyk 52 z, albo polecenie załączenia wyłącznika do ustawienia KOMENDA ZAŁĄCZ, aby dać jasne wskazanie przekaźnikowi o stanie wyłącznika.

KOMENDA WYŁĄCZ — definicja polecenie wyłączenia wyłącznika. Musi to być logiczne „1”, gdy wyłącznik jest wyłączany ręcznie lub z logiki zabezpieczenia.

KOMENDA ZAŁĄCZ — definicja polecenie załączenia wyłącznika. Musi to być logiczne „1”, gdy wyłącznik jest załączany.

Rys. 5-172: Logika działania funkcji detekcji powrotu napięcia na wyłącznik

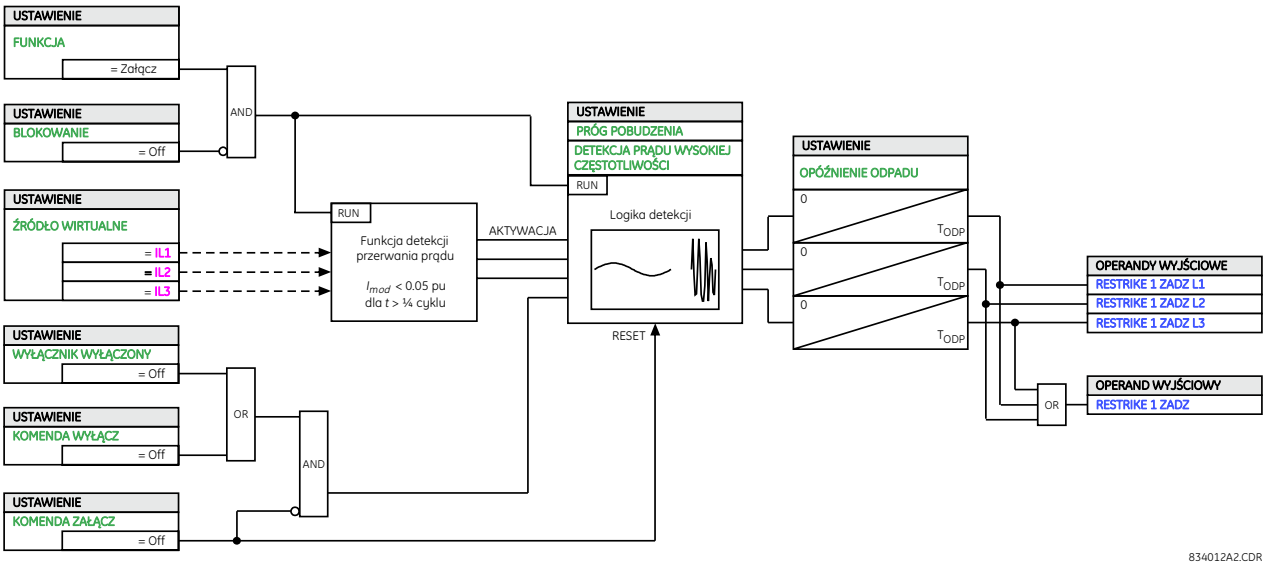


## 5.9.10.5 Nadzór - obwody napięciowe - VTFF

USTAWIENIA ⇨⇩ STEROWANIE I NADZÓR ⇨⇩ NADZÓR I MONITORING ⇨⇩ NADZÓR - OBW NAPIĘCIOWE 1(6) VTFF

| | | | |
|---|---|---|---|
| ■ USZK OBW NAP 1<br>■ | ⇔ | VTFF S1 FUNKCJA:<br>Odstaw | Zakres nastaw: Odstaw, Załącz |
| | ⇩ | VTFF ŹRÓDŁO PRĄD:<br>SRC 1 | Zakres nastaw: SRC 1, SRC 2, SRC 3, SRC 4, SRC 5, SRC 6 |
| | ⇩ | VTFF OPÓŹN ALARM:<br>1.000 s | Zakres nastaw: 0.000 do 65.535 s w krokach co 0.001 |
| | ⇩ | VTFF S1 PRZERW PRZ NEUTRAL: Odstaw | Zakres nastaw: Odstaw, Załącz |
| | ⇩ | VTFF S1 3 HAR w 3U0 PRÓG POB: 0.100 pu | Zakres nastaw: 0.004 do 3.000 pu w krokach co 0.001 |

SOFTWARE OPTION

Funkcja jest dostępna dla B30 z szyną procesową i dodatkową ilością pól.

Każde źródło wirtualne posiada funkcję nadzoru obwodów napięciowych. Do źródła musi zostać przypisany trójfazowy bank przekładników napięciowych i trójfazowy bank przekładników prądowych.

Funkcja jest używana do pobudzenia alarmu i/lub zablokowania elementów, które działają niepoprawnie w przypadku całkowitej lub częściowej utraty napięć spowodowanej przez jeden lub więcej uszkodzonych PN. Funkcje, które można zablokować (wejście BLOKOWANIE) to funkcja odległościowa czy nadprądowa kierunkowa lub nadprądowa z blokadą napięciową.

Urządzenie posiada dwa tryby detekcji uszkodzenia w obwodach napięciowych:

- Tryb A — Utrata jednej lub dwóch faz napięcia
- Tryb B — Utrata wszystkich trzech faz napięcia

Dla każdego trybu wymagane są różne sposoby wykrywania. Wskazanie uszkodzenia w trybie A występuje, gdy zostanie wykryty znaczny poziom napięcia składowej przeciwnej, podczas gdy wskazanie uszkodzenia w trybie B występuje, gdy obecny jest prąd składowej zgodnej i występuje nieznaczna ilość napięcia składowej zgodnej. Gwałtowny spadek wartości napięcia fazowego z prawidłowego poziomu napięcia bez zakłóceń w prądach może wskazywać na uszkodzenie w obwodach napięciowych. Takie warunki mogą być również obecne, gdy w systemie wystąpi zwarcie - zapewniony jest sposób detekcji zwarć i blokowania deklaracji uszkodzenia w obwodach napięciowych podczas zwarć.

Po aktywacji sygnału nadzoru (uszkodzeniu PP), jest on podtrzymywany do czasu zniknięcia przyczyny, która go wywołała.

Wprowadzono dodatkowy warunek, aby blokować deklarację uszkodzenia w obwodach napięciowych, gdy monitorowany obwód nie jest pod napięciem (zarówno napięcie, jak i prąd składowej zgodnej są poniżej poziomów progowych).

FUNKCJA — załącza i odstawia funkcję uszkodzenia w obwodach napięciowych źródła 1.

PRZERWA W PRZEWODZIE NEUTRALNYM — załącza i odstawia funkcję wykrywania przerwy w przewodzie neutralnym PN. Gdy PN jest połączony w trójkąt, nie załączaj tej funkcji, ponieważ w takim układzie nie ma przewodu neutralnego.

3 HARMONICZNA - POBUDZENIE — próg pobudzenia 3. harmonicznej dla 3U0, dla logiki PRZERWY W PRZEWODZIE NEUTRALNYM.

Napięcie bazowe dla tego elementu zdefiniowane jest w PN FAZOWE - STRONA WTÓRNA w przypadku PN połączonych w gwiazdę i PN FAZOWE - STRONA WTÓRNA)/ $\sqrt{3}$ w przypadku PN połączonych w trójkąt. Ustawienie można znaleźć w USTAWIENIA ⇨⇩ OBIEKT ⇨ PRZEKŁADNIKI ⇨⇩ NAPIĘCIOWE ⇨ PN FAZOWE - STRONA WTÓRNA.

Rys. 5-173: Logika działania funkcji detekcji uszkodzenia w obwodach PN - VTFF

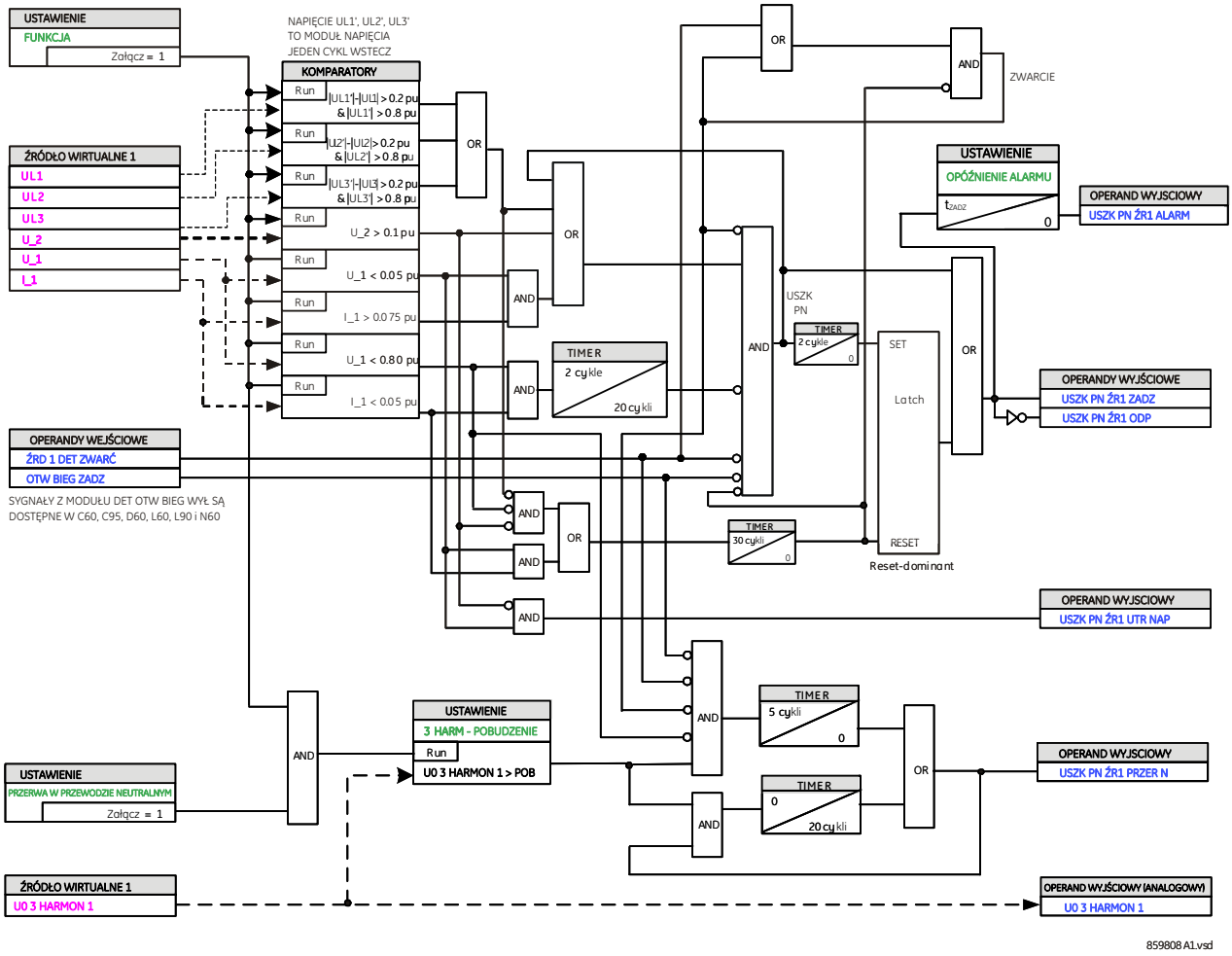


## 5.9.10.6 Nadzór - obwody prądowe - 50/74

USTAWIENIA ⇨⇩ STEROWANIE I NADZÓR ⇨⇩ NADZÓR I MONITORING ⇨⇩ PROBLEM PP STREFA 1(2) 50/74

| | | | |
|---|---|---|---|
| ■ PROBLEM PP STREFA 1<br>■ | ⇔ | PP ZAKŁ W STREF 1<br>FUNCTION: Odstaw | Zakres nastaw: Odstaw, Załącz |
| | ⇩ | PP ZAKŁ W STREF 1<br>POBUDZ: 0.100 pu | Zakres nastaw: 0.020 do 2.000 pu w krokach co 0.001 |
| | ⇩ | PP ZAKŁ W STREF 1<br>OPÓŹN: 10.0 s | Zakres nastaw: 1.0 do 60.0 s w krokach co 0.1 |
| | ⇩ | PP ZAKŁ W STREF 1<br>SYGNAL: Bez podtrzymania | Zakres nastaw: Bez podtrzymania, Z podtrzymaniem, Odstaw |
| | ⇩ | PP ZAKŁ W STREF 1<br>ZDARZ: Odstaw | Zakres nastaw: Odstaw, Załącz |

W B30 z szyną procesową, menu funkcji Uszkodzenia w PP znajduje się w sekcji Zabezpieczenie różnicowe.

Funkcja używa prądu różnicowego obliczonego na podstawie ustawień dla danej strefy. Działanie tego elementu jest również zależne od konfiguracji dynamicznego schematu synoptycznego stacji. Strefy zabezpieczenia różnicowego konfiguruje się w USTAWIENIA ⇨⇩ OBIEKT ⇨⇩ SZYNY. Funkcja z oznaczeniem "1" wykrywa uszkodzenia PP dla wszystkich pól przyłączonych do strefy 1 zabezpieczenia różnicowego szyn.

PRÓG POBUDZENIA określa poziom prądu różnicowego w stanie zakłócenia w obwodach prądowych. Jeśli prąd będzie większy niż ustawiona tutaj wartość przez czas dłuższy niż OPÓŹNIENIE ZADZIAŁANIA w odpowiedniej fazie, zostaje wystawiony sygnał logiczny o uszkodzeniu w obwodach przekładników prądowych.

Rys. 5-174: Logika działania funkcji nadzoru w obwodach prądowych

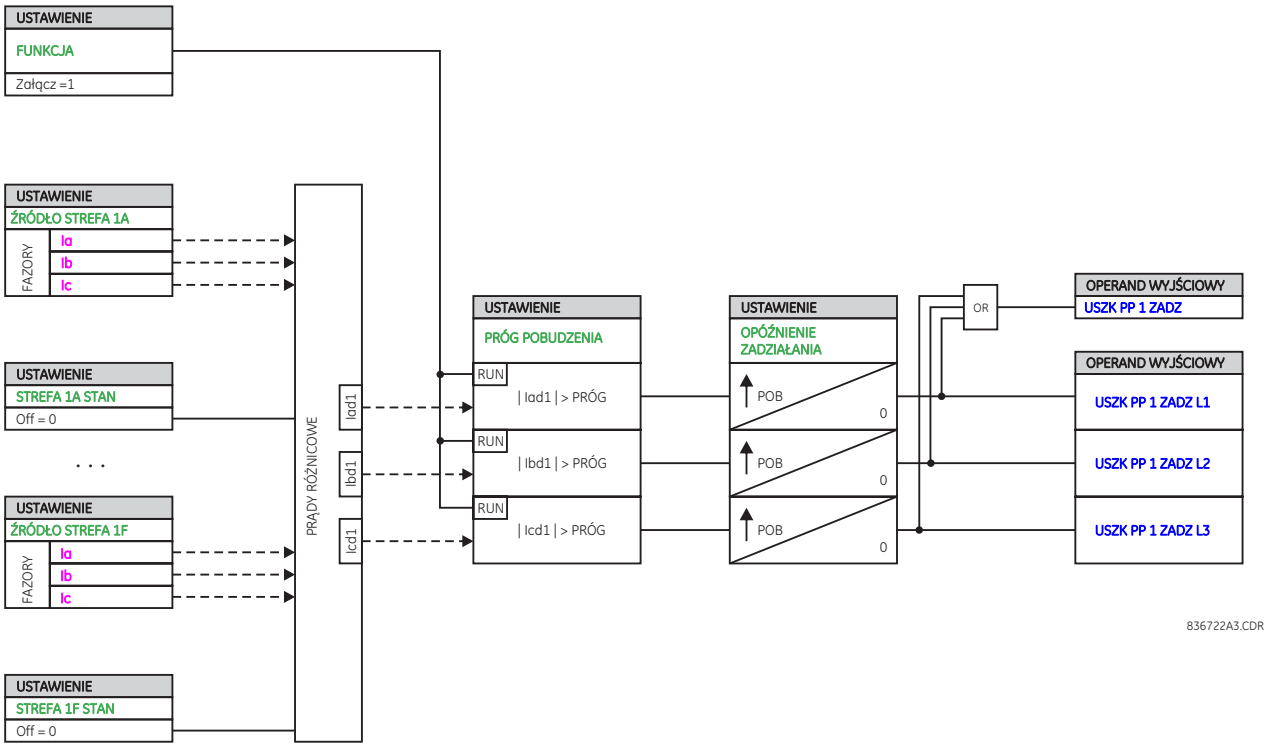


## 5.9.10.7 Zabezpieczenie termiczne - 49

USTAWIENIA ⇨⇩ STEROWANIE I NADZÓR ⇨⇩ NADZÓR I MONITORING ⇨⇩ ZABEZPIECZENIE TERMICZNE ⇨ STOPIEŃ 1(2)

| | | | |
|---|---|---|---|
| ■ STOPIEŃ 1<br>■ | ⇔ | 49 ST1 FUNKCJA:<br>Odstaw | Zakres nastaw: Odstaw, Załącz |
| | ⇕ | 49 ST1 ŹRÓDŁO WIRT:<br>SRC1 | Zakres nastaw: SRC 1, SRC 2, SRC 3, SRC 4, SRC 5, SRC 6 |
| | ⇕ | 49 ST1 TRYB:<br>3-FAZ | Zakres nastaw: 3-FAZ, Io |
| | ⇕ | 49 ST1 PRĄD BAZOWY:<br>0.80 pu | Zakres nastaw: 0.20 do 3.00 pu w krokach co 0.01 |
| | ⇕ | 49 ST1 WSPÓŁCZYN k:<br>1.10 | Zakres nastaw: 0.20 do 4.00 w krokach co 0.05 |
| | ⇕ | 49 ST1 PRÓG ALARMU:<br>0.5 pu | Zakres nastaw: 0.2 do 1.0 pu w krokach co 0.1 |
| | ⇕ | 49 ST1 STAŁA CZAS ZADZ: 45.0 min | Zakres nastaw: 0.0 do 999.0 minut w krokach co 0.1 |
| | ⇕ | 49 ST1 STAŁA CZAS ODPADU: 45.0 min | Zakres nastaw: 0.0 do 999.0 minut w krokach co 0.1 |
| | ⇕ | 49 ST1 MIN CZAS ODP:<br>20.0 min | Zakres nastaw: 0.0 do 999.0 minut w krokach co 0.1 |

| | | |
|---|---|---|
| ⇕ | 49 ST1 KAS PAM TERM:<br>Off | Zakres nastaw: dowolny sygnał logiczny |
| ⇕ | 49 ST1 BLOKOWANIE:<br>Off | Zakres nastaw: dowolny sygnał logiczny |
| ⇕ | 49 ST1 SYGNALIZACJA:<br>Bez podtrzymania | Zakres nastaw: Bez podtrzymania, Z podtrzymaniem, Odstaw |
| ⇧ | 49 ST1 ZDARZENIA:<br>Odstaw | Zakres nastaw: Odstaw, Załącz |

Dla B30 z szyną procesową, ten element jest niedostępny.

Funkcja zabezpieczenia termicznego (przeciążeniowego cieplnego) opiera się na normie IEC 255-8 i służy do wykrywania stanów przeciążenia cieplnego w chronionych elementach systemu elektroenergetycznego. Poszczególne elementy systemu elektroenergetycznego można chronić wybierając odpowiednią stałą czasową.

Charakterystyka krzywej stygnięcia jest stosowana, gdy szacowany prąd RMS przed przeciążeniem ($I_p$) jest mniejszy niż 10% prądu bazowego ($I_B$). Jeżeli prąd $I_p$ jest większy lub równy 10% prądu bazowego, stosowana jest charakterystyka krzywej nagrzewania. Prąd $I_p$ jest szacowany uwzględniając stałą czasową zarówno dla stygnięcia, jak i nagrzewania, która osiąga wartość graniczną w ciągu dwóch sekund przy skokowej zmianie sygnału (podwyższenie lub obniżenie).

Krzywa stygnięcia wg IEC255-8 jest zdefiniowana w następujący sposób:

$$t_{op} = \tau_{op} \times \ln\left(\frac{I^2}{I^2 - (k \times I_B)^2}\right)$$

Wzór 5-22

Krzywa nagrzewania wg IEC255-8 jest zdefiniowana w następujący sposób:

$$t_{op} = \tau_{op} \times \ln\left(\frac{I^2 - I_p^2}{I^2 - (k \times I_B)^2}\right)$$

Wzór 5-23

gdzie

$t_{op}$ = czas do zadziałania
$\tau_{op}$ = stała czasowa zadziałania
I = zmierzony prąd RMS podczas przeciążenia
$I_p$ = zmierzony prąd RMS przed przeciążeniem
k = współczynnik k, wg IEC 255-8 stosowany dla $I_B$, definiujący maksymalny dozwolony powyżej znamionowego prąd. Typowy zakres tego współczynnika to 1-1,5.
$I_B$ = prąd bazowy (nominalny)

Aby zapewnić dokładność funkcji w warunkach wysokiego przeciążenia, maksymalna wartość $I/(k \times I_B)$ jest ograniczona do 8, nawet gdy przekracza tę wartość.

Czas odpadu zabezpieczenia termicznego jest zdefiniowany wzorem:

$$t_{rst} = \tau_{rst} \times \ln\left(\frac{(k \times I_B)^2}{\left|I^2 - (k \times I_B)^2\right|}\right) + T_{min}$$

Wzór 5-24

gdzie

$\tau_{rst}$ = stała czasowa odpadu
$T_{min}$ = nastawa minimalnego czasu odpadu

Rys. 5-175: Przykład charakterystyki zadziałania i odpadu wg IEC 255-8

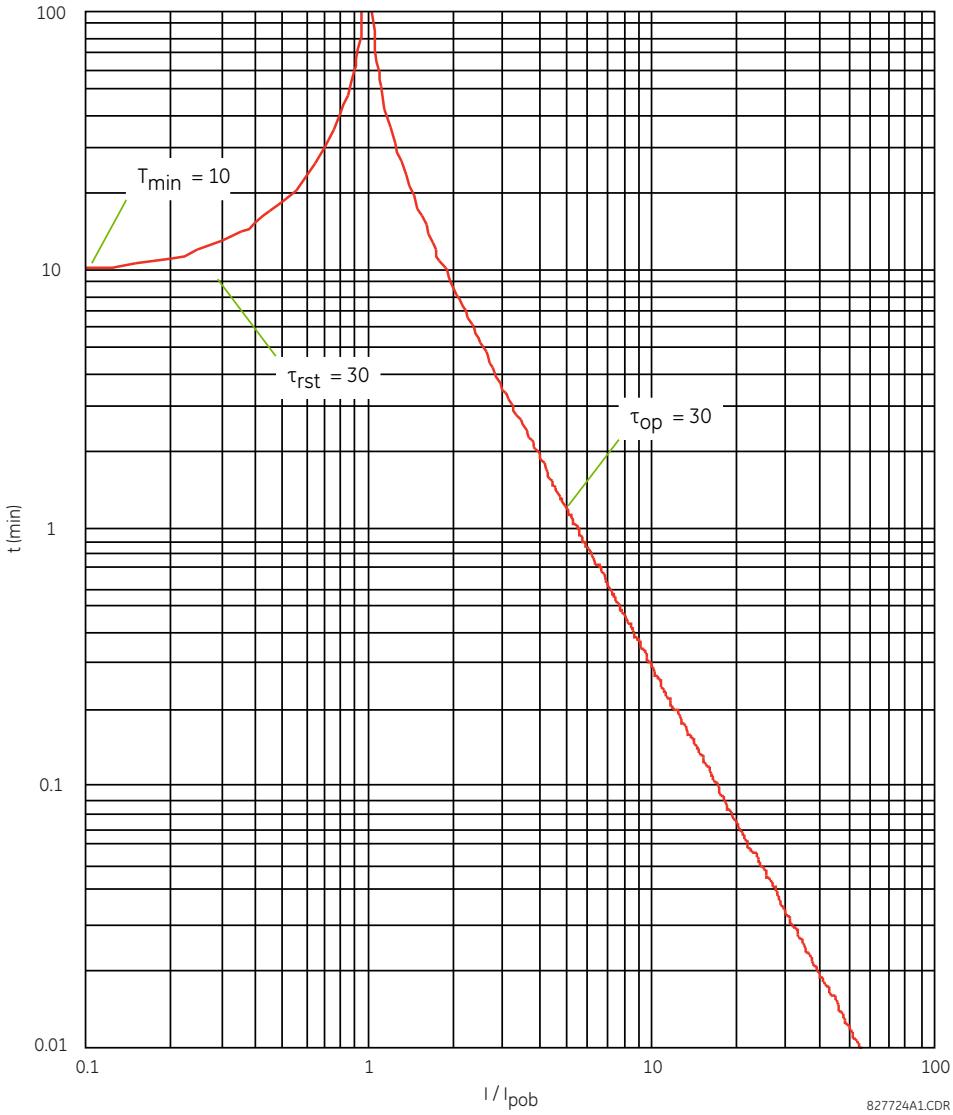


Funkcja zabezpieczenia termicznego szacuje skumulowaną energię cieplną E przy użyciu poniższych równań obliczanych raz na cykl. Gdy prąd jest większy niż próg pobudzenia, $I_n > k \times I_B$, element zaczyna zwiększać energię cieplną:

$$E_n = E_{n-1} + \frac{\Delta t}{t_{op(In)}}$$

Wzór 5-25

Gdy prąd jest mniejszy niż próg odpadu, $I_n > 0.97 \times k \times I_B$, element zaczyna zmniejszać energię cieplną:

$$E_n = E_{n-1} - \frac{\Delta t}{t_{rst(In)}}$$

Wzór 5-26

gdzie

$\Delta t$ czas cyklu (20ms dla 50Hz)
n to numer kolejnego cyklu
$t_{op(In)}$ to czas wyzwolenia obliczony według indeksu n zgodnie z równaniami krzywej stygnięcia lub nagrzewania IEC255-8
$t_{rst(In)}$ to czas odpadu obliczony według indeksu n zgodnie z równaniem czasu odpadu

$I_n$ to zmierzony poziom przeciążenia (prąd RMS) dla n
$E_n$ zakumulowana energia dla n
$E_{n-1}$ zakumulowana energia dla n – 1

Funkcja zabezpieczenia termicznego deaktywuje sygnały TERMICZNE 1 ZADZ i TERMICZNE 1 ALARM, gdy E < 0,05. W sytuacji awaryjnej, pamięć termiczną, a co za tym idzie, operandy TERMICZNE 1 ZADZ i TERMICZNE 1 ALARM można zresetować za pomocą ustawienia RESET.

Obliczenia wykonywane są dla wybranego trybu (3-FAZ lub Io). W przypadku trybu 3-FAZ obliczenia są wykonywane w poszczególnych fazach. Jeżeli zakumulowana energia osiągnie wartość 1 pu w dowolnej fazie, zabezpieczenie termiczne zadziała, ale odpadnie tylko wtedy, gdy energia będzie mniejsza niż 0,05 we wszystkich trzech fazach. Operand TERMICZNE 1 ALARM aktywuje się, gdy skumulowana energia osiągnie PRÓG ALARMU w dowolnej fazie i odpadnie tylko wtedy, gdy energia spadnie poniżej 0,05 we wszystkich trzech fazach.

W trybie "Io" akumulowana jest energia cieplna tylko dla kanału prądu Io przypisanego źródła wirtualnego.

### Tab. 5-40: Typowe stałe czasowe

| Zabezpieczany obiekt | Stała czasowa | Minimalny czas odpadu |
|---|---|---|
| Baterie kondensatorów | 10 minut | 30 minut |
| Linie napowietrzna | 10 minut | 20 minut |
| Dławiki | 40 minut | 30 minut |
| Szyny zbiorcze | 60 minut | 20 minut |
| Kable | 20 do 60 minut | 60 minut |

Rysunek przedstawia logikę działania zabezpieczenia termicznego.

Rys. 5-176: Logika działania zabezpieczenia termicznego - 49

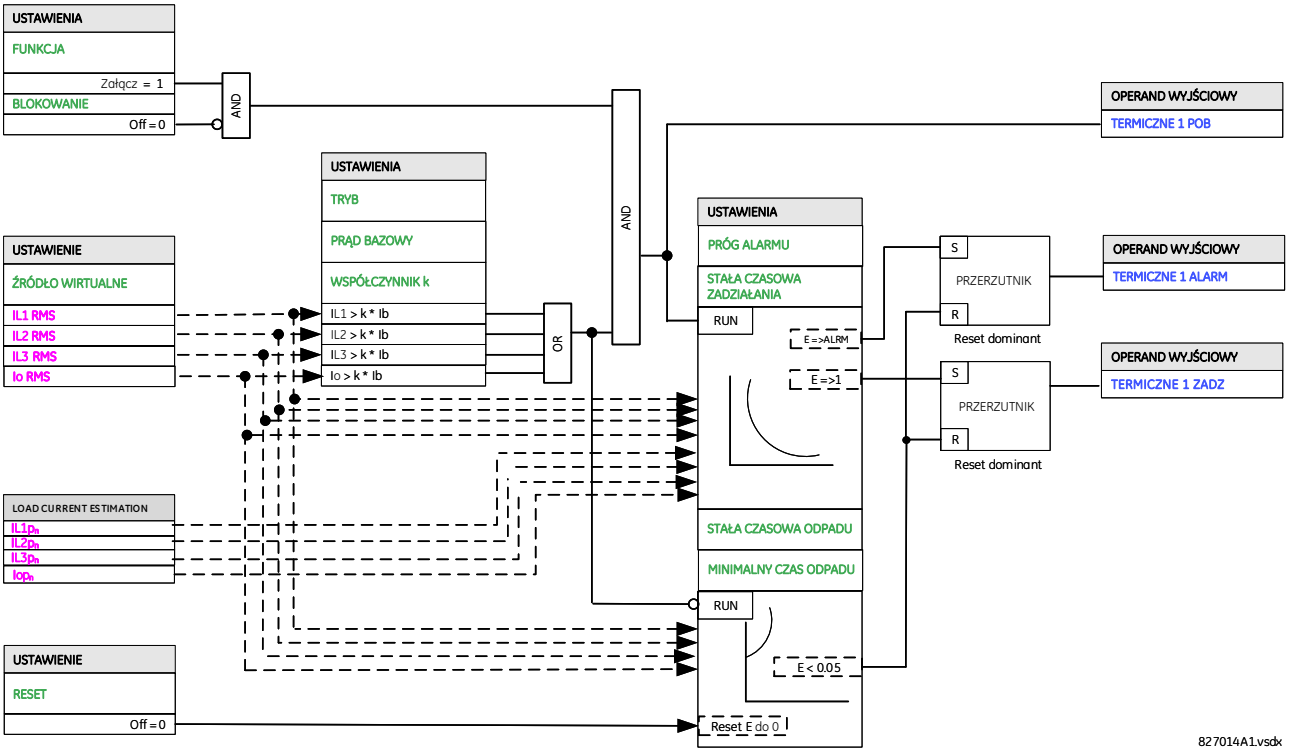

# 5.10 Wejścia/Wyjścia

## 5.10.1 Wejścia fizyczne

USTAWIENIA ⇨⇩ WEJŚCIA / WYJŚCIA ⇨ WEJŚCIA FIZYCZNE

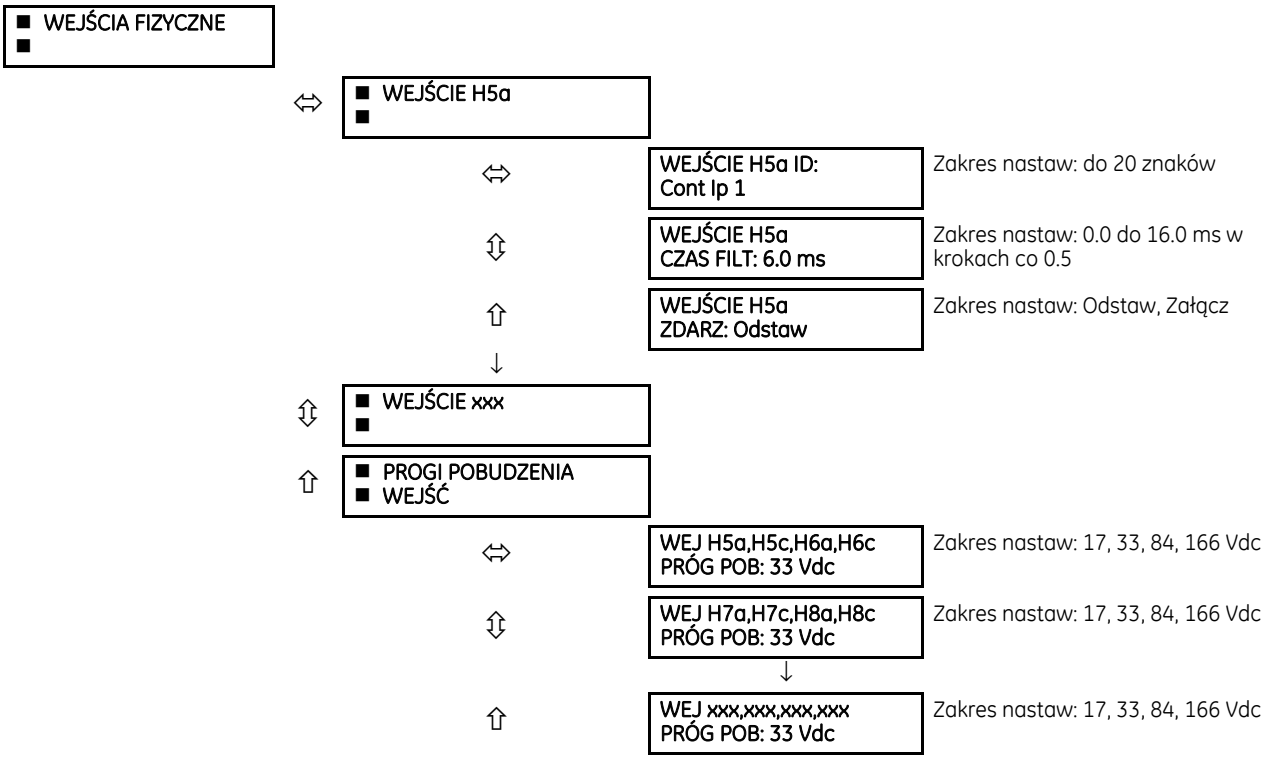


Wejścia i wyjścia fizyczne to sygnały powiązane z fizycznymi wejściami i wyjściami na kartach wejść/wyjść. Obsługiwane są zestyki potencjałowe i bezpotencjałowe.

Menu wejść fizycznych zawiera ustawienia konfiguracyjne dla każdego wejścia oraz progi napięcia pobudzenia dla każdej grupy (2, 4 lub 5 wejść w grupie). Po uruchomieniu UR, CPU określa na podstawie modułów umieszczonych w obudowie, które wejścia są dostępne. Nastawy są pokazywane tylko dla tych wejść.

Do wejścia fizycznego można przypisać identyfikator w celu diagnostyki czy rozpoznania wejścia w rejestratorze zdarzeń. Aktywacja CONT IP X On odpowiada pobudzeniu wejścia „X", podczas gdy CONT IP X Off odpowiada odwzbudzeniu wejścia „X". CZAS FILTRACJI określa czas, po jakim deklarowana jest logiczna "1", pomimo obecności napięcia na wejściu. Ma to na celu kompensację oscylacji tego napięcia. Ponieważ czas ten różni się dla różnych typów zestyków, należy ustawić go jako maksymalny czas odbicia (debounce time, zgodnie ze specyfikacją producenta) plus pewien margines. Jeśli ZDARZENIA jest ustawione na „Załącz", każda zmiana stanu wejścia będzie widoczna w rejestratorze zdarzeń.

Surowy stan wejścia jest skanowany synchronicznie dla wszystkich wejść ze stałą szybkością 0,5 ms, jak pokazano na poniższym rysunku. Napięcie jest porównywane z nastawionym progiem. Nowy stan wejścia musi być utrzymywany przez ustawiony przez użytkownika CZAS FILTRACJI (debounce time), aby UR mógł zweryfikować nowy stan. Na poniższym rysunku CZAS FILTRACJI jest ustawiony na 2,5 ms; w ten sposób szósta próbka z rzędu potwierdza zmianę stanu (oznaczenie nr 1 na schemacie - czas skanowania = 0,5ms, CZAS FILTRACJI = 2,5ms, pięć próbek na filtrację - szósta potwierdza stan). Po zatwierdzeniu (odrzuceniu) wejście aktywuje odpowiedni sygnał logiczny i rejestruje zdarzenie zgodnie z ustawieniem.

Znacznik czasu pierwszej próbki w sekwencji, która zatwierdza nowy stan, jest używany jako czas pobudzenia wejścia zapisywany w rejestratorze zdarzeń (oznaczenie nr 2 na rysunku).

Funkcje zabezpieczeniowe i sterownicze, a także równania logiczne i timery są wykonywane **osiem razy na cykl**. Czas cyklu zabezpieczeń jest kontrolowany przez mechanizm śledzenia częstotliwości. Operand logiczny odzwierciedlający stan wejścia jest aktualizowany w następnym cyklu po walidacji (oznaczenia nr 3 i 4 na poniższym rysunku). Aktualizacja jest wykonywana na początku cyklu, dzięki czemu wszystkie funkcje posiadają zaktualizowany stan wejść fizycznych.

Czas aktywacji sygnału logicznego dotyczącego wejścia fizycznego jest równy ustawieniu CZAS FILTRACJI plus maksymalnie jeden cykl przetwarzania (wartość jest zmienna i zależna od znamionowej częstotliwości systemu, jeśli załączono algorytm śledzenia częstotliwości). Jeśli zmiana stanu następuje zaraz po rozpoczęciu nowego cyklu, rozpoznanie stanu wejścia jest opóźnione do czasu rozpoczęcia kolejnego cyklu, to znaczy o czas jednego cyklu. Jeżeli zmiana nastąpi tuż przed kolejnym cyklem, nowy stan jest rozpoznawany natychmiast. Średnio zmiana stanu każdego wejścia będzie opóźniona o 1/2 cyklu. Dzięki temu, że szybkość skanowania wynosi 0,5ms, to czas rozpoznania zmiany stanu wejścia wynosi poniżej 1 ms.

"Osiem razy na cykl" w systemie 50 Hz odpowiada długości cyklu równej 2,5 ms. Przy ustawieniu CZAS FILTRACJI na 3,0 ms, przedział czasu aktywacji sygnału logicznego dla wejścia zawiera się w granicach: 3,0 + 0,0 = 3,0 ms i 3,0 + 2,5 = 5,5 ms. Granice są zależne od tego, jak szybko po czasie filtracji zostanie rozpoczęty następny cykl przetwarzania.

Niezależnie od ustawienia CZAS FILTRACJI, zdarzenie powiązane ze stanem wejścia jest oznaczane znacznikiem czasu z dokładnością do 1ms przy użyciu czasu pierwszego skanowania odpowiadającego nowemu stanowi (znacznik 2 poniżej). Dlatego znacznik czasu odzwierciedla zmianę napięcia na wejściach fizycznych, która nie była przypadkowa, ponieważ została następnie potwierdzona za pomocą algorytmu filtracji. Należy pamiętać, że skojarzony operand logiczny jest aktywowowany lub deaktywowany później, dopiero po zweryfikowaniu zmiany.

Algorytm filtracji jest symetryczny: ta sama procedura i czas filtracji są używane do filtrowania przejścia ze stanu niskiego do wysokiego (oznaczenia nr 1, 2, 3 i 4 na rysunku) oraz ze stanu wysokiego do niskiego (oznaczenia nr 5, 6, 7 oraz 8).

Rys. 5-177: Mechanizm filtracji wejść fizycznych (debounce) oraz znaczniki czasu

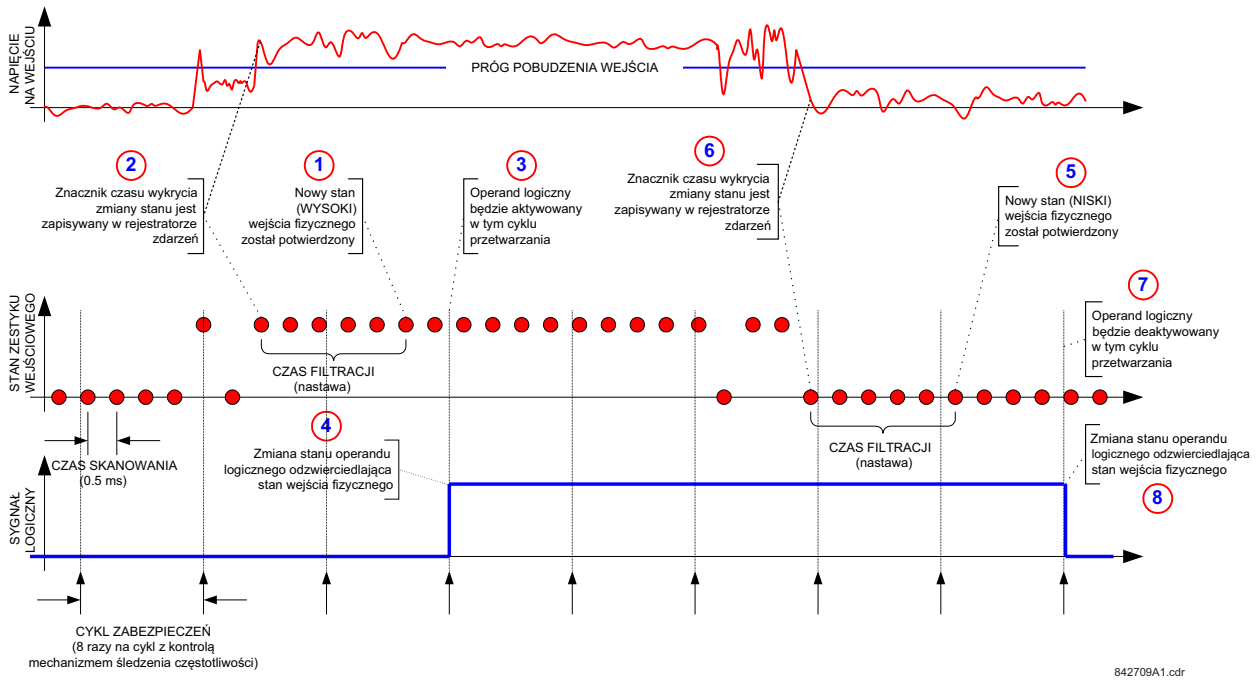


Wejścia fizyczne są zgrupowane w grupach po cztery lub pięć wejść, aby umożliwić podłączenie zestyków potencjałowych z różnych źródeł napięcia dla każdej grupy. PROGI POBUDZENIA WEJŚĆ określają minimalne napięcie wymagane do wykrycia pobudzenia wejścia. Ta wartość jest wybierana zgodnie z następującymi kryteriami: 17 dla znamionowego napięcia 24 V, 33 dla napięcia 48 V, 84 dla napięcia 110 do 125 V i 166 dla napięcia 220 V.

Na przykład, aby użyć wejścia H5a jako stanu wyłącznika (zestyk 52b) w celu podtrzymania zamknięcia wyjścia fizycznego OW1 i zarejestrowania go w rejestratorze zdarzeń, należy dokonać następujących zmian:

WEJŚCIE H5a NAZWA: "WYŁ załączony (52a)"
WEJŚCIE H5a ZDARZENIA: "Załącz"

Należy zauważyć, że zestyk 52b jest zamknięty, gdy wyłącznik jest otwarty i otwarty, gdy wyłącznik jest zamknięty.

## 5.10.2 Wejścia wirtualne (komendy)

USTAWIENIA ⇨⇩ WEJŚCIA / WYJŚCIA ⇨ WEJŚCIA WIRTUALNE ⇨ WEJŚCIE 1(128)

| | | | |
|---|---|---|---|
| ■ WEJŚCIE 1<br>■ | ⇔ | WEJŚCIE 1 FUNKCJA:<br>Odstaw | Zakres nastaw: Odstaw, Załącz |
| | ⇩ | WEJŚCIE 1 ID:<br>Virt Ip 1 | Zakres nastaw: do 20 znaków |
| | ⇩ | WEJŚCIE 1 TYP KOM:<br>Z podtrzymaniem | Zakres nastaw: Bez podtrzymania, Z podtrzymaniem |
| | ⇧ | WEJŚCIE 1 ZDARZ:<br>Odstaw | Zakres nastaw: Odstaw, Załącz |

Wejścia i wyjścia wirtualne są sygnałami cyfrowymi powiązanymi z wewnętrznymi sygnałami logicznymi w UR. Wejścia wirtualne to sygnały generowane przez interfejs lokalny. Wyjścia wirtualne to wyjścia logiczne używane do konfiguracji logiki. Wyjścia wirtualne mogą również służyć jako dane wejściowe do równań logicznych. Każda zaprogramowana logika musi kończyć się wyjściem wirtualnym, jeśli ma zostać przypisana do innego elementu (diody, wyjścia, listy sygnałów itd.)

Wejścia wirtualne można ustawić tak, aby odpowiadały na sygnały wejściowe z klawiatury (menu **POLECENIA**) i protokoły komunikacyjne. Wszystkie wejścia są domyślnie nieaktywne (logiczne 0) do momentu odebrania odpowiedniego sygnału.

Jeśli FUNKCJA ustawiono na „Odstaw", wejście jest nieaktywne bez względu na jakąkolwiek próbę zmiany jego stanu. Jeśli ustawiono na „Załącz", wejście działa tak, jak pokazano na poniższym schemacie logicznym i generuje sygnały w odpowiedzi na odebrane komendy i zastosowane ustawienia.

5

Wejście może pracować w dwóch trybach: z podtrzymaniem i bez podtrzymania. Jeśli TYP KOMENDY wybrano jako „Bez podtrzymania", gdy sygnał wejściowy przechodzi ze stanu off do stanu on, operand wyjściowy jest ustawiany na aktywny tylko na krótki czas (impuls o czasie trwania jednego cyklu przetwarzania zabezpieczenia), a następnie powraca do stanu nieaktywności. W niektórych przypadkach może być konieczne wydłużenie impulsu. Można to zrobić za pomocą timera z opóźnieniem odpadu. Jeśli ustawiono „Z podtrzymaniem", operand wyjściowy jest ustawiany na aktywny po otrzymaniu komendy i deaktywuje się dopiero po ponownym sterowaniu tym wejściem.

Rys. 5-178: Logika działania wejść wirtualnych

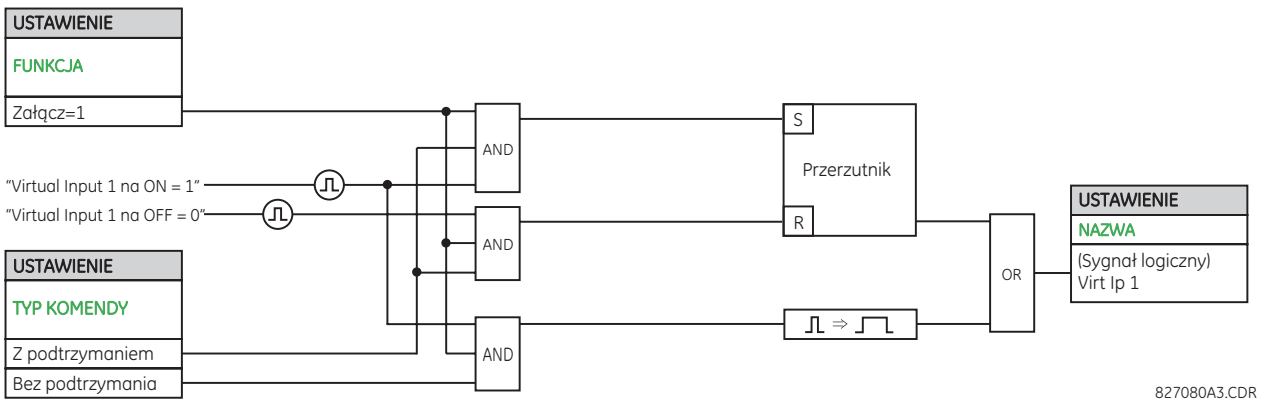


## 5.10.3 Wyjścia fizyczne

### 5.10.3.1 Wyjścia standardowe

USTAWIENIA ⇨⇩ WEJŚCIA / WYJŚCIA ⇨ WYJŚCIA FIZYCZNE ⇨⇩ WYJŚCIE H1(H72)

| | | | |
|---|---|---|---|
| ■ WYJŚCIE H1<br>■ | ⇔ | WYJŚCIE H1 ID:<br>Cont Op 1 | Zakres nastaw: do 20 znaków |
| | ⇩ | WYJŚCIE H1 OPERAND:<br>Off | Zakres nastaw: dowolny sygnał logiczny |

| | | |
|---|---|---|
| ⇕ | WYJŚCIE H1 PODTRZ:<br>Off | Zakres nastaw: dowolny sygnał logiczny |
| ⇧ | WYJŚCIE H1 ZDARZ:<br>Załącz | Zakres nastaw: Odstaw, Załącz |

Wejścia i wyjścia fizyczne to sygnały powiązane z fizycznymi wejściami i wyjściami na kartach wejść/wyjść. Obsługiwane są zestyki potencjałowe i bezpotencjałowe.

Po uruchomieniu UR, CPU określa na podstawie modułów umieszczonych w obudowie, które wyjścia są dostępne. Nastawy są pokazywane tylko dla tych wyjść. Jeśli wyjście nie jest typu Latching, ustawienia są takie, jak powyżej.

Do każdego wyjścia można przypisać identyfikator. Jako aktywacja zestyku (nastawa OPERAND lub POBUDZENIE) można przypisać dowolny sygnał logiczny dostępny w urządzeniu. Dodatkowy sygnał może być użyty do podtrzymania zamknięcia zestyku. Każda zmiana stanu wyjścia fizycznego może być rejestrowana w rejestratorze zdarzeń.

Na przykład, prąd w obwodzie wyłączającym jest monitorowany przez szeregowe połączenie detektora prądu z niektórymi zestykami typu Form-A (patrz przykład monitoringu obwodu wyłączającego w sekcji Elementy cyfrowe). Monitor ustawia flagę (patrz specyfikacje dla Form-A). Nazwa operandu FlexLogic ustawiona przez monitor składa się z oznaczenia zestyku wyjściowego, po którym następuje nazwa flagi; na przykład Cont OP 1 IOn.

W większości obwodów sterujących wyłącznika cewka wyzwalająca jest połączona szeregowo ze stykiem pomocniczym wyłącznika używanym do przerywania przepływu prądu po wyłączeniu wyłącznika, aby zapobiec uszkodzeniu mniej wytrzymałego styku przekaźnika EAZ. Można to zrobić poprzez monitorowanie styku pomocniczego na wyłączniku, który otwiera się po wyzwoleniu wyłącznika, jednak ta metoda jest niedoskonała, gdyż istnieje różnica czasu pomiędzy zmianą stanu styku wyłącznika a rzeczywistym przerwaniem prądu w obwodzie wyłączającym. Najbardziej niezawodną ochronę zestyku urządzenia EAZ zapewnia bezpośredni pomiar prądu w obwodzie wyłączającym i wykorzystanie tego parametru do sterowania podtrzymaniem zamknięcia zestyku do momentu aż prąd spadnie poniżej określonej wartości.

Można to zrealizować za pomocą operandu Cont OP 1 IOn w następujący sposób:

WYJŚCIE H1 NAZWA: "Cont Op 1"
WYJŚCIE H1 POBUDZENIE: dowolny sygnał logiczny
WYJŚCIE H1 PODTRZYMANIE: "Cont Op 1 IOn"
WYJŚCIE H1 ZDARZENIA: "Załącz"

Rys. 5-179: Logika działania wyjścia nr 1 - moduł typu 6A (wejścia/wyjścia fizyczne)

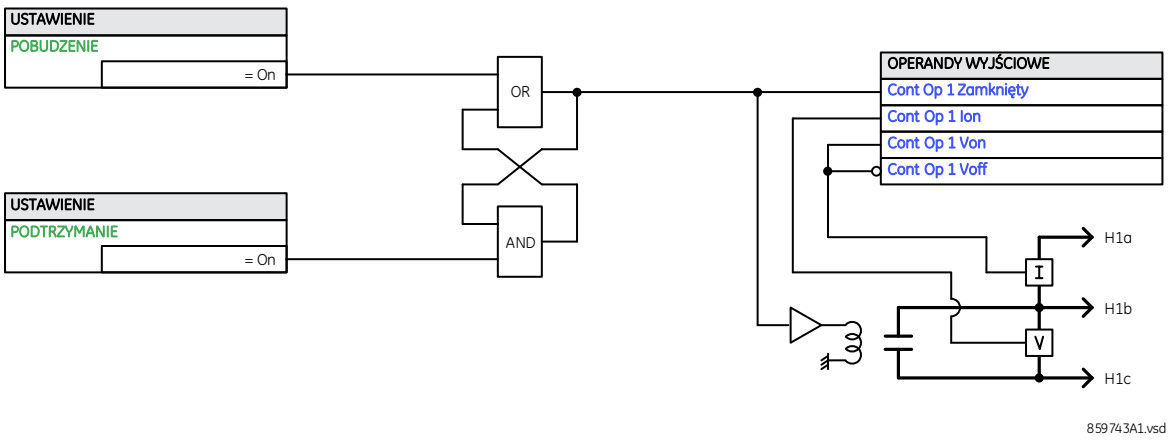


## 5.10.3.2 Wyjścia typu Latching (z zatrzaskiem)

USTAWIENIA ⇨⇩ WEJŚCIA / WYJŚCIA ⇨ WYJŚCIA FIZYCZNE ⇨⇩ WYJŚCIE H1a

| | | | |
|---|---|---|---|
| ■ WYJŚCIE H1a<br>■ | ⇔ | WYJŚCIE H1 ID:<br>L-Cont Op 1 | Zakres nastaw: do 20 znaków |
| | ⇕ | WYJŚCIE H1 OPERAND:<br>Off | Zakres nastaw: dowolny sygnał logiczny |

| | | |
|---|---|---|
| ⇕ | WYJŚCIE H1a KASUJ:<br>Off | Zakres nastaw: dowolny sygnał logiczny |
| ⇕ | WYJŚCIE H1a PODTRZ:<br>Off | Zakres nastaw: dowolny sygnał logiczny |
| ⇕ | WYJŚCIE H1a DOMIN:<br>Set-dominant | Zakres nastaw: Set-dominant, Reset-dominant |
| ⇧ | WYJŚCIE H1a ZDARZ:<br>Odstaw | Zakres nastaw: Odstaw, Załącz |

Wyjścia fizyczne z podtrzymaniem (typu Latching) są mechanicznie bistabilne i sterowane przez dwie oddzielne cewki (otwórz i zamknij). Zestyki zachowują swoją pozycję, nawet jeśli urządzenie nie jest zasilane. Przekaźnik rozpoznaje wszystkie karty wyjść typu Latching i odpowiednio wypełnia menu. Po załączeniu przekaźnik odczytuje pozycje kart przed wykonaniem jakichkolwiek innych funkcji przekaźnika (takich jak zabezpieczenia, sterowanie czy logika).

Moduły wyjść typu Latching, jako część przekaźnika lub jako pojedyncze moduły, są dostarczane z fabryki ze wszystkimi zestykami otwartymi. Zaleca się, aby podczas wymiany modułu dwukrotnie sprawdzić konfigurację i położenie wyjść.

Ponieważ urządzenie aktywuje wyjście fizyczne i odczytuje jego pozycję, możliwe jest załączenie funkcji samokontroli dla wyjść typu Latching. Jeśli jakiekolwiek wyjścia wykazują rozbieżność, deklarowany jest błąd LATCHING OUTPUT ERROR. Błąd jest sygnalizowany operandem, zdarzeniem i alarmem w oknie Sygnalizacja - LATCHING OUT ERROR.

Pokazane ustawienia wykorzystują H1a jako przykład. Nie wszystkie pola będą wyświetlane.

WYJŚCIE H1a POBUDZENIE — sygnał przypisany do obsługi „cewki zamykającej" zestyku. Przekaźnik podtrzymuje to wejście, aby bezpiecznie zamknąć zestyk. Gdy zestyk jest zamknięty, a wejście RESET to logiczne 0, jakakolwiek aktywność wejścia POBUDZENIE, taka jak na przykład jego oscylacje, nie ma żadnego wpływu na stan zestyku. Gdy oba wejścia POBUDZENIE i RESET są aktywne (logika 1), reakcja wyjścia typu Latching jest określona przez ustawienie TYP.

WYJŚCIE H1a RESET/PODTRZYMANIE — sygnał przypisany do obsługi „cewki otwierającej" zestyku. Przekaźnik podtrzymuje to wejście, aby bezpiecznie otworzyć zestyk. Gdy zestyk jest otwarty, a wejście POBUDZENIE to logiczne 0, jakakolwiek aktywność wejścia RESET, taka jak na przykład jego oscylacje, nie ma żadnego wpływu na stan zestyku. Gdy oba wejścia POBUDZENIE i RESET są aktywne (logika 1), reakcja wyjścia typu Latching jest określona przez ustawienie TYP.

WYJŚCIE H1a TYP — reakcja zestyku w przypadku konfliktu wejść sterujących; to znaczy, gdy aktywne są oba sygnały POBUDZENIE i RESET. Gdy oba wejścia sterujące są aktywne jednocześnie, zestyk zamyka się, jeśli jest ustawiony na „Set-dominant", i otwiera się, jeśli jest ustawiony na „Reset-dominant".

Rys. 5-180: Logika działania wyjścia nr 1 - moduł typu 6L (wejścia/wyjścia fizyczne)

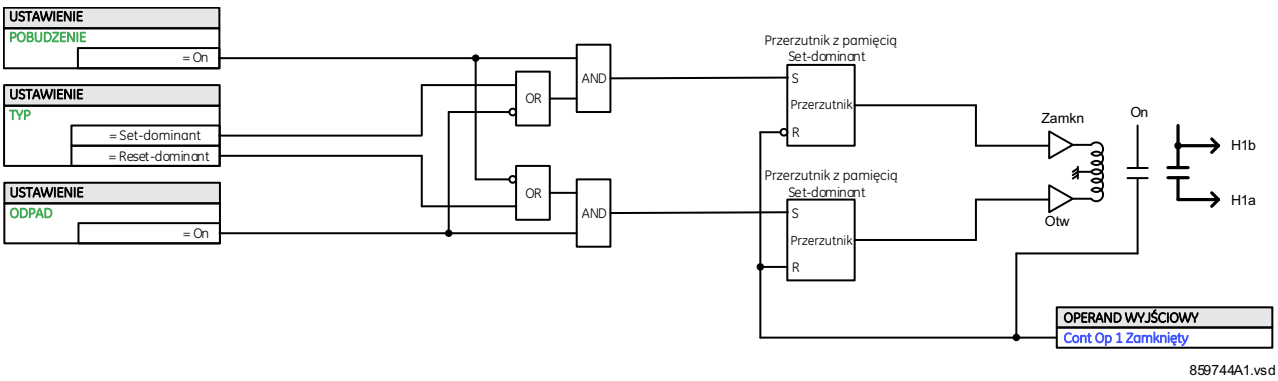


## Przykład 1

Wyjście H1a typu Latching ma być sterowane za pomocą dwóch przycisków programowalnych (przyciski nr 1 i 2).

Zaprogramuj wyjścia typu Latching, dokonując następujących zmian w menu USTAWIENIA ⇨⇩ WEJŚCIA/WYJŚCIA ⇨⇩ WYJŚCIA FIZYCZNE ⇨ WYJŚCIE H1a (zakładając, że jest to moduł 4L umieszczony w slocie H):

WYJŚCIE H1a POBUDZENIE: "PRZYCISK 1 ON"
WYJŚCIE H1a RESET: "PRZYCISK 2 ON"

Zaprogramuj przyciski, dokonując następujących zmian w menu USTAWIENIA ⇨⇩ PRZYCISKI PROGRAMOWALNE ⇨⇩ PRZYCISK 1 i PRZYCISK 2:

PRZYCISK 1 FUNKCJA: "Bez podtrzymania"
PRZYCISK 1 OPÓŹNIENIE ODPADU: "0.00 s"
PRZYCISK 2 FUNKCJA: "Bez podtrzymania"
PRZYCISK 2 OPÓŹNIENIE ODPADU: "0.00 s"

## Przykład 2

Programuje się przekaźnik posiadający dwa zestyki typu Latching H1a i H1c. H1a ma być stykiem typu A, natomiast zestyk H1c ma być typu B (Typ-A oznacza zestyk normalnie otwarty - zwarty po pobudzeniu; Typ-B oznacza zestyk normalnie zamknięty - zwarty, gdy sygnał nieaktywny). Zestyk ma być sterowany z wirtualnych wyjść: VO1 (aktywacja) i VO2 (reset).

Zaprogramuj wyjścia typu Latching, dokonując następujących zmian w menu USTAWIENIA ⇨⇩ WEJŚCIA/WYJŚCIA ⇨⇩ WYJŚCIA FIZYCZNE ⇨ WYJŚCIE H1a / WYJŚCIE H1c (zakładając, że jest to moduł 4L umieszczony w slocie H):

WYJŚCIE H1a POBUDZENIE: "VO1"
WYJŚCIE H1a RESET: "VO2"
WYJŚCIE H1c POBUDZENIE: "VO1"
WYJŚCIE H1c RESET: "VO2"

Ponieważ dwa wyjścia fizyczne w tym przykładzie są mechanicznie odseparowane i mają indywidualne wejścia sterujące, nie działają one dokładnie w tym samym czasie. Dlatego para styków zaprogramowanych jako przekaźnik wielostykowy nie gwarantuje żadnej określonej sekwencji operacji. W razie potrzeby sekwencja operacji musi być zaprogramowana w sposób wyraźny przez opóźnienie niektórych wejść sterujących, jak pokazano w następnym przykładzie aplikacji.

## Przykład 3

Do poprzedniego przykładu dodamy funkcję „make before break". Do jej implementacji wymagane jest użycie Timera.

Napisz następujące równanie FlexLogic (pokazano w oprogramowaniu EnerVista).

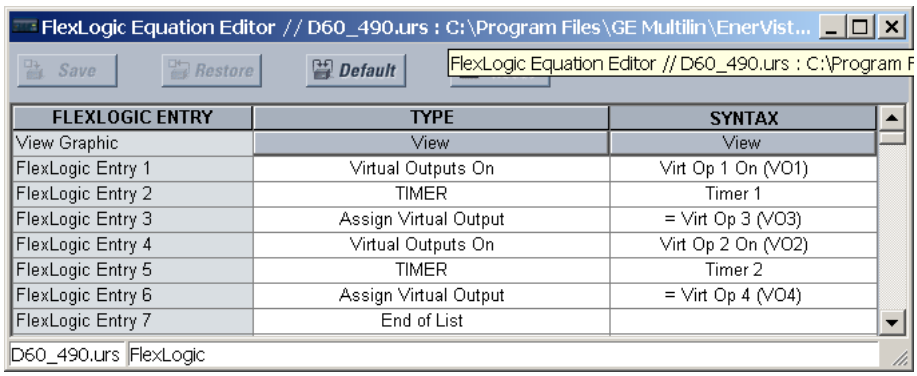


| FLEXLOGIC ENTRY | TYPE | SYNTAX |
|---|---|---|
| View Graphic | View | View |
| FlexLogic Entry 1 | Virtual Outputs On | Virt Op 1 On (VO1) |
| FlexLogic Entry 2 | TIMER | Timer 1 |
| FlexLogic Entry 3 | Assign Virtual Output | = Virt Op 3 (VO3) |
| FlexLogic Entry 4 | Virtual Outputs On | Virt Op 2 On (VO2) |
| FlexLogic Entry 5 | TIMER | Timer 2 |
| FlexLogic Entry 6 | Assign Virtual Output | = Virt Op 4 (VO4) |
| FlexLogic Entry 7 | End of List | |

Ustaw Timer 1 i Timer 2 na opóźnienie pobudzenia = 20 ms i pobudzenie odpadu = 0 ms.

Zaprogramuj wyjścia typu Latching, dokonując następujących zmian w menu USTAWIENIA ⇨⇩ WEJŚCIA/WYJŚCIA ⇨⇩ WYJŚCIA FIZYCZNE ⇨ WYJŚCIE H1a / WYJŚCIE H1c (zakładając, że jest to moduł 4L umieszczony w slocie H):

WYJŚCIE H1a POBUDZENIE: "VO1"
WYJŚCIE H1a RESET: "VO2"
WYJŚCIE H1c POBUDZENIE: "VO3"
WYJŚCIE H1c RESET: "VO4"

## Przykład 4

Wyjście typu Latching H1a ma być sterowane z pojedynczego wyjścia wirtualnego VO1. Zestyk ma pozostać zamknięty tak długo, jak VO1 ma stan wysoki i powinien pozostać otwarty, gdy VO1 ma stan niski. Zaprogramuj przekaźnik jak niżej.

Napisz następujące równanie FlexLogic (pokazano w oprogramowaniu EnerVista).

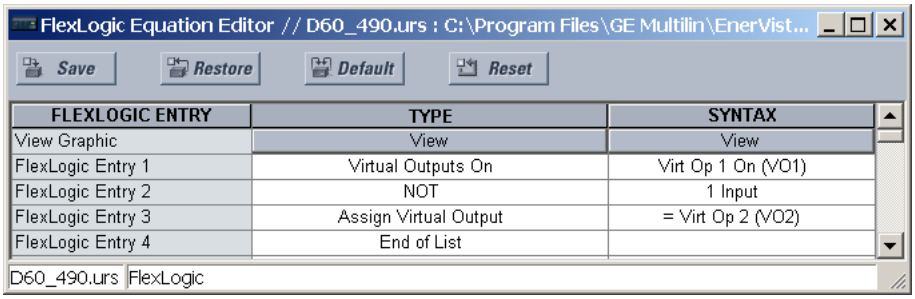


| FLEXLOGIC ENTRY | TYPE | SYNTAX |
|---|---|---|
| View Graphic | View | View |
| FlexLogic Entry 1 | Virtual Outputs On | Virt Op 1 On (VO1) |
| FlexLogic Entry 2 | NOT | 1 Input |
| FlexLogic Entry 3 | Assign Virtual Output | = Virt Op 2 (VO2) |
| FlexLogic Entry 4 | End of List | |

Zaprogramuj wyjścia typu Latching, dokonując następujących zmian w menu **USTAWIENIA ⇨⇩ WEJŚCIA/WYJŚCIA ⇨⇩ WYJŚCIA FIZYCZNE ⇨ WYJŚCIE H1a / WYJŚCIE H1c** (zakładając, że jest to moduł 4L umieszczony w slocie H):

WYJŚCIE H1a POBUDZENIE: "VO1"
WYJŚCIE H1a RESET: "VO2"

## 5.10.4 Wyjścia wirtualne (logiczne)

**USTAWIENIA ⇨⇩ WEJŚCIA / WYJŚCIA ⇨ WYJŚCIA WIRTUALNE ⇨ WYJŚCIE 1(256)**

| | | | |
|---|---|---|---|
| ■ WYJŚCIE 1<br>■ | ⇔ | WYJŚCIE 1 ID:<br>Virt Op 1 | Zakres nastaw: do 20 znaków |
| | ⇧ | WYJŚCIE 1 ZDARZ:<br>Odstaw | Zakres nastaw: Odstaw, Załącz |

5

Wejścia i wyjścia wirtualne są sygnałami cyfrowymi powiązanymi z sygnałami logicznymi. Wejścia wirtualne obejmują sygnały generowane przez interfejs lokalny lub zdalny. Wyjścia wirtualne to wyjścia logiczne używane do konfiguracji logiki. Wyjścia wirtualne mogą również służyć jako dane wejściowe do równań logicznych. Każda zaprogramowana logika musi kończyć się wyjściem wirtualnym, jeśli ma zostać przypisana do innego elementu (diody, wyjścia, listy sygnałów itd.)

Wyjścia wirtualne można przypisać za pomocą konfiguratora logiki lub edytora równań. Jeśli nie jest przypisane, stan wyjścia to „WYŁ" (logiczne 0). Do każdego wyjścia wirtualnego można przypisać identyfikator (nazwę). Wyjścia wirtualne są przetwarzane w każdym cyklu. Każda zmiana stanu wyjścia może być rejestrowana w rejestratorze zdarzeń (opcja).

Na przykład, jeśli wyjście wirtualne 1 jest sygnałem OW i jego stan ma być sygnalizowany w rejestratorze zdarzeń, ustawienia są programowane w następujący sposób:

WYJŚCIE 1 NAZWA: "OW"
WYJŚCIE 1 ZDARZENIA: "Załącz"

## 5.10.5 Kasowanie

### 5.10.5.1 Panel przedni podstawowy i panel 2. generacji

**USTAWIENIA ⇨⇩ WEJŚCIA / WYJŚCIA ⇨⇩ KASOWANIE**

| | | | |
|---|---|---|---|
| ■ KASOWANIE<br>■ | ⇔ | KOMENDA KASUJ:<br>Off | Zakres nastaw: dowolny sygnał logiczny |

### 5.10.5.2 Panel graficzny

**USTAWIENIA ⇨⇩ WEJŚCIA / WYJŚCIA ⇨⇩ KASOWANIE**

| | | | |
|---|---|---|---|
| ■ KASOWANIE<br>■ | ⇔ | KOMENDA KASUJ:<br>Off | Zakres nastaw: dowolny sygnał logiczny |
| | ⇧ | RESET SYGNALIZATORA:<br>Off | Zakres nastaw: dowolny sygnał logiczny |

Zdarzenia można zaprogramować tak, aby zatrzaskiwały diody LED na panelu przednim, alarmy w oknie Sygnalizacja i/lub okienka panelu sygnalizacyjnego. Wtedy, po aktywacji przypisanego sygnału diody, alarmy lub okienka będą zatrzaśnięte w stanie aktywacji nawet po usunięciu warunku inicjującego, do momentu otrzymania polecenia RESET. Polecenie RESET może być wysłane z przycisku RESET na panelu przednim, za pomocą komendy zdalnej kanałem komunikacyjnym (COMMS) lub dowolnego operandu logicznego. Funkcja Modbus 05h z kodem 1 działa tak, jak przycisk RESET na panelu przednim.

KOMANEDA KASUJ — każde z trzech źródeł komendy RESET aktywuje sygnał KOMENDA KASUJ. Każde indywidualne źródło aktywuje również swój indywidualny operand KOM KASUJ (PRZYCISK), KOM KASUJ (COMMS) lub KOM KASUJ (OPERAND), aby zidentyfikować źródło polecenia. Każdy z tych trzech argumentów po aktywacji generuje zdarzenie w rejestratorze zdarzeń. Ustawienie SYGNAŁ wybiera sygnał logiczny, który aktywuje operand KOM KASUJ (OPERAND).

KASUJ PANEL SYGNALIZACYJNY — wybór sygnału logicznego, który po aktywacji kwituje/kasuje wszystkie okna panelu sygnalizacyjnego na panelu przednim. Inne metody kwitowania/kasowania panelu sygnalizacyjnego obejmują:

- na wyświetlonej stronie naciśnij przycisk RESET, gdy żadne z okien nie zostało wybrane, aby skwitować/skasować wszystkie okna na tej stronie. Jeżeli w tym przypadku mają zostać skasowane również diody fizyczne, przypisz operand KAS PAN SYG RĘCZNIE do nastawy SYGNAŁ.
- aby skwitować/skasować określone okno, użyj przycisków Góra, Dół, Lewo i Prawo, aby wybrać okno i naciśnij przycisk RESET lub ENTER. Jeżeli w tym przypadku mają zostać skasowane również diody fizyczne, przypisz operand KAS PAN SYG RĘCZNIE do nastawy SYGNAŁ.
- wszystkie okienka można skasować zdalnie, przypisując wejście wirtualne (na przykład wejście 1) do ustawienia KASUJ PANEL SYGNALIZACYJNY. Funkcja Modbus 05h z kodem 1000h (lub funkcja 10h z adresem 400h) jest używana do ustawienia stanu wejścia wirtualnego 1.

W przypadku KASUJ PANEL SYGNALIZACYJNY operand KASOWANIE PANEL SYG jest aktywowany przez dwa źródła polecenia RESET - sygnał logiczny i kasowanie ręczne. Każde indywidualne źródło polecenia KASUJ PANEL SYGNALIZACYJNY aktywuje również swój indywidualny operand KAS PAN SYG OPERAND lub KAS PAN SYG RĘCZNIE, dla identyfikacji źródła polecenia. Każdy z tych dwóch sygnałów po aktywacji generuje zdarzenie w rejestratorze zdarzeń. Nastawa KASUJ PANEL SYGNALIZACYJNY wybiera sygnał logiczny, który aktywuje operand KAS PAN SYG OPERAND. Przycisk RESET na panelu przednim lub polecenie kasowania z oprogramowania EnerVista aktywuje operand KAS PAN SYG RĘCZNIE.



## 5.10.6 Wejścia i wyjścia typu Direct (komunikacja pomiędzy UR)

### 5.10.6.1 Wejścia typu Direct

USTAWIENIA ⇨⇩ WEJŚCIA / WYJŚCIA ⇨⇩ WE/WY TYPU DIRECT ⇨⇩ WEJŚCIE 1(32)

| | | | |
|---|---|---|---|
| ■ WEJŚCIE 1<br>■ | ⇔ | WEJ DIRECT 1<br>NAZWA: Dir Ip 1 | Zakres nastaw: do 12 znaków |
| | ⇩ | WEJ DIRECT 1<br>NAZWA URZ: 0 | Zakres nastaw: 0 do 16 |
| | ⇩ | WEJ DIRECT 1<br>NUMER BITu: 0 | Zakres nastaw: 0 do 32 |
| | ⇩ | WEJ DIRECT 1<br>ST DOMYŚ: Off | Zakres nastaw: On, Off, Ostatn/On, Ostatn/Off |
| | ⇧ | WEJ DIRECT 1<br>ZDARZ: Odstaw | Zakres nastaw: Załącz, Odstaw |

Ustawienia określają sposób przetwarzania wejść typu Direct.

NAZWA — umożliwia użytkownikowi przypisanie opisowej nazwy do odpowiedniego wejścia.

NAZWA URZĄDZENIA — źródło wejścia 1. Określone wejście jest sterowane przez urządzenie określone tą nastawą.

NUMER BITU — numer bitu do wyodrębnienia stanu dla wejścia 1. Wejście 1 jest sterowane przez bit zidentyfikowany jako NUMER BITU. Odpowiada to numerowi wyjścia urządzenia wysyłającego.

STAN DOMYŚLNY — stan wejścia, gdy skojarzone urządzenie jest niedostępne. Dostępne są następujące opcje:

- On — logiczna "1"

- Off — logiczne "0"
- Ostatn/On — w przypadku utraty komunikacji stan wejścia jest "zamrażany". Jeśli nie jest znany ostatni stan, np. po ponownym uruchomieniu urządzenia, ale jeszcze przed nawiązaniem komunikacji stan wejścia jest ustawiany na "1". Kiedy komunikacja zostanie poprawnie nawiązana, stan wejścia zmienia się tak jak stan przypisanego wyjścia.
- Ostatn/Off — w przypadku utraty komunikacji stan wejścia jest "zamrażany". Jeśli nie jest znany ostatni stan, np. po ponownym uruchomieniu urządzenia, ale jeszcze przed nawiązaniem komunikacji stan wejścia jest ustawiany na "1". Kiedy komunikacja zostanie poprawnie nawiązana, stan wejścia zmienia się tak jak stan przypisanego wyjścia.

### 5.10.6.2 Wyjścia typu Direct

USTAWIENIA ⇨⇩ WEJŚCIA / WYJŚCIA ⇨⇩ WEJŚCIA TYPU DIRECT ⇨ WYJŚCIE 1(32) TYPU DIRECT

| | | | |
|---|---|---|---|
| ■ WYJŚCIE 1<br>■ TYPU DIRECT | ⇔ | WYJ DIR 1 NAZWA:<br>Dir Out 1 | Zakres nastaw: do 12 znaków |
| | ⇩ | WYJ DIR 1 OPERAND:<br>Off | Zakres nastaw: dowolny sygnał logiczny |
| | ⇧ | WYJ DIR 1<br>ZDARZ: Odstaw | Zakres nastaw: Załącz, Odstaw |

NAZWA — nazwa wyjścia typu Direct nadana przez użytkownika.

OPERAND — sygnał logiczny definiujący stan wyjścia typu Direct.

### 5.10.6.3 Przykłady zastosowania

5

Przykłady pokazane we wcześniejszej sekcji Wejścia/Wyjścia typu Direct (część rozdziału Nastawy Ogólne) są kontynuowane tutaj, aby zilustrować użycie tego typu wejść i wyjść.

#### Przykład 1: Rozszerzenie ilości wejść/wyjść urządzenia UR

Rozważmy aplikację, która wymaga dodatkowych ilości wejść / wyjść fizycznych lub pamięci logiki, które przekraczają możliwości pojedynczego urządzenia UR. Problem rozwiązuje się przez dodanie dodatkowego urządzenia Multilin UR, takiego jak np. C30, aby spełnić dodatkowe wymagania dotyczące wejść i wyjść oraz logiki programowalnej. Dwa urządzenia IED są połączone za pomocą jednokanałowych kart komunikacyjnych, jak pokazano na poniższym rysunku.

Rys. 5-181: Zwiększenie ilości wejść/wyjść fizycznych za pomocą wejść/wyjść typu Direct

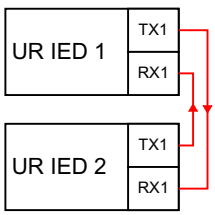


842711A1.CDR

Załóżmy, że wejście fizyczne 1 z UR2 ma zostać użyte przez UR1. Należy skonfigurować urządzenia jak poniżej (użyto wejścia Direct nr 5 oraz numeru bitu 12 jako przykład):

Dla UR IED 1:

WEJ DIRECT 5 NAZWA URZĄDZENIA = “2”
WEJ DIRECT 5 NUMER BITU = “12”

Dla UR IED 2:

WYJ DIR 12 OPERAND = “Cont Ip 1 On”

Cont Ip 1 On w UR2 jest teraz dostępny w UR1 jako DIRECT INPUT 5 ON.

## Przykład 2: Zabezpieczenie szyn zbiorczych z blokadą od zwarcia w odpływie

Prosty schemat zabezpieczenia szyn zbiorczych z blokadą można zrealizować poprzez wysłanie sygnału blokującego z odpływu, powiedzmy 2, 3 i 4, do zasilacza, który monitoruje wszystkie odpływy danej sekcji, jak pokazano poniżej.

Rys. 5-182: ZSZ z blokadą od zwarcia w odpływie

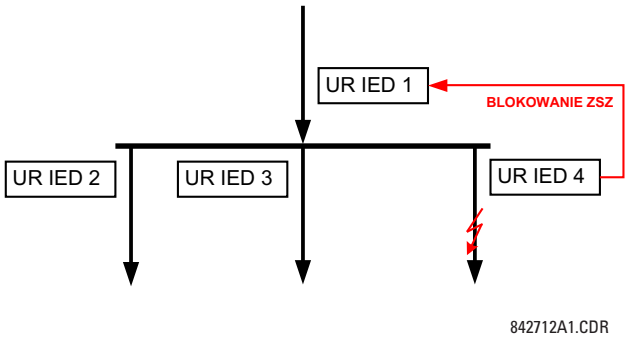


Załóżmy, że funkcja I>>1 jest używana przez UR2, UR3 i UR4 do blokowania UR1. Jeśli UR1 nie jest zablokowane, to po wykryciu zakłócenia w UR1 i krótkim opóźnieniu w czasie koordynacji następuje wyłączenie szyn zbiorczych.

Zastosowano następujące ustawienia (załóżmy, że bit 3 jest używany przez wszystkie 3 urządzenia do wysyłania sygnału blokującego, a wejścia 7, 8 i 9 są używane przez odbiorców do monitorowania trzech sygnałów blokujących).

Dla UR2:

WYJ DIR 3 OPERAND: "I>>1 ZADZ"

Dla UR3:

WYJ DIR 3 OPERAND: "I>>1 ZADZ"

Dla UR4:

WYJ DIR 3 OPERAND: "I>>1 ZADZ"

Dla UR1:

WEJ DIRECT 7 NAZWA URZĄDZENIA: "2"
WEJ DIRECT 7 NUMER BITU: "3"
WEJ DIRECT 7 STAN DOMYŚLNY: wybierz "On" dla bezpieczeństwa, wybierz "Off" dla niezawodności

WEJ DIRECT 8 NAZWA URZĄDZENIA: "3"
WEJ DIRECT 8 NUMER BITU: "3"
WEJ DIRECT 8 STAN DOMYŚLNY: wybierz "On" dla bezpieczeństwa, wybierz "Off" dla niezawodności

WEJ DIRECT 9 NAZWA URZĄDZENIA: "4"
WEJ DIRECT 9 NUMER BITU: "3"
WEJ DIRECT 9 STAN DOMYŚLNY: wybierz "On" dla bezpieczeństwa, wybierz "Off" dla niezawodności

Teraz, w UR1 dostępne są trzy sygnały blokujące - DIRECT INPUT 7 ON, DIRECT INPUT 8 ON i DIRECT INPUT 9 ON. Po utracie komunikacji priorytet schematu jest ustawiony na blokowanie (jeśli dowolny domyślny stan jest ustawiony na "On") lub do wyłączenia szyn, gdy zadziała dowolne zabezpieczenie nadprądowe (wszystkie domyślne stany ustawione na "Off").

## Schematy pracy współbieżnej

Rozważmy aplikację dla linii o trzech końcach.

Rys. 5-183: Układ linii o trzech końcach

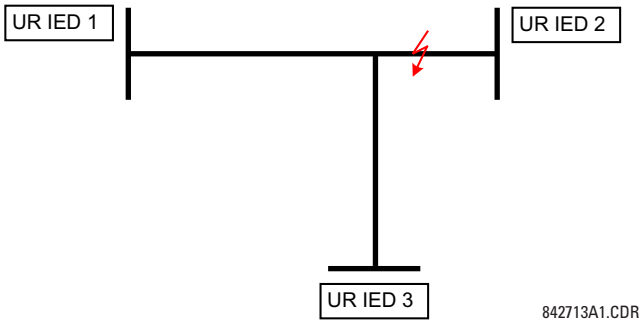


Załóżmy, że przy użyciu architektury pokazanej poniżej, zastosowano schemat Hybrid POTT - schemat z zezwoleniem. Do nadania sygnału zezwolenia służy operand wyjściowy schematu HYB POTT TX1.

Rys. 5-184: Układ otwartej pętli (IED2 - 2 kanały komunikacyjne, IED 1/3 - jeden kanał komunikacyjny)

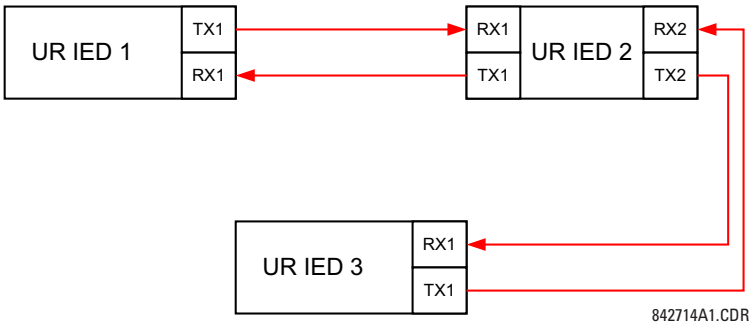


W tym układzie, UR1 i UR3 nie komunikują się bezpośrednio. UR2 musi działać jako "bridge." Skonfigurowano następujące nastawy:

Dla UR1:

WYJ DIR 2 OPERAND: "HYB POTT TX1"
WEJ DIRECT 5 NAZWA URZĄDZENIA: "2"
WEJ DIRECT 5 NUMER BITU: "2" (informacja z UR2)
WEJ DIRECT 6 NAZWA URZĄDZENIA: "2"
WEJ DIRECT 6 NUMER BITU: "4" (efektywnie, jest to informacja z UR 3)

Dla UR3:

WYJ DIR 2 OPERAND: "HYB POTT TX1"
WEJ DIRECT 5 NAZWA URZĄDZENIA: "2"
WEJ DIRECT 5 NUMER BITU: "2" (informacja z UR 2)
WEJ DIRECT 6 NAZWA URZĄDZENIA: "2"
WEJ DIRECT 6 NUMER BITU: "3" (efektywnie, jest to informacja z UR 1)

Dla UR2:

WEJ DIRECT 6 NAZWA URZĄDZENIA: "1"
WEJ DIRECT 5 NUMER BITU: "2"
WEJ DIRECT 6 NAZWA URZĄDZENIA: "3"
WEJ DIRECT 6 NUMER BITU: "2"
WYJ DIR 2 OPERAND: "HYB POTT TX1"
WYJ DIR 3 OPERAND: "DIRECT INPUT 5" (przesył informacji z UR1 do UR3)
WYJ DIR 4 OPERAND: "DIRECT INPUT 6" (przesył informacji z UR3 do UR1)

Poniższy rysunek pokazuje przepływ informacji pomiędzy poszczególnymi urządzeniami.

Rys. 5-185: Przepływ informacji pomiędzy poszczególnymi urządzeniami

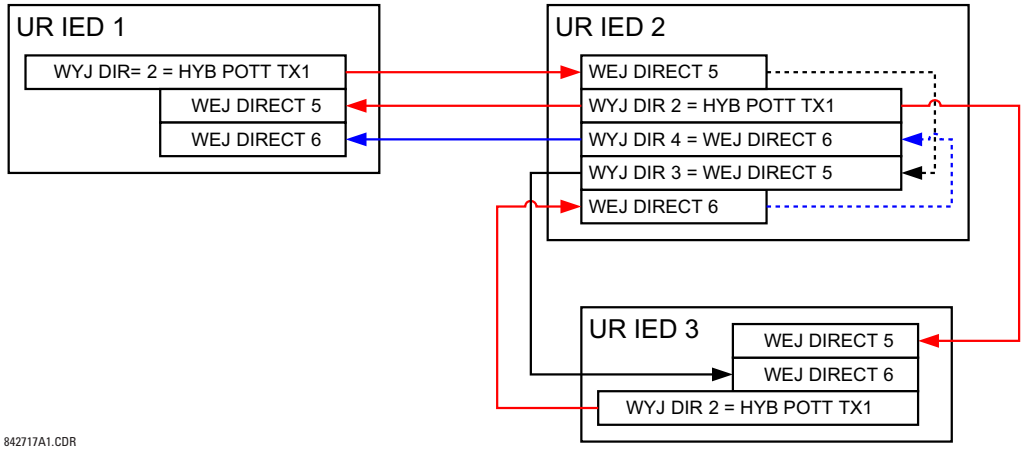


W układzie z trzema końcami, oba zdalne terminale muszą udzielić zezwolenia na wyłączenie. Dlatego na każdym terminalu wejścia 5 i 6 są podpięte do bramki AND, a wynikowy operand skonfigurowany jest jako zezwolenie na OW (RX1).

## 5.10.7 Telezabezpieczenie

### 5.10.7.1 Informacje ogólne

Przekaźnik posiada 16 wejść telezabezpieczenia na kanale komunikacyjnym 1 (ponumerowanych od 1-1 do 1-16) i 16 wejść na kanale 2, ponumerowanych od 2-1 do 2-16 (tylko w układach z dwoma teminalami i kartami dwukanałowymi i w układach z trzema terminalami). Przekaźnik zdalny podłączony do kanałów 1 i 2 przekaźnika lokalnego jest konfigurowany poprzez przypisanie sygnałów logicznych do wysłania z przekaźnika lokalnego za pośrednictwem wybranego kanału komunikacyjnego. Dzięki temu można tworzyć rozproszone schematy zabezpieczeń, np. pracy współbieżnej funkcji odległościowej. Należy pamiętać, że awarie kanałów komunikacyjnych wpływają na funkcję telezabezpieczenia blokując ją. Funkcja telezabezpieczenia musi być załączona, aby móc korzystać z wejść.

### 5.10.7.2 Wejścia

USTAWIENIA ⇨⇩ WEJŚCIA / WYJŚCIA ⇨⇩ TELEZABEZPIECZENIE ⇨ TELEZABEZPIECZENIE WEJŚCIA

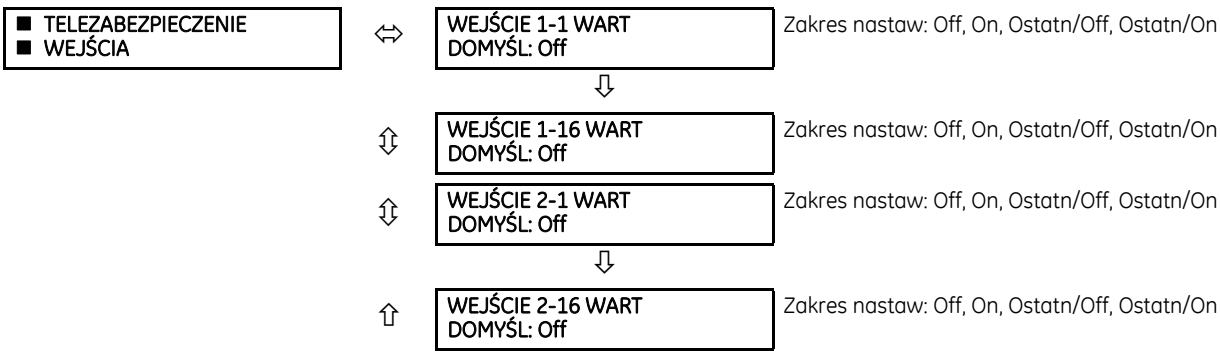


Ustawienie WEJŚCIE ~~~ WARTOŚĆ DOMYŚLNA na “On”, powoduje, że po uszkodzeniu kanału komunikacyjnego stan wejścia jest ustawiany na logiczną "1". Jeżeli ustawi się "Off", to po uszkodzeniu kanału stan wejścia jest ustawiany na "0".

Wybranie opcji “Ostatn/On” i “Ostatn/Off” powoduje w sytuacji utraty komunikacji zamrożenie ostatniego stanu wejścia. Jeśli nie jest znany ostatni stan, np. po ponownym uruchomieniu urządzenia, ale jeszcze przed nawiązaniem komunikacji stan wejścia jest ustawiany na "1", jeśli wybrano “Ostatn/On”. Gdy wybrano “Ostatn/Off” stan wejścia jest ustawiany na "0".

### 5.10.7.3 Wyjścia

USTAWIENIA ⇨⇩ WEJŚCIA / WYJŚCIA ⇨⇩ TELEZABEZPIECZENIE ⇨ TELEZABEZPIECZENIE WYJŚCIA

| | | | |
|---|---|---|---|
| ■ TELEZABEZPIECZENIE<br>■ WYJŚCIA | ⇔ | WYJ 1-1 OPERAND:<br>Off | Zakres nastaw: dowolny sygnał logiczny |
| | | ⇩ | |
| | ⇕ | WYJ 1-16 OPERAND:<br>Off | Zakres nastaw: dowolny sygnał logiczny |
| | ⇕ | WYJ 2-1 OPERAND:<br>Off | Zakres nastaw: dowolny sygnał logiczny |
| | | ⇩ | |
| | ⇧ | WYJ 2-16 OPERAND:<br>Off | Zakres nastaw: dowolny sygnał logiczny |

Jak pokazano poniżej, przetwarzanie wejść/wyjść telezabezpieczenia zależy od liczby kanałów komunikacyjnych i ilości terminali. W dwukanałowych układach z dwoma terminalami są one przetwarzane w sposób ciągły na każdym kanale i mapowane osobno na kanał. Dlatego, aby osiągnąć redundancję, użytkownik musi przypisać ten sam operand na obu kanałach. W dwukanałowych układach z trzema terminalami redundancję osiąga się poprzez zaprogramowanie retransmisji sygnału w przypadku awarii kanału między dowolną parą przekaźników.

Rys. 5-186: Wejścia/wyjścia telezabezpieczenia - przetwarzanie

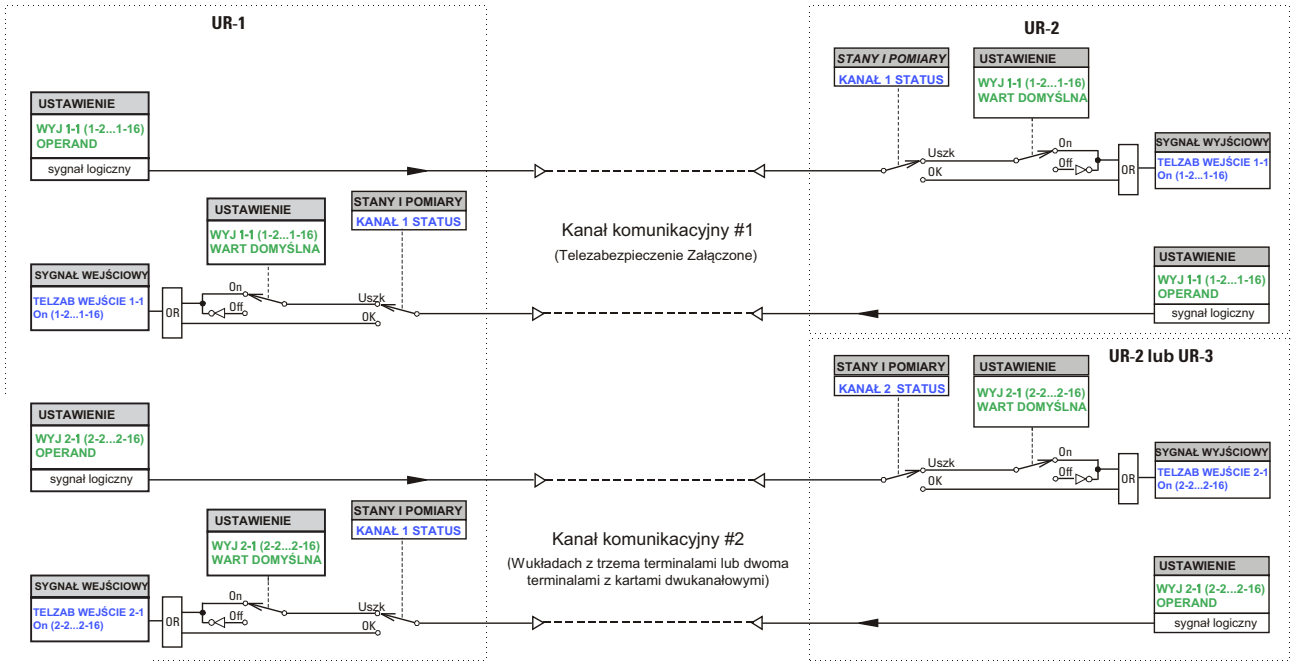


## 5.11 Przetworniki

### 5.11.1 Wejścia DCmA

USTAWIENIA ⇨⇩ PRZETWORNIKI ⇨⇩ WEJŚCIA DCMA ⇨ WEJŚC DCMA H1(U8)

| | | | |
|---|---|---|---|
| ■ WEJŚC DCMA H1<br>■ | ⇔ | DCMA WEJ H1<br>FUNKCJA: Odstaw | Zakres nastaw: Odstaw, Załącz |

| | | |
|---|---|---|
| ⇕ | DCMA WEJ H1 NAZWA:<br>DCMA Ip 1 | Zakres nastaw: do 20 znaków |
| ⇕ | DCMA WEJ H1<br>JEDN: µA | Zakres nastaw: do 6 znaków |
| ⇕ | DCMA WEJ H1<br>ZAKR: 0 to -1 mA | Zakres nastaw: 0 do –1 mA, 0 do +1 mA, –1 do +1 mA, 0 do 5 mA, 0 do 10mA, 0 do 20 mA, 4 do 20 mA |
| ⇕ | DCMA WEJ H1 WART<br>MIN: 0.000 | Zakres nastaw: –9999.999 do +9999.999 w krokach co 0.001 |
| ⇧ | DCMA WEJ H1 WART<br>MAKS: 0.000 | Zakres nastaw: –9999.999 do +9999.999 w krokach co 0.001 |

SOFTWARE OPTION

B30 jest dostarczany z opcjonalną funkcją wejść i wyjść DCmA, określoną w momencie składania zamówienia.

Dostępne są moduły do odbierania sygnałów z zewnętrznych przetworników i przekształcania tych sygnałów na format cyfrowy. UR akceptuje wejścia w zakresie od –1 do +20 mA DC, odpowiednie do stosowania z większością przetworników; zakłada się, że dane wejściowe są liniowe w całym zakresie. Szczegóły dotyczące modułów znajdują się w rozdziale 3.

Zanim sygnał wejściowy będzie mógł być użyty, wartość zmierzonego sygnału musi zostać przekonwertowana na zakres i wielkość parametrów pierwotnych przetwornika zewnętrznego, takich jak napięcie lub temperatura. Przekaźnik upraszcza ten proces, skalując wewnętrznie sygnał wyjściowy z zewnętrznego przetwornika i wyświetlając pomiar pierwotny.

Kanały wejściowe DCmA są rozmieszczone w sposób podobny do kanałów PP i PN. Skonfiguruj poszczególne kanały na podstawie nastaw przedstawionych w tym rozdziale.

Przetworniki są rozmieszczone w grupach składających się z dwóch kanałów, ponumerowanych od 1 do 8 (patrząc z góry na dół). Po załączeniu zasilania przekaźnik automatycznie generuje konfigurację dla każdego kanału w oparciu o kod zamówienia, w ten sam sposób, który jest używany dla przekładników prądowych i napięciowych. Każdy kanał ma przypisaną literę slotu, po której następuje numer wiersza, od 1 do 8 włącznie, które są używane jako numer kanału. Dla każdego kanału dostępny jest odczyt aktualnej jego wartości w menu Stany i pomiary.

Ustawienia są generowane automatycznie dla każdego kanału dostępnego w danym przekaźniku jak pokazano powyżej dla pierwszego kanału modułu typu 5F zainstalowanego w slocie H.

Działanie każdego kanału może być załączone lub odstawione. Jeśli jest odstawione, nie jest wyświetlana jego aktualna wartość w menu Stany i pomiary. Do kanału przypisywany jest identyfikator. Pozwala on na identyfikację kanału w menu Stany i pomiary. Jest również używany jako odniesienie dla konfiguracji funkcji opartych na pomiarze z przetwornika (np. za pomocą FlexElement). WEJŚCIE H1 - ZAKRES określa zakres pomiarowy przetwornika na danym kanale.

Nastawy WEJŚCIE H1 - WARTOŚĆ MINIMALNA i WEJŚCIE H1 - WARTOŚĆ MAKSYMALNA służa do definicji zakresu przetwornika w jednostkach bazowych. Dla przykładu, przetwornik temperatury ma zakres od 0 do 250 °C; w tym przypadku WEJŚCIE H1 - WARTOŚĆ MINIMALNA jest równa 0 a WEJŚCIE H1 - WARTOŚĆ MAKSYMALNA jest równa 250. Innym przykładem jest przetwornik mocy w zakresie –20 do +180 MW; w tym przypadku WEJŚCIE H1 - WARTOŚĆ MINIMALNA jest równa –20 a WEJŚCIE H1 - WARTOŚĆ MAKSYMALNA jest równa 180. Wartości pomiędzy wartościa minimalną i maksymalną są skalowane liniowo.

## 5.11.2 Wejścia RTD

USTAWIENIA ⇨⇩ PRZETWORNIKI ⇨⇩ WEJŚCIA RTD ⇨ WEJŚC RTD H1(U8)

| | | | |
|---|---|---|---|
| ■ WEJŚC RTD H1<br>■ | ⇔ | WEJ H1 FUNKCJA:<br>Odstaw | Zakres nastaw: Odstaw, Załącz |
| | ⇕ | WEJ H1 ID:<br>RTD Ip 1 | Zakres nastaw: do 20 znaków |
| | ⇧ | WEJ H1 TYP CZUJN:<br>100Ω Platyna | Zakres nastaw: 100Ω Nikiel, 10Ω Miedź, 100Ω Platyna, 120Ω Nikiel |

W Multilin dostępny są karty i oprogramowanie do przetwarzania sygnałów z zewnętrznych rezystancyjnych czujników temperatury i ich konwersji na format cyfrowy. Kanały RTD są przeznaczone do podłączenia do dowolnego powszechnie używanego typu czujnika. Szczegółowe informacje dotyczące modułów z czujnikami RTD znajdują się w rozdziale 3.

Wejścia RTD są rozmieszczone w sposób podobny do kanałów PP i PN. Konfiguracja odbywa się za pomocą trzech nastaw.

Czujniki są rozmieszczone w grupach składających się z dwóch kanałów ze wspólnym powrotem, ponumerowanych od 1 do 8 (patrząc z góry na dół). Po załączeniu zasilania przekaźnik automatycznie generuje konfigurację dla każdego kanału, w oparciu o kod zamówienia, w ten sam sposób, który jest używany dla przekładników prądowych i napięciowych. Każdy kanał ma przypisaną literę slotu, po której następuje numer wiersza, od 1 do 8 włącznie, które są używane jako numer kanału. Dla każdego kanału dostępny jest odczyt aktualnej jego wartości w menu Stany i pomiary.

Działanie każdego kanału może być załączone lub odstawione. Jeśli jest odstawione, nie jest wyświetlana jego aktualna wartość w menu Stany i pomiary. Do kanału przypisywany jest alfanumeryczny identyfikator; ten identyfikator pozwala na identyfikację kanału w menu Stany i pomiary. Jest również używany jako odniesienie dla konfiguracji funkcji opartych na pomiarze z czujnika (np. za pomocą FlexElement). Wybór typu podłączonego RTD konfiguruje kanał (poniższa tabela).

Działanie oparte na zbyt wysokiej temperaturze, takie jak wyłączenia awaryjne lub alarmy, są konfigurowane w oparciu o funkcję FlexElements. We FlexElement wartością bazową dla nastawy progu pobudzenia jest 100°C. Na przykład, próg wyłączenia równy 150°C jest osiągany przez ustawienie progu pobudzenia na 1,5 pu. Operandy z funkcji FlexElement są dostępne w logice programowalnej w celu blokowania innych funkcji lub bezpośredniej obsługi np. wyjścia fizycznego.

Poniższa tabela zawiera referencyjne wartości temperatury w relacji do rezystancji czujnika dla każdego typu RTD.

Tab. 5-41: Temperatura a rezystancja czujnika

| Temperatura | | Rezystancja (Ω) | | | |
|---|---|---|---|---|---|
| °C | °F | 100 Ω Pt (DIN 43760) | 120 Ω Ni | 100 Ω Ni | 10 Ω Cu |
| –50 | –58 | 80.31 | 86.17 | 71.81 | 7.10 |
| –40 | –40 | 84.27 | 92.76 | 77.30 | 7.49 |
| –30 | –22 | 88.22 | 99.41 | 82.84 | 7.88 |
| –20 | –4 | 92.16 | 106.15 | 88.45 | 8.26 |
| –10 | 14 | 96.09 | 113.00 | 94.17 | 8.65 |
| 0 | 32 | 100.00 | 120.00 | 100.00 | 9.04 |
| 10 | 50 | 103.90 | 127.17 | 105.97 | 9.42 |
| 20 | 68 | 107.79 | 134.52 | 112.10 | 9.81 |
| 30 | 86 | 111.67 | 142.06 | 118.38 | 10.19 |
| 40 | 104 | 115.54 | 149.79 | 124.82 | 10.58 |
| 50 | 122 | 119.39 | 157.74 | 131.45 | 10.97 |
| 60 | 140 | 123.24 | 165.90 | 138.25 | 11.35 |
| 70 | 158 | 127.07 | 174.25 | 145.20 | 11.74 |
| 80 | 176 | 130.89 | 182.84 | 152.37 | 12.12 |
| 90 | 194 | 134.70 | 191.64 | 159.70 | 12.51 |
| 100 | 212 | 138.50 | 200.64 | 167.20 | 12.90 |
| 110 | 230 | 142.29 | 209.85 | 174.87 | 13.28 |
| 120 | 248 | 146.06 | 219.29 | 182.75 | 13.67 |
| 130 | 266 | 149.82 | 228.96 | 190.80 | 14.06 |
| 140 | 284 | 153.58 | 238.85 | 199.04 | 14.44 |
| 150 | 302 | 157.32 | 248.95 | 207.45 | 14.83 |
| 160 | 320 | 161.04 | 259.30 | 216.08 | 15.22 |
| 170 | 338 | 164.76 | 269.91 | 224.92 | 15.61 |
| 180 | 356 | 168.47 | 280.77 | 233.97 | 16.00 |
| 190 | 374 | 172.46 | 291.96 | 243.30 | 16.39 |
| 200 | 392 | 175.84 | 303.46 | 252.88 | 16.78 |
| 210 | 410 | 179.51 | 315.31 | 262.76 | 17.17 |
| 220 | 428 | 183.17 | 327.54 | 272.94 | 17.56 |
| 230 | 446 | 186.82 | 340.14 | 283.45 | 17.95 |
| 240 | 464 | 190.45 | 353.14 | 294.28 | 18.34 |
| 250 | 482 | 194.08 | 366.53 | 305.44 | 18.73 |

## 5.11.3 Wyjścia DCmA

USTAWIENIA ⇨⇩ PRZETWORNIKI ⇨⇩ WYJŚCIA DCMA ⇨ WYJŚC DCMA H1(U8)

| | | | |
|---|---|---|---|
| ■ WYJŚC DCMA H1<br>■ | ⇔ | DCMA WYJ H1<br>SYGNAŁ: Off | Zakres nastaw: dowolny sygnał analogowy |
| | ⇩ | DCMA WYJ H1<br>ZAKRES: –1 do 1 mA | Zakres nastaw: –1 do 1 mA, 0 do 1 mA, 4 do 20 mA |
| | ⇩ | DCMA WYJ H1<br>WART MIN: 0.000 pu | Zakres nastaw: –90.000 do 90.000 pu w krokach co 0.001 |
| | ⇧ | DCMA WYJ H1<br>WART MAX: 1.000 pu | Zakres nastaw: –90.000 do 90.000 pu w krokach co 0.001 |

Dostępne są moduły do generowania sygnałów DCmA, które umożliwiają komunikację z urządzeniami zewnętrznymi. Szczegóły dotyczące modułów znajdują się w rozdziale 3. Kanały wejściowe DCmA są rozmieszczone w sposób podobny do kanałów wejściowych przetworników DCmA czy kanałów PP i PN. Skonfiguruj poszczególne kanały na podstawie nastaw przedstawionych w tym rozdziale.

Przetworniki są rozmieszczone w grupach składających się z dwóch kanałów, ponumerowanych od 1 do 8 (patrząc z góry na dół). Po załączeniu zasilania przekaźnik automatycznie generuje konfigurację dla każdego kanału, w oparciu o kod zamówienia, w ten sam sposób, który jest używany dla przekładników prądowych i napięciowych. Każdy kanał ma przypisaną literę slotu, po której następuje numer wiersza, od 1 do 8 włącznie, które są używane jako numer kanału.

Zarówno zakres wyjściowy, jak i sygnał sterujący danym wyjściem są programowane przez użytkownika za pomocą poniższych ustawień (pokazano przykład dla kanału M5).

Przekaźnik sprawdza sygnał wyjściowy (x w równaniach poniżej) pod kątem zakresu (wartości minimalnej i maksymalnej) a następnie przeskalowuje sygnał tak, aby limity WARTOŚĆ MINIMALNA i WARTOŚĆ MAKSYMALNA pasowały do zakresu zdefiniowanego jako ZAKRES. Stosowane jest następujące równanie:

$$I_{out} = \begin{cases} I_{min} & \text{if } x < \textbf{MIN VAL} \\ I_{max} & \text{if } x > \textbf{MAX VAL} \\ k(x - \textbf{MIN VAL}) + I_{min} & \text{otherwise} \end{cases}$$

Wzór 5-27

gdzie:

x sygnał analogowy zdefiniowany przez nastawę SYGNAŁ
$I_{min}$ i $I_{max}$ są zdefiniowane przez ZAKRES
k współczynnik skalowania zdefiniowany przez

$$k = \frac{I_{max} - I_{min}}{\textbf{MAX VAL} - \textbf{MIN VAL}}$$

Wzór 5-28

Funkcja jest blokowana, jeśli ustawienia WART MAX i WART MIN zostaną wprowadzone niepoprawnie, np. gdy WART MAX – WART MIN < 0,1 pu. Otrzymaną charakterystykę przedstawiono na poniższym rysunku.

Rys. 5-187: Charakterystyka wyjścia DCmA

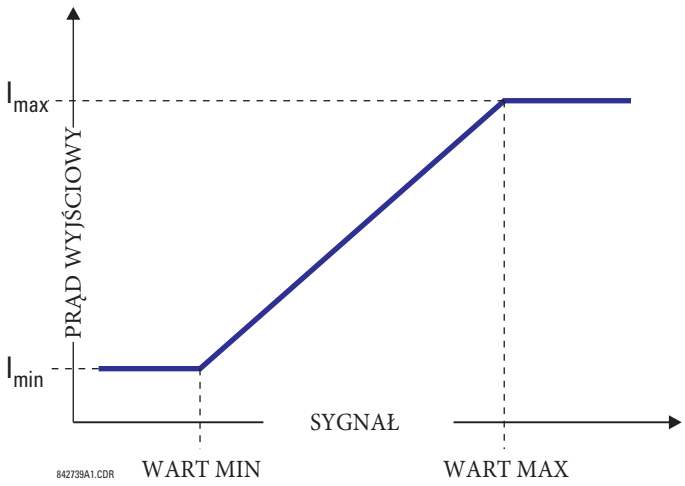


## Ustawienia

WYJŚCIE H1 - SYGNAŁ — wartość analogowa sterująca wyjściem DCmA. Można tutaj przypisać wartości mocy, prądu, napięcia, współczynnika mocy itd. Zobacz Dodatek A aby zapoznać się z listą sygnałów analogowych.

WYJŚCIE H1 - ZAKRES — definicja zakresu wyjściowego. Każdy z kanałów może mieć inny zakres pomiarowy. Do wyboru są trzy najczęściej spotykane zakresy.

WYJŚCIE H1 - WARTOŚĆ MINIMALNA — minimalna wartość zakresu. Na podstawie tej wartości określany jest poziom prądu na wyjściu DCmA. Nastawa jest wprowadzana w jednostkach pu. Jednostki pu są określone tak samo jak dla FlexElement.

WYJŚCIE H1 - WARTOŚĆ MAKSYMALNA — maksymalna wartość zakresu. Na jej podstawie określany jest poziom prądu na wyjściu DCmA. Nastawa jest wprowadzana w jednostkach pu. Jednostki pu są określone tak samo jak dla FlexElement.

NOTE

WYJŚCIE H1 - WARTOŚĆ MINIMALNA i WYJŚCIE H1 - WARTOŚĆ MAKSYMALNA są ignorowane jeśli jako WYJŚCIE H1 - SYGNAŁ wybierze się współczynnnik mocy.

Poniżej znajdują się przykłady trzech aplikacji wykorzystujących wyjścia DCmA.

## Przykład: Monitoring prądu

Poprzez wyjście H2 ma być monitorowany prąd fazowy w fazie L1 (wartość true RMS) w zakresie 4 - 20 mA. Przekładnia PP to 5000:5 a maksymalny prąd obciążenia to 4200 A. Prąd ma być monitorowany od 0A do 50% przeciążenia (1,5 In).

Prąd fazowy z 50% marginesem przeciążenia:

$$I_{max} = 1.5 \times 4.2\ \text{kA} = 6.3\ \text{kA}$$ **Wzór 5-29**

Jednostka bazowa dla prądu (zobacz rozdział dotyczący FlexElement, aby uzyskać więcej informacji):

$$I_{BASE} = 5\ \text{kA}$$ **Wzór 5-30**

Wartość maksymalna i minimalna prądu (pu):

$$\text{minimum current} = \frac{0\ \text{kA}}{5\ \text{kA}} = 0\ \text{pu}, \quad \text{maximum current} = \frac{6.3\ \text{kA}}{5\ \text{kA}} = 1.26\ \text{pu}$$ **Wzór 5-31**

Należy wprowadzić następujące nastawy:

WYJŚCIE H2 - SYGNAŁ: “SRC 1 Ia RMS”
WYJŚCIE H2 - ZAKRES: “4 do 20 mA”
WYJŚĆIE H2 - WARTOŚĆ MINIMALNA: “0.000 pu”
WYJŚCIE H2 - WARTOŚĆ MAKSYMALNA: “1.260 pu”

Największy błąd dla takiej aplikacji można obliczyć nakładając dwa następujące źródła błędu:

- ±0.5% zakresu dla modułu wyjść analogowych lub ±0.005 x (20 - 4) x 6.3 kA = ±0.504 kA
- ±0.25% wartości odczytanej lub ±0.1% znamionowej (co większe) dla prądów pomiędzy 0.1 a 2.0 In

Przy odczycie prądu 4.2 kA, wartość największego błędu wynosi max(0.0025 × 4.2 kA, 0.001 × 5 kA) + 0.504 kA = 0.515 kA.

## Przykład: Monitoring napięcia

Poprzez wyjście H3 ma być monitorowane napięcie składowej zgodnej systemu 400kV w zakresie 0 do 1 mA. PN fazowe strona wtórna to 66.4 V, PN fazowe przekładnia to 6024, PN fazowe połączenie - trójkąt. Napięcie ma być monitorowane w zakresie od 70 do 110% napięcia nominalnego.

Wartość minimalna i maksymalna napięcia składowej zgodnej:

$$V_{min} = 0.7 \times \frac{400\ \text{kV}}{\sqrt{3}} = 161.66\ \text{kV}, \quad V_{max} = 1.1 \times \frac{400\ \text{kV}}{\sqrt{3}} = 254.03\ \text{kV}$$ **Wzór 5-32**

Jednostka bazowa dla napięcia (zobacz rozdział dotyczący FlexElement, aby uzyskać więcej informacji):

$$V_{BASE} = 0.0664\ \text{kV} \times 6024 = 400\ \text{kV}$$ **Wzór 5-33**

Wartość maksymalna i minimalna napięcia (pu):

$$\text{minimum voltage} = \frac{161.66\ \text{kV}}{400\ \text{kV}} = 0.404\ \text{pu}, \quad \text{maximum voltage} = \frac{254.03\ \text{kV}}{400\ \text{kV}} = 0.635\ \text{pu}$$ **Wzór 5-34**

Należy wprowadzić następujące nastawy:

WYJŚCIE H3 - SYGNAŁ: “SRC 2 V_1 mag”
WYJŚCIE H3 - ZAKRES: “0 do 1 mA”
WYJŚCIE H3 - WARTOŚĆ MINIMALNA: “0.404 pu”
WYJŚCIE H3 - WARTOŚĆ MAKSYMALNA: “0.635 pu”

Ustawienia dla wartości minimalnej i maksymalnej różnią się od 0.7 pu i 1.1 pu ponieważ przekaźnik przeskalowuje składowe symetryczne do napięcia fazowego, nawet jeśli PN są połączone w trójkąt. Zobacz rozdział Konwencja prezentacji pomiarów. W konsekwencji nastawy różnią się od spodziewanych wartości o $\sqrt{3}$.

Największy błąd dla takiej aplikacji można obliczyć nakładając dwa następujące źródła błędu:

- ±0.5% zakresu dla modułu wyjść analogowych lub ± 0.005 x (1-0) x 254.03 kV = ±1.27 kV
- ±0.5% wartości odczytanej

Dla przykładu, dla warunków nominalnych, napięcie składowej zgodnej wynosi 230.94 kV a największy błąd jest obliczony jako: 0.005 × 230.94 kV + 1.27 kV = 2.42 kV.

# 5.12 Testowanie

## 5.12.1 Tryb działania urządzenia

USTAWIENIA ⇨⇩ TESTOWANIE ⇨ TRYB DZIAŁANIA IED

| | | | |
|---|---|---|---|
| ■ TRYB DZIAŁANIA IED<br>■ | ⇔ | TRYB IED:<br>On | Zakres nastaw: On, Test, Test-Blocked |
| | ⇩ | WEJŚCIE W TRYB TEST:<br>Off | Zakres nastaw: dowolny sygnał logiczny |
| | ⇩ | WEJ W TRYB TEST/BL:<br>Off | Zakres nastaw: dowolny sygnał logiczny |
| | ⇩ | AKTYW STER Z MMS<br>On | Zakres nastaw: dowolny sygnał logiczny<br>(nastawa dostępna w opcji z IEC 61850) |
| | ⇩ | WYMUŚ STAN WE/WY:<br>On | Zakres nastaw: dowolny sygnał logiczny |
| | ⇧ | IED BEHAVIOR:<br>On | Zakres nastaw: On, Test, Test-Blocked |

B30 zapewnia funkcję testu dla weryfikacji funkcjonalności wejść i wyjść fizycznych, niektórych funkcji komunikacyjnych oraz PMU (jeśli zamówiono), przy użyciu symulowanych warunków. Tryb testu jest dostępny w oprogramowaniu oraz za pomocą panelu przedniego.

TRYB IED — urządzenie może znajdować się w jednym z trzech stanów: On (praca/sprawność urządzenia), Test lub Test-Blocked. W UR 7.7 i późniejszych, jak opisano w poniższej sekcji Symulacja IEC61850, tryb testowy UR i tryb symulacji GOOSE są odseparowane i nie zależą już od ustawienia trybu tą nastawą.

W trybie On funkcje zabezpieczeniowe, sterowanie i komunikacja działają normalnie. Funkcje testu są wyłączone, z wyjątkiem testu kanałów i testu PMU, jeśli są dostępne. W trybie On dioda LED TRYB TESTU jest nieaktywna.

Tryb Test-Blocked umożliwia wprowadzenie przekaźnika w stan, w którym nie może on negatywnie wpływać na system elektroenergetyczny lub inne części systemu automatyki stacyjnej (przekaźnik zostaje wyizolowany od innych elementów). Ma to umożliwić zmianę ustawień, aktualizację FW, zmianę modułów sprzętowych czy zmianę połączeń komunikacyjnych. W miarę możliwości wszystkie sygnały wyjściowe przekaźnika są blokowane. Wyjścia fizyczne są nieaktywne, wyjścia typu Latching są w ostatnim stanie. Komendy do HardFiber Brick są zablokowane. Bit testowy atrybutu jakości jest ustawiony na „TRUE”. Bit ważności (validity) komunikatów wysyłanych za pośrednictwem IEC 61850 jest ustawiany na „GOOD”, jeśli nie jest aktywny żaden poważny błąd. Testy kanałów komunikacyjnych pomiędzy przekaźnikami UR i testy PMU są dostępne w odpowiednich modelach. W trybie Test-Blocked dioda LED TRYB TESTU na panelu przednim świeci.

Tryb Test służy do testowania polegającego na wymuszeniu działania przekaźnika poprzez podanie sygnału testowego i weryfikacji poprawności działania wyjść przekaźnika. Ten tryb służy również do testów sprawdzających, czy wyjścia przekaźnikowe (zarówno fizyczne, jak i komunikacyjne) mają zamierzony wpływ na inne urządzenia automatyki stacyjnej. Wejścia i wyjścia fizyczne można selektywnie załączać czy zamykać, jak opisano w poniższych sekcjach Wymuś stan wejść i Wymuś stan wyjść. Wyjścia do HardFiber Brick mają aktywną flagę trybu testowego, co powoduje, że ich wartość jest akceptowana tylko przez inne przekaźniki w trybie testu. Bit testowy i bit validity są ustawione odpowiednio jako „TRUE" i „GOOD". W trybie testowym dioda LED TRYB TESTU miga.

W przeciwnym razie UR pozostaje w pełni sprawny w trybie Test, umożliwiając różne procedury testowe. W szczególności funkcje zabezpieczeniowe, sterowanie czy logika działają normalnie. Poza IEC 61850 wejścia i wyjścia komunikacyjne pozostają w pełni sprawne. Procedura testowa musi to uwzględniać. Testy kanałów komunikacyjnych pomiędzy przekaźnikami UR i testy PMU są dostępne w odpowiednich modelach.

Po ustawieniu trybu Test oraz aktywacji sygnału przypisanego do WYMUŚ STAN WE/WY:

- Jeśli STAN Cont Ip # jest ustawiony na Odwzbudzone lub Pobudzone, odpowiedni atrybut jakości danych przesyłanych za pośrednictwem IEC 61850 jest ustawiony na q.source = „substituted"
- Jeśli STAN Cont Op # jest ustawiony na Pobudzone, Niepobudzone lub Ost stan, odpowiedni atrybut jakości danych przesyłanych za pośrednictwem IEC 61850 jest ustawiony na q.source = „substituted"

Gdy stan wyłącznika jest zastępowany ręcznie z graficznego panelu przedniego, odpowiedni atrybut jakości pozycji wyłącznika w modelu IEC 61850 jest ustawiany na q.source = „substituted".

Ustawienie TRYB IED można wybrać poprzez:

- Panel przedni
- Oprogramowanie EnerVista UR Setup
- Sygnały logiczne
- IEC 61850 (LLN0.Mod)
- Nastawę WEJŚCIE W TRYB SYMULACJI (menu SYMULACJA -> SUBSKRYPCJA)

WEJŚCIE W TRYB TEST — wybór sygnału logicznego, który może wprowadzić UR w tryb Test, zgodnie z poniższym schematem logicznym.

WEJŚCIE W TRYB TEST/BLOCKED — wybór sygnału logicznego, który może wprowadzić UR w tryb Test-Blocked, zgodnie z poniższym schematem logicznym.

KONTROLA STANU URZĄDZENIA PRZEZ MMS — wybór sygnału logicznego umożliwiającego sterowaniem trybem IED przez klienta IEC 61850. Kiedy przypisany sygnał jest nieaktywny, sterowanie trybem IED z klienta IEC 61850 jest niemożliwe, a żądanie sterowania do LLN0.Mod.ctlVal zwraca negatywną odpowiedź. Gdy sygnał jest aktywny, kontrola trybu urządzenia przez klienta IEC 61850 jest akceptowana.

WYMUŚ STAN WEJŚĆ/WYJŚĆ — W trybie Test operand wybrany przez to ustawienie definiuje dalszą reakcję UR na warunki testowe, jak opisano w poniższych sekcjach Wymuś stan wejść i Wymuś stan wyjść. Jeśli w tym ustawieniu nie określono żadnego argumentu, wymuszanie stanu wejść i wyjść w trybie testowym nie jest dostępne.

Stan trybu testowego jest wskazywany na przednim panelu przekaźnika przez LED TRYB TESTU, LED SPRAWNY i zestyk Watchdog, jak pokazano w poniższej tabeli.

Tab. 5-42: Tryb testowy

| TRYB IED | LED SPRAWNY (In-Service LED) | LED TRYB TESTU (Test Mode LED) | Watchdog | Wymuś stan wejść/ wyjść | Działanie wejść i wyjść fizycznych |
|---|---|---|---|---|---|
| On | On | Off | Normal | Brak efektu | Normal |
| Test-Blocked | Off | On | Niepobudzony | Brak efektu | Wyjścia zablokowane |
| Test | Off | Miganie | Niepobudzony | Off | Normal |
| | | | | On | Wyjścia sterowalne |

NOTE

Po ponownym uruchomieniu przekaźnika, ustawienie WYMUŚ STAN WE/WY pozostaje na ostatniej wartości ustawionej przed wyłączeniem, ale nastawy Wymuś stan wejść i Wymuś stan wyjść wracają do stanu normalnego.

Przed przesłaniem ustawień do urządzenia online z EnerVista upewnij się, że ustawienia w tym menu, w pliku offline zostały ustawione na wymagane wartości. W przeciwnym razie może wystąpić niepożądane działanie przekaźnika.

IED BEHAVIOR — Wyświetla rzeczywisty stan urządzenia w oparciu o różne dane wejściowe w celu sterowania TRYB IED. Należy pamiętać, że tryb testowy można zmienić za pomocą panelu przedniego, oprogramowania EnerVista, operandów FlexLogic, sterowania IEC 61850 na LLN0.Mod i ustawienia WEJŚCIE W TRYB SYMULACJI, jak pokazano poniżej.

Tab. 5-43: Zmiana TRYB IED

| Zmiany TRYB IED | Zachowanie |
|---|---|
| Poprzez panel przedni | TRYB IED i IED BEHAVIOR zmienione w EnerVista |
| Poprzez EnerVista | TRYB IED i IED BEHAVIOR zmienione na panelu przednim |
| Poprzez sygnał logiczny | TRYB IED nie zmienia się w EnerVista i na panelu przednim, IED BEHAVIOR odzwierciedla zmianę |
| Poprzez WEJŚCIE W TRYB SYMULACJI | TRYB IED i IED BEHAVIOR nie zmienia się w EnerVista i na panelu przednim |

### 5.12.1.1 Wybór trybu urządzenia

Ustawienie TRYB IED jest zmieniane na Test lub Test-Blocked (w zależności od wybranej wartości ustawienia dla TRYB PO PRZEJŚCIU W STAN SYMULACJI, gdy przekaźnik zostanie przełączony w tryb symulacji. Po tym czasie TRYB IED jest sterowany przez menu TESTOWANIE ⇨ TRYB DZIAŁANIA URZĄDZENIA.

Wybór TRYB IED jest zilustrowany na schemacie logicznym.

Przerzutniki, które przestawiają UR w tryb Test lub tryb On, mają wejście dominujące Reset, co oznacza, że tryb Test-Blocked ma najwyższy priorytet w stosunku do trybu Test i On, gdy jednocześnie wystawiono takie polecenia. Na przykład, jeśli oba sygnały przypisane do WEJŚCIE W TRYB TEST i WEJŚCIE W TRYB TEST-BLOCKED są aktywne, wtedy tryb to Test-Blocked.

Jeśli aktywny jest sygnał USZKODZ KRYTYCZNE, TRYB IED jest ustawiany na Test-Blocked.

Po ponownym uruchomieniu UR, TRYB IED pozostaje na ostatniej wartości, dopóki zmiana nie zostanie wyzwolona przez inne wejście/polecenie.

Gdy tryb symulacji przekaźnika jest załączony (LPHD.Sim.stVal = TRUE), ustawienie TRYB PO PRZEJŚCIU W STAN SYMULACJI uruchamia odpowiedni tryb testowy. Jeżeli przekaźnik jest już w trybie Test lub Test-Blocked, schemat priorytetów zdefiniowany w logice decyduje o wynikowym trybie IED.

Podsumowując, załączenie trybu Test lub Test-Blocked w menu TESTOWANIE ⇨ TRYB DZIAŁANIA URZĄDZENIA nie ma wpływu na tryb symulacji. Jednak załączenie trybu symulacji wyzwala odpowiedni tryb testowy wybrany przez ustawienie TRYB PO PRZEJŚCIU W STAN SYMULACJI, a wynikowy tryb IED jest określany przez poniższy diagram logiczny. Po załączeniu trybu symulacji użytkownik może niezależnie przełączać się między trybami IED przy użyciu TRYB DZIAŁANIA IED, podczas gdy tryb symulacji jest cały czas aktywny.

Jak pokazano na schemacie logicznym, ustawienie TRYB PO PRZEJŚCIU W STAN SYMULACJI wyzwala odpowiedni tryb IED tylko wtedy, gdy przekaźnik wchodzi w tryb symulacji (co oznacza wyzwalanie zboczem narastającym sygnału IED W TRYBIE SYMUL) lub gdy nastąpiła zmiana w wartości ustawienia TRYB PO PRZEJŚCIU W STAN SYMULACJI. Po załączeniu trybu symulacji każde polecenie zmiany TRYB IED wyzwala odpowiedni tryb. Gdy tryb symulacji jest wyłączony, tryb testowy zainicjowany przez ustawienie TRYB PO PRZEJŚCIU W STAN SYMULACJI zostaje zresetowany.

Rys. 5-188: Logika działania i przełączania trybów urządzenia

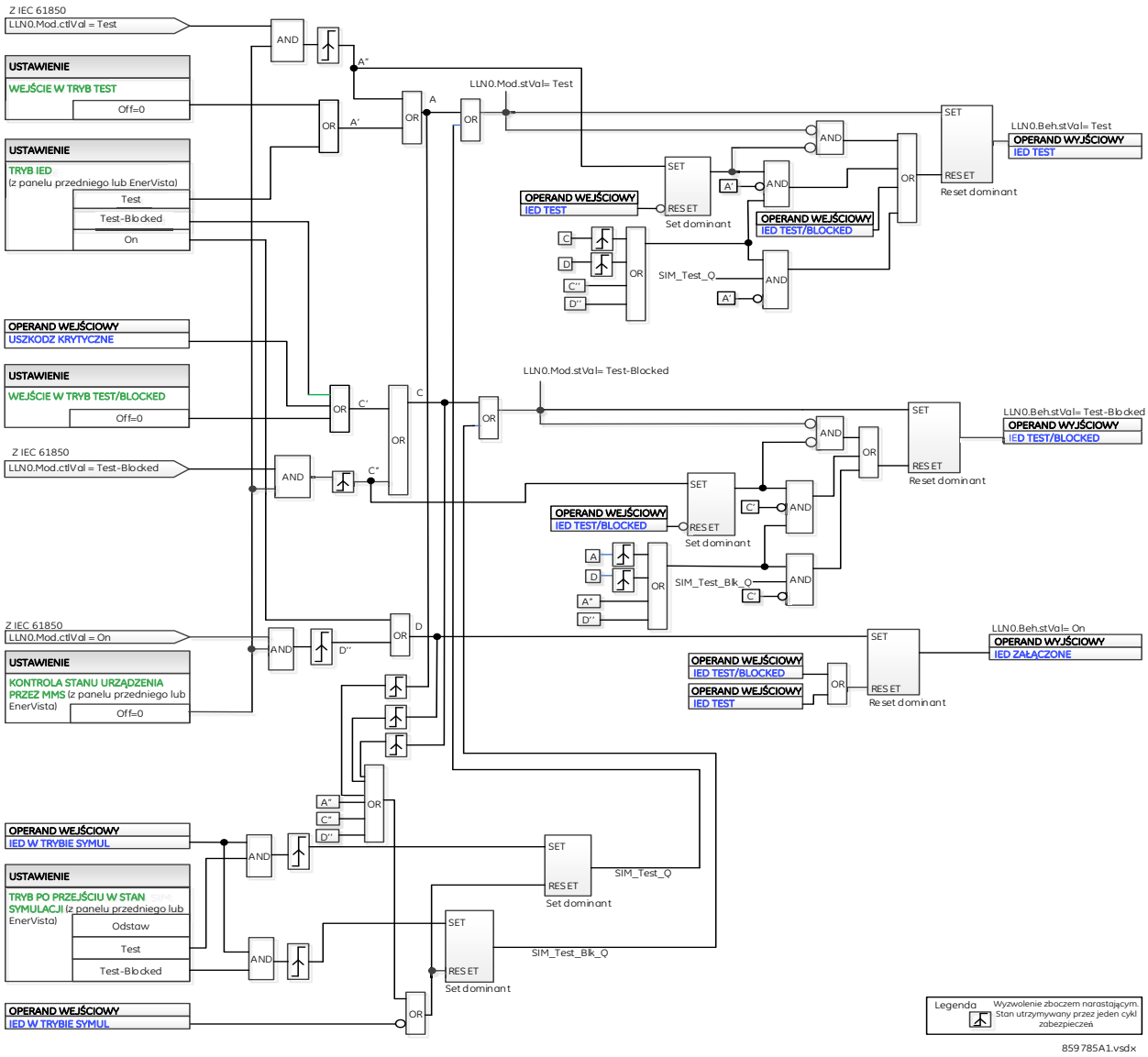


## 5.12.2 Test wejść fizycznych

USTAWIENIA ⇨⇩ TESTOWANIE ⇨⇩ WYMUŚ STAN WEJŚĆ

| | | | |
|---|---|---|---|
| ■ WYMUŚ STAN<br>■ WEJŚĆ | ⇔ | STAN Cont Ip 1<br>Normal | Zakres nastaw: Normal, Odwz, Pobudz |
| | ⇩ | STAN Cont Ip 2<br>Normal | Zakres nastaw: Normal, Odwz, Pobudz |
| | ⇩ | | |
| | ⇧ | STAN Cont Ip xx<br>Normal | Zakres nastaw: Normal, Odwz, Pobudz |

Funkcja wymuszenia stanu wejść pozwala na przeprowadzanie kontroli działania wszystkich wejść fizycznych.

W trybie testowym wejścia fizyczne przekaźnika można zaprogramować tak, aby odpowiadały w następujący sposób:

- Jeśli ustawiono „Normal”, wejście pozostaje w pełni sprawne. Jest kontrolowane przez napięcie na zaciskach urządzenia i sterowane przez zewnętrzne obwody. Wybierz tę wartość, jeśli dane wejście musi działać normalnie podczas testu. Obejmuje to na przykład wejście inicjujące test czy wejście używane podczas procedury testowej.
- Jeśli ustawiono „Odwz”, stan wejścia jest wymuszany jako nieaktywny (logika "0"), podczas gdy operand wybrany przez ustawienie WYMUŚ STAN WE/WY jest aktywny, niezależnie od napięcia na zaciskach wejściowych. Gdy wybrany operand jest nieaktywny, wejście zachowuje się tak samo, jak podczas normalnej pracy.
- Jeśli ustawiono „Pobudz”, stan wejścia jest wymuszany jako aktywny (logika "1"), podczas gdy operand wybrany przez ustawienie WYMUŚ STAN WE/WY jest aktywny, niezależnie od napięcia na zaciskach wejściowych. Gdy wybrany operand jest nieaktywny, wejście zachowuje się tak samo, jak podczas normalnej pracy.

NOTE

Po ponownym uruchomieniu urządzenia, ustawienie WYMUŚ STAN WE/WY pozostaje na ostatniej wartości przed wyłączeniem, ale ustawienia Wymuś stan wejść i Wymuś stan wyjść powracają do stanu normalnego.

### 5.12.3 Test wyjść fizycznych

USTAWIENIA ⇨⇩ TESTOWANIE ⇨⇩ WYMUŚ STAN WYJŚĆ

| | | | |
|---|---|---|---|
| ■ WYMUŚ STAN<br>■ WYJŚĆ | ⇔ | STAN Cont Op 1<br>Normal | Zakres nastaw: Normal, Pobudzone, Niepobudzone, Ost st |
| | ⇩ | STAN Cont Op 2<br>Normal | Zakres nastaw: Normal, Pobudzone, Niepobudzone, Ost st |
| | ⇩ | | |
| | ⇧ | STAN Cont Op xx<br>Normal | Zakres nastaw: Normal, Pobudzone, Niepobudzone, Ost st |

Funkcja wymuszenia stanu wyjść pozwala na przeprowadzanie kontroli działania wszystkich wyjść fizycznych.

W trybie testowym wyjścia fizyczne przekaźnika można zaprogramować tak, aby odpowiadały w następujący sposób:

- Jeśli ustawiono „Normal”, wyjście pozostaje w pełni sprawne. Działa, gdy przypisany do niego sygnał logiczny jest aktywny i resetuje się, gdy sygnał ma wartość logiczną "0".
- Jeśli ustawiono „Pobudzone” wyjście zamyka się i pozostaje zamknięte, gdy operand wybrany przez ustawienie WYMUŚ STAN WE/WY jest aktywny, niezależnie od stanu operandu skonfigurowanego do sterowania danym wyjściem. Gdy wybrany w WYMUŚ STAN WE/WY operand jest nieaktywny wyjście działa jak w trybie "Normal".
- Jeśli ustawiono „Niepobudzone” wyjście otwiera się i pozostaje otwarte, gdy operand wybrany przez ustawienie WYMUŚ STAN WE/WY jest aktywny, niezależnie od stanu operandu skonfigurowanego do sterowania danym wyjściem. Gdy wybrany w WYMUŚ STAN WE/WY operand jest nieaktywny wyjście działa jak w trybie "Normal".
- Jeśli ustawiono „Ost st”, wyjście zachowuje swoją pozycję z chwili przed załączeniem trybu Test w TRYB IED i aktywacją sygnału przpisanego do WYMUŚ STAN WE/WY, niezależnie od późniejszych zmian stanu sygnału logicznego przypisanego do sterowania danym wyjściem fizycznym. Gdy wybrany w WYMUŚ STAN WE/WY operand jest nieaktywny wyjście działa jak w trybie "Normal".

NOTE

Po ponownym uruchomieniu urządzenia, ustawienie WYMUŚ STAN WE/WY pozostaje na ostatniej wartości przed wyłączeniem, ale ustawienia Wymuś stan wejść i Wymuś stan wyjść powracają do stanu normalnego.

## 5.13 Symulacja IEC61850

USTAWIENIA ⇨⇩ SYMULACJA

| | | | |
|---|---|---|---|
| ■ USTAWIENIA<br>■ SYMULACJA | ⇔ | ■ SUBSKRYPCJA<br>■ | Zobacz poniżej |

| | | |
|---|---|---|
| ⇧ | ■ PUBLIKACJA<br>■ | Zobacz stronę 5-364 |

## 5.13.1 Subskrypcja

USTAWIENIA ⇨⇩ SYMULACJA ⇨ SUBSKRYPCJA

| | | | |
|---|---|---|---|
| ■ SUBSKRYPCJA<br>■ | ⇔ | AKCEPT SYM GOOSE/SV:<br>Odstaw | Zakres nastaw: Odstaw, Załącz |
| | ⇩ | WEJŚCIE W TRYB SYMUL:<br>Off | Zakres nastaw: dowolny sygnał logiczny |
| | ⇩ | KONTR STAN Z MMS:<br>On | Zakres nastaw: dowolny sygnał logiczny |
| | ⇩ | RODZAJ TRYBU SYMUL:<br>Test-Blocked | Zakres nastaw: Disabled, Test, Test-Blocked |
| | ⇧ | AKT STAN TRYBU SYM:<br>Odstaw | Zakres nastaw: Odstaw, Załącz |

SOFTWARE OPTION

B30 jest dostarczany z opcjonalną komunikacją IEC 61850, która obejmuje również symulację. Opcja jest określona w momencie składania zamówienia. Te pola są „Niedostępne", gdy nie wybrano opcji IEC 61850.

Przed UR w wersji 7.7, gdy TRYB TEST jest ustawiony na „Test-Blocked" lub „Test", bit symulacji w nagłówku wszystkich przesyłanych komunikatów GOOSE jest ustawiony na „TRUE", tak że UR odgrywa rolę symulatora podczas testu. Atrybut danych „Sim" w przekaźniku jest ustawiony (<MasterLD>/LPHD1.Sim.stVal = TRUE), więc jeśli odbierane wiadomości GOOSE mają ustawioną flagą „simulation", są one używane zamiast wiadomości bez tej flagi. Wartości jakości przesyłane przez GOOSE są ustawione na „valid" + „test".

W UR 7.7 i nowszych, tryb testowy UR i tryb symulacji GOOSE są odseparowane. Bit SIM w nadawanych wiadomościach GOOSE i atrybut „Sim" przekaźnika (<MasterLD>/LPHD1.Sim.stVal) są kontrolowane przez nowe ustawienia oraz poprzez MMS. Nie są już zależne od TRYB TEST/TRYB IED.

Ustawienia są również wyświetlane w oprogramowaniu, gdy B30 jest ustawiony na IEC 61850 Edition 2. Podczas korzystania z IEC 61850 Edition 1, ustawienia te są tylko do odczytu.

SIMULATION MODE — gdy ustawiono na Odstaw, atrybut "Sim" (<MasterLD>/LPHD1.Sim.StVal) jest ustawiony na False, a wiadomości GOOSE/SV otrzymane z flagą/bitem symulacji są ignorowane.

Gdy ustawiono na "Załącz", atrybut "Sim" (<MasterLD>/LPHD1.Sim.StVal) jest ustawiony na True, więc jeśli komunikaty GOOSE/SV są odbierane z flagą/bitem "symulacji", są one używane w miejsce zwykłych wiadomości.

Wiadomości SV posiadają bit symulacji w polu Reserved 1.

WEJŚCIE W TRYB SYMULACJI — gdy przypisany tutaj sygnał logiczny jest aktywny, tryb symulacji przekaźnika jest załączony i jeśli komunikaty (GOOSE lub SV) są odbierane z bitem symulacji = true, komunikaty z urządzeń w trybie testowym są używane zamiast rzeczywistych komunikatów.

KONTROLA STANU SYMULACJI PRZEZ MMS — wybór sygnału logicznego dla klienta IEC 61850 do sterowania trybem symulacji.

Po ustawieniu na Off, wybór trybu symulacji przez klienta IEC 61850 jest niemożliwy, a żądanie sterowania do LPHD.Sim.ctlVal zwraca negatywną odpowiedź.

Po ustawieniu na On, ustawienie trybu symulacji przez klienta IEC 61850 jest akceptowane.

Nastawę można zmienić z panelu przedniego, oprogramowania EnerVista UR Setup, za pomocą sygnału logicznego czy sterowania IEC61850 na LPHD.Sim.ctlVal.

TRYB PO PRZEJŚCIU W STAN SYMULACJI — inicjuje wybrany tryb testowy, gdy załączony jest tryb symulacji.

Po ustawieniu na Disabled, dowolne polecenie (z klienta IEC 61850, panelu przedniego lub operandu logicznego) do ustawienia trybu symulacji załącza tryb Sim niezależnie od bieżącego trybu urządzenia.

Po ustawieniu na Test lub Test-Blocked każde polecenie ustawienia trybu symulacji wybiera odpowiedni tryb testowy, jeśli przekaźnik nie jest jeszcze w trybie Test lub Test-Blocked. Jeśli przekaźnik jest już w takim trybie odpowiedni priorytet zdefiniowany wewnętrznie (logika poniżej) decyduje o wynikowym trybie testowym.

Podsumowując, załączenie trybu Test lub Test-Blocked poprzez ustawienie TRYB IED (z panelu przedniego lub EnerVista), poprzez polecenie klienta IEC61850 do LLN0.Mod.ctlVal lub poprzez ustawienia WEJŚCIE W TRYB TEST i WEJŚCIE W TRYB TEST-BLOCKED nie ma wpływu na tryb symulacji. Jednak załączenie trybu symulacji za pomocą ustawienia SIMULATION MODE (z panelu przedniego lub EnerVista), za pomocą polecenia klienta IEC61850 do LPHD.Sim.ctlVal lub za pomocą ustawienia WEJŚCIE W TRYB SYMULACJI załącza wybrany tryb testowy za pomocą polecenia TRYB PO PRZEJŚCIU W STAN SYMULACJI. Użytkownik może niezależnie wyłączyć Test lub Test-Blocked dowolnym określonym typem polecenia, ale tryb symulacji przekaźnika jest aktywny i akceptuje wartości symulowane zamiast rzeczywistych, dopóki nie zostanie wyłączony.

STAN SYMULACJI — rzeczywista wartość, która wskazuje aktualny tryb działania przekaźnika.

Rys. 5-189: Logika działania trybu symulacji

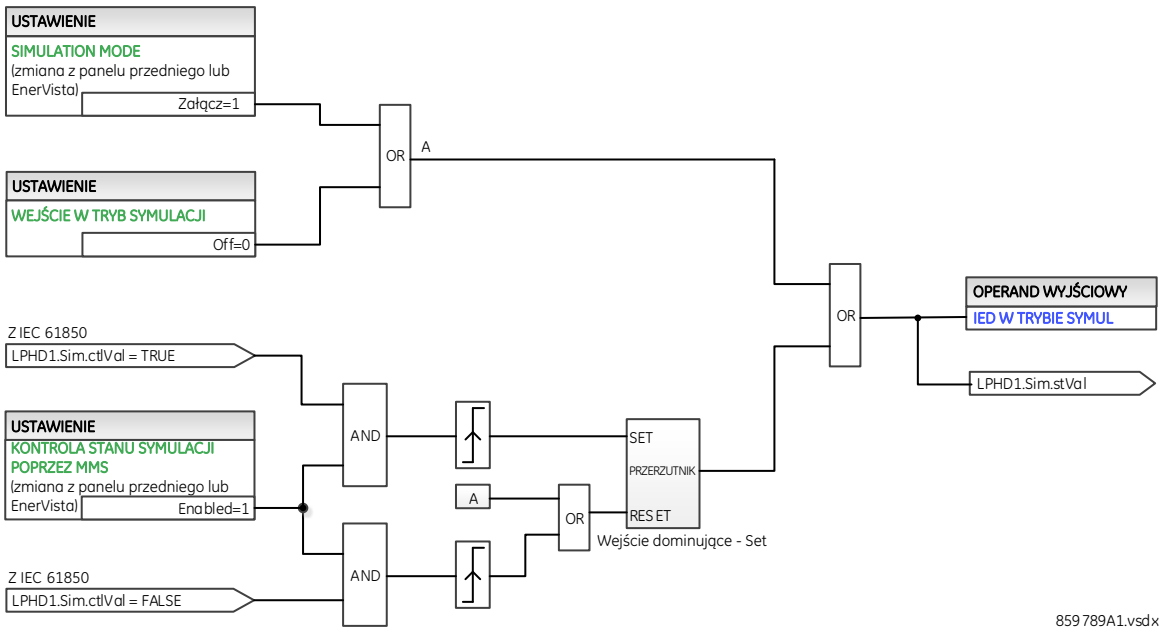


## 5.13.2 Publikacja

USTAWIENIA ⇨⇩ SYMULACJA ⇨⇩ PUBLIKACJA

| | | | |
|---|---|---|---|
| ■ PUBLIKACJA<br>■ | ⇔ | TxGOOSE SIM MODE:<br>Odstaw | Zakres nastaw: Odstaw, Załącz |
| | ⇩ | SIM Q.VALIDITY:<br>NONE | Zakres nastaw: NONE, GOOD, INVALID, QUESTIONABLE |
| | ⇧ | SIM Q.TEST:<br>NONE | Zakres nastaw: NONE, TRUE, FALSE |

TxGOOSE SIM MODE — gdy odstawiony, bity SIM we wszystkich przesyłanych wiadomościach GOOSE są ustawiane na FALSE. Po ustawieniu na Załącz, bity SIM we wszystkich przesyłanych wiadomościach GOOSE są ustawiane na TRUE. Tryb można zmienić za pomocą panelu przedniego, EnerVista UR Setup oraz MMS - <MasterLD>/LPHD1.TxGoSim.

SIM Q.VALIDITY — nastawa symuluje bity validity w atrybucie jakości zawarte we wszystkich przesyłanych komunikatach GOOSE. Po ustawieniu na NONE, bity q.Validity są ustawiane na podstawie Behavior węzła logicznego. Po ustawieniu na jakąkolwiek inną wartość, bity q.Validity dla wszystkich komunikatów GOOSE są ustawiane na wybraną wartość.

To ustawienie jest używane, gdy TxGOOSE SIM MODE jest ustawione na Załącz. Można je modyfikować za pomocą panelu przedniego i oprogramowania EnerVista UR Setup.

SIM Q.TEST — symulacja bitu testu w artybucie jakości dla wszystkich przesłanych komunikatów GOOSE. Gdy jest ustawiony na NONE, bit q.Test jest ustawiany na podstawie TRYB TEST/TRYB IED. Gdy jest ustawiony na dowolną inną wartość, bit q.Test dla wszystkich przesłanych komunikatów GOOSE jest ustawiany na wybraną wartość.

# Zabezpieczenie szyn zbiorczych B30

# Rozdział 6: STANY I POMIARY

W tym rozdziale opisano przeglądanie danych na panelu przednim, w EnerVista UR Setup czy przeglądarce internetowej.

## 6.1 Poruszanie się po menu

| | | | |
|---|---|---|---|
| ■■ STANY I POMIARY<br>■■ PANEL PRZEDNI | ⇔ | ■<br>■ | Dostęp tylko z poziomu EnerVista<br>Zobacz stronę 6-3 |
| ⇩ | | | |
| ■■ STANY I POMIARY<br>■■ STANY I LICZNIKI | ⇔ | ■ IED<br>■ | Zobacz stronę 6-5 |
| ⇩ | ⇕ | ■ WEJŚCIA FIZYCZNE<br>■ | Zobacz stronę 6-5 |
| | ⇕ | ■ WEJŚCIA WIRTUALNE<br>■ | Zobacz stronę 6-5 |
| | ⇕ | ■ STATUS RxGOOSE<br>■ DANE BINARNE | Zobacz stronę 6-5 |
| | ⇕ | ■ STATUS RxGOOSE<br>■ DANE DPS | Zobacz stronę 6-6 |
| | ⇕ | ■ TELEZABEZPIECZENIE<br>■ | Zobacz stronę 6-6 |
| | ⇕ | ■ WYJŚCIA FIZYCZNE<br>■ | Zobacz stronę 6-6 |
| | ⇕ | ■ WYJŚCIA WIRTUALNE<br>■ | Zobacz stronę 6-7 |
| | ⇕ | ■ STATUS PACZEK<br>■ RxGOOSE | Zobacz stronę 6-7 |
| | ⇕ | ■ STATYSTYKI<br>■ RxGOOSE | Zobacz stronę 6-7 |
| | ⇕ | ■ LICZNIKI CYFROWE<br>■ | Zobacz stronę 6-8 |

6

■■ STANY I POMIARY
■■ POMIARY

| | |
|---|---|
| ■ STAN WYŁĄCZNIKA ■ | Zobacz stronę 6-8 |
| ■ PRZEŁĄCZNIKI ■ PROGRAMOWALNE | Zobacz stronę 6-8 |
| ■ FLEXSTATES ■ | Zobacz stronę 6-9 |
| ■ ETHERNET ■ | Zobacz stronę 6-9 |
| ■ SYNCHRONIZACJA ■ ZEGARA CZASU RZECZ | Zobacz stronę 6-9 |
| ■ WEJŚCIA DIRECT ■ | Zobacz stronę 6-10 |
| ■ STAN URZĄDZEŃ ■ DIRECT | Zobacz stronę 6-10 |
| ■ STATUS PROTOKOŁU ■ EGD | Zobacz stronę 6-11 |
| ■ TESTY KANAŁU ■ TELEZABEZPIECZENIE | Zobacz stronę 6-11 |
| ■ DOST POŁĄCZENIA ■ KOMUNIKACYJNE | Zobacz stronę 6-12 |
| ■ STATUS PRP ■ | Zobacz stronę 6-12 |
| ■ SPZ ■ | Zobacz stronę 6-7 |
| ■ STATUS TxGOOSE ■ | Zobacz stronę 6-13 |
| ■ PROTOKÓŁ ■ | Zobacz stronę 6-13 |
| ■ SZYNY ■ | Zobacz stronę 6-13 |
| ■ ŹRÓDŁO 1 ■ | Zobacz stronę 6-17 |
| ■ ŹRÓDŁO 30 ■ | |
| ■ SYNCHROCHECK 25 ■ | Zobacz stronę 6-22 |
| ■ CZĘSTOTLIWOŚĆ ■ | Zobacz stronę 6-22 |
| ■ FLEXELEMENTS ■ | Zobacz stronę 6-23 |
| ■ RxGOOSE ANALOGOWE ■ | Zobacz stronę 6-23 |
| ■ PRZETWORNIKI ■ WEJŚCIA DCMA | Zobacz stronę 6-24 |
| ■ PRZETWORNIKI ■ WEJŚCIA RTD | Zobacz stronę 6-24 |

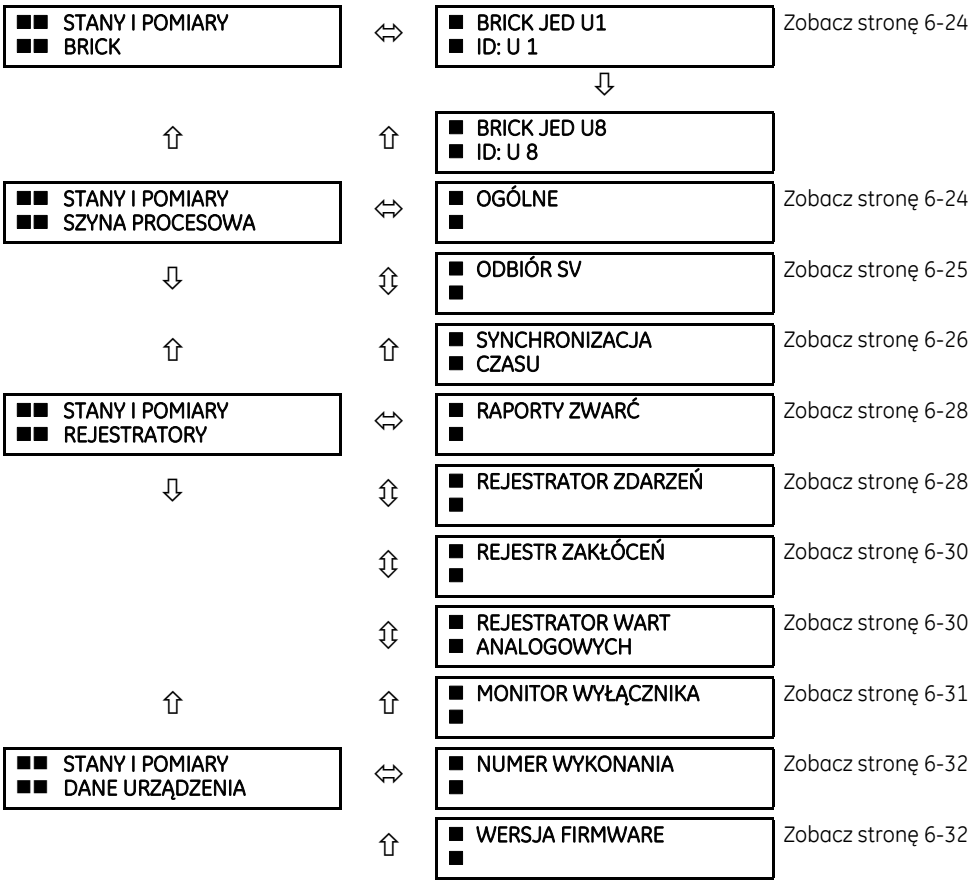


Dla raportowania statusu wartość ‘On’ oznacza "logiczną 1" a wartość ‘Off’ "logiczne 0".

6

## 6.2 Panel przedni

### 6.2.1 Panel podstawowy i 2. generacji

Panel przedni można podglądać i kontrolować w oprogramowaniu EnerVista UR Setup, na przykład w celu wyświetlenia komunikatu o błędzie pokazanego na panelu przednim. Za pomocą tego interfejsu nie można jednak zmieniać ustawień.

Aby wyświetlić panel przedni w oprogramowaniu EnerVista UR Setup:

1. Kliknij **Stany i pomiary -> Panel przedni**.
2. Kliknij przycisk na panelu lub obszar wyświetlacza LCD, aby go powiększyć.

Rys. 6-1: Podgląd panelu przedniego w oprogramowaniu EnerVista (urządzenie C60)

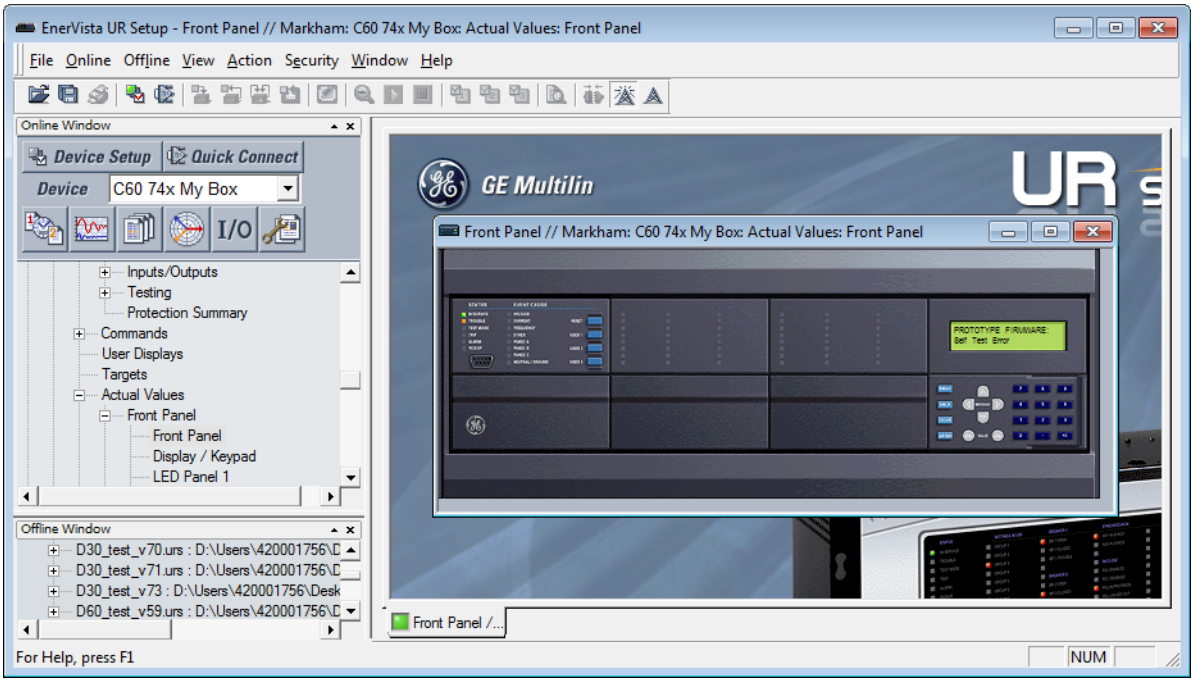


## 6.2.2 Panel graficzny

SOFTWARE OPTION

Panel graficzny jest opcją sprzętową określaną przy konfiguracji kodu zamówienia urządzenia.

6

Istnieje możliwość podglądu i kontroli sygnałów na panelu sygnalizacyjnym, które mogą być kwitowane i kasowane. Istnieje również możliwość podglądu diod LED i sterowania przyciskami programowalnymi.

Aby w EnerVista wyświetlić i skasować/skwitować alarmy panelu sygnalizacyjnego:

1. Przejdź do **Stany i pomiary -> Panel przedni -> Panel sygnalizacyjny**. Na liście pokazane są wszystkie alarmy. Menu pozwala na zdalne kasowanie/kwitowanie tych alarmów.
2. Kliknij przycisk **Kwituj (Acknowledge)** lub **Kasuj (Reset)** przy danym sygnale.

Rys. 6-2: Sygnały panelu sygnalizacyjnego (podgląd w EnerVista)

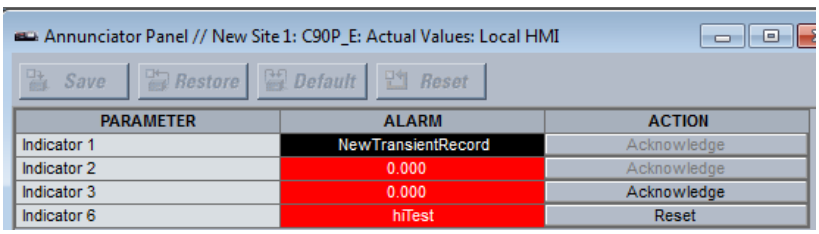


Aby wyświetlić diody LED lub przyciski na graficznym panelu przednim w EnerVista:

1. Przejdź do **Stany i pomiary -> Panel przedni -> Diody** lub **Przyciski**.

# 6.3 Stany

## 6.3.1 IED

STANY I POMIARY ⇨ STANY I LICZNIKI ⇨⇩ IED

| | | | |
|---|---|---|---|
| ■ IED<br>■ | ⇔ | IED BEHAVIOUR:<br>On | Zakres wartości: On, Test, Test-Blocked |
| | ⇧ | AKT STAN TRYBU SYM:<br>Odstaw | Zakres wartości: Odstaw, Załącz<br>Pojawia się dla opcji oprogramowania IEC 61850 |

IED BEHAVIOUR — wyświetla wartość z USTAWIENIA ⇨⇩ TESTOWANIE ⇨⇩ TRYB DZIAŁANIA URZĄDZENIA ⇨⇩ TRYB IED.

AKT STAN TRYBU SYM — wyświetla wartość z USTAWIENIA ⇨⇩ SYMULACJA IEC61850 ⇨ SUBSKRYPCJA ⇨ SIMULATION MODE, czyli pokazuje czy urządzenie jest w trybie symulacjiw wg IEC61850.

## 6.3.2 Wejścia fizyczne

STANY I POMIARY ⇨ STANY I LICZNIKI ⇨ WEJŚCIA FIZYCZNE

| | | | |
|---|---|---|---|
| ■ WEJŚCIA FIZYCZNE<br>■ | ⇔ | Cont Ip 1<br>Off | Zakres wartości: On, Off |
| | | ⇩ | |
| | ⇧ | Cont Ip xx<br>Off | Zakres wartości: On, Off |

W tym menu pokazany jest aktualny stan wejść fizycznych. Wyświetlana jest nazwa oraz aktualny stan logiczny danego wejścia.

## 6.3.3 Wejścia wirtualne (komendy)

STANY I POMIARY ⇨ STANY I LICZNIKI ⇨⇩ WEJŚCIA WIRTUALNE

| | | | |
|---|---|---|---|
| ■ WEJŚCIA WIRTUALNE<br>■ | ⇔ | Virt Ip 1<br>Off | Zakres wartości: On, Off |
| | | ⇩ | |
| | ⇧ | Virt Ip 128<br>Off | Zakres wartości: On, Off |

W tym menu pokazany jest aktualny stan 128 wejść wirtualnych. Wyświetlana jest nazwa oraz aktualny stan logiczny danego wejścia.

## 6.3.4 Wejścia GOOSE (binarne)

STANY I POMIARY ⇨ STANY I LICZNIKI ⇨⇩ STATUS RxGOOSE DANE BINARNE

| | | | |
|---|---|---|---|
| ■ STATUS RxGOOSE<br>■ DANE BINARNE | ⇔ | SPS 1 STAN:<br>Off | Zakres wartości: On, Off |
| | | ⇩ | |
| | ⇧ | SPS 256 STAN:<br>Off | Zakres wartości: On, Off |

To menu jest wyświetlane, kiedy urządzenie posiada opcję oprogramowania IEC 61850.

## 6.3.5 Wejścia GOOSE (DPS)

STANY I POMIARY ⇨ STANY I LICZNIKI ⇨⇩ STATUS RxGOOSE DANE DPS

| | | | |
|---|---|---|---|
| ■ STATUS RxGOOSE<br>■ DANE DPS | ⇔ | DPS 1 STAN:<br>Stan Pośredni | Zakres wartości: On, Off, Stan pośredni, Błd |
| | | ⇩ | |
| | ⇧ | DPS 16 STAN:<br>Stan Pośredni | Zakres wartości: On, Off, Stan pośredni, Błd |

To menu jest wyświetlane, kiedy urządzenie posiada opcję oprogramowania IEC 61850.

## 6.3.6 Wejścia - Telezabezpieczenie

STANY I POMIARY ⇨ STANY I LICZNIKI ⇨⇩ WEJŚCIA TELEZABEZPIECZENIE

| | | | |
|---|---|---|---|
| ■ WEJŚCIA<br>■ TELEZABEZPIECZENIE | ⇔ | WEJŚCIE 1-1:<br>Off | Zakres wartości: On, Off |
| | | ⇩ | |
| | ⇧⇩ | WEJŚCIE 1-16:<br>Off | Zakres wartości: On, Off |
| | ⇧⇩ | WEJŚCIE 2-1:<br>Off | Zakres wartości: On, Off |
| | | ⇩ | |
| | ⇧ | WEJŚCIE 2-16:<br>Off | Zakres wartości: On, Off |

W tym menu pokazano aktualny stan wejść telezabezpieczenia. Wyświetlany stan jest stanem odpowiedniego wyjścia, chyba że wykryto, że kanał komunikacyjny jest uszkodzony.

## 6.3.7 Wyjścia fizyczne

STANY I POMIARY ⇨ STANY I LICZNIKI ⇨⇩ WYJŚCIA FIZYCZNE

| | | | |
|---|---|---|---|
| ■ WYJŚCIA FIZYCZNE<br>■ | ⇔ | Cont Op 1<br>Off | Zakres wartości: On, Off, VOff, VOn, IOn, IOff |
| | | ⇩ | |
| | ⇧ | Cont Op xx<br>Off | Zakres wartości: On, Off, VOff, VOn, IOn, IOff |

W tym menu pokazany jest aktualny stan wyjść fizycznych. Wyświetlana jest nazwa oraz aktualny stan logiczny danego wyjścia.

W przypadku wyjść typu Form-A stan wyjścia, jak również funkcji monitoringu napięcia i prądu jest wyświetlany jako Off, VOff, IOff, On, IOn i VOn. W przypadku wyjść typu Form-C stan wyjścia jest wyświetlany jako Off lub On.

## 6.3.8 Wyjścia wirtualne (logiczne)

STANY I POMIARY ⇨ STANY I LICZNIKI ⇨⇩ WYJŚCIA WIRTUALNE

| | | | |
|---|---|---|---|
| ■ WYJŚCIA WIRTUALNE<br>■ | ⇔ | Virt Op 1<br>Off | Zakres wartości: On, Off |
| | | ⇩ | |
| | ⇧ | Virt Op 256<br>Off | Zakres wartości: On, Off |

W tym menu pokazany jest aktualny stan 256 wyjść wirtualnych. Wyświetlana jest nazwa oraz aktualny stan logiczny danego wyjścia.

## 6.3.9 SPZ

STANY I POMIARY ⇨ STANY I LICZNIKI ⇨⇩ SPZ ⇨ SPZ 1

| | | | |
|---|---|---|---|
| ■ SPZ 1<br>■ | ⇔ | ILOŚĆ DOSTĘPNYCH<br>CYKLI: 0 | Zakres wartości: 0, 1, 2, 3, 4 |

W tym menu została pokazana liczba pozostałych prób załączenia.

## 6.3.10 Status RxGOOSE (bloku GOOSE)

STANY I POMIARY ⇨ STANY I LICZNIKI ⇨⇩ STATUS PACZEK RxGOOSE

| | | | |
|---|---|---|---|
| ■ STATUS PACZEK<br>■ RxGOOSE | ⇔ | WSZYSTKIE ONLINE:<br>Tak | Zakres wartości: Tak, Nie |
| | ⇩ | PACZKA RxGOOSE 1:<br>Offline | Zakres wartości: Online, Offline |
| | | ⇩ | |
| | ⇧ | PACZKA RxGOOSE 64:<br>Offline | Zakres wartości: Online, Offline |

SOFTWARE OPTION

To menu jest wyświetlane, kiedy urządzenie posiada opcję oprogramowania IEC 61850.

Wartość WSZYSTKIE ONLINE nie uwzględnia paczek (GCB), które nie są skonfigurowane lub nie są używane przez żadne wejście RxGOOSE.

## 6.3.11 Statystyki RxGOOSE (bloku GOOSE)

STANY I POMIARY ⇨ STANY I LICZNIKI ⇨⇩ STATYSTYKI RxGOOSE ⇨⇩ RxGOOSE 1(64)

| | | | |
|---|---|---|---|
| ■ RxGOOSE 1<br>■ | ⇔ | RxGOOSE 1<br>stNum 0 | Zakres wartości: 0 do 4,294,967,295 |
| | ⇧ | RxGOOSE 1<br>sqNum 0 | Zakres wartości: 0 do 4,294,967,295 |

SOFTWARE OPTION

To menu jest wyświetlane, kiedy urządzenie posiada opcję oprogramowania IEC 61850.

stNum — numer stanu. Ostatnia otrzymana wartość w polu stNum. Nadawca zwiększa wartość stNum za każdym razem, gdy stan co najmniej jednego elementu w zestawie danych komunikatu GOOSE jest wysyłany ze zmienioną wartością.

**sqNum** — numer sekwencji. Ostatnia otrzymana wartość w polu sqNum. Nadawca ustawia sqNum na zero za każdym razem, gdy stan co najmniej jednego elementu w zestawie danych komunikatu GOOSE jest wysyłany z nową wartością i zwiększa go za każdym razem, gdy komunikat GOOSE jest wysyłany bez zmiany wartości elementu w zestawie danych.

## 6.3.12 Liczniki cyfrowe

STANY I POMIARY ⇨ STANY I LICZNIKI ⇨⇩ LICZNIKI CYFROWE ⇨ LICZNIK 1(8)

| | | | |
|---|---|---|---|
| ■ LICZNIKI CYFROWE<br>■ LICZNIK 1 | ⇔ | Counter 1 STAN:<br>0 | |
| | ⇩ | Counter 1 IL ZATRZ:<br>0 | |
| | ⇩ | Counter 1 DATA ZATRZ:<br>1970/01/01 00:00:00 | Zakres wartości: YYYY/MM/DD HH:MM:SS |
| | ⇧ | Counter 1 MIKROSEK:<br>0 | Zakres wartości: 0 do 4294967295 w krokach co 1 |

W tym menu został pokazany aktualny stan liczników cyfrowych. Stan każdego licznika z jego nazwą obejmuje zliczenia skumulowane (STAN) i zamrożone (pojawia się również etykieta jednostek zliczenia). Dołączona jest również data i godzina zamrożonego liczenia. Wartość COUNTER 1 MIKROSEK odnosi się do mikrosekundowej części znacznika czasu.

## 6.3.13 Stany wyłącznika

STANY I POMIARY ⇨ STANY ⇨⇩ STAN WYŁĄCZNIKA

| | | | |
|---|---|---|---|
| ■ STAN WYŁĄCZNIKA<br>■ | ⇔ | WYŁ STATUS POLE 1<br>Nieskonfigurowany | Zakres nastaw: Nieskonfigurowany, Otwarty, Zamknięty, Błędny stan |
| | | ⇩ | |
| | ⇧ | WYŁ STATUS POLE28<br>Nieskonfigurowany | |

B30 może być zamówiony z opcją szyny procesowej. Zobacz rozdział 2 - Kody zamówienia, aby uzyskać więcej informacji.

W tym menu prezentowany jest stan wyłączników w poszczególnych polach w B30.

Jeżeli stan wyłącznika nie zmieni się zgodnie z oczekiwaniami przy wyłączaniu/załączaniu wyłącznika czy w sytuacji uszkodzenia zestyków 52a/52b, to po 30ms deklarowany jest stan błędny. Będzie miało to miejsce tylko, jeżeli zadeklarowano stan dwubitowo (zestyki 52a i 52b).

## 6.3.14 Przełączniki programowalne

STANY I POMIARY ⇨ STANY I LICZNIKI ⇨⇩ PRZEŁĄCZNIKI PROGRAMOWALNE

| | | | |
|---|---|---|---|
| ■ PRZEŁĄCZNIKI<br>■ PROGRAMOWALNE | ⇔ | PRZEŁĄCZNIK 1<br>POZYCJA: 0/7 | Zakres wartości: Aktualna pozycja / 7 |
| | ⇧ | PRZEŁĄCZNIK 2<br>POZYCJA: 0/7 | Zakres wartości: Aktualna pozycja / 7 |

Pokazano tutaj zarówno aktualną pozycję, jak i pełny zakres przełączników. Aktualizowana jest tylko Aktualna pozycja.

## 6.3.15 Stany Flex

STANY I POMIARY ⇨ STANY I LICZNIKI ⇨⇩ FLEX STATES

| | | | |
|---|---|---|---|
| ■ FLEX STATES<br>■ | ⇔ | PARAM 1: Off<br>Off | Zakres wartości: On, Off |
| | | ⇩ | |
| | ⇧ | PARAM 256: Off<br>Off | Zakres wartości: On, Off |

Dostępnych jest 256 stanów FlexState™. Wartość drugiego wiersza wskazuje stan danego bitu FlexState.

## 6.3.16 Ethernet

STANY I POMIARY ⇨ STANY I LICZNIKI ⇨⇩ ETHERNET

| | | | |
|---|---|---|---|
| ■ ETHERNET<br>■ | ⇔ | STATUS PORT 1:<br>Uszk | Zakres wartości: Uszk, OK |
| | ⇩ | STATUS PORT 2:<br>Uszk | Zakres wartości: Uszk, OK |
| | ⇧ | STATUS PORT 3:<br>Uszk | Zakres wartości: Uszk, OK |

W tym menu pokazano stan pierwszego, drugiego i trzeciego portu Ethernet.

## 6.3.17 Synchronizacja czasu

STANY I POMIARY ⇨ STANY I LICZNIKI ⇨⇩ SYNCHRONIZACJA ZEGARA CZASU RZECZ

| | | | |
|---|---|---|---|
| ■ SYNCHRONIZACJA<br>■ ZEGARA CZASU RZECZ | ⇔ | AKTYWNE ŹRÓDŁO<br>CZASU: Brak | Zakres wartości: Brak, Zegar PTP PORT 1(3), IRIG-B, Inne, Zegar SV, SNTP1, SNTP2 |
| | ⇩ | GRANDMASTER ID:<br>0000000000000000 | Zakres wartości: 8 oktetów |
| | ⇩ | DOKŁADNOŚĆ:<br>999999999 ns | Zakres wartości: 0 do 999,999,999 ns |
| | ⇩ | PORT1 STATUS PTP:<br>Brak sygn | Zakres wartości: Odstaw, Brak sygn, Kalibracja, Synch'd (No Pdelay), Zsynchron |
| | ⇩ | PORT2 STATUS PTP:<br>Brak sygn | Zakres wartości: Odstaw, Brak sygn, Kalibracja, Synch'd (No Pdelay), Zsynchron |
| | ⇩ | PORT3 STATUS PTP:<br>Brak sygn | Zakres wartości: Odstaw, Brak sygn, Kalibracja, Synch'd (No Pdelay), Zsynchron |
| | ⇧ | PTP - IRIG-B DELTA:<br>500000000 ns | Zakres wartości: -500,000,000 do +500,000,000 ns |

SOFTWARE OPTION

To menu jest wyświetlane, kiedy urządzenie posiada opcję oprogramowania IEEE 1588.

ŹRÓDŁO SYNCHRONIZACJI — źródło synchronizacji czasu, z którego korzysta obecnie przekaźnik. Możliwe źródła obejmują zegar PTP na portach ETH1, ETH2 lub ETH3. Wartość "Inne" oznacza mniej precyzyjne źródło (IEC 103, IEC 104, Modbus, DNP). Wartość jest wyświetlana, gdy przekaźnik posiada opcję oprogramowania IEEE 1588.

GRANDMASTER ID — grandmasterIdentity otrzymany od obecnego grandmastera PTP, jeśli taki istnieje. Gdy przekaźnik nie używa żadnego grandmastera, ta wartość wynosi zero. GrandmasterIdentity jest określony przez PTP jako globalnie unikalny, więc w systemie z wieloma zegarami zawsze wiadomo, który zegar jest grandmasterem.

DOKŁADNOŚĆ ZEGARA — szacowany, aktualny maksymalny błąd czasu, z uwzględnieniem informacji o jakości zawartych w odebranym sygnale. Wartość 999 999 999 wskazuje, że wielkość oszacowanego błędu wynosi co najmniej jedną sekundę lub że nie można oszacować błędu.

PORT 1...3 - STAN PTP — aktualny stan zegara PTP na danym porcie. Zegar może znajdować się w stanach:

- **Odstaw** jeśli ustawienie funkcji portu to "Odstaw"
- **Brak sygn** jeśli funkcja załączona, ale nie znaleziono sygnału od aktywnego mastera
- **Kalibracja** jeśli wybrano aktywny master, ale nie jest on w trybie Locked;
- **Synch'd (No Pdelay)** jeśli port jest zsynchronizowany, ale mechanizm peer delay nie działa
- **Zsynchron** jeśli zegar jest zsynchronizowany

PTP - IRIG-B DELTA — różnica czasu, mierzona w nanosekundach, między ułamkami sekund czasu odbieranego przez PTP i odbieranego przez IRIG-B. Wartość dodatnia wskazuje, że czas PTP wyprzedza czas IRIG-B.

## 6.3.18 Wejścia typu Direct

STANY I POMIARY ⇨ STANY I LICZNIKI ⇨⇩ WEJŚCIA DIRECT

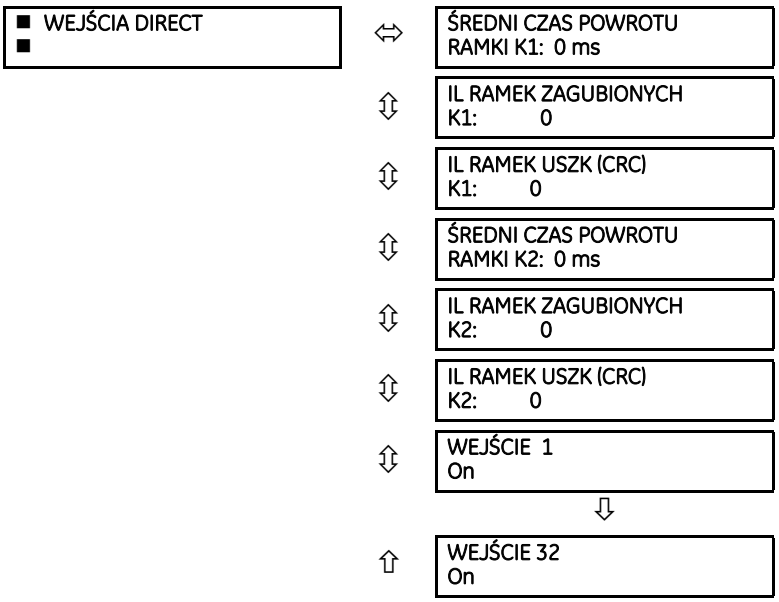


ŚREDNI CZAS POWROTU RAMKI K1/2 to czas powrotu komunikatu do nadawcy w sieci pierścieniowej (wartość ta nie dotyczy układów innych niż ring). Jest to średnia ruchoma obliczona dla ostatnich dziesięciu komunikatów. Istnieją dwa czasy powrotu dla dwukanałowych modułów komunikacyjnych.

Parametr ILOŚĆ RAMEK ZAGUBIONYCH K1/2 zlicza komunikaty wyjściowe, które nie wracają do nadawcy. Parametr ILOŚĆ RAMEK USZK (CRC) K1/2 zlicza komunikaty wyjściowe, które zostały odebrane, ale nie przeszły testu CRC. Wysokie wartości każdego z tych parametrów mogą wskazywać na problem z połączeniem, kanałem komunikacyjnym lub urządzeniami. Wartości ILOŚĆ RAMEK ZAGUBIONYCH K1/2 oraz ILOŚĆ RAMEK USZK (CRC) K1/2 mogą zostać wyczyszczone za pomocą komendy KASUJ REJESTR WEJŚĆ/WYJŚĆ TYPU DIRECT.

WEJŚCIE 1 do WEJŚCIE 32 prezentuje stan poszczególnych wejść typu Direct.

## 6.3.19 Stan urządzeń Direct

STANY I POMIARY ⇨ STANY I LICZNIKI ⇨⇩ STAN URZĄDZEŃ TYPU DIRECT

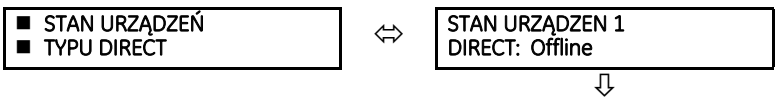


Zakres wartości: Offline, Online

| | | |
|---|---|---|
| ⇧ | STAN URZĄDZEN 16<br>DIRECT: Offline | Zakres wartości: Offline, Online |

W tym menu można odczytać stan poszczególnych urządzeń komunikacyjnych typu Direct.

## 6.3.20 Status protokołu EGD

### 6.3.20.1 Szybka wymiana

STANY I POMIARY ⇨ STANY I LICZNIKI ⇨⇩ STATUS PROTOKOŁU EGD ⇨ STATUS PRODUC EGD ⇨ SZYBKA WYMIANA 1

| | | |
|---|---|---|
| ■ SZYBKA WYMIANA 1<br>■ | ⇔ | SZYBKA WYM 1<br>PODPIS: 0 |
| | ⇧ | SZYBKA WYM 1<br>DŁ DANYCH: 0 |

Parametry dostarczają informacje do debugowania sieci Ethernet Global Data (EGD). Wyświetlana jest sygnatura EGD i rozmiar pakietu danych dla szybkiej wymiany.

### 6.3.20.2 Wolna wymiana

STANY I POMIARY ⇨ STANY I LICZNIKI ⇨⇩ STATUS PROTOKOŁU EGD ⇨ STATUS PRODUC EGD ⇨ WOLNA WYMIANA 1(2)

| | | |
|---|---|---|
| ■ WOLNA WYMIANA 1<br>■ | ⇔ | WOLNA WYM 1<br>PODPIS: 0 |
| | ⇧ | WOLNA WYM 1<br>DŁ DANYCH: 0 |

Parametry dostarczają informacje do debugowania sieci Ethernet Global Data (EGD). Wyświetlana jest sygnatura EGD i rozmiar pakietu danych dla wolnej wymiany.

## 6.3.21 Testy kanałów - Telezabezpieczenie

STANY I POMIARY ⇨ STANY I LICZNIKI ⇨⇩ TESTY KANAŁU TELEZABEZPIECZENIE

| | | | |
|---|---|---|---|
| ■ TESTY KANAŁU<br>■ TELEZABEZPIECZENIE | ⇔ | KANAŁ 1<br>STATUS: n/d | Zakres wartości: n/d, USZK, OK |
| | ⇩ | KAN 1 STRAC<br>PAKIETY: 1 | Zakres wartości: 1 do 65535 w krokach co 1 |
| | ⇩ | KANAŁ 2<br>STATUS: n/d | Zakres wartości: n/d, USZK, OK |
| | ⇩ | KAN 2 STRAC<br>PAKIETY: 1 | Zakres wartości: 1 do 65535 w krokach co 1 |
| | ⇧ | WERYF KONIFG<br>KANAŁU: USZK | Zakres wartości: n/d, USZK, OK |

Tutaj wyświetlane są informacje o stanie dwóch kanałów komunikacyjnych funkcji telezabezpieczenia.

KANAŁ 1 STATUS — stan odbiornika każdego kanału. Jeśli wartość to „OK”, telezabezpieczenie jest załączone i dane są odbierane ze zdalnego terminala; Jeśli wartość to „USZK”, telezabezpieczenie jest załączone, ale dane nie są odbierane ze zdalnego terminala. Jeśli „n/d”, telezabezpieczenie jest odstawione.

KANAŁ1 STRACONE PAKIETY — dane są przesyłane do zdalnych terminali w pakietach z szybkością dwóch pakietów na cykl. Liczba utraconych pakietów reprezentuje pakiety danych utracone podczas transmisji; licznik ten można zresetować do 0 w menu POLECENIA ⇨⇩ KASUJ REJESTR WEJŚĆ/WYJŚĆ TELEZABEZPIECZENIA.

WERYFIKACJA KONFIGURACJI KANAŁÓW — aktualny stan funkcji kontroli identyfikacji kanału komunikacyjnego, a tym samym jego ważność. Jeśli identyfikator zdalnego przekaźnika nie pasuje do zaprogramowanego identyfikatora w przekaźniku lokalnym, zostanie wyświetlony komunikat „USZK". Wartość „n/d" pojawia się, jeśli lokalny identyfikator przekaźnika jest ustawiony na wartość domyślną „0", kanał jest uszkodzony lub jeśli wejścia/wyjścia telezabezpieczenia nie są załączone.

## 6.3.22 Wolne połączenia komunikacyjne

STANY I POMIARY ⇨ STANY I LICZNIKI ⇨⇩ DOST POŁĄCZENIA KOMUNIKACYJNE

| | | | |
|---|---|---|---|
| ■ DOST POŁĄCZENIA<br>■ KOMUNIKACYJNE | ⇔ | MMS TCP (max 5)<br>5 | Zakres wartości: 0 do 5 |
| | ⇩ | Modbus TCP (max 4)<br>4 | Zakres wartości: 0 do 4 |
| | ⇩ | DNP TCP (max 2)<br>2 | Zakres wartości: 0 do 2 |
| | ⇩ | IEC-104 TCP (max 2)<br>2 | Zakres wartości: 0 do 2 |
| | ⇧ | SFTP (max 4)<br>4 | Zakres wartości: 0 do 4 |

Wartości określają pozostałą liczbę połączeń TCP, które są nadal dostępne dla każdego protokołu. Sposób wyświetlania zależy od opcji w urządzeniu. Za każdym razem, gdy używane jest połączenie, pozostała liczba połączeń zmniejsza się. Po zwolnieniu zwiększa się pozostała liczba połączeń. Jeśli żadne połączenie nie zostanie nawiązane przez określony protokół, liczba jest równa maksymalnej liczbie dostępnej dla określonego protokołu.

Na przykład, maksymalna liczba połączeń Modbus TCP wynosi 4. Po otwarciu sesji EnerVista na komputerze podłączonym do UR przez Ethernet, status Modbus TCP pokazuje 3. Jeśli EnerVista jest zamknięta, status Modbus TCP pokazuje 4.

W przypadku graficznego panelu przedniego pozostałe połączenia odnoszą się wyłącznie do połączeń TCP.

MMS TCP — liczba pozostałych połączeń IEC 61850.

6

## 6.3.23 Parallel Redundancy Protocol (PRP)

Parallel Redundancy Protocol (PRP) definiuje protokół redundancji zapewniający wysoką dostępność w sieciach EAZ.

STANY I POMIARY ⇨ STANY I LICZNIKI ⇨⇩ STATUS PRP

| | | | |
|---|---|---|---|
| ■ STATUS PRP<br>■ | ⇔ | IL ODB RAMEK SIEĆ A:<br>0 | Zakres wartości: 0 do 4G, puste jeśli PRP odstawione |
| | ⇩ | IL ODB RAMEK SIEĆ B:<br>0 | Zakres wartości: 0 do 4G, puste jeśli PRP odstawione |
| | ⇩ | IL BŁD RAMEK SIEĆ A:<br>0 | Zakres wartości: 0 do 4G, puste jeśli PRP odstawione |
| | ⇩ | IL BŁD RAMEK SIEĆ B:<br>0 | Zakres wartości: 0 do 4G, puste jeśli PRP odstawione |
| | ⇧ | SUMA BŁĘDNYCH RAMEK:<br>0 | Zakres wartości: 0 do 4G, puste jeśli PRP odstawione |

SOFTWARE OPTION

To menu jest wyświetlane, kiedy urządzenie posiada opcję oprogramownia PRP.

ŁĄCZNIE ODEBRANYCH - PORT A to licznik wszystkich ramek otrzymanych (z DAN lub z SAN) na porcie A.

ŁĄCZNIE ODEBRANYCH - PORT B to licznik wszystkich ramek otrzymanych (z DAN lub z SAN) na porcie B.

ŁĄCZNIE BŁĘDÓW to licznik odebranych błędnych ramek (zły kod portu, ramka zbyt krótka).

ŁĄCZNIE BŁĘDNYCH - PORT A to licznik odebranych błędnych ramek na porcie A (ramka PRP, ale port odbioru i identyfikator LAN w ramce nie są zgodne).

ŁĄCZNIE BŁĘDNYCH - PORT B to licznik odebranych błędnych ramek na porcie B (ramka PRP, ale port odbioru i identyfikator LAN w ramce nie są zgodne).

## 6.3.24 Status TxGOOSE

STANY I POMIARY ⇨ STANY I LICZNIKI ⇨⇩ STATUS R-TxGOOSE

| | | | |
|---|---|---|---|
| ■ STATUS R-TxGOOSE<br>■ | ⇔ | R-TxGOOSE 1<br>ARP: Off | Zakres wartości: On, Off |
| | | ⇩ | |
| | ⇧ | R-TxGOOSE 16<br>ARP: Off | Zakres wartości: On, Off |

SOFTWARE OPTION

To menu jest wyświetlane, kiedy urządzenie posiada opcję oprogramowania IEC 61850.

Menu dotyczy R-GOOSE, gdy zostały one skonfigurowane dla trybów odbioru SSM lub ASM. Nie dotyczy GOOSE ani R-GOOSE w trybie odbioru unicast.

ARP — tryb transmisji R-GOOSE w trybie unicast wymaga protokołu ARP (Address Resolution Protocol) do tłumaczenia adresu warstwy sieciowej na adres warstwy MAC. R-TxGOOSE## ARP w stanie "On" wskazuje, że odpowiedzi ARP są odbierane i uzyskano docelowy adres MAC dla transmisji R-GOOSE. Ten status to "Off", jeśli TxGOOSE## nie jest skonfigurowany dla R-GOOSE. Pozostaje również jako "Off", jeśli ustawienie R-TxGOOSE1 DST IP jest ustawione na adres multicast. W przypadku, gdy ustawienie R-TxGOOSE1 DST IP jest skonfigurowane z adresem unicast, a ARP wskazuje Off, transmisja TxGOOSE## będzie nieaktywna i dlatego należy przeprowadzić diagnostykę sieci komunikacyjnej.

Status dotyczy tylko transmisji R-GOOSE z ustawieniem R-TxGOOSE1 DST IP na adres IP unicast. Nie dotyczy GOOSE ani R-GOOSE, gdy ustawienie R-TxGOOSE1 DST IP to adres multicast.

6

## 6.3.25 Protokół

STANY I POMIARY ⇨ STANY I LICZNIKI ⇨⇩ PROTOKÓŁ

| | | | |
|---|---|---|---|
| ■ PROTOKÓŁ<br>■ | ⇔ | EDYCJA IEC61850:<br>Edycja 2 | Zakres wartości: Edycja 1, Edycja 2 |

SOFTWARE OPTION

To menu jest wyświetlane, kiedy urządzenie posiada opcję oprogramownia IEC 61850.

Wyświetla aktualnie używaną edycję IEC 61850, zgodnie z ustawieniami w **Ustawienia -> Nastawy ogólne -> Komunikacja -> Protokół > Edycja IEC61850**. Ta wartość jest wyświetlana tylko na panelu przednim. Jest niedostępna w EnerVista.

# 6.4 Pomiary

## 6.4.1 Konwencja prezentacji pomiarów

### 6.4.1.1 Moc i energia

Rysunek przedstawia konwencję pomiarową stosowaną w przekaźnikach Multilin UR.

Rys. 6-3: Filozofia określania kierunku i znaku mocy w UR

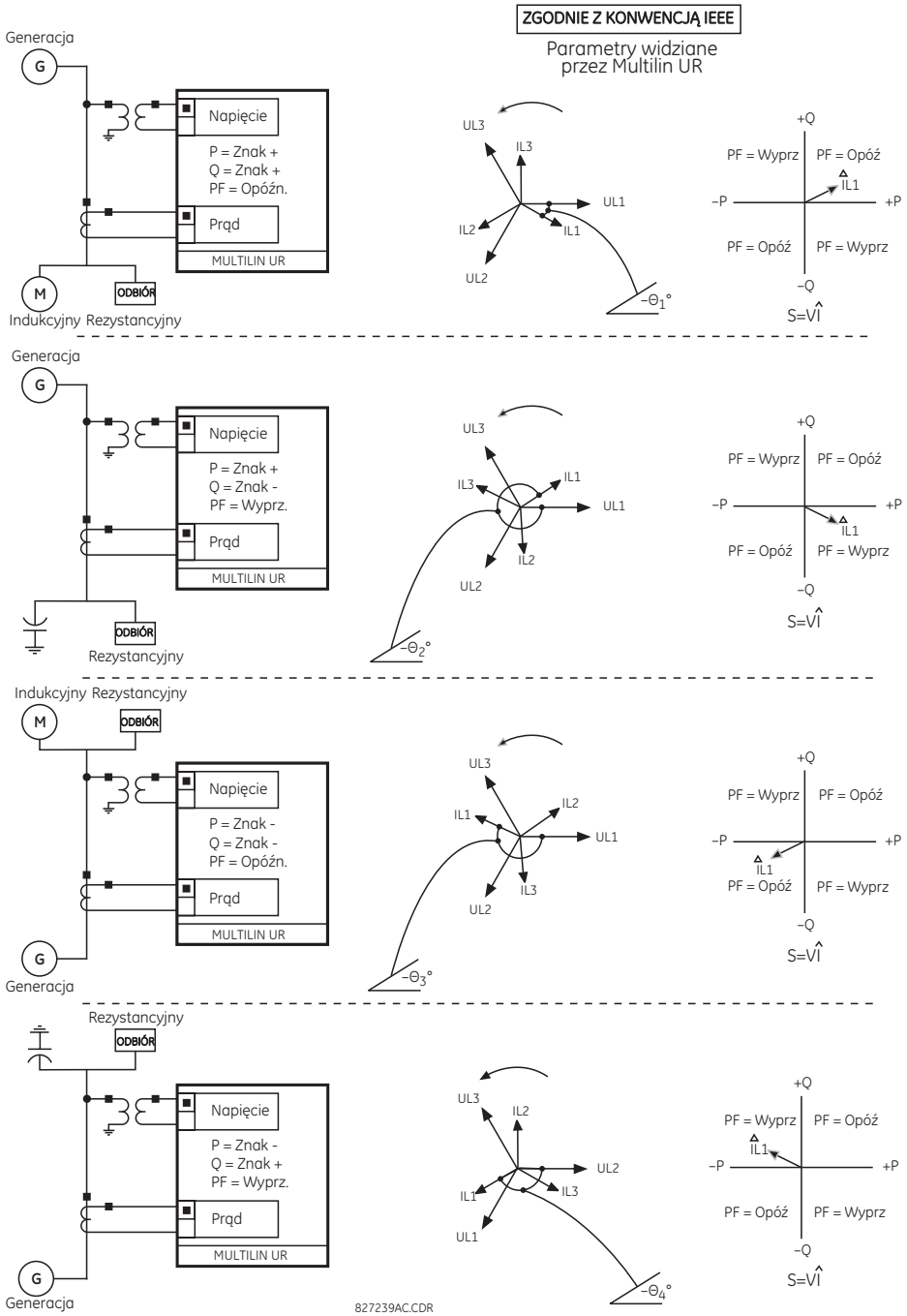


## 6.4.1.2 Kąty fazowe

Wszystkie fazory obliczane przez UR i wykorzystywane dla funkcji zabezpieczeniowych, sterowniczych i pomiarów obracają się na płaszczyźnie zespolonej i przez cały czas utrzymują między sobą prawidłowe relacje kąta fazowego.

Dla celów wyświetlania i rejestracji, wszystkie kąty w danym przekaźniku odnoszą się do kanału wejściowego wybranego w **USTAWIENIA ⇨⇩ OBIEKT ⇨⇩ SYSTEM ELEKTROENERGETYCZNY ⇨⇩ ODNIESIENIE DLA CZĘSTOTLIWOŚCI I FAZY**. To ustawienie definiuje konkretne źródło sygnału, które ma być używane jako sygnał odniesienia.

Najpierw określane jest, czy w źródle jest dostępny dowolny bank dla PN fazowych. Jeśli tak, to jako odniesienie dla kąta używane jest napięcie UL1. W przeciwnym razie sprawdza się dostępność banku Udod. Jeśli jest dostępny, to używa się go jako odniesienie. Jeśli Udod jest niedostępne to ta sama procedura jest wykonywana dla PP fazowych i Io zmierzonego.

Jeśli sygnał wstępnie wybrany przez przekaźnik podczas konfiguracji nie jest mierzalny, kąty fazowe nie mają odniesienia. W UR kąty fazowe są określane znakiem "+" w kierunku zgodnym z ruchem wskazówek zegara i są przedstawiane ze znakiem "-" w kierunku przeciwnym do ruchu wskazówek zegara. Ilustruje to poniższy rysunek.

Rys. 6-4: Konwencja pomiaru kąta w UR

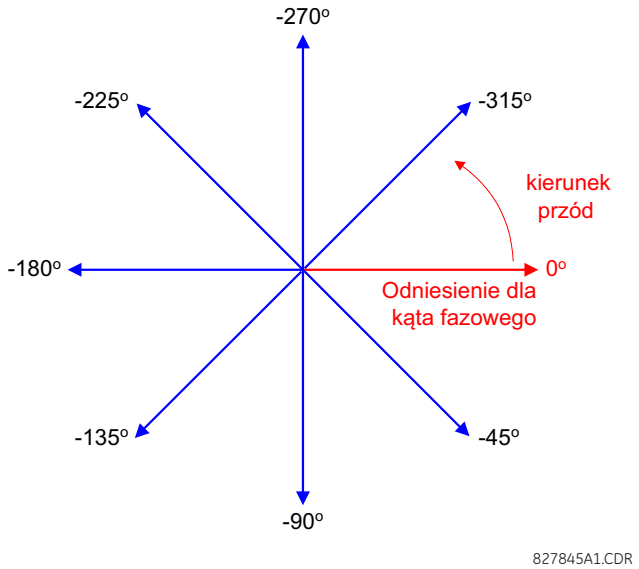


### 6.4.1.3 Składowe symetryczne

Urządzenia UR obliczają składowe symetryczne napięcia dla napięcia fazowego fazy L1 oraz składowe symetryczne prądów dla prądu fazy L1. Dzięki powyższej definicji relacje kątów fazowych pomiędzy prądami i napięciami dla składowych symetrycznych pozostają takie same, niezależnie od typu podłączenia przekładników (gwiazda/trójkąt). Jest to ważne przy ustawianiu zabezpieczeń kierunkowych, które wykorzystują napięcia składowych symetrycznych.

Dla celów wyświetlania i rejestracji kąty fazowe dla składowych symetrycznych odnoszą się do wspólnej referencji, jak opisano w poprzednim podrozdziale.

#### Połączenie przekładników w gwiazdę

- Kolejność faz L1-L2-L3:

$$V_0 = \frac{1}{3}(V_{AG} + V_{BG} + V_{CG})$$

$$V_1 = \frac{1}{3}(V_{AG} + aV_{BG} + a^2V_{CG})$$

$$V_2 = \frac{1}{3}(V_{AG} + a^2V_{BG} + aV_{CG})$$

- Kolejność faz L1-L3-L2:

$$V_0 = \frac{1}{3}(V_{AG} + V_{BG} + V_{CG})$$

$$V_1 = \frac{1}{3}(V_{AG} + a^2V_{BG} + aV_{CG})$$

$$V_2 = \frac{1}{3}(V_{AG} + aV_{BG} + a^2V_{CG})$$

Powyższe równania mają zastosowanie również dla prądów.

## Połączenie przekładników w trójkąt

- Kolejność faz L1-L2-L3:

$$V_0 = N/A$$
$$V_1 = \frac{1\angle -30°}{3\sqrt{3}}(V_{AB} + aV_{BC} + a^2V_{CA})$$
$$V_2 = \frac{1\angle 30°}{3\sqrt{3}}(V_{AB} + a^2V_{BC} + aV_{CA})$$

- Kolejność faz L1-L3-L2:

$$V_0 = N/A$$
$$V_1 = \frac{1\angle 30°}{3\sqrt{3}}(V_{AB} + a^2V_{BC} + aV_{CA})$$
$$V_2 = \frac{1\angle -30°}{3\sqrt{3}}(V_{AB} + aV_{BC} + a^2V_{CA})$$

Napięcie składowej zerowej nie jest dostępne przy połączeniu PN w trójkąt i jest domyślnie ustawiane na zero. Poniższa tabela przedstawia przykład obliczeń składowych symetrycznych dla kolejności faz L1-L2-L3.

Tab. 6-1: Przykład wyznaczenia składowych symetrycznych

| NAPIĘCIA SYSTEMU, wtórnie (V) * | | | | | | PN poł. | Podłącz. fizyczne, wtórnie (V) | | | SKŁ. SYMETRYCZNE wtórnie (V) | | |
|---|---|---|---|---|---|---|---|---|---|---|---|---|
| $U_{L1}$ | $U_{L2}$ | $U_{L3}$ | $U_{L12}$ | $U_{L23}$ | $U_{L31}$ | | F5ac | F6ac | F7ac | $U_0$ | $U_1$ | $U_2$ |
| 13.9 ∠0° | 76.2 ∠−125° | 79.7 ∠−250° | 84.9 ∠−313° | 138.3 ∠−97° | 85.4 ∠−241° | GWIAZDA | 13.9 ∠0° | 76.2 ∠−125° | 79.7 ∠−250° | 19.5 ∠−192° | 56.5 ∠−7° | 23.3 ∠−187° |
| NIEZNANE (może być wyliczone tylko $U_1$ i $U_2$ ) | | | 84.9 ∠0° | 138.3 ∠−144° | 85.4 ∠−288° | TRÓJKĄT | 84.9 ∠0° | 138.3 ∠−144° | 85.4 ∠−288° | N/A | 56.5 ∠−54° | 23.3 ∠−234° |

* Napięcia systemu są odniesione do fazy (dla uproszczenia) odpowiednio do UL1 i UL12. Jest to jednak kwestia względna. Ważne jest, aby pamiętać, że to, co wyświetla B30 jest zawsze oznaczone zgodnie z tym co zostało ustawione w **USTAWIENIA ⇨⇩ OBIEKT ⇨⇩ SYSTEM ELEKTROENERGETYCZNY ⇨⇩ ODNIESIENIE DLA CZĘSTOTLIWOŚCI I FAZY**.

Powyższy przykład został zilustrowany na poniższym rysunku.

Rys. 6-5: Konwencja prezentacji pomiarów dla składowych symetrycznych

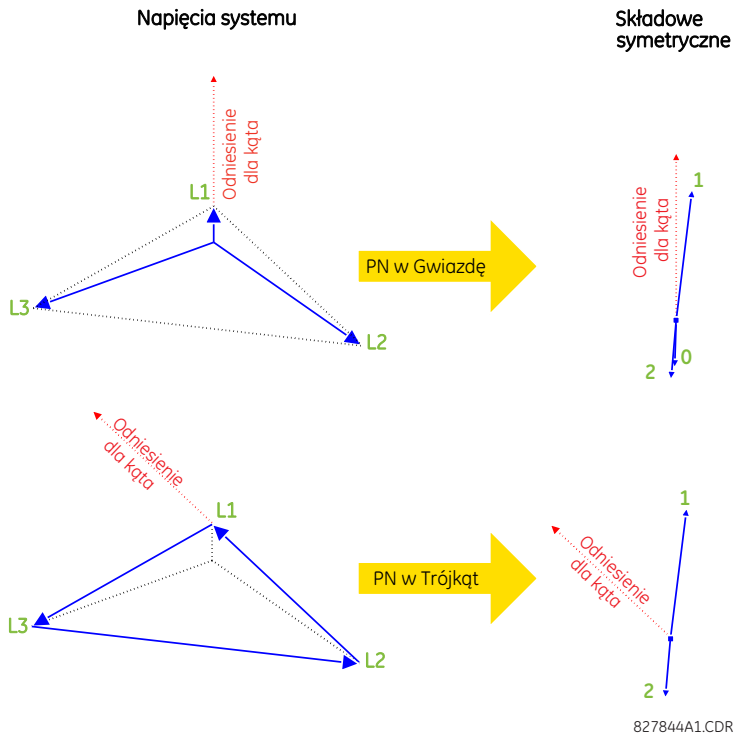

## 6.4.2 Zabezpieczenie szyn zbiorczych

STANY I POMIARY ⇨⇩ POMIARY ⇨ STREFY ZS ⇨ SZYN STR 1(6)

| | | |
|---|---|---|
| ■ SZYN STR 1<br>■ | ⇔ | SZY 1 RÓŻN Iad:<br>0.000 kA 0.0° |
| | ⇩ | SZY 1 RÓŻN Iar:<br>0.000 kA 0.0° |
| | ⇩ | SZY 1 RÓŻN Ibd:<br>0.000 kA 0.0° |
| | ⇩ | SZY 1 RÓŻN Ibr:<br>0.000 kA 0.0° |
| | ⇩ | SZY 1 RÓŻN Icd:<br>0.000 kA 0.0° |
| | ⇧ | SZY 1 RÓŻN Icr:<br>0.000 kA 0.0° |

W tym menu prezentowane są prądy różnicowe (Iad) oraz hamujące (Iar) dla każdej z sześciu stref różnicowego zabezpieczenia szyn zbiorczych. Moduły prądów są wyświetlane w wartościach pierwotnych.

## 6.4.3 Źródło (prądy, napięcia, moce, częstotliwość, energia, harmoniczne)

### 6.4.3.1 Menu

STANY I POMIARY ⇨⇩ POMIARY ⇨⇩ ŹRÓDŁO SRC 1(30)

| | | | |
|---|---|---|---|
| ■ ŹRÓDŁO SRC 1<br>■ | ⇔ | ■ PRĄD FAZOWY<br>■ SRC 1 | Zobacz niżej |
| | ⇩ | ■ PRĄD DOZIEMNY<br>■ SRC 1 | Zobacz stronę 6-18 |
| | ⇩ | ■ NAPIĘCIE FAZOWE<br>■ SRC 1 | Zobacz stronę 6-18 |
| | ⇩ | ■ NAPIĘCIE DODATKOWE<br>■ SRC 1 | Zobacz stronę 6-19 |
| | ⇩ | ■ MOC<br>■ SRC 1 | Zobacz stronę 6-19 |
| | ⇩ | ■ ENERGIA<br>■ SRC 1 | Zobacz stronę 6-20 |
| | ⇩ | ■ POMIARY n-MINUTOWE<br>■ SRC 1 | Zobacz stronę 6-21 |
| | ⇧ | ■ CZĘSTOTLIWOŚĆ<br>■ SRC 1 | Zobacz stronę 6-22 |

To menu wyświetla zmierzone wartości dostępne dla każdego źródła.

Mierzone wartości dla każdego źródła zależą od dostępności PN fazowych i dodatkowych oraz PP fazowych i PP dla Io dla tego źródła. Jeśli do źródła nie jest przypisane żadne wejście PN fazowego, to napięcie, energia i moc są niedostępne.

### 6.4.3.2 Prąd fazowy

STANY I POMIARY ⇨⇩ POMIARY ⇨ ŹRÓDŁO SRC 1 ⇨ PRĄD FAZOWY SRC1

| | | |
|---|---|---|
| ■ PRĄD FAZOWY<br>■ SRC 1 | ⇔ | SRC 1 RMS IL1: 0.000<br>L2: 0.000 L3: 0.000 kA |

```
⇕  SRC 1  RMS IL1:
    0.000 kA

⇕  SRC 1  RMS IL2:
    0.000 kA

⇕  SRC 1  RMS IL3:
    0.000 kA

⇕  SRC 1  RMS 3I0:
    0.000 kA

⇕  SRC 1  FAZOR IL1:
    0.000 kA      0.0°

⇕  SRC 1  FAZOR IL2:
    0.000 kA      0.0°

⇕  SRC 1  FAZOR IL3:
    0.000 kA      0.0°

⇕  SRC 1  FAZOR 3I0:
    0.000 kA      0.0°

⇕  SRC 1  SKŁ ZER I0:
    0.000 kA      0.0°

⇕  SRC 1  SKŁ ZGO I1:
    0.000 kA      0.0°

⇧  SRC 1  SKŁ PRZ I2:
    0.000 kA      0.0°
```

W tym menu wyświetlane są zmierzone wartości prądów fazowych. Tekst „SRC 1” zostaje zastąpiony nazwą ustawioną przez użytkownika dla powiązanego źródła pomiarowego (zobacz **USTAWIENIA ⇨⇩ OBIEKT ⇨⇩ ŹRÓDŁA WIRTUALNE**).

6

### 6.4.3.3 Prąd doziemny

**STANY I POMIARY ⇨⇩ POMIARY ⇨ ŹRÓDŁO SRC 1 ⇨ PRĄD DOZIEMNY SRC1**

```
■ PRĄD DOZIEMNY
■ SRC 1

⇔  SRC 1  RMS Io:
    0.0  A

⇕  SRC 1  FAZOR Io:
    0.0  A     0.0°

⇧  SRC 1  FAZOR IoR:
    0.000  kA     0.0°
```

W tym menu wyświetlane są zmierzone wartości prądu doziemnego. Tekst „SRC 1” zostaje zastąpiony nazwą ustawioną przez użytkownika dla powiązanego źródła pomiarowego (zobacz **USTAWIENIA ⇨⇩ OBIEKT ⇨⇩ ŹRÓDŁA WIRTUALNE**).

### 6.4.3.4 Napięcie fazowe

**STANY I POMIARY ⇨⇩ POMIARY ⇨ ŹRÓDŁO SRC 1 ⇨ NAPIĘCIE FAZOWE SRC1**

```
■ NAPIĘCIE FAZOWE
■ SRC 1

⇔  SRC 1  RMS UL1:
    0.0  V

⇕  SRC 1  RMS UL2:
    0.0  V

⇕  SRC 1  RMS UL3:
    0.0  V

⇕  SRC 1  FAZOR UL1:
    0.0  V     0.0°
```

```
⇕  SRC 1  FAZOR UL2:
     0.0  V      0.0°
⇕  SRC 1  FAZOR UL3:
     0.0  V      0.0°
⇕  SRC 1  RMS UL12:
     0.0  V
⇕  SRC 1  RMS UL23:
     0.0  V
⇕  SRC 1  RMS UL31:
     0.0  V
⇕  SRC 1  FAZOR UL12:
     0.0  V      0.0°
⇕  SRC 1  FAZOR UL23:
     0.0  V      0.0°
⇕  SRC 1  FAZOR UL31:
     0.0  V      0.0°
⇕  SRC 1  SKŁ ZER U0:
     0.0  V      0.0°
⇕  SRC 1  SKŁ ZGO U1:
     0.0  V      0.0°
⇧  SRC 1  SKŁ PRZ U2:
     0.0  V      0.0°
```

W tym menu wyświetlane są zmierzone wartości napięć fazowych. Tekst „SRC 1" zostaje zastąpiony nazwą ustawioną przez użytkownika dla powiązanego źródła pomiarowego (zobacz USTAWIENIA ⇨⇩ OBIEKT ⇨⇩ ŹRÓDŁA WIRTUALNE).

### 6.4.3.5 Napięcie dodatkowe

STANY I POMIARY ⇨⇩ POMIARY ⇨ ŹRÓDŁO SRC 1 ⇨⇩ NAPIĘCIE DODATKOWE SRC1

```
■ NAPIĘCIE DODATKOWE
■ SRC 1
```

```
⇔  SRC 1  RMS Ux:
     0.00  V
⇧  SRC 1  FAZOR Ux:
     0.00  V      0.0°
```

W tym menu wyświetlane są zmierzone wartości napięcia dodatkowego. Tekst „SRC 1" zostaje zastąpiony nazwą ustawioną przez użytkownika dla powiązanego źródła pomiarowego w USTAWIENIA ⇨⇩ OBIEKT ⇨⇩ ŹRÓDŁA WIRTUALNE.

### 6.4.3.6 Moc

STANY I POMIARY ⇨⇩ POMIARY ⇨ ŹRÓDŁO SRC 1 ⇨⇩ MOC SRC1

```
■ MOC
■ SRC 1
```

```
⇔  SRC 1  MOC CZYNNA
   3ϕ:  0.000 kW
⇕  SRC 1  MOC CZYNNA
   ϕL1:  0.000 kW
⇕  SRC 1  MOC CZYNNA
   ϕL2:  0.000 kW
⇕  SRC 1  MOC CZYNNA
   ϕL3:  0.000 kW
⇕  SRC 1  MOC BIERNA
   3ϕ:  0.000 kvar
```

| | |
|---|---|
| ⇕ | SRC 1 MOC BIERNA<br>ϕL1: 0.000 kvar |
| ⇕ | SRC 1 MOC BIERNA<br>ϕL2: 0.000 kvar |
| ⇕ | SRC 1 MOC BIERNA<br>ϕL3: 0.000 kvar |
| ⇕ | SRC 1 MOC POZORNA<br>3ϕ: 0.000 kVA |
| ⇕ | SRC 1 MOC POZORNA<br>ϕL1: 0.000 kVA |
| ⇕ | SRC 1 MOC POZORNA<br>ϕL2: 0.000 kVA |
| ⇕ | SRC 1 MOC POZORNA<br>ϕL3: 0.000 kVA |
| ⇕ | SRC 1 WSP MOCY<br>3ϕ: 1.000 |
| ⇕ | SRC 1 WSP MOCY<br>ϕL1: 1.000 |
| ⇕ | SRC 1 WSP MOCY<br>ϕL2: 1.000 |
| ⇧ | SRC 1 WSP MOCY<br>ϕL3: 1.000 |

W tym menu wyświetlane są zmierzone wartości mocy czynnej, biernej i pozornej, jak również współczynnik mocy. Tekst „SRC 1" zostaje zastąpiony nazwą ustawioną przez użytkownika dla powiązanego źródła pomiarowego w **USTAWIENIA ⇨⇩ OBIEKT ⇨⇩ ŹRÓDŁA WIRTUALNE**.

6

Jeśli PN połączono w gwiazdę, B30 oblicza moc w każdej fazie a moc trójfazowa jest mierzona jako

$$S = U_{L1} \times \hat{I}_{L1} + U_{L2} \times \hat{I}_{L2} + U_{L3} \times \hat{I}_{L3}$$ **Wzór 6-1**

Jeśli PN połączono w trójkąt, B30 nie oblicza mocy w każdej fazie, natomiast moc trójfazowa jest mierzona jako

$$S = U_{L12} \times \hat{I}_{L1} + U_{L32} \times \hat{I}_{L3}$$ **Wzór 6-2**

gdzie:

S - moc pozorna

$U_{L1}$, $U_{L2}$, $U_{L3}$, $I_{L1}$, $I_{L2}$, $I_{L3}$ - napięcia i prądy fazowe

$U_{L12}$ i $U_{L32}$ - napięcia międzyfazowe

$\hat{I}$ - liczba sprzężona względem I

### 6.4.3.7 Energia

**STANY I POMIARY ⇨⇩ POMIARY ⇨ ŹRÓDŁO SRC 1 ⇨⇩ ENERGIA SRC 1**

| | | |
|---|---|---|
| ■ ENERGIA<br>■ SRC 1 | ⇔ | SRC 1 Wh (+):<br>0.000 MWh |
| | ⇕ | SRC 1 Wh (-):<br>0.000 Wh |
| | ⇕ | SRC 1 Varh (+):<br>0.000 varh |
| | ⇧ | SRC 1 Varh (-):<br>0.000 mvarh |

W tym menu wyświetlane są zmierzone wartości energii czynnej i biernej. Tekst „SRC 1” zostaje zastąpiony nazwą ustawioną przez użytkownika dla powiązanego źródła pomiarowego w USTAWIENIA ⇨⇩ OBIEKT ⇨⇩ ŹRÓDŁA WIRTUALNE. Ponieważ wartości energii są akumulowane, należy je zapisać, a następnie zresetować przed zmianą ustawień PP lub PN.

### 6.4.3.8 Pomiary n-minutowe

STANY I POMIARY ⇨⇩ POMIARY ⇨ ŹRÓDŁO SRC 1 ⇨⇩ POMIARY n-MINUTOW

| | | |
|---|---|---|
| ■ POMIARY n-MINUTOW<br>■ SRC 1 | ⇔ | SRC 1 nMIN IA<br>0.000 kA |
| | ⇩ | SRC 1 nMIN IA MAX<br>0.000 kA |
| | ⇩ | SRC 1 nMIN IA DATA<br>2020/07/31 16:30:07 |
| | ⇩ | SRC 1 nMIN IB<br>0.000 kA |
| | ⇩ | SRC 1 nMIN IB MAX<br>0.000 kA |
| | ⇩ | SRC 1 nMIN IB DATA<br>2020/07/31 16:30:07 |
| | ⇩ | SRC 1 nMIN IC<br>0.000 kA |
| | ⇩ | SRC 1 nMIN IC MAX<br>0.000 kA |
| | ⇩ | SRC 1 nMIN IC DATA<br>2020/07/31 16:30:07 |
| | ⇩ | SRC 1 nMIN W<br>0.000 kW |
| | ⇩ | SRC 1 nMIN W MAX<br>0.000 kW |
| | ⇩ | SRC 1 nMIN W DATA<br>2020/07/31 16:30:07 |
| | ⇩ | SRC 1 nMIN VAr<br>0.000 kvar |
| | ⇩ | SRC 1 nMIN VAr MAX<br>0.000 kvar |
| | ⇩ | SRC 1 nMIN VAr DATA<br>2020/07/31 16:30:07 |
| | ⇩ | SRC 1 nMIN VA<br>0.000 kVA |
| | ⇩ | SRC 1 nMIN VA MAX<br>0.000 kVA |
| | ⇧ | SRC 1 nMIN VA DATA<br>2020/07/31 16:30:07 |

W tym menu wyświetlane są zmierzone wartości pomiarów n-minutowych dla prądów i mocy. „SRC 1” zostaje zastąpiony nazwą ustawioną przez użytkownika dla danego źródła pomiarowego w USTAWIENIA ⇨⇩ OBIEKT ⇨⇩ ŹRÓDŁA WIRTUALNE.

Urządzenie wyznacza (wartości bezwzględne) pomiary n-minutowe źródła dla każdej fazy i pomiary n-minutowe dla 3-fazowej mocy czynnej, biernej i pozornej. Parametry można monitorować na przykład dla celów statystycznych. Obliczenia opierają się na typie pomiaru wybranym w menu USTAWIENIA ⇨ OGÓLNE ⇨⇩ POMIARY N-MINUTOWE. Przekaźnik wyświetla pomiary w ostatnim przedziale czasu, wartości maksymalne od ostatniego kasowania oraz znacznik czasu i datę. Wartości maksymalne można skasować do zera za pomocą polecenia WYCZYŚĆ REJESTRACJE ⇨⇩ KASUJ POMIARY N-MINUTOWE.

### 6.4.3.9 Częstotliwość

STANY I POMIARY ⇨⇩ POMIARY ⇨ ŹRÓDŁO SRC 1 ⇨⇩ CZĘSTOTLIWOŚĆ

| | | |
|---|---|---|
| ■ CZĘSTOTLIWOŚĆ<br>■ SRC 1 | ⇔ | SRC 1 CZĘSTOTLIWOŚĆ:<br>0.000 Hz |

W tym menu wyświetlane są zmierzone wartości częstotliwości. Tekst „SRC 1" zostaje zastąpiony nazwą ustawioną przez użytkownika dla powiązanego źródła pomiarowego (zobacz USTAWIENIA ⇨⇩ OBIEKT ⇨⇩ ŹRÓDŁA WIRTUALNE).

Częstotliwość jest mierzona za pomocą algorytmu wykrywającego przejście przez "0" sygnału AC. Używa się transformacji Clarke'a napięć/prądów fazowych, napięcia Ux lub prądu Io zgodnie z OBIEKT ⇨⇩ SYSTEM ELEKTROENERGETYCZNY. Sygnał używany do szacowania częstotliwości jest filtrowany dolnoprzepustowo. Ostateczny pomiar częstotliwości jest jeszcze dodatkowo filtrowany w celu eliminacji fałszywych odczytów z powodu zniekształceń sygnału i stanów nieustalonych.

## 6.4.4 Kontrola synchronizmu 25

STANY I POMIARY ⇨⇩ POMIARY ⇨ SYNCHROCHECK ⇨⇩ STOPIEŃ1(6)

| | | |
|---|---|---|
| ■ STOPIEŃ 1<br>■ | ⇔ | SYN 1 RÓŻNICA<br>NAPIĘĆ: 0.000 kV |
| | ⇩ | SYN 1 RÓŻNICA<br>CZĘST: 0.000 Hz |
| | ⇩ | SYN 1 RÓŻNICA<br>KĄTÓW: 0.0° |
| | ⇩ | SYN 1 DYNAMICZ<br>RÓŻN FAZ: 0.0° |
| | ⇩ | SYN 1 NAP ŹR 1<br>MOD: 0.0 V |
| | ⇩ | SYN 1 NAP ŹR 1<br>KĄT: 0.0° |
| | ⇩ | SYN 1 NAP ŹR 2<br>MOD: 0.0 V |
| | ⇩ | SYN 1 NAP ŹR 2<br>KĄT: 0.0° |
| | ⇩ | SYN 1 U2'<br>MODUŁ: 0.0 V |
| | ⇩ | SYN 1 U2'<br>KĄT: 0.0° |
| | ⇩ | SYN 1 PRZEW RÓŻNICA<br>FAZ U2-U2': 0.0° |
| | ⇧ | SYN 1 DYNAM RÓŻN<br>FAZ: 0.0° |

Jeżeli dany stopień funkcji kontroli synchronizmu jest ustawiony na "Odstaw", to menu nie jest wyświetlane.

## 6.4.5 Śledzenie częstotliwości

STANY I POMIARY ⇨⇩ POMIARY ⇨⇩ CZĘSTOTLIWOŚĆ

| | | |
|---|---|---|
| ■ CZĘSTOTLIWOŚĆ<br>■ | ⇔ | CZĘSTOTLIWOŚĆ:<br>50.00 Hz |

Tutaj wyświetlana jest częstotliwość z algorytmu śledzenia częstotliwości. Częstotliwość jest śledzona w oparciu o wybór źródła odniesienia za pomocą ustawienia ODNIESIENIE DLA CZĘSTOTLIWOŚCI I FAZY w menu USTAWIENIA ⇨⇩ OBIEKT ⇨⇩ SYSTEM ELEKTROENERGETYCZNY. Zobacz sekcję System elektroenergetyczny w rozdziale 5, aby uzyskać szczegółowe informacje.

## 6.4.6 FlexElements

STANY I POMIARY ⇨⇩ POMIARY ⇨⇩ FLEXELEMENTS ⇨ FLEXELEMENT 1(16)

| | | |
|---|---|---|
| ■ FLEXELEMENT 1<br>■ | ⇔ | FLEXELEMENT 1<br>WART: 0.000 |

Sygnały operacyjne dla FlexElements są wyświetlane w wartościach bazowych (pu) przy użyciu poniższych definicji.

Tab. 6-2: Jednostki bazowe dla FlexElement

| Jednostki bazowe | Opis |
|---|---|
| Monitoring I2t wyłącznika (I2t AKT WYŁ1 L1, L2, L3) | WARTOŚĆ BAZOWA = 2000 $kA^2 \times$ cykl |
| Monitoring I2t wyłącznika (WYŁ1 I MAKS L1, L2, L3) | WARTOŚĆ BAZOWA = 1 $kA^2 \times$ cykl |
| ZSZ - PRĄD RÓŻNICOWY (ZSZ 1 Różn) | $I_{BAZOWY}$ = maksymalna wartość prądu RMS po stronie pierwotnej na wejściach +IN i –IN (PP strona pierwotna dla prądów źródeł i prąd referencyjny ZS dla zabezpieczenia szyn) |
| ZSZ - PRĄD HAMUJĄCY (ZSZ 1 Stab) | $I_{BAZOWY}$ = maksymalna wartość prądu RMS po stronie pierwotnej na wejściach +IN i –IN PP strona pierwotna dla prądów źródeł i prąd referencyjny ZS dla zabezpieczenia szyn) |
| DCmA | WARTOŚĆ BAZOWA = maksymalna wartość z DCMA - WARTOŚĆ MAKSYMALNA dla sygnałów DCmA skonfigurowanych w WEJŚCIE + i WEJŚCIE - |
| CZĘSTOTLIWOŚĆ | $f_{BAZOWA}$ = 1 Hz |
| KĄT FAZOWY | $\varphi_{BAZOWY}$ = 360 stopni (zobacz rozdział Konwencja prezentacji pomiarów) |
| WSPÓŁCZYNNIK MOCY | $PF_{BAZOWY}$ = 1.00 |
| CZUJNIKI RTD | WARTOŚĆ BAZOWA = 100°C |
| PRĄD ŹRÓDŁA | $I_{BAZOWY}$ = wartość maksymalna prądu PP po stronie pierwotnej dla WEJŚCIE + i WEJŚCIE - |
| ENERGIA ŹRÓDŁA (Dodatnie i ujemne Wh, Dodatnie i ujemne Varh) | $E_{BAZOWA}$ = 10000 MWh lub MVAh, zależnie od używanych wielkości |
| MOC ŹRÓDŁA | $P_{BAZOWA}$ = wartość maksymalna z $3 \times U_{BAZ} \times I_{BAZ}$ dla WEJŚCIE + i WEJŚCIE |
| NAPIĘCIE ŹRÓDŁA | $U_{BAZOWA}$ = wartość maksymalna z napięć pierwotnych RMS dla WEJŚCIE + i WEJŚCIE |
| KONTROLA SYNCHRONIZMU (Różnica napięć) | $U_{BAZOWE}$ = wartość maksymalna z napięć pierwotnych RMS wszystkich źródeł powiązanych z WEJŚCIE + i WEJŚCIE |

## 6.4.7 Wejścia analogowe GOOSE

STANY I POMIARY ⇨⇩ POMIARY ⇨⇩ RxGOOSE ANALOGOWE

| | | |
|---|---|---|
| ■ RxGOOSE<br>■ ANALOGOWE | ⇔ | ANALOG 1 WARTOŚĆ:<br>0.000 |
| | | ⇩ |
| | ⇕ | ANALOG 32 WARTOŚĆ:<br>0.000 |
| | ⇧ | ANALOG 1 ExpnSt:<br>Off |

SOFTWARE OPTION

To menu jest wyświetlane, kiedy urządzenie posiada opcję oprogramowania IEC 61850.

W tym menu wyświetlane są wartości analogowe RxGOOSE. Wartości te są odbierane przez komunikaty IEC 61850 GOOSE wysyłane z innych urządzeń.

### 6.4.8 Przetworniki

STANY I POMIARY ⇨⇩ POMIARY ⇨⇩ PRZETWORNIKI ⇨ WEJŚC DCMA xx

| | | |
|---|---|---|
| ■ WEJŚC DCMA xx<br>■ | ⇔ | DCMA xx<br>0.000 mA |

W tym menu pokazano aktualną wartość wejść DCmA razem z ustawionymi w konfiguracji jednostkami.

STANY I POMIARY ⇨⇩ POMIARY ⇨⇩ PRZETWORNIKI ⇨ WEJŚC RTD xx

| | | |
|---|---|---|
| ■ WEJŚC RTD xx<br>■ | ⇔ | RTD xx<br>-50 °C |

W tym menu pokazano aktualną wartość wejść połączonych z czujnikami RTD.

## 6.5 HardFiber

### 6.5.1 Brick

STANY I POMIARY ⇨⇩ BRICK ⇨⇩ BRICK JEDN U1(U8)

| | | | |
|---|---|---|---|
| ■ BRICK JEDN U1<br>■ ID: U 1 | ⇔ | BRICK JEDN STATUS:<br>ODSTAW | Zakres wartości: Odstaw, Załącz |
| | ⇩ | BRICK SERIAL NUMBER: | |
| | ⇩ | BRICK KOD ZAM:<br>CC-55 | |
| | ⇩ | BRICK CYFROWY CORE:<br>0 | |
| | ⇩ | LOCAL TRANSCEIVER<br>TX MOC: 0.0 dBm | |
| | ⇩ | BRICK TRANSCEIVER<br>RX MOC: 0.0 dBm | |
| | ⇩ | BRICK TRANSCEIVER<br>MOC TX: 0.0 dBm | |
| | ⇧ | LOCAL TRANSCEIVER<br>MOC RX: 0.0 dBm | |

To menu jest wyświetlane w przypadku korzystania z modułu HardFiber Brick.

## 6.6 Szyna procesowa

### 6.6.1 Porty komunikacyjne

STANY I POMIARY ⇨⇩ SZYNA PROCESOWA ⇨ OGÓLNE

| | | | |
|---|---|---|---|
| ■ OGÓLNE<br>■ | ⇔ | REDUNDANCJA:<br>Brak redundancji | Zakres wartości: Brak redund, PRP, HSR, Dual HSR |

| | | |
|---|---|---|
| ⇕ | STAN PORTU 1a:<br>Odstaw | Zakres wartości: Odstaw, Załącz, Aktyw |
| | ⇩ | |
| ⇧ | STAN PORTU 4b:<br>Odstaw | Zakres wartości: Odstaw, Załącz, Aktyw |

Menu są wyświetlane, gdy urządzenie jest wyposażone w moduł szyny procesowej z kodem zamówienia 85, 86 lub 87. Stany i pomiary są wyświetlane na panelu przednim i w oprogramowaniu. Dodatkowe wartości wyświetlane są w przeglądarce internetowej; wprowadź adres IP przekaźnika i przejdź do **Process Card Menu**.

Wyświetlany jest stan portów dla modułu szyny procesowej. Przykład pokazuje wszystkie osiem portów.

Informacje są również wyświetlane w przeglądarce, w menu **Process Card Menu -> Process Card Port Information**.

## 6.6.2 Status RxSV

STANY I POMIARY ⇨⇩ SZYNA PROCESOWA ⇨⇩ ODBIÓR RxSV

| | | | |
|---|---|---|---|
| ■ ODBIÓR RxSV<br>■ | ⇔ | WSZYSTKIE SV ONLINE:<br>Nie | Zakres wartości: Tak, Nie |
| | ⇕ | ■ RxSV 1<br>■ | Zobacz niżej |
| | | ⇩ | |
| | ⇧ | ■ RxSV 16<br>■ | |

STANY I POMIARY ⇨⇩ SZYNA PROCESOWA ⇨⇩ ODBIÓR RxSV ⇨ RxSV1(16)

| | | | |
|---|---|---|---|
| ■ RxSV 1<br>■ | ⇔ | SV 1 STAN:<br>Off | Zakres wartości: OFF, ON, Nie Skonfigur |
| | ⇕ | SV 1 STAN SYNCHR:<br>Local | Zakres wartości: Local, Global, No Sync |
| | ⇕ | SV 1 FLAGA SYMUL:<br>Off | Zakres wartości: Off, On |
| | ⇕ | SV 1 OPÓŹN:<br>0 us | Zakres wartości: us |
| | ⇕ | SV 1 UTRACONE RAMKI:<br>Nie | Zakres wartości: Tak, Nie |
| | ⇕ | SV 1 KAN1 Quality:<br>0 | Zakres wartości: 0000000000000 |
| | | ⇩ | |
| | ⇧ | SV 1 KAN16 Quality:<br>0 | |

Stany i pomiary dotyczące SV można znaleźć w przeglądarce internetowej. Wprowadź adres IP przekaźnika i wejdź do **Process Card Menu > Process Card Diagnostics**. Poniżej opisano znajdujące się tam wartości.

Wszystkie informacje zostają utracone i kasowane do wartości domyślnych po wyłączeniu zasilania przekaźnika.

Sample Value processing delay...Min Delay — minimalne opóźnienie odebranych SV. Próg dokładności tej diagnostyki mieści się w 1/8 cyklu systemu.

Sample Value processing delay...Max Delay — maksymalne opóźnienie odebranych SV. Próg dokładności tej diagnostyki mieści się w 1/8 cyklu systemu.

Sample Value processing delay...Avg Delay — średnie opóźnienie odebranych SV. Opóźnienie do około 1,5 milisekundy (1500 µs) jest normalne. Próg dokładności tej diagnostyki mieści się w 1/8 cyklu systemu.

SV Delay Alarm Counter — określa ile razy próbki ze skonfigurowanego strumienia są opóźnione o więcej niż **Ustawienia-> Szyna procesowa->Ogólne->Alarm opóźnienia odbioru SV**. Licznik zaczyna odliczanie od nowa, gdy osiągnie wartość 4294967295.

Sample Estimation Counter — określa ile razy przekaźnik użył wewnętrznego algorytmu estymacji w celu zastąpienia brakującej próbki. Licznik zaczyna odliczanie od nowa, gdy osiągnie wartość 4294967295.

Stream Status — stan danego strumienia SV. Jeśli **Ustawienia -> Szyna procesowa -> Konfiguracja Sampled Values -> SV Stream** ustawiono na Disabled, ta wartość jest wyświetlana jako Disabled. Jeśli ustawiono IEC 61850-9-2LE lub IEC 61869-9, a otrzymane wartości są akceptowane przez przekaźnik, ta wartość jest wyświetlana jako Online. Jeśli odebrane próbki zostaną odrzucone lub wartości zostaną utracone (ramki nieodebrane), stan strumienia zmieni się na Offline.

Latest Unacceptable Quality — znacznik czasu ostatniej ramki SV o niedopuszczalnej jakości w dowolnym elemencie zbioru danych. Próg dokładności znacznika mieści się w 1/8 cyklu systemu.

Latest Sim Bit Change — znacznik czasu ostatniej zmiany statusu bitu symulacji odebranych komunikatów RxSV#. Próg dokładności znacznika mieści się w 1/8 cyklu systemu.

SmpSync Latest Update Time — znacznik czasu najnowszej wartości próbki, dla której SmpSync różnił się od poprzednich próbek. Ta wartość określa, kiedy zmieniło się źródło czasu, z którym jest synchronizowany dany strumień. Próg dokładności znacznika mieści się w 1/8 cyklu systemu.

SmpSync Changes in Past 24hrs — liczba zmian SmpSync w danym strumieniu w ciągu ostatnich 24 godzin. Ten licznik jest aktualizowany co godzinę. Licznik zaczyna odliczanie od nowa, gdy osiągnie wartość 4294967295. Dokładność tego pomiaru wynosi 1,5 godziny na każde 24 godziny.

Sample Estimate Fail-Last 10s — liczba przypadków utraty co najmniej 3 z 5 kolejnych próbek w ciągu ostatnich 10 sekund. Ten licznik jest aktualizowany co sekundę. Licznik zaczyna odliczanie od nowa, gdy osiągnie wartość 4294967295.

Sample Value Trouble Counter — liczba przypadków, w których błąd autotestu Problem SV został wykryty przez moduł szyny procesowej. Licznik zaczyna odliczanie od nowa, gdy osiągnie wartość 4294967295.

## 6.6.3 Synchronizacja czasu

6

STANY I POMIARY ⇨⇩ SZYNA PROCESOWA ⇨⇩ SYNCHRONIZACJA CZASU

| | | | |
|---|---|---|---|
| ■ SYNCHRONIZACJA CZASU<br>■ | ⇔ | ŹRÓD SYNCHRONIZACJI:<br>Brak | Zakres wartości: Proc główn, PTP - kart SV, Wewnętrzny zegar SV, Brak |
| | ⇩ | GRANDMASTER ID:<br>00000000000000000 | Zakres wartości: dowolne osiem oktetów |
| | ⇧ | DOKŁADNOŚĆ SYNCH:<br>0 ns | Zakres wartości: 0 do 999,999,999 ns |

Dodatkowe informacje dotyczące czasu są dostępne w **Stany i pomiary -> Stany i liczniki -> Synchronizacja czasu**.

ŹRÓDŁO SYNCHRONIZACJI — źródło synchronizacji czasu, z którego moduł szyny procesowej aktualnie korzysta. Wyświetla "Proc główn", gdy sygnał PPS z głównego procesora steruje zegarem modułu szyny procesowej. Wyświetla Brak, gdy zegar szyny procesowej jest w trybie free-running. Wyświetla "Wewnętrzny zegar SV", gdy zegar modułu szyny procesowej jest zsynchronizowany ze skonfigurowanym strumieniem referencyjnym. Wyświetla "PTP - kart SV", gdy zegar modułu szyny procesowej jest zsynchronizowany z zegarem głównym PTP. Źródło synchronizacji czasu ustawia się w USTAWIENIA ⇨ OGÓLNE ⇨⇩ SYNCHRONIZACJA CZASU i USTAWIENIA ⇨⇩ SZYNA PROCESOWA ⇨ PTP DLA SZYNY PROCESOWEJ ⇨ FUNKCJA. Jeśli ta druga opcja jest odstawiona, wyświetla się "Brak", nawet jeśli skonfigurowane jest ustawienie SYNCHRONIZACJA CZASU.

GRANDMASTER ID — grandmasterIdentity otrzymany od obecnego grandmastera PTP, jeśli taki istnieje. Gdy moduł szyny procesowej nie używa żadnego grandmastera, ta wartość to ID przekaźnika i działa on jako grandmaster w danej sieci. GrandmasterIdentity jest określony przez PTP jako globalnie unikalny, więc w systemie z wieloma zegarami zawsze wiadomo, który zegar jest grandmasterem.

DOKŁADNOŚĆ SYNCHRONIZACJI — błąd czasu szacowany na podstawie informacji o dokładności zegara zawartej w odebranym sygnale. Ta wartość wskazuje dokładność grandmastera. Informacje o wyliczeniu clockAccuracy otrzymane od grandmastera są tłumaczone na ns, jak określono w poniższej tabeli. Wartość 999 999 999 wskazuje, że wielkość oszacowanego błędu wynosi co najmniej jedną sekundę lub że nie można oszacować błędu. Wartość 999,999,999 jest

używana, jeśli dokładność zegara otrzymana od grandmastera mieści się w zakresach: 00 - 1F i 2F - FF. Jeśli przekaźnik jest grandmasterem, wartość wskazuje szacunkową dokładność lokalnego zegara i ta sama informacja jest umieszczona w przesyłanych komunikatach PTP. Zobacz defaultDS.clockQuality.clockAccuracy, aby uzyskać więcej informacji.

Tab. 6-3: Dokładność zegara

| Wartość (hex) | Opis |
|---|---|
| 00-1F | Zarezerwowano |
| 20 | Dokładność do 25 ns |
| 21 | Dokładność do 100 ns |
| 22 | Dokładność do 250 ns |
| 23 | Dokładność do 1 µs |
| 24 | Dokładność do 2.5 µs |
| 25 | Dokładność do 10 µs |
| 26 | Dokładność do 25 µs |
| 27 | Dokładność do 100 µs |
| 28 | Dokładność do 250 µs |
| 29 | Dokładność do 1 ms |
| 2A | Dokładność do 2.5 ms |
| 2B | Dokładność do 10 ms |
| 2C | Dokładność do 25 ms |
| 2D | Dokładność do 100 ms |
| 2E | Dokładność do 250 ms |
| 2F | Dokładność do 1 s |
| 30 | Dokładność do 10 s |
| 31 | Dokładność do 10 s |
| 32-7F | Zarezerwowano |
| 80-FD | Dla alternatywnych profili PTP |
| FE | Nieznane |
| FF | Zarezerwowano |

## 6.6.4 PRP

Stany i pomiary dotyczące PRP dla szyny procesowej można znaleźć w przeglądarce internetowej. Wprowadź adres IP przekaźnika i wejdź do **Process Card Menu -> Process Card PRP Statistics**. Poniżej opisano znajdujące się tam wartości.

PRP Status — Enabled, gdy **Ustawienia->Szyna procesowa->Ogólne->Konfiguracja sieci** to PRP. Inaczej stan to Disabled.

Total Rx Port A — liczba ramek PRP odebranych na porcie A (np. port 1a).

Total Rx Port B — liczba ramek PRP odebranych na porcie B (np. port 1b).

Total Tx Port A — liczba ramek PRP wysłanych portem A (np. port 1a).

Total Tx Port B — liczba ramek PRP wysłanych portem B (np. port 1b).

Mismatches Port A — liczba błędnych ramek PRP odebranych na porcie A (np. port 1a).

Mismatches Port B — liczba błędnych ramek PRP odebranych na porcie B (np. port 1b).

Duplicates Removed Port A — liczba zduplikowanych ramek PRP odebranych i odrzuconych na porcie A (np. port 1a).

Duplicates Removed Port B — liczba zduplikowanych ramek PRP odebranych i odrzuconych na porcie B (np. port 1b).

## 6.6.5 HSR

Stany i pomiary dotyczące HSR dla szyny procesowej można znaleźć w przeglądarce internetowej. Wprowadź adres IP przekaźnika i wejdź do **Process Card Menu -> Process Card HSR Statistics**. Poniżej opisano znajdujące się tam wartości.

HSR1 Status — status pierwszego ringu. Enabled, gdy **Ustawienia->Szyna procesowa->Ogólne->Konfiguracja sieci** to HSR lub Dual-HSR. Inaczej stan to Disabled.

HSR2 Status — status drugiego ringu. Enabled, gdy **Ustawienia->Szyna procesowa->Ogólne->Konfiguracja sieci** to HSR lub Dual-HSR. Inaczej stan to Disabled.

Total Rx Port A — liczba ramek HSR odebranych na porcie A (np. port 1a).

Total Rx Port B — liczba ramek HSR odebranych na porcie B (np. port 1b).

Total Tx Port A — liczba ramek HSR wysłanych portem A (np. port 1a).

Total Tx Port B — liczba ramek HSR wysłanych portem B (np. port 1b).

Duplicates Removed Port A — liczba zduplikowanych ramek HSR odebranych i odrzuconych na porcie A (np. port 1a).

Duplicates Removed Port B — liczba zduplikowanych ramek HSR odebranych i odrzuconych na porcie B (np. port 1b).

# 6.7 Rejestratory

## 6.7.1 Raporty zwarcia

STANY I POMIARY ⇨⇩ REJESTRATORY ⇨⇩ RAPORTY ZWARĆ

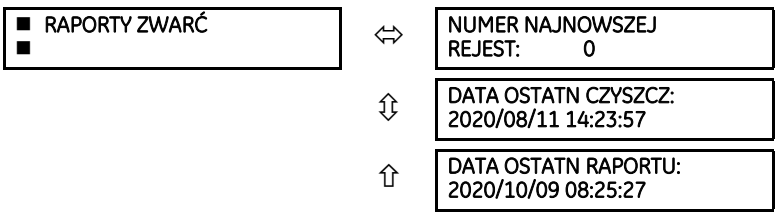


To menu wyświetla wartości w raportach zwarć programowanych przez użytkownika. Zobacz sekcję Raport zwarcia w rozdziale 5, aby uzyskać informacje na temat tej funkcji.

6

## 6.7.2 Rejestrator zdarzeń

### 6.7.2.1 Panele podstawowe i 2. generacji

STANY I POMIARY ⇨⇩ REJESTRATORY ⇨⇩ REJESTRATOR ZDARZEŃ

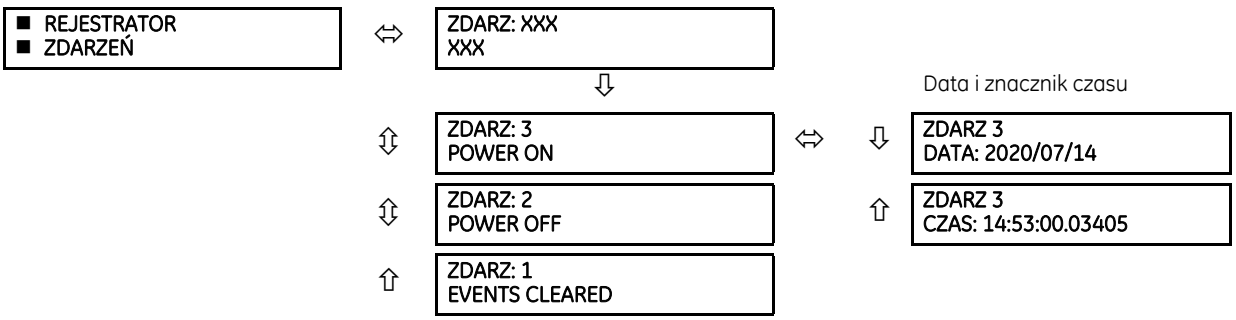


Rejestrator zdarzeń pokazuje dane powiązane z maksymalnie 1024 ostatnimi zdarzeniami, wymienione w porządku chronologicznym od najnowszych do najstarszych. Po wypełnieniu wszystkich 1024 rekordów, najstarszy rekord jest usuwany, gdy dodawany jest nowy rekord. Każdy rekord zawiera identyfikator zdarzenia/numer sekwencji, przyczynę oraz datę/czas skojarzoną z wyzwoleniem. Użyj menu **POLECENIA ⇨⇩ WYCZYŚĆ REJESTRACJE**, aby wyczyścić zapisy zdarzeń.

Nie wszystkie sygnały logiczne generują zdarzenia. Należy pamiętać o załączeniu raportowania zdarzeń w poszczególnych modułach oraz sprawdzeniu podczas testów urządzenia czy wymgane sygnały są rejestrowane. Jeśli nie, można użyć wyjść wirtualnych.

Zobacz także informacje o logach systemowych i bezpieczeństwa (syslog) w poprzednim rozdziale.

Zdarzenia są widoczne w oprogramowaniu oraz w przeglądarce internetowej. Poniżej rejestrator zdarzeń w EnerVista.

Rys. 6-6: Rejestrator zdarzeń w EnerVista UR Setup

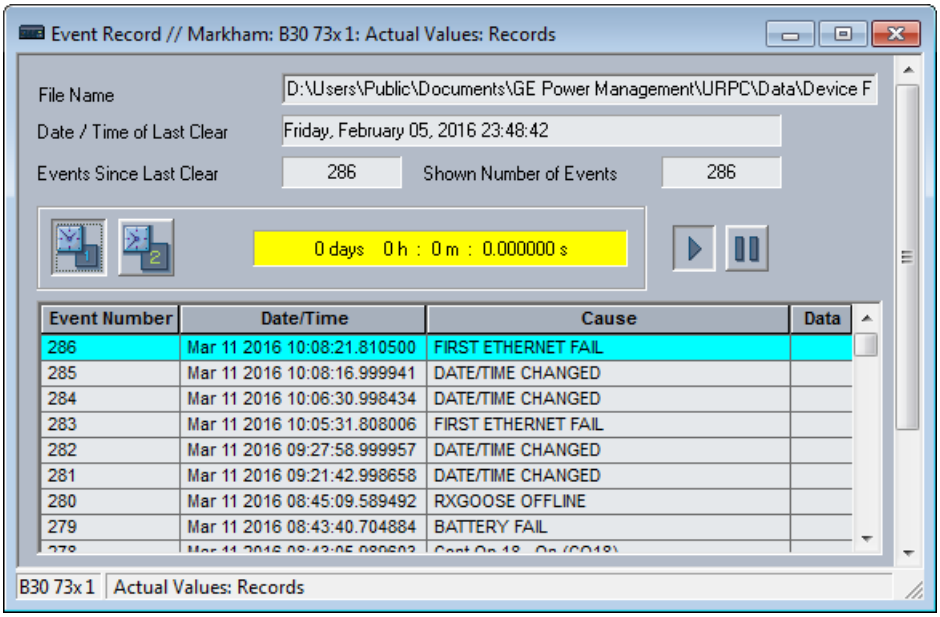


Aby zobaczyć rejestrację zdarzeń w przeglądarce internetowej:

1. Wpisz adres IP urządzenia.

Aby pobrać pliki rejestracji zakłóceń:

1. Kliknij ikonę **Oscillography** w kolumnie **Data**.

### 6.7.2.2 Panel graficzny

Aby wyświetlić rejestrator zdarzeń, naciśnij przycisk Home, a następnie przycisk Rej. Zdarzeń.

Najnowsze wydarzenia są zawsze na górze.

Przyciski Góra i Dół przesuwają selektor zdarzeń w górę i w dół. Gdy selektor znajduje się na dole wyświetlacza, przycisk Dół przewija również stronę i podobnie, gdy selektor znajduje się na górze wyświetlacza, przycisk Góra przewija stronę.

Wybrane zdarzenie jest podświetlone na żółto i staje się aktywne po naciśnięciu przycisku Góra lub Dół.

Dostępne są dwa znaczniki zdarzeń, jeden zielony, drugi niebieski. Aby oznaczyć zdarzenie, użyj przycisków Góra i Dół, aby je wybrać (podświetl na żółto), a następnie naciśnij zielony lub niebieski przycisk Zazn zdarzenie. Znacznik ukrywa selektor (kolor żółty) do momentu przesunięcia selektora. Pole u góry strony pokazuje odstęp między dwoma rekordami.

Rys. 6-7: Rejestrator zdarzeń (graficzny panel przedni UR)

\\Event Record 29-Jun-17 11:56:33 AM

Most recent event number 38 | Time between marks 0d 0h : 0m : 35.012364s

| Event ID | Date/Time | Cause |
|---|---|---|
| 38 | 29-Jun-17 10:17:56.117582 | WRONG TRANSCEIVER |
| 37 | 29-Jun-17 10:17:56.117582 | POWER ON |
| 36 | 29-Jun-17 10:17:21.105218 | POWER OFF |
| 35 | 29-Jun-17 10:17:21.105218 | REBOOT COMMAND |
| 34 | 29-Jun-17 10:01:41.074062 | FLASH PROGRAMMING |
| 33 | 29-Jun-17 09:49:33.711569 | RESET ANCTR OP(MNUL) |
| 32 | 29-Jun-17 09:49:12.946980 | RESET ANCTR OP(MNUL) |
| 31 | 29-Jun-17 09:47:51.344902 | RESET ANCTR OP(MNUL) |
| 30 | 29-Jun-17 09:41:34.117044 | WRONG TRANSCEIVER |
| 29 | 29-Jun-17 09:41:34.117044 | POWER ON |

Mark Event | Mark Event | Page Up | Page Down

## 6.7.3 Rejestrator zakłóceń

### 6.7.3.1 Panele podstawowe i 2. generacji

STANY I POMIARY ⇨⇩ REJESTRATORY ⇨⇩ REJESTR ZAKŁÓCEŃ

| | | | |
|---|---|---|---|
| ■ REJESTR ZAKŁÓCEŃ<br>■ | ⇔ | WYZW REJESTRATOR?<br>Nie | Zakres wartości: Nie, Tak |
| | ⇩ | ILOŚĆ WYZWOLEŃ:<br>0 | |
| | ⇩ | IL DOST REJESTRACJI:<br>0 | |
| | ⇩ | IL CYKLI NA REKORD:<br>0 | |
| | ⇧ | DATA OST KAS PAMIĘCI:<br>2019/07/14 15:40:16 | |

To menu pozwala użytkownikowi zobaczyć liczbę wyzwoleń i liczbę dostępnych rekordów rejestratora zakłóceń. Ilość cykli na rekord jest obliczana na podstawie całkowitej pamięci rejestratora, jego częstotliwości próbkowania i ilości użytych sygnałów cyfrowych i analogowych. Zobacz sekcję Rejestrator zakłóceń w rozdziale 5, aby uzyskać dodatkowe informacje.

Rejestrator można wyzwolić w dowolnym momencie za pomocą komendy WYZWOLENIE. Użyj menu POLECENIA ⇨⇩ WYCZYŚĆ REJESTRACJE, aby wyczyścić rejestrator zakłóceń.

Aby obejrzeć zapis rejestracji zakłóceń:

1. Wejdź do menu **Stany i pomiary -> Rejestratory -> Rejestrator zakłóceń** w oprogramowaniu EnerVista.
2. Otworzy się okno. Wybierz numer rekordu. Najwyższy numer to najnowszy rekord (Numer najnowszego rekordu).
3. Kliknij przycisk **Odczyt**. Jeśli rekord jest dostępny to zostanie wyświetlony na ekranie. Jeśli nie, wyświetli się komunikat.
4. W oknie, które się otworzy, możesz zapisać plik, na przykład z rozszerzeniem CFG.

## 6.7.4 Rejestrator wartości analogowych

STANY I POMIARY ⇨⇩ REJESTRATORY ⇨⇩ REJESTRATOR WART ANALOGOWYCH

| | | |
|---|---|---|
| ■ REJESTRATOR WART<br>■ ANALOGOWYCH | ⇔ | CZAS NAJSTAR PRÓBKI:<br>2022/03/14 13:45:51 |
| | ⇧ | CZAS NAJNOW PRÓBKI:<br>2022/03/14 15:21:19 |

CZAS NAJSTARSZEJ PRÓBKI reprezentuje czas, w którym pobrano najstarsze dostępne próbki. Jest wartością stałą do momentu zapełnienia rejestratora, kiedy to zaczyna zliczać z określoną częstotliwością próbkowania.

CZAS NAJNOWSZEJ PRÓBKI reprezentuje czas, w którym pobrano najnowsze próbki. Liczy się z określoną częstotliwością próbkowania. Jeśli zdefiniowane są kanały rejestratora wartości analogowych, obie wartości są statyczne.

Użyj menu POLECENIA ⇨⇩ WYCZYŚĆ REJESTRACJE, aby wyczyścić rejestrator wartości analogowych.

## 6.7.5 Monitoring wyłącznika

STANY I POMIARY ⇨ REJESTRATORY ⇨⇩ MONITORING ⇨ WYŁĄCZNIK 1(6)

| | | |
|---|---|---|
| ■ WYŁĄCZNIK 1<br>■ | ⇔ | WYŁ1 SUMA I2t FAZ L1:<br>0.00 kA2-cyc |
| | ⇩ | WYŁ1 SUMA I2t FAZ L2:<br>0.00 kA2-cyc |
| | ⇩ | WYŁ1 SUMA I2t FAZ L3:<br>0.00 kA2-cyc |
| | ⇩ | WYŁ1 CZAS OPERAC L1:<br>0 ms |
| | ⇩ | WYŁ1 CZAS OPERAC L2:<br>0 ms |
| | ⇩ | WYŁ1 CZAS OPERAC L3:<br>0 ms |
| | ⇩ | WYŁ1 NAJDŁ CZAS<br>OPER: 0 ms |
| | ⇩ | WYŁ1 OST I2t FAZA L1:<br>0.00 kA2-cyc |
| | ⇩ | WYŁ1 OST I2t FAZA L2:<br>0.00 kA2-cyc |
| | ⇩ | WYŁ1 OST I2t FAZA L3:<br>0.00 kA2-cyc |
| | ⇩ | WYŁ1 MAX I wył L1:<br>0.00 kA |
| | ⇩ | WYŁ1 MAX I wył L2:<br>0.00 kA |
| | ⇧ | WYŁ1 MAX I wył L3:<br>0.00 kA |

Dla wszystkich wyłączników menu wygląda tak samo.

On a B30 with -9-2LE hardware and software options, this menu does not display.

Wartości WYŁ1 SUMA I2t FAZ L1/L2/L3 podane są w jednostkach kA2/cykl. Użyj menu POLECENIA ⇨⇩ WYCZYŚĆ REJESTRACJE, aby wyczyścić zapisy monitoringu wyłącznika.

WYŁ1 CZAS OPERAC L1/L2/L3 jest zdefiniowany jako najwolniejszy czas działania biegunów wyłącznika, które zostały zainicjowane do wyłączenia.

Wszystkie wartości są przechowywane w pamięci nieulotnej i nie są kasowane po utracie zasilania.

# 6.8 Informacje o urządzeniu

## 6.8.1 Model

STANY I POMIARY ⇨⇩ DANE URZĄDZENIA ⇨ NUMER WYKONANIA

| | | | |
|---|---|---|---|
| ■ NUMER WYKONANIA<br>■ | ⇔ | WYKONANIE LINIA1:<br>B30-A00-AAA-A0A-A0A- | Zakres wartości: standardowy format numeru wykonania |
| | ⇩ | WYKONANIE LINIA2:<br>A0A-A0A-A0A | Zakres wartości: do 20 znaków |
| | ⇩ | WYKONANIE LINIA3: | Zakres wartości: do 20 znaków |
| | ⇩ | WYKONANIE LINIA4: | Zakres wartości: do 20 znaków |
| | ⇩ | NUMER SERYJNY: | Zakres wartości: standardowy format numeru seryjnego |
| | ⇩ | ADRES MAC ETHERNET:<br>000000000000 | Zakres wartości: standardowy adres MAC |
| | ⇩ | DATA PRODUKCJI:<br>2020/07/06 15:15:59 | Zakres wartości: YYYY/MM/DD HH:MM:SS |
| | ⇩ | CZAS PRACY:<br>0:00:00 | Zakres wartości: HH:MM:SS |
| | ⇩ | FUNKCJA PMU AKTYWNA:<br>Nie | Zakres wartości: Tak, Nie |
| | ⇩ | ZAAWANS DIAGN PP/PN<br>AKTYW: Nie | Zakres wartości: Tak, Nie |
| | ⇩ | OSTAT ZMIANA NASTAW:<br>2022/03/15 23:11:19 | Zakres wartości: YYYY/MM/DD HH:MM:SS |
| | ⇧ | ADRES MAC KARTY SV:<br>664422113344 | Zakres wartości: YYYY/MM/DD HH:MM:SS |

W tym menu wyświetlane są model urządzenia, numer seryjny, adres MAC, data i godzina produkcji oraz czas pracy. Tylny panel urządzenia zawiera podobne informacje. W EnerVista informacje są tylko do odczytu ale można je zmienić na panelu przednim. Na przykład kod zamówienia (model urządzenia) można modyfikować za pomocą panelu przedniego.

ADRES MAC ETHERNET — urządzenia UR z FW w wersji 7.0x i wyższym mają trzy porty Ethernet, których można używać w trzech sieciach. Wyświetlany jest adres MAC dla portu P1. Adres MAC dla portu P2 jest o jeden wyższy. Adres MAC dla portu P3 jest o jeden wyższy niż dla portu P2. W trybie redundancji adresy MAC dla portów P2 i P3 są takie same jak dla portu P2.

ADRES MAC KARTY SV — adres MAC modułu szyny procesowej.

## 6.8.2 Firmware

### 6.8.2.1 Panele podstawowe i 2. generacji

STANY I POMIARY ⇨⇩ DANE URZĄDZENIA ⇨ WERSJA FIRMWARE

| | | | |
|---|---|---|---|
| ■ WERSJA FIRMWARE<br>■ | ⇔ | B30<br>WERSJA FW: 8.2x | Zakres wartości: 0.00 do 655.35<br>Wersja FW. |
| | ⇩ | NUMER PLIKU<br>MODYFIK: 0 | Zakres wartości: 0 do 65535 (ID pliku MOD FILE)<br>Wartość 0 oznacza oryginalny plik FW. |

| | | |
|---|---|---|
| ⇕ | WERSJA BOOT:<br>7.06 | Zakres wartości: 0.00 do 655.35<br>Wersja boot. |
| ⇕ | REWIZJA PROGR FRONT<br>PANELU: 2.01 | Zakres wartości: 0.00 do 655.35<br>Wersja FW dla panelu przedniego. |
| ⇕ | DATA KOMPILACJI:<br>2021/04/09 04:55:16 | Zakres wartości: YYYY/MM/DD HH:MM:SS<br>Data publikacji pliku FW. |
| ⇕ | DATA BOOT:<br>2021/02/23 16:41:32 | Zakres wartości: YYYY/MM/DD HH:MM:SS<br>Data publikacji pliku FW (Boot). |
| ⇕ | WERSJA PB BOOT:<br>0.00 | Zakres wartości: 0.00 do 655.35 |
| ⇕ | DATA PB BOOT:<br>2018/09/15 04:55:16 | Zakres wartości: YYYY/MM/DD HH:MM:SS |
| ⇕ | WERSJA FW PROCESS<br>BUS: 7.9x | Zakres wartości: 0.00 do 655.35 |
| ⇕ | DATA PROCESS BUS:<br>2018/09/15 04:55:16 | Zakres wartości: YYYY/MM/DD HH:MM:SS |
| ⇕ | WERSJA PB FPGA<br>CVSOC: 0.00 | Zakres wartości: 0.00 do 655.35 |
| ⇕ | WERSJA PB FPGA<br>CVFPGA: 0.00 | Zakres wartości: 0.00 do 655.35 |
| ⇕ | PODPIS PB CVFPGA:<br>33272 | |
| ⇕ | WERSJA PROGRAMU FPGA:<br>02.02 | Zakres wartości: 0.00 do 655.35<br>Numer rewizji dla FPGA. |
| ⇧ | DATA FPGA:<br>2016/09/15 16:41:32 | Zakres wartości: YYYY/MM/DD HH:MM:SS<br>Data i czas, kiedyFPGA został zaktualizowany. |

Przedstawione dane mają charakter wyłącznie ilustracyjny. Numer pliku modyfikacji równy 0 wskazuje, że obecnie nie zainstalowano żadnych modyfikacji - jest to oryginalny plik FW. PB (Process bus) odnosi się do modułu szyny procesowej.

6

### 6.8.2.2 Panel graficzny

W przypadku panelu graficznego (GFP) w oprogramowaniu wyświetlane są następujące informacje dodatkowe.

| | | |
|---|---|---|
| ⇕ | WERSJA PROGRAMU<br>GFP: 7.80 | Zakres wartości: 0.00 do 655.35 |
| ⇕ | DATA KOMPILACJI GFP:<br>2022/03/13 04:55:16 | Zakres wartości: YYYY/MM/DD HH:MM:SS |
| ⇕ | WERSJA PROGRAMU<br>GFP BOOT: 655.35 | Zakres wartości: 0.00 do 655.35 |
| ⇧ | DATA KOMPIL GFP BOOT:<br>2022/03/14 04:55:16 | Zakres wartości: YYYY/MM/DD HH:MM:SS |

# Zabezpieczenie szyn zbiorczych B30

# Rozdział 7: POLECENIA I SYGNALIZACJA

W rozdziale opisano menu Polecenia i Sygnalizacja oraz funkcję kontroli stanu urządzenia (SUP) i komunikaty o błędach. Polecenia związane z protokołem IEC 61850 są opisane w sekcji IEC 61850 w rozdziale Ustawienia. Komunikaty dziennika/błędów dla IEC 61850 są opisane w dokumencie UR Family Communications Guide.

## 7.1 Polecenia

```
POLECENIA
   ⇩
⇩  ■■ POLECENIA
   ■■ WEJŚCIA WIRTUALNE
⇩  ■■ POLECENIA
   ■■ KASUJ REJESTRACJE
⇩  ■■ POLECENIA
   ■■ USTAW DATĘ I CZAS
⇩  ■■ POLECENIA
   ■■ OPCJE SERWISOWE
⇧  ■■ POLECENIA
   ■■ BEZPIECZEŃSTWO
```

Menu Polecenia zawiera komendy przeznaczone dla personelu eksploatacji. Wszystkie polecenia można chronić przed nieautoryzowanym dostępem za pomocą hasła Poleceń; zobacz sekcję Bezpieczeństwo w rozdziale 5, aby uzyskać szczegółowe informacje. Po pomyślnym wykonaniu polecenia pojawia się następujący komunikat.

```
KOMENDA
WYKONANA
```

## 7.1.1 Wejścia wirtualne

POLECENIA ⇨ WEJŚCIA WIRTUALNE

| | | | |
|---|---|---|---|
| ■■ POLECENIA<br>■■ WEJŚCIA WIRTUALNE | ⇔ | Virt Ip 1<br>Off | Zakres nastaw: Off, On |
| | ⇧⇩ | Virt Ip 2<br>Off | Zakres nastaw: Off, On |
| | | ⇩ | |
| | ⇧ | Virt Ip 128<br>Off | Zakres nastaw: Off, On |

W tym menu można kontrolować stany do 128 wejść wirtualnych. Pierwsza linia wyświetlacza wskazuje identyfikator wejścia. Druga linia wskazuje aktualny lub wybrany stan wejścia. Sterowanie odbywa się poprzez zmianę statusu wejścia - wyłączone (logika 0) lub załączone (logika 1).

## 7.1.2 Wyczyść rejestracje

POLECENIA ⇨ KASUJ REJESTRACJE

| | | | |
|---|---|---|---|
| ■■ POLECENIA<br>■■ KASUJ REJESTRACJE | ⇔ | KASUJ RAPORT ZWARC?<br>Nie | Zakres nastaw: Nie, Tak |
| | ⇧⇩ | KASUJ REJESTR ZDARZ?<br>Nie | Zakres nastaw: Nie, Tak |
| | ⇧⇩ | KASUJ REJESTR ZAKŁ?<br>Nie | Zakres nastaw: Nie, Tak |
| | ⇧⇩ | KASUJ REJ WAR ANA?<br>Nie | Zakres nastaw: Nie, Tak |
| | ⇧⇩ | KASUJ I2t WYŁ1?<br>Nie | Zakres nastaw: Nie, Tak |
| | ⇧⇩ | KASUJ I2t WYŁ2?<br>Nie | Zakres nastaw: Nie, Tak |
| | ⇧⇩ | KASUJ REJSTR ENERG?<br>Nie | Zakres nastaw: Nie, Tak |
| | ⇧⇩ | KASUJ LICZN ENERG?<br>Nie | Zakres nastaw: Nie, Tak |
| | ⇧⇩ | KASUJ DANE BŁĘDNYCH LOGOWAŃ? Nie | Zakres nastaw: Nie, Tak |
| | ⇧⇩ | KASUJ LICZN WEJ/WYJ DIRECT? Nie | Zakres nastaw: Nie, Tak<br>Tylko dla urządzeń z modułem wejść/wyjść typu Direct |
| | ⇧⇩ | KASUJ TELEZABEZPIECZ LICZNIK? Nie | Zakres nastaw: Nie, Tak |
| | ⇧⇩ | ■ KASUJ IL. OPERACJI<br>■ XWSI (IEC 61850) | Zobacz poniżej |
| | ⇧⇩ | ■ KASUJ IL. OPERACJI<br>■ XCBR (IEC 61850) | Zobacz poniżej |
| | ⇧⇩ | WYCZYŚĆ DIAGNOST SV?<br>Nie | Zakres nastaw: Nie, Tak |
| | ⇧ | KASUJ WSZYSTKO?<br>Nie | Zakres nastaw: Nie, Tak |

Menu pozwala na usunięcie danych historycznych, takich jak zapisy zdarzeń. Dane są usuwane przez zmianę ustawienia polecenia na „Tak” i naciśnięcie klawisza **ENTER**. Po wyczyszczeniu danych ustawienie automatycznie powraca do „Nie”.

KASUJ DIAGNOSTYKĘ SV — usuwa dane diagnostyczne dotyczące modułu szyny procesowej (nie dotyczy HardFiber Brick). Pozostałe dane diagnostyczne (dane dotyczące PRP czy HSR) są usuwane po wyłączeniu zasilania przekaźnika.

POLECENIA ⇨ KASUJ REJESTRACJE ⇨⇩ KASUJ IL. OPERACJI XSWI (61850)

| | | | |
|---|---|---|---|
| ■ KASUJ IL. OPERACJI<br>■ XSWI (61850) | ⇔ | KASUJ XSWI 1<br>LICZ OP? Nie | Zakres nastaw: Nie, Tak |
| | | ⇩ | |
| | ⇧ | KASUJ XSWI 24<br>LICZ OP? Nie | Zakres nastaw: Nie, Tak |

POLECENIA ⇨ KASUJ REJESTRACJE ⇨⇩ KASUJ IL. OPERACJI XCBR (61850)

| | | | |
|---|---|---|---|
| ■ KASUJ IL. OPERACJI<br>■ XCBR (61850) | ⇔ | KASUJ XCBR 1<br>LICZ OP? Nie | Zakres nastaw: Nie, Tak |
| | | ⇩ | |
| | ⇧ | KASUJ XCBR 8<br>LICZ OP? Nie | Zakres nastaw: Nie, Tak |

Polecenia KASUJ XSWI czyszczą liczniki operacji łączników (odłączniki, uziemniki) dla każdej fazy oraz licznik trójfazowy. Podobnie, polecenia KASUJ XCBR czyszczą liczniki operacji wyłączników dla każdej fazy oraz licznik trójfazowy.

## 7.1.3 Ustaw datę i czas

POLECENIA ⇨⇩ USTAW DATĘ I CZAS

| | | | |
|---|---|---|---|
| ■■ POLECENIA<br>■■ USTAW DATĘ I CZAS | ⇔ | USTAW DATĘ I CZAS:<br>2022/01/14 13:47:03 | Zakres nastaw: YYYY/MM/DD HH:MM:SS |

Datę i godzinę można wprowadzić za pomocą klawiatury na panelu przednim. Ustawienie czasu opiera się na zegarze 24-godzinnym. Aby możliwe było wykonanie tego polecenia, należy wprowadzić przynajmniej pełną datę. Nowa godzina i data zaczynają obowiązywać po naciśnięciu przycisku ENTER.

Zegar może być również synchronizowany z czasem komputera lokalnego pomiędzy kilkoma urządzeniami UR. Użyj przycisków synchronizacji w oknie online oprogramowania EnerVista.

Gdy przekaźnik synchronizuje się z zewnętrznym źródłem czasu, takim jak PTP, IRIG-B lub SNTP, ręcznie wprowadzony lub ręcznie zsynchronizowany z komputerem czas jest nadpisywany.

Wprowadzony czas to czas lokalny, w tym uwzględnia się czas letni, gdy ma to zastosowanie.

## 7.1.4 Opcje serwisowe

POLECENIA ⇨⇩ OPCJE SERWISOWE

| | | | |
|---|---|---|---|
| ■■ POLECENIA<br>■■ OPCJE SERWISOWE | ⇔ | WYKONAĆ TEST DIOD?<br>Nie | Zakres nastaw: Nie, Tak |
| | ⇕ | WYKONAĆ TEST LCD?<br>Off | Zakres nastaw: Off, Red, Green, Blue, Biały ekran i tekst, Czarny ekran i tekst, Test ekranu TV |
| | ⇕ | WYKONAĆ TEST KLAW?<br>Nie | Zakres nastaw: Nie, Tak |
| | ⇕ | ODŚWIEŻ TYP URZĄDZ?<br>Nie | Zakres nastaw: Nie, Tak |
| | ⇕ | RESTART URZĄDZENIA?<br>Nie | Zakres nastaw: Nie, Tak |
| | ⇕ | KOD SERWISOWY<br>0 | Zakres nastaw: 0, 101, 20511 |

⇧ | ZAPISAĆ DANE ULOTNE?<br>Nie | Zakres nastaw: Nie, Tak

Menu zawiera polecenia serwisowe i eksploatacyjne. Polecenia dotyczące testu diod, klawiatury i kodu zamówienia są aktywowane przez zmianę ustawienia polecenia na „Tak” i naciśnięcie przycisku **ENTER**. Ustawienie automatycznie powraca do „Nie”. Kod serwisowy wywołuje się poprzez wpisanie kodu numerycznego i naciśnięcie przycisku **ENTER**.

Nie wszystkie polecenia są wyświetlane w oprogramowaniu EnerVista UR Setup; w razie potrzeby użyj panelu przedniego.

WYKONAĆ TEST DIOD — załącza na krótki czas wszystkie diody LED na panelu przednim.

WYKONAĆ TEST LCD — wykrywa martwe piksele na ekranie wyświetlacza panelu graficznego. RED/GREEN/BLUE wyświetla jednolity kolor tła na całym ekranie. "BIAŁY EKRAN I TEKST" pokazuje białe tło i czarne teksty. "CZARNY EKRAN I TEKST" pokazuje czarne tło i białe teksty. "TEST EKRANU TV" wyświetla standardowy wzór testowy telewizji (kolorowe paski SMPTE). Ekran testowy można deaktywować, naciskając dowolny przycisk lub następuje to automatycznie po 30 s bezczynności.

WYKONAĆ TEST KLAW — test przycisków panelu graficznego. Podczas testowania naciśnij odpowiedni przycisk zgodnie z tekstem podpowiedzi. Komunikat o błędzie jest wyświetlany, jeśli oczekiwane działanie nie zostanie wykryte w ciągu jednej minuty. Przytrzymaj przycisk **ESCAPE** przez 5s, aby przerwać sekwencję testową. Funkcja przycisku zdefiniowana w konfiguracji nie jest aktywna podczas testu.

ODŚWIEŻ TYP URZĄDZ — odczyt i aktualizacja kodu zamówienia (modelu urządzenia), na przykład w przypadku wymiany modułów sprzętowych. Powoduje to, że przekaźnik skanuje szynę danych w poszukiwaniu modułów i aktualizuje kod zamówienia, jeśli zmiany zostaną wykryte. Po aktualizacji wszystkie ustawienia są przywracane do wartości domyślnych. Gdy nastąpi aktualizacja, zostanie wyświetlony następujący komunikat i przekaźnik zostanie ponownie uruchomiony.

| |
|---|
| AKTUALIZACJA...<br>PROSZĘ CZEKAĆ |

RESTART URZĄDZENIA — ponowne uruchomienie urządzenia, aby zmiany ustawień mogły zostać zastosowane. W niektórych przypadkach (IEC-103, DNP), jeśli zostaną wprowadzone zmiany w ustawieniach, zmiany te nie odniosą efektu, dopóki przekaźnik nie zostanie ponownie uruchomiony.

NOTE

W opcji CyberSentry polecenie RESTART URZĄDZENIA mogą zainicjować Administrator i Operator.

KOD SERWISOWY — pozwala na wykonanie określonych czynności serwisowych w B30. Obecnie dostępne są dwie akcje serwisowe. Kod „20511” przywraca wszystkie ustawienia do wartości fabrycznych i restartuje przekaźnik (wtedy ponownie należy wpisać adres IP, ponownie uruchomić UR, ustawić urządzenie na „Załączony”). Kod „101” służy do kasowania fabrycznych informacji diagnostycznych zapisanych w pamięci nieulotnej. Jeśli zostanie wprowadzony kod inny niż te dwa, polecenie zostanie zignorowane i nie zostaną podjęte żadne działania. Podczas działania B30 w tle wykonywane są różne testy diagnostyczne, a informacje diagnostyczne są od czasu do czasu przechowywane w pamięci nieulotnej na podstawie wyników funkcji SUP. Chociaż informacje diagnostyczne są usuwane przed wysłaniem B30 z fabryki, w pewnych okolicznościach użytkownik może chcieć usunąć dane diagnostyczne (na przykład po wymianie sprzętu). Po wyczyszczeniu informacji diagnostycznych wszystkie dane funkcji SUP są kasowane do stanu początkowego, a diagnostyka rozpoczyna się od nowa.

ZAPISAĆ DANE ULOTNE — zapisuje dane w kompaktowej pamięci flash przed wyłączeniem zasilania. Dzięki temu zapisane dane są aktualne i nie ma konieczności polegania na okresowym zapisie danych.

## 7.1.5 Wylogowanie i bezpieczeństwo

POLECENIA ⇨⇩ BEZPIECZEŃSTWO

| | | | |
|---|---|---|---|
| ■■ BEZPIECZEŃSTWO<br>■■ | ⇔ | WYLOGUJ ADMINISTRATOR:<br>Nie | Zakres nastaw: Tak, Nie |

| | | |
|---|---|---|
| ⇩ | WYLOGUJ INŻYNIERA:<br>Nie | Zakres nastaw: Tak, Nie |
| ⇩ | WYLOGUJ OPERATORA:<br>Nie | Zakres nastaw: Tak, Nie |
| ⇧ | KASUJ DANE BEZPIECZ:<br>Nie | Zakres nastaw: Tak, Nie |

W przypadku urządzeń z opcją CyberSentry te ustawienia służą Nadzorcy do wylogowania poszczególnych ról.

WYLOGOWANIE - ADMINISTRATOR — wybranie opcji „Tak" umożliwia Nadzorcy wymuszone wylogowanie administratora.

WYLOGOWANIE - INŻYNIER — wybranie opcji „Tak" umożliwia Nadzorcy wymuszenie wylogowania inżyniera.

WYLOGOWANIE - OPERATOR — wybranie opcji „Tak" umożliwia Nadzorcy wymuszone wylogowanie operatora.

KASUJ DANE BEZPIECZEŃSTWA — wybranie opcji „Tak" pozwala Nadzorcy na wyczyszczenie wszystkich dzienników bezpieczeństwa oraz wszystkich operandów związanych z autotestami (SUP).

## 7.2 Sygnalizacja (Alerty)

| | | |
|---|---|---|
| | SYGNALIZACJA | |
| | ⇩ | |
| ⇩ | I>4 ZADZ: L1 | Wyświetlane tylko jeśli funkcja nastawiona. Pokazano przykład. |
| ⇩ | Dig Element 48:<br>OP | Wyświetlane tylko jeśli funkcja nastawiona. Pokazano przykład. |
| | ⇩ | |
| ⇧ | | |

Menu Sygnalizacja umożliwia automatyczne monitorowanie i wyświetlanie statusu wszelkich aktywnych alarmów (błędy, autotesty, uszkodzenia, działania funkcji) wszystkich urządzeń w danym systemie. Działanie tej funkcjonalności można porównać do listy aktualnie występujących alarmów (zadziałania funkcji, uszkodzenia urządzenia itd.). Umożliwia to szybkie zorientowanie się w sytuacji po wystąpieniu zakłócenia.

Każda funkcja z ustawieniem SYGNALIZACJA ma możliwość odstawienia/załączenia alarmu w menu SYGNALIZACJA, który po aktywacji danej funkcji B30 może pojawić się w tym menu. W pokazanym przykładzie ustawienie SYGNALIZACJA dla zabezpieczenia I>4 oraz Elementu cyfrowego 48 są aktywne, a więc komunikaty powiązne z tymi funkcjami będą pojawiać się w oknie SYGNALIZACJA.

Aby uzyskać więcej informacji, zapoznaj się z opisem dostępnych komunikatów w następnej sekcji oraz z sekcją Filozofia programowania funkcji w rozdziale Ustawienia, gdzie znajdują się instrukcje dotyczące nastawy SYGNALIZACJA.

Gdy żadne alarmy nie są aktywne, na wyświetlaczu, w menu SYGNALIZACJA pojawia się komunikat KONIEC LISTY.

### 7.2.1 Informacje ogólne

Gdy w oknie Sygnalizacja nie ma aktywnych alarmów, pierwszy alarm, który stanie się aktywny, powoduje, że wyświetlacz panelu podstawowego lub panelu 2. generacji natychmiast domyślnie wyświetla ten komunikat. Jeśli istnieją aktywne alarmy, a użytkownik nawiguje po innych wiadomościach, a także po przekroczeniu CZAS KOMUNIKATU (tj. klawiatura nie była używana przez określony czas), wyświetlacz przechodzi automatycznie do menu Sygnalizacja.

Poniżej opisano zakres zmiennych dla alarmów Sygnalizacji. Informacje o fazie są dołączone, jeśli ma to zastosowanie. Jeśli stan alarmu ulegnie zmianie, zostanie wyświetlony status o najwyższym priorytecie.

Tab. 7-1: Priorytet Sygnalizacji

| Priorytet | Status | Opis |
|---|---|---|
| 1 | OP (ZADZ) | element zadziałał i jest ciągle pobudzony |
| 2 | PKP (POB) | element pobudził się i został odliczony czas |
| 3 | LATCHED (ZATRZ) | element zadziałał ale odpadł |

W przypadku wykrycia błędu zostanie wyświetlony komunikat wskazujący przyczynę tego błędu. Na przykład URZĄDZ ZABLOKOWANE wskazuje, że działanie przekaźnika nie zostało zaprogramowane (ZAŁĄCZENIE/BLOKOWANIE PRZEKAŹNIKA).

## 7.2.2 Lista sygnałów alarmowych urządzenia

### 7.2.2.1 Ogólne

Multilin UR wykonuje szereg autotestów diagnostycznych w celu zapewnienia integralności urządzenia. W poniższych tabelach wymieniono dwa rodzaje alarmów (krytyczne i niekrytyczne). W przypadku wystąpienia dowolnego typu alarmu, dioda LED PROBLEM aktywuje się a alarm wyświetla się w menu Sygnalizacja. Wszystkie błędy są zapisywane w rejestratorze zdarzeń. Jeśli błąd już nie występuje, to zatrzaśnięte alarmy można skasować, naciskając przycisk **RESET**.

Uszkodzenia krytyczne powodują również:

- Zamknięcie/otwarcie zestyku watchdog (w zależności od typu zastosowanego zestyku)
- Deaktywację wszystkich innych wyjść fizycznych i blokadę ich działania
- Deaktywację diody LED SPRAWNY
- Zarejestrowanie zdarzenia IED NIESPRAWNE

Aby wyświetlić komunikaty o błędach w oprogramowaniu EnerVista:

1. Przejdź do **Stany i pomiary -> Rejestratory -> Rejestrator zdarzeń**.

Komunikaty są wyświetlane na panelu przednim z jednym lub dwoma wierszami tekstu. Przykład jest następujący. W poniższych tabelach wiadomości są pogrupowane według pierwszego wiersza tekstu. Na przykład w pierwszym wierszu tekst ALARM, następnie wiersz z 4L Discrepancy (rozbieżność stanu), a następnie wiersz z BŁĄD SYGN IRIG-B.

```
ALARM:
4L Discrepancy
```

```
ALARM:
BŁĄD SYGN IRIG-B
```

7

### 7.2.2.2 Uszkodzenia krytyczne

W tej sekcji omówiono uszkodzenia krytyczne wykrywane przez funkcję kontroli stanu urządzenia (SUP).

Tab. 7-2: Uszkodzenia krytyczne

| Uszkodzenie | Zatrzask | Opis | Częstotliwość testu | Sugerowane działanie |
|---|---|---|---|---|
| USZKODZENIE DIAGN ___:<br>Self-Test Błąd | Nie | Wykryto wewnętrzny błąd, który został naprawiony automatycznie | Przy automatycznej naprawie | Pobierz raport serwisowy za pomocą EnerVista. Skontaktuj się z serwisem podając jakie komunikaty są wyświetlane na ekranie urządzenia. |

| Uszkodzenie | Zatrzask | Opis | Częstotliwość testu | Sugerowane działanie |
|---|---|---|---|---|
| NIEZG SPRZĘT-WYKON:<br>*Szczegóły - 2 linia* | Nie | Liczba lub rodzaj zainstalowanych modułów nie jest zgodna z kodem zamówienia zapisanym w B30. Przykładem jest instalacja podstawowego panelu przedniego, a kod zamówienia określa, że miał to być panel graficzny. Jako inny przykład: „Brak karty F8L" oznacza, że w slocie F nie wykryto modułu 8L. | Podczas procedury uruchomienia UR oraz co każde 5s sprawdza się czy nie brakuje żadnej karty | Sprawdź, czy wszystkie moduły są zgodne z kodem zamówienia, upewnij się, że są prawidłowo włożone i uruchom ponownie przekaźnik. Jeśli moduł został celowo dodany lub usunięty, odśwież kod zamówienia. Jeśli problem nie ustąpi, skontaktuj się z serwisem GE. |
| BŁĄD LOGIKI:<br>*Szczegóły - 2 linia* | Nie | Niepoprawne równanie Flexlogic | Kontrola zdarzeniem, wykonywane po każdej modyfikacji równań FlexLogic | Zakończ całą edycję równań i użyj autotestów, aby usunąć wszelkie błędy. |
| USZK SYS PLIKÓW RAM:<br>Self-Test Błąd | Tak | Przekaźnik nie mógł utworzyć systemu plików RAM | Podczas procedury uruchomienia UR | Skontaktuj się z serwisem |
| USZK SYSTEMU ___:<br>*Szczegóły - 2 linia* | Tak | Wykryto uszkodzenie systemu operacyjnego przekaźnika | Ciągle | Pobierz raport serwisowy za pomocą EnerVista. Skontaktuj się z serwisem podając jakie komunikaty są wyświetlane na ekranie urządzenia. |
| USZK SYSTEMU:<br>Karta F8L | Tak | Wskazuje to, że moduł (tutaj pomiarowy) uległ awarii.<br>W komunikacie wskazane są slot i typ modułu (karty). | | Zaleca się wymianę modułu pomiarowego. Pobierz raport serwisowy za pomocą EnerVista UR Setup i przekaż go do serwisu GE. |
| ABY WGRAĆ NASTAWY:<br>SPRAWDŹ LOGI I RESTART | Tak | Zmiana niektórych nastaw wymaga ponownego uruchomienia urządzenia (na przykład ustawienia DNP, IEC 104). Po wysłaniu pliku CID do przekaźnika wymagane jest ręczne ponowne uruchomienie przekaźnika | Do urządzenia został wysłany nowy plik CID a wykonane w nim zmiany wymagają restatu urządzenia | Uruchom ponownie przekaźnik |
| URZĄDZENIE ZABLOKOWANE<br>Sprawdź nastawy | TAK | W menu **OGÓLNE ⇨⇩ INSTALACJA ⇨ ZAŁĄCZENIE/ BLOKOWANIE PRZEKAŹNIKA** ustawiono, że B30 jest zablokowany | Podczas uruchomienia UR i gdy **OGÓLNE ⇨⇩ INSTALACJA ⇨ ZAŁĄCZENIE/ BLOKOWANIE PRZEKAŹNIKA** została zmieniona | Zaprogramuj wszystkie ustawienia i w **OGÓLNE ⇨⇩ INSTALACJA ⇨ ZAŁĄCZENIE/BLOKOWANIE PRZEKAŹNIKA** ustaw "Załączony" |

### 7.2.2.3 Uszkodzenia niekrytyczne

W tej sekcji omówiono uszkodzenia niekrytyczne wykrywane przez funkcję kontroli stanu urządzenia (SUP). Większość uszkodzeń niekrytycznych można wyłączyć. Zobacz nastawy w sekcji Kontrola stanu urządzenia w rozdziale 5.

### Tab. 7-3: Uszkodzenia niekrytyczne

| Uszkodzenie | Zatrzask | Opis | Częstotliwość testu | Sugerowane działanie |
|---|---|---|---|---|
| ALRM DIAGNOSTYKI COP:<br>Self-test Błąd | Tak | Wstępne ostrzeżenie, że w koprocesorze wykryto przejściowe błędy. Przekaźnik pozostaje sprawny, ale niektóre elementy mogą działać z małym opóźnieniem. | Zależy od modułu i funkcjonalności | Pobierz raport serwisowy za pomocą EnerVista. Skontaktuj się z serwisem GE |
| ALRM DIAGNOSTYKI DSP:<br>Karta F8L | Tak | Wstępne ostrzeżenie, że coś jest nie tak z modułem pomiarowym. W komunikacie jest wskazany slot i typ karty. | Co cykl przetwarzania (2,5ms dla 50Hz) | Pobierz raport serwisowy za pomocą EnerVista. Skontaktuj się z serwisem GE |
| USZKODZ DIAGNOSTYKI | Tak | Ostrzeżenie, że coś jest nie tak z podsystemem modułu pomiarowego/koprocesora. Źródło problemu nie jest znane, gdyż jest ich wiele. | Co cykl przetwarzania (2,5ms dla 50Hz) | Pobierz raport serwisowy za pomocą EnerVista. Skontaktuj się z serwisem GE |
| URZĄDZ DIRECT OFF:<br>Błąd komunikacji | Nie | Skonfigurowano urządzenie typu Direct, ale nie jest ono podłączone | Co 1s | Sprawdź konfigurację i podłaczenie wejść i wyjść typu Direct |
| ALARM PARTYCJI DOS:<br>SELF-TEST BŁĄD | | Wystąpił problem z pamięcią Compact Flash w CPU | Podczas uruchomienia a później co 24h | Skontaktuj się z serwisem GE |
| TRYB SERWIS AKT | Nie | Tryb serwisowy jest aktywny | | Przypomnienie dla Nadzorcy (jeśli jest aktywny) lub Administratora, aby wyłączyć **Ustawienia -> Ogólne -> Bezpieczeństwo -> Nadzór -> Tryb serwisowy**, gdy nie jest to potrzebne |
| MAŁO PAMIĘCI:<br>*Szczegóły - 2 linia* | Tak | UR okresowo sprawdza ilość dostępnej wolnej pamięci RAM i ilość wolnego stosu dostępnego dla każdego zadania względem wstępnie zdefiniowanych progów. 2. wiersz alarmu wskazuje, który z testów zakończył się niepowodzeniem. Aktywuje sygnał, jeśli te testy zakończą się niepowodzeniem. | Co 5s | Skontaktuj się z serwisem GE |
| ALARM:<br>4L Discrepancy | Nie | Wykryto rozbieżność między rzeczywistym i pożądanym stanem wyjścia typu Latching zainstalowanego modułu „4L” | Podczas inicjacji zmiany stanu wyjścia | Zweryfikuj stan wyjścia i skontaktuj się z serwisem GE jeśli problem będzie się utrzymywał |
| BŁAD SYGN IRIG-B | Nie | Został wykryty nieprawidłowy sygnał IRIG-B | Za każdym razem, kiedy otrzymywany jest sygnał IRIG-B | Upewnij się, że:<br>- IRIG-B jest prawidłowo podłączony;<br>- kabel działa poprawnie (tzn. sprawdź, czy nie ma uszkodzeń fizycznych lub wykonaj test ciągłości);<br>- odbiornik IRIG-B działa;<br>- poziom sygnału wejściowego jest odpowiedni (może być niższy niż w specyfikacji).<br>Jeśli żaden z tych warunków nie jest spełniony, skontaktuj się z serwisem. |

| Uszkodzenie | Zatrzask | Opis | Częstotliwość testu | Sugerowane działanie |
|---|---|---|---|---|
| BŁĄD PTP - SV<br>BŁĄD SYGN PTP | Nie | Żaden z portów nie odbiera poprawnego sygnału PTP | Aktywowany, gdy nie jest odbierany żaden akceptowalny sygnał | Upewnij się, że:<br>- kabel Ethernet jest prawidłowo podłączony;<br>- co najmniej jeden zegar z funkcją PTP Grandmaster działa prawidłowo;<br>- cała sieć jest zgodna z (PP) strict power profile, jeśli załączony;<br>- sieć dostarcza ramki PTP do UR. |
| RING PRZERWANY | Nie | Wejścia/wyjścia typu Direct są skonfigurowane dla ringu, ale połączenie nie jest ringiem | Co 1s | Sprawdź konfigurację i podłaczenie wejść i wyjść typu Direct |
| PORT ETH1 USZKODZON<br>PORT ETH2 USZKODZON<br>PORT ETH3 USZKODZON | Tak | Wykrywanie utraty łącza na porcie Ethernet. Utrata łącza może być spowodowana odłączeniem przewodu lub odłączeniem od przełącznika. | | Sprawdź połączenie |
| BŁĄD PANEL PRZEDNI | Nie | Panel graficzny nie reagował przez ponad 5s. Przekaźnik nadal realizuje funkcje zabezpieczeniowe - nie ma to wpływu na główny CPU. | Co 1s | Skontaktuj się z serwisem GE |
| Niezgodna wersja GFP | Nie | Wersja oprogramowania panelu graficznego nie jest zsynchronizowana z firmware modułu CPU. | Za każdym razem, kiedy uda się panelowi przedniemu nawiązać połączenie z procesorem głównym | Wykonaj aktualizację firmware UR z panelem graficznym podłączonym do modułu CPU. Można to zrobić za pomocą dowolnego interfejsu komunikacyjnego (Ethernet lub USB). Synchronizuje wersje FW panelu z wersją przekaźnika. Jeśli problem nie ustąpi, skontaktuj się z serwisem. |
| OSCYLACJE GOOSE | Nie | Element danych w datasecie GOOSE oscyluje | Przy każdym skanie stanów w datasecie | Sprawdź logikę sygnałów dodanych do danego datasetu |
| Wymień baterię | Tak | Bateria jest słaba lub nie działa. Zasila ona zegar czasu rzeczywistego. Ten komunikat jest wyświetlany jako BATERIA USZK w rejestatorze zdarzeń. Gdy poziom baterii osiągnie poziom krytyczny, komunikat jest wyświetlany stale i nie jest możliwa nawigacja na panelu przednim. | Co 5s. Alarm wyświetli się po 60s, jeśli uszkodzenie będzie się utrzymywać | Wymień baterię zgodnie z opisem w rozdziale Eksploatacja. Aby zminimalizować zakłócenia do czasu wymiany baterii, tymczasowo wyłącz funkcję awarii baterii w **Ustawienia -> Ogólne -> Kontrola stanu urządzenia**. |
| USZK SFP # | Nie | Wadliwy port SFP (Small Form-Factor Pluggable Port) lub odłączenie SFP generuje ten komunikat | | Działanie wkładek można sprawdzić w menu "SFP Transceiver Information" webservera. Komunikat „USZK SFP #" ma wyższy priorytet i tłumi sygnalizację „PORT ETH# USZKODZON". Ustawienie „USZKODZENIE MODUŁU SFP" załącza/wyłącza ten autotest. Sygnalizacja dla tego autotestu jest oparta na priorytetach, przy czym trzecia wkładka ma najwyższy priorytet. Np. jeśli wszystkie trzy moduły SFP ulegną awarii, aktywowany zostanie sygnał dla P3. Gdy awaria modułu SFP P3 ustąpi, aktywny będzie sygnał dla P2. |
| SNTP Uszkodz | Nie | Serwer SNTP nie odpowiada | Co 10-60 s | Sprawdź, czy kable Ethernet są prawidłowo podłączone. Sprawdź, czy konfiguracja serwera SNTP odpowiada rzeczywistym ustawieniom serwera. Sprawdź łączność z serwerem (pinguj adres IP serwera). Sprawdź, czy ustawienia UR dla obu serwerów SNTP są skonfigurowane z różnymi adresami IP i numerami portów. |

| Uszkodzenie | Zatrzask | Opis | Częstotliwość testu | Sugerowane działanie |
|---|---|---|---|---|
| USZK PORT ETH # SV | | Awaria portu Ethernet modułu szyny procesowej. Błąd rejestruje się, gdy aktywny port ulegnie awarii. | Co 5s | Sprawdź połączenia do przełącznika sieciowego / MU |
| USZK SFP PRT # SV | | Port SFP z tyłu modułu szyny procesowej jest uszkodzony lub odłączony | Co 5s | Podłącz przewód lub wymień wkładkę na wkładkę tego samego typu |
| PROTOTYP FW:<br>Self Test Błąd | | Widoczne, dopóki wersja FW nie zostanie oznaczona jako 'release candidate' lub 'gold' | Widoczne podczas uruchomienia i potem ciągle | Aktualizuj FW do jednej z tych wersji |
| BŁĄD KOM RRTD:<br>Self Test Błąd | Nie | Komunikacja ze zdalnym zespołem RTD (RRTD) lub GPM-F nie powiodła się przez ponad 10 sekund | Sprawdzane co 5s. Działa tylko wtedy, gdy "Com2 Usage" ustawiono na RRTD lub RRTD&GPM-F. | Sprawdź ustawienia portu szeregowego COM2, sprawdź połączenia RS485 |
| RxGOOSE USZK:<br>Missing messages | Nie | Co najmniej jedna wiadomość RxGOOSE nie jest odbierana | Alarm jest aktywny, gdy żadna ramka nie zostanie odebrana w oczekiwanym czasie, który jest czasem time to live w poprzedniej ramce. Może on wynosić od milisekund do minut. | Sprawdź ustawienia GOOSE |
| RxGOOSE OFFLINE:<br>Błąd komunikacji | Nie | Co najmniej jedna wiadomość RxGOOSE nie jest odbierana | Wyzwalane zdarzeniem. Test jest wykonywany, gdy UR skonfigurowany do odbioru GOOSE przestaje je odbierać. Może to być 1-60s , w zależności od ramek. | Sprawdź ustawienia GOOSE |
| BŁĄD ZAPIS USTAWIEŃ:<br>Kontakt z fabryką | Tak | Przekaźnik nie zapisał ustawień w pamięci flash; | Po zmianie nastaw | Skontaktuj się z serwisem GE |
| ALARM PAMIĘCI:<br>Self Test Błąd | Nie | CPU nie odczytuje lub nie zapisuje na karcie Compact Flash (CF). Karta przechowuje nieulotne dane, takie jak zapisy zdarzeń, zakłóceń i rejestratora wartości analog., raportów zwarć i nieulotne stany i pomiary. Nastawy nie są zapisywane w CF - alarm nie ma na nie wpływu. | Po uruchomieniu UR. Następnie zawsze, gdy CPU uzyskuje dostęp do karty Compact Flash (odczyt lub zapis). | Skontaktuj się z serwisem GE |

| Uszkodzenie | Zatrzask | Opis | Częstotliwość testu | Sugerowane działanie |
|---|---|---|---|---|
| PROBLEM Z SV# | Tak | Aktywne, gdy<br>1. Wykryto utratę ramek 3 z 5<br>2. Nie otrzymano żadnych SV przez ~2 cykle<br>3. Występuje niezgodność trybu testowego lub bitu symulacji między UR a subskrybowanymi SV<br>4. MU subskrybowane przez UR nie jest zsynchronizowane z tym samym grandmaster, a dryf wynosi ~2 cykle<br>5. SV subskrybowane przez UR nie są synchronizowane zgodnie z „SmpSynch Check" zdefiniowanym w przekaźniku<br>6. Jakość otrzymanych SV jest nie do zaakceptowania (albo jakość jest invalid, albo questionable przy quality check = Rejest questionable) | Co cykl przetwarzania (2,5ms dla 50Hz) | Sprawdź:<br>1. Połączenie między MU a UR<br>2. Konfigurację strumienia SV w przekaźniku - czy jest zgodna z parametrami strumienia SV, na przykład sprawdź pola svID i confRev<br>3. Sprawdź stronę Stany i pomiary -> Szyna procesowa -> Status RxSV -> Rxsv1(16) w EnerVista, aby sprawdzić status synchronizacji, jakość i opóźnienia otrzymanych SV<br>4. Sprawdź, czy synchronizacja wszystkich MU subskrybowanych w UR jest zgodna z SmpSyncch Check |
| WYJĄTEK SYSTEMU:<br>Wciśnij RESET | Tak | Nieprawidłowy restart z powodu modułów wyjętych / włożonych podczas zasilania B30, w przypadku nieprawidłowego zasilania lub w wyniku wewnętrznej awarii. | Wyzwalane zdarzeniem | Skontaktuj się z serwisem GE |
| MONIT TEMP:<br>ZAB TEMPERATUROW | Tak | Temperatura otoczenia jest wyższa niż maksymalna temperatura pracy (+80°C) | Co 1h | Zablokuj B30 i zainstaluj je w miejscu, które spełnia normy temperatury |
| URZĄDZ NIESKALIBR:<br>*Szczegóły - 2 linia* | Tak | DSP nie skalibrowany / dane kalibracji poza zakresem | Podczas uruchomienia | Należy wymienić moduł DSP, skontaktuj się z serwisem GE |
| MON WEW SZYNY U:<br>*Szczegóły - 2 linia*<br><br>Zasilanie 12V NISK<br>Zasilanie 12V WYSOK<br>Zasilanie 5V NISK<br>Zasilanie 5V WYSOK | Tak | UR wykrył problem z szynami danych przez ponad 25 s | Co 5s | Skontaktuj się z serwisem GE |

| Uszkodzenie | Zatrzask | Opis | Częstotliwość testu | Sugerowane działanie |
|---|---|---|---|---|
| TRANSCEIVER BŁĄD:<br>Self Test Błąd | Tak | Typ SFP nie odpowiada typowi procesora. SFP to srebrne urządzenie, które podłącza się z tyłu CPU.<br><br>CPU typu T = Wszystkie porty obsługują tylko SFP światłowodowe<br>CPU typu U = Port P1 - SFP RJ45, a pozostałe dwa porty to porty światłowodowe<br>CPU typu V = Wszystkie porty obsługują tylko SFP - RJ45<br><br>Konsekwencją błędnego SFP może być uszkodzenie B30 lub brak informacji o B30 na jego webserver (wprowadź adres IP w przeglądarce internetowej, a następnie kliknij **SFP Transceiver Information**. | | Dostępna jest strona w webserver „SFP Transceiver Information". Ta strona wyświetla typ SFP. Dane mogą być używane razem z typem procesora, aby wykryć przyczynę problemu. |

### 7.2.2.4 Bezpieczeństwo działania elementów bezzwłocznych

Niektóre alarmy nie są wystarczająco szybkie, aby wykryć błędne dane i zablokować funkcje zabezpieczeniowe. W celu zabezpieczenia funkcji bezzwłocznych, oprócz opisanych alarmów, istnieją elementy nadzorujące, które sprawdzają układ pod kątem ewentualnych uszkodzeń i pozwalają na działanie funkcji różnicowej i funkcji nadprądowych bezzwłocznych.

Elementy nadzorujące działanie funkcji wykorzystują do niezależnego wykrywania zwarć i zakłóceń próbki prądów i fazory z tych samych źródeł, co nadzorowane elementy zabezpieczeniowe. Elementy nadzoru nie mają żadnych ustawień i są załączane, gdy tylko zostaną załączone odpowiednie funkcje zabezpieczeniowe. Podczas testów laboratoryjnych elementy nadzoru można wyłączyć, aktywując dowolny tryb testowy w menu **USTAWIENIA ⇨⇩ TESTOWANIE ⇨ TRYB IED**, ustawiając TRYB IED na dowolną wartość z wyjątkiem „On".

Elementy nadzoru nie wpływają na działanie funkcji zabezpieczeniowych a jedynie zezwalają na ich działanie.

#### Funkcja nadprądowa bezzwłoczna

Nadzorowane są wszystkie załączone nadprądowe funkcje bezzłoczne (I>>, I2>>, 3I0>>) w aktywnej grupie nastaw. Cele działania funkcji nadzoru dla funkcji nadprądowych bezzwłocznych są następujące:

- Wykrywanie błędnego prądu roboczego spowodowanego problemami z okablowaniem lub akwizycją danych, co skutkuje spadkiem prądu jednej fazy do 0, a tym samym błędnym poziomem prądu składowej przeciwnej i prądu 3I0
- Uzasadnienie wzrostu amplitudy prądu przy równoczesnych zmianach prądu w poszczególnych próbkach

Osiąga się to poprzez porównanie bieżących wartości fazorów prądu i zmian w próbkach z wartościami zmierzonymi dwa cykle wcześniej. Dodatkowo, elementy zabezpieczeniowe monitorują prąd przedzakłóceniowy w celu wykrycia, czy zadziałanie występuje w wyniku spadku prądu zamiast jego wzrostu.

Element jest gotowy do działania po wykryciu braku zakłóceń w prądach przez minimum pięć cykli.

#### Funkcja różnicowa (szyny, transformator, stojan)

Nadzór dla funkcji różnicowej działa dla każdej strefy. Monitoruje, czy wzrost prądu różnicowego powyżej progu pobudzenia jest potwierdzony przez detektory zakłóceń dla każdej strefy. Gdy wystąpi zwarcie wewnętrzne i co najmniej dwa wejścia strefy przenoszą pewne obciążenie, co najmniej dwa detektory zakłóceń muszą być aktywowane. Gdy nie ma obciążenia na wejściach (strefa pod napięciem, ale bez obciążenia), co najmniej 1 detektor zakłóceń musi być aktywny.

W konsekwencji:

- Jeśli nie ma aktywacji detektora zakłóceń dla co najmniej jednego wejścia — działanie funkcji jest blokowane

- Jeśli aktywacja detektora zakłóceń nastąpiła tylko dla jednego wejścia, ale obciążenie przed zwarciem jest obecne na co najmniej dwóch wejściach strefy — działanie funkcji jest blokowane
- Jeśli aktywacja detektora zakłóceń nastąpiła na więcej niż jednym wejściu — funkcja różnicowa ma zezwolenie na działanie (scenariusz normalny)

Gdy działanie funkcji jest blokowane przez element nadzoru, zmiana grupy nastaw nie jest możliwa.

### 7.2.2.5 Uszkodzenia krytyczne dla modułu HardFiber Brick

Oprócz standardowej kontroli stanu urządzenia, kontrolowany jest też moduł HardFiber Brick. Wymieniono tutaj funkcje kontroli tego modułu. Każdy nienormalny stan sygnalizowany przez diody LED / watchdog powoduje również aktywację alarmu.

Tab. 7-4: Uszkodzenia krytyczne modułu HardFiber Brick

| Uszkodzenie | Opis | Konsekwencje | Sugerowane działanie |
|---|---|---|---|
| NIEZG SPRZĘT-WYKON | Liczba lub typ zainstalowanych modułów nie jest zgodny z kodem zamówienia zapisanym w CPU. Standardowy alarm niezgodności jest rozszerzony o moduł szyny procesowej. | Funkcje zabezpieczeniowe nie są dostępne, wszystkie wyjścia fizyczne i współdzielone (Brick) są deaktywowane | Sprawdź wszystkie moduły pod kątem kodu zamówienia. Upewnij się, że są prawidłowo włożone i załącz zasilanie. Jeśli moduł został dodany lub usunięty, użyj polecenia **Odśwież typ urządzenia**, aby poinformować UR, że bieżąca konfiguracja jest poprawna. |
| USZKODZENIE MODUŁU | Wykryto awarię sprzętową modułu urządzenia | Funkcje zabezpieczeniowe nie są dostępne, wszystkie wyjścia fizyczne i współdzielone (Brick) są deaktywowane | Skontaktuj się z serwisem GE i podaj kod błędu widoczny na wyświetlaczu. Tekst w komunikacie identyfikuje uszkodzony moduł (na przykład H81). W przypadku awarii modułu szyny procesowej, alarm jest zatrzaskiwany do momentu ponownego uruchomienia Multilin UR. |
| USZK SZYNA PROCESOW | Krytyczne dane nie są dostępne za pośrednictwem szyny procesowej. Ilość banków AC jest uważana za krytyczną, jeśli zarówno origin banku, jak i crosschecking są inne niż None. Ten alarm jest inicjowany przez wykrycie rozbieżności na wejściach. Więcej informacji można znaleźć w opisie ustawienia **Crosschecking** w instrukcji HardFiber. Ponadto ten alarm może być zainicjowany przez logikę użytkownika w reakcji na utratę krytycznych wejść/wyjść fizycznych lub innych danych przy użyciu programowanego przez użytkownika ustawienia **Process Bus Failure Operand**. Nastawa znajduje się w menu **Ustawienia -> Ogólne -> Kontrola stanu urządzenia**. | Funkcje zabezpieczeniowe nie są dostępne, wszystkie wyjścia fizyczne i współdzielone (Brick) są deaktywowane | Najpierw usuń wszelkie alarmy dotyczące modułów szyny procesowej i HardFiber Brick. Sprawdź rzeczywistą wartość sygnału przypisanego do **Process Bus Failure Operand**, a jeśli jest „On”, określ przyczynę i usuń ją.<br><br>Jeśli problem nadal występuje, a powyższe zostało wyjaśnione, przyczyną musi być rozbieżność wejścia AC, która jest zwykle wynikiem problemów z sygnałami wejściowymi do Brick lub usterek sprzętu do kondycjonowania wejść Brick. Jeśli błąd został zgłoszony przy pierwszym sygnale, należy sprawdzić połączenia na zewnątrz Brick.<br><br>Aby wyizolować błędy rozbieżności wejścia AC, przełącz przekaźnik w tryb Isolated, a następnie jeden po drugim, tymczasowo zmień ustawienie **Crosschecking** banku AC na None, aż do usunięcia awarii. Po identyfikacji banku AC z problemem, wartości z każdego Brick można zbadać indywidualnie, tymczasowo przypisując każdy z nich do banku AC o jednym origin. |

### 7.2.2.6 Uszkodzenia niekrytyczne dla modułu HardFiber Brick

Tab. 7-5: Uszkodzenia niekrytyczne modułu HardFiber Brick

| Uszkodzenie | Opis | Konsekwencje | Sugerowane działanie |
|---|---|---|---|
| BRICK PROBLEM | Układ samokontroli HardFiber Brick zgłosił problem wewnętrzny | Ten błąd nie powoduje blokady zabezpieczeń. Jednak wejścia/ wyjścia Brick, których on dotyczy, mogą nie być dostępne. | Sprawdź środowisko Brick pod kątem zbyt wysokich lub zbyt niskich temperatur oraz napięcia źródła zasilania. Jeśli temperatura otoczenia i napięcie zasilania są zgodne ze specyfikacją, skontaktuj się z serwisem. Problemy wynikające z braku odpowiedzi wyjścia Brick na polecenie można wykryć tylko wtedy, gdy polecenie jest aktywne, a więc w tym przypadku gdy alarm jest zatrzaśnięty. Alarm można wtedy odblokować, naciskając przycisk **RESET**, jeśli polecenie zostało zakończone, jednak wyjście może nadal nie działać. |
| PROBLEM SZYNA PROC | Problemy z komunikacją z co najmniej jednym Brick. Tekst komunikatu identyfikuje jednostki polowe, których dotyczy problem. Ten autotest jest inicjowany niskimi poziomami odbieranego sygnału na końcu Brick lub modułu szyny procesowej, a także przez utrzymujący się brak odpowiedzi na polling z właściwego Brick. | Ten błąd nie powoduje blokady zabezpieczeń. Jednak wejścia/ wyjścia Brick, których on dotyczy, mogą nie być dostępne. | Sprawdź aktualne stany w jednostce polowej. Wskazanie niezgodności sprzętu oznacza, że wiadomości są odbierane z Brick, ale istnieje rozbieżność między ustawieniami a rzeczywistym numerem seryjnym Brick, kodem zamówienia i/ lub numerem rdzenia.<br><br>Sprawdź, czy właściwy rdzeń w odpowiednim Brick jest podłączony do właściwego portu szyny procesowej i czy ustawienia jednostki polowej są prawidłowe. Sygnalizacja utraty komunikacji oznacza, że nie są odbierane żadne ramki.<br><br>Sprawdź, czy patching jest prawidłowy i czy Brick ma zasilanie. Jeśli tak, to użyj zestawu do czyszczenia złączy światłowodowych, aby wyczyścić obie strony wszystkich połączeń światłowodowych od karty procesowej do Brick, którego dotyczy problem. Jeśli problem nie ustąpi, skontaktuj się z serwisem GE. |
| RTD PROBLEM:<br>Self Test Błąd | Brick zgłasza, że połączenie do RTD jest nieprawidłowe lub otrzymana na wejściu wartość jest poza ustawionym zakresem - większa niż 250°C (usterka obwodu czujnika) lub mniejsza niż -50°C (czujnik zwarty). | Bez podtrzymania | Sprawdź ustawienia i połączenia RTD |
| TDR PROBLEM:<br>Self Test Błąd | Brick zgłasza, że połączenie przetwornika jest nieprawidłowe lub otrzymana na wejściu DC wartość jest poza ustawionym zakresem lub nastawa wartości minimalnej jest równa nastawie wartości maksymalnej. | Bez podtrzymania | Sprawdź ustawienia i połączenia przetworników |

# Zabezpieczenie szyn zbiorczych B30

# Rozdział 8: APLIKACJE

W rozdziale przedstawiono przykłady aplikacji.

## 8.1 Informacje ogólne

### 8.1.1 Wprowadzenie

B30 to mikroprocesorowy, szybki przekaźnik niskoimpedancyjnego zabezpieczenia szyn zbiorczych. Urządzenie obsługuje maksymalnie do 6 PP (pól). Do działania wykorzystuje dynamiczny schemat synoptyczny stacji (Dynamic bus replica), który umożliwia definicję połączenia przekładników prądowych do danej strefy ZS za pomocą sygnałów logicznych.

B30 posiada charakterystykę stabilizacji z dwoma nachyleniami i dwoma punktami przegięcia. Prąd stablilizacji to prąd maksymalny wyznaczony z prądów PP w danej strefie. Działanie funkcji różnicowej wspomagane jest dwoma algorytmami - Detekcją nasycenia w PP oraz Detekcją zwarcia wewnętrznego.

W tym rozdziale przedstawione są rozważania na temat kalkulacji ustawień dla przykładowego układu szyn zbiorczych. Przedstawiono w nim różne konfiguracje układu, aby opisać kilka typowych scenariuszy. Układ stacji czy dane liczbowe nie odzwierciedlają żadnego specyficznego podejścia czy standardu przygotowywania dokumentacji technicznej.

Założono, że PP zostały dobrane bez uwzględnienia tego, że przekaźnikiem zabezpieczeniowym będzie B30. Ograniczono się jedynie do podstawowych danych na temat PP. Dane te nie nawiązują do żadnego specyficznego standardu.

Na potrzeby wyliczenia niezbędnych parametrów przeanalizowano:

- Granicę liniowej pracy PP przy założeniu braku strumienia remanencji - określana na potrzeby wyznaczenia górnego punktu przegięcia HIGH BPNT charakterystyki różnicowej
- Granicę liniowej pracy PP przy założeniu 80% strumienia remanencji - określana na potrzeby wyznaczenia dolnego punktu przegięcia LOW BPNT charakterystyki różnicowej
- Nasycenie PP - określano na potrzeby wyznaczenia dolnego nachylenia charakterystyki (NACHYLENIE 1) oraz progu pobudzenia funkcji niestabilizowanej (ZAB. NIESTABILIZOWANE)

Narzędzia od analizy oraz współczynniki bezpieczeństwa służą jedynie jako przykład i nie są częścią żadnej filozofii wyznaczania parametrów charakterystyki.

Zazwyczaj na potrzeby analizy nasycenia PP wystarczy rozpatrzeć "najsłabszy" przekładnik prądowy podłączony do danej strefy, czyli taki, który ma szansę nasycić się najszybciej oraz całkowity prąd zwarcia na szynach w połączeniu z najdłuższą stałą czasową dla wszytkich pól podłączonych do danej strefy.

W tym rozdziale zawarte są również informacje na temat rozszerzonej funkcjonalności zabezpieczenia szyn przy zmieniającym się układzie stacji (ostatnia sekcja tego rozdziału).

## 8.1.2 Przykładowy układ szyn zbiorczych

Rysunek poniżej przedstawia dwusystemowy układ szyn zbiorczych. Znajduje się w nim 5 pól odpływowych/zasilających (P1-P5) oraz sprzęgło systemowe (W-7). Pole P1 jest podłączone do systemu I; pola P2, P3, P4 mogą być podłączone do systemu I lub II (zależnie od stanu ODL-1 - ODL-6); pole P5 może być podłączone do obu systemów (wyłączniki W-5/W-6).

Rys. 8-1: Układ przykładowej stacji

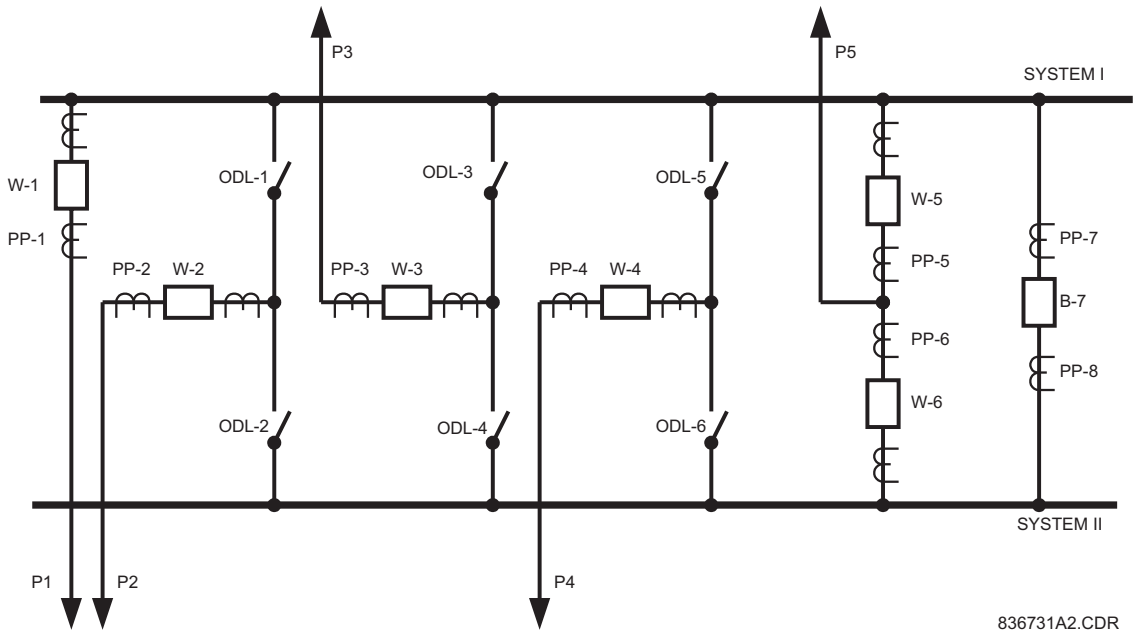


Tabela poniżej przedstawia dystrybucję prądu zwarciowego w przypadku zwarcia na szynach i opowiednie stałe czasowe.

Tab. 8-1: Podstawowe dane zwarciowe podłączonych obwodów

| Pole | $I_{ZWARC}$ (kA) | $t_{DC}$ (ms) |
|---|---|---|
| P1 | 0.00 | N/A |
| P2 | 0.00 | N/A |
| P3 | 6.00 | 5 |
| P4 | 5.00 | 30 |
| P5 | 3.00 | 40 |

Poniżej, w tabeli przedstawiono podstawowe dane przekładników prądowych. Charakterystyka magnesowania trzech typów PP zastosowanych w tym przykładzie została pokazana na poniższym rysunku.

Tab. 8-2: Podstawowe dane przekładników prądowych

| PP | Przekładnia | $U_{sat}$ (V) | $R_{PPwtórnie}$ (Ω) | Przewody (m) |
|---|---|---|---|---|
| PP-1 | 600:5 | 144 | 0.34 | 210 |
| PP-2 | 600:5 | 144 | 0.34 | 205 |
| PP-3 | 1200:5 | 288 | 0.64 | 200 |
| PP-4 | 1000:5 | 240 | 0.54 | 200 |
| PP-5, PP-6 | 1000:5 | 240 | 0.54 | 180 |
| PP-7, PP-8 | 1200:5 | 288 | 0.64 | 200 |

Rys. 8-2: Przybliżone charakterystyki magnesowania PP

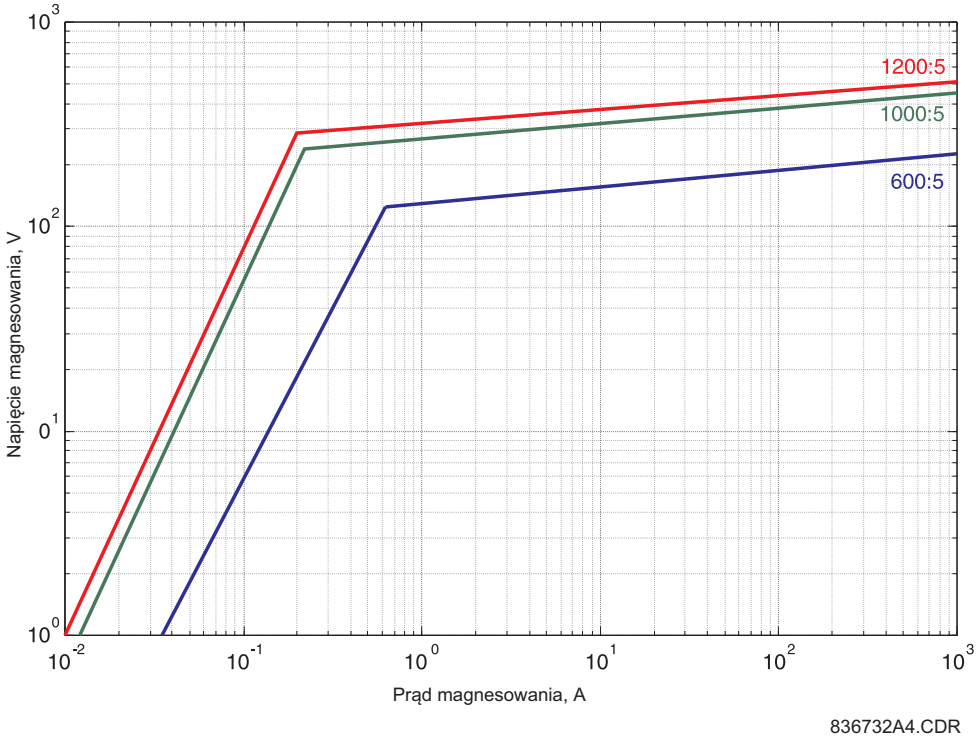


## 8.2 Strefy ZS oraz dynamiczny schemat synoptyczny układu stacji

### 8.2.1 Informacje ogólne

W tej sekcji został przedstawiony podział układu na strefy.

Aby można było zrealizować przedstawiony układ z podziałem na dwie strefy, należy zmierzyć 8 prądów (PP-1 do PP-8). Wynika z tego, że ta aplikacja wymaga zastosowania dwóch jednostek B30 (do każdej ze stref będzie podłączonych nie więcej niż 6 PP, a jedno B30 obsługuje do 6 zestawów PP).

### 8.2.2 System I

Jak przedstawiono na poniższym rysunku, do strefy dla systemu I podłączono PP-1, PP-2 (jeśli ODL-1 zamknięty), PP-3 (jeśli ODL-3 zamknięty), PP-4 (jeśli ODL-5 zamknięty), PP-5 oraz PP-8. Zadziałanie ZS w tej strefie powoduje reakcję wyłączników: W-1, W-2 (jeśli ODL-1 zamknięty), W-3 (jeśli ODL-3 zamknięty), W-4 (jeśli ODL-5 zamknięty), W-5 oraz W-7.

W konsekwencji powyższego, konfiguracja B30 dla Systemu I wygląda jak poniżej:

- PP-1 został przypisany do SRC1 a następnie do źródła 1A funkcji różnicowej Bus Zone 1 wraz z sygnałem logicznym “On”, definiującym dynamiczny stan podłączenia tego pola do strefy 1
- PP-2 został przypisany do SRC2 a następnie do źródła 1B funkcji różnicowej Bus Zone 1 wraz z sygnałem logicznym określającym stan zamknięty odłącznika ODL-1, definiującym dynamiczny stan podłączenia tego pola do strefy 1
- PP-3 został przypisany do SRC3 a następnie do źródła 1C funkcji różnicowej Bus Zone 1 wraz z sygnałem logicznym określającym stan zamknięty odłącznika ODL-3, definiującym dynamiczny stan podłączenia tego pola do strefy 1
- PP-4 został przypisany do SRC4 a następnie do źródła 1D funkcji różnicowej Bus Zone 1 wraz z sygnałem logicznym określającym stan zamknięty odłącznika ODL-5, definiującym dynamiczny stan podłączenia tego pola do strefy 1
- PP-5 został przypisany do SRC5 a następnie do źródła 1E funkcji różnicowej Bus Zone 1 wraz z sygnałem logicznym “On”, definiującym dynamiczny stan podłączenia tego pola do strefy 1

- PP-8 został przypisany do SRC6 a następnie do źródła 1F funkcji różnicowej Bus Zone 1 wraz z sygnałem logicznym "On", definiującym dynamiczny stan podłączenia tego pola do strefy 1
- Sygnał OW został doprowadzony do wyłączników W-1, W-5 i W-7. Natomiast OW dla wyłączników W-2, W-3 oraz W-4 jest nadzorowany stanem odłączników odpowiednio ODL-1, ODL-3, ODL-5.

W zależności od przyjętej praktyki i wymagań aplikacji, jako stan odłącznika definiujący dynamiczny stan podłączenia danego pola do odpowiedniej strefy ZS, można skonfigurować sygnał będący wypracowanym w logice programowalnej sygnałem łączącym stan zestyków 87a/87b ODL-1 ze stanem przeciwnego mu odłącznika (dla ODL-1 będzie to ODL-2).

Rys. 8-3: Strefa ZS dla Systemu I

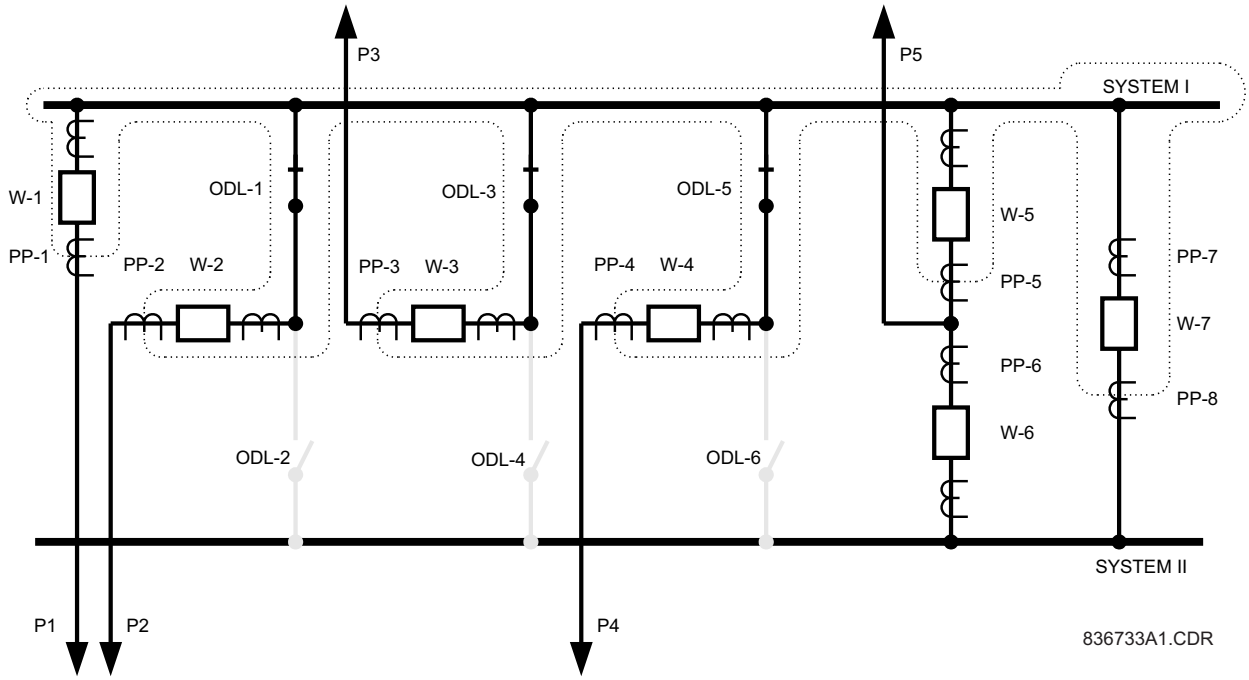


## 8.2.3 System II

Jak przedstawiono na poniższym rysunku, do strefy dla systemu II podłączono PP-2 (jeśli ODL-2 zamknięty), PP-3 (jeśli ODL-4 zamknięty), PP-4 (jeśli ODL-6 zamknięty), PP-6 oraz PP-7. Zadziałanie ZS w tej strefie powoduje reakcję wyłączników: W-2 (jeśli ODL-2 zamknięty), W-3 (jeśli ODL-4 zamknięty), W-4 (jeśli ODL-6 zamknięty), W-6 oraz W-7.

W konsekwencji powyższego, konfiguracja B30 dla Systemu II wygląda jak poniżej:

- PP-2 został przypisany do SRC1 a następnie do źródła 1A funkcji różnicowej Bus Zone 1 wraz z sygnałem logicznym określającym stan zamknięty odłącznika ODL-2, definiującym dynamiczny stan podłączenia tego pola do strefy 1
- PP-3 został przypisany do SRC2 a następnie do źródła 1B funkcji różnicowej Bus Zone 1 wraz z sygnałem logicznym określającym stan zamknięty odłącznika ODL-4, definiującym dynamiczny stan podłączenia tego pola do strefy 1
- PP-4 został przypisany do SRC3 a następnie do źródła 1C funkcji różnicowej Bus Zone 1 wraz z sygnałem logicznym określającym stan zamknięty odłącznika ODL-6, definiującym dynamiczny stan podłączenia tego pola do strefy 1
- PP-6 został przypisany do SRC4 a następnie do źródła 1D funkcji różnicowej Bus Zone 1 wraz z sygnałem logicznym "On", definiującym dynamiczny stan podłączenia tego pola do strefy 1
- PP-7 został przypisany do SRC5 a następnie do źródła 1E funkcji różnicowej Bus Zone 1 wraz z sygnałem logicznym "On", definiującym dynamiczny stan podłączenia tego pola do strefy 1
- Sygnał OW został doprowadzony do wyłączników W-6 i W-7. Natomiast OW dla wyłączników W-2, W-3 oraz W-4 jest nadzorowany stanem odłączników odpowiednio ODL-2, ODL-4, ODL-6.

Rys. 8-4: Strefa ZS dla systemu II

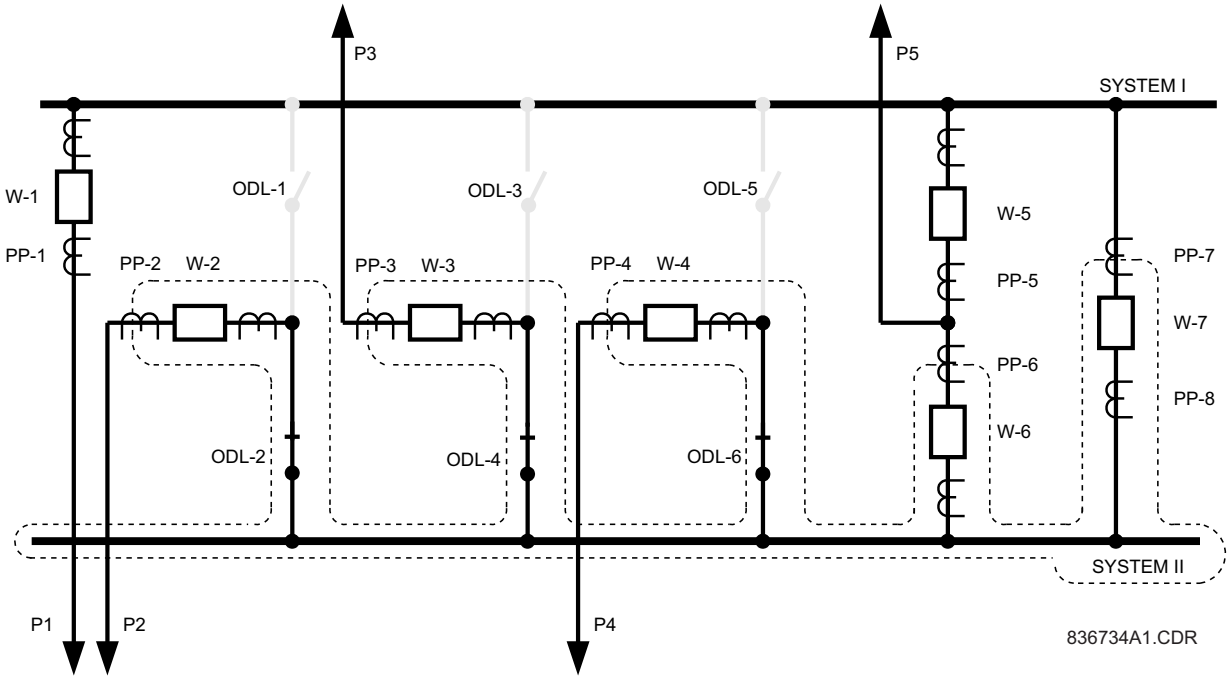


## 8.3 Punkty przegięcia charakterystyki stabilizacji

### 8.3.1 Informacje ogólne

Aby odpowiednio nastawić punkty przegięcia charakterystyki różnicowej należy określić granice liniowej pracy PP. Poniższe rozważania dotyczą zarówno nastaw dla systemu I, jak i systemu II, gdyż dla obu stref dostępne są te same PP.

Dla przekaźników mikroprocesorowych można założyć, że obciążenie PP będzie miało charakter rezystancyjny. Granica liniowej pracy PP, pomijając efekty składowej DC czy magnetyzmu szczątkowego, może być określona za pomocą wzoru:

$$I_{max} = \frac{V_{sat}}{R_s}$$ Wzór 8-1

gdzie

$I_{max}$ - maksymalny prąd przetwarzany bez nasycenia (tylko składowa AC, brak strumienia remanencji),
$R_s$ - rezystancja obciążenia PP
$V_{sat}$ - napięcie, przy którym następuje nasycenie PP

Całkowita rezystancja obciążenia zależy od typu zwarcia oraz połączenia PP. Dla zwarć 1F i PP połączonych w gwiazdę, obciążenie można wyznaczyć z zależności:

$$R_s = 2R_{lead} + R_{CTsec} + R_{relay}$$ Wzór 8-2

gdzie

$R_{lead}$ - rezystancja przewodów (w jedną stronę, stąd współczynnik "2" we wzorze)
$R_{CTsec}$ - rezystancja strony wtórnej PP
$R_{relay}$ - rezystancja wejściowa przekaźnika

Zakładając rezystancję przewodów na poziomie 0.003 Ω/m oraz rezystancję wejściową B30 dla 5A PP jako 0.2 VA/(5 A)$^2$ lub 0.008 Ω, obliczono granicę liniowej pracy PP i przedstawiono wyniki w tabeli "Granice liniowej pracy PP".

## 8.3.2 High breakpoint - drugi punkt przegięcia

Ze względu na to, że zwarcie zewnętrzne może wystąpić od strony każdego z pól, co grozi nasyceniem dowolnego z PP, jako nastawę HIGH BPNT należy przyjąć najniższą wartość prądu odpowiadającą granicy pracy PP w obszarze liniowym ich charakterystyki magnesownia. Podstawą do wyliczenia tej nastawy powinna być granica pomijająca magnetyzm szczątkowy oraz składową stałą.

W B30 nastawę HIGH BPNT wprowadza się jako wartość 'pu'. Wartość 'pu' odnosi się do najwyższego prądu pierwotnego ze wszystkich PP podłączonych do danej strefy. Do obu systemów szyn w przykładzie są podłączone PP 1200A (PP-7/PP-8) - są to maksymalne wartości pierwotne prądów przekładników i ta wartość zostaje wybrana jako prąd odniesienia (pu) w obu strefach. Wartość granicy pracy w obszarze liniowym, znając prąd bazowy ($I_{base}$) można wyznaczyć ze wzoru:

$$I_{max(pu)} = \frac{I_{max(secondary)}}{I_{base}} \times \text{CT ratio}$$

Wzór 8-3

Tab. 8-3: Granice liniowej pracy PP

| PP | $R_S$ (Ω) | $I_{max}$ (A wtórnie) | $I_{max}$ (pu) (brak strum. remanencji) | $I_{max}$ (pu) (80% strum. remanencji) |
|---|---|---|---|---|
| PP-1 | 1.61 | 89.55 | 8.96 | 1.79 |
| PP-2 | 1.58 | 91.25 | 9.13 | 1.83 |
| PP-3 | 1.85 | 155.84 | 31.17 | 6.23 |
| PP-4 | 1.75 | 137.30 | 22.88 | 4.58 |
| PP-5, PP-6 | 1.63 | 147.42 | 24.57 | 4.91 |
| PP-7, PP-8 | 1.85 | 155.84 | 31.17 | 6.23 |

Jeśli od strony pola P1 wystąpi zwarcie zewnętrzne, to PP-1 przeniosą prąd tego zwarcia. Jako, że ten prąd będzie większy niż wszystkie pozostałe prądy w tej strefie, to zostanie on użyty jako prąd stabilizacji. PP-1 na pewno ulegną nasyceniu, gdy prąd przekroczy wartość 89.55 A po stronie wtórnej, lub gdy prąd będzie większy 17,9 raza od prądu znamionowego, lub gdy przekroczy wartość 8,96 pu. W konsekwencji tych rozważań wybiera się wartość 8,96 pu jako nastawę HIGH BPNT.

Rozważając PP, które mogą być podłączone (zależnie od stanu odłączników) do systemu I, nastawa HIGH BPNT dla strefy 1 jest wybierana jako najmniejsza spośród wartości: 8.96, 9.13, 31.17, 22.88, 24.57, 31.17, czyli będzie to 8.96 pu.

Rozważając PP, które mogą być podłączone (zależnie od stanu odłączników) do systemu II, nastawa HIGH BPNT dla strefy 2 jest wybierana jako najmniejsza spośród wartości: 9.13, 31.17, 22.88, 24.57, 31.17, czyli będzie to 9.13 pu.

## 8.3.3 Low breakpoint - pierwszy punkt przegięcia

Składowa DC w prądzie pierwotnym może spowodować nasycenie PP, nawet jeśli prąd będzie poniżej wartości HIGH BPNT. Urządzenie w takiej sytuacji używa algorytmu Detektora nasycenia i po jego wykryciu rozpoczyna działanie na zasadzie 2z2 przedstawionej w rozdziale Zasada działania.

Magnetyzm szczątkowy pozostały w rdzeniu PP może znacznie ograniczyć liniowy obszar jego pracy. Uzasadnionym jest założenie, że strumień szczątkowy może mieć wartość nawet około 80% wartości strumienia przy nasyceniu, tym samym pozostawiając jedynie 20% na strumień powstały w wyniku przepływu prądu przez PP. Ten efekt można zamodelować poprzez zastosowanie współczynnika korekcyjnego o wartości 100%/20%, co oznacza ograniczenie obszaru liniowej pracy PP pięciokrotnie. Wartości dla 80% strumienia remanencji zostały przedstawione w kolumnie piątej powyższej tabeli.

Dla przykładu, jeśli strumień pozostały w rdzeniu PP-1 wynosi 80% jego wartości przy nasyceniu, to PP nasyci się przy wartości 17,92 A (wtórnie), lub przy wartości 3,58 prądu znamionowego, lub gdy prąd przekroczy wartość 1,79.

Ten zredukowany punkt pracy używa się jako nastawa pierwszego progu przegięcia charakterystyki stabilizacji (LOW BPNT). Nastawiając parametry funkcji w ten sposób zabezpiecza się układ w obszarze pomiędzy LOW BPNT i HIGH BPNT przed nieznanymi skutkami możliwego nasycenia PP wynikającym z nieznanej wartości strumienia remanencji.

W wyniku powyższego, pierwszy punkt przegięcia - LOW BPNT ustawiono na 1.79 pu dla strefy 1, a dla strefy 2 na 1.83 pu.

Jeśli wystąpi bardzo duży strumień remanencji oraz składowa DC z długą stałą czasową, może to spowodować nasycenie PP prądem pierwotnym nawet poniżej wartości LOW BPNT. Przekaźnik radzi sobie z taką sytuacją poprzez zastosowanie algorytmu 2z2 dla niskich prądów różnicowych, opisanego w rozdziale Zasada działania.

# 8.4 Nachylenia funkcji stabilizowanej oraz funkcja niestabilizowana

## 8.4.1 Informacje ogólne

Aby poprawnie nastawić parametry NACHYLENIE 2 oraz ZAB. NIESTABILIZOWANE należy przeanalizować scenariusze zwarć zewnętrznych. Rozważmy takie zwarcia dla przekaźnika strefy 1 (system I). Należałoby rozważyć najgorsze scenariusze, czyli takie w których jak najwięcej PP będzie w jak największym stresie. Analiza zostanie więc wykonana dla układu, w którym łącznik szyn (W-7) będzie zamknięty a wszystkie pola, które mogą zasilać zwarcie będą załączone i podłączone do systemu II, aby przeanalizować układ, gdy PP-7 oraz PP-8 będą przenosić prąd zwarciowy (będą najbardziej obciążone).

## 8.4.2 Zwarcia zewnętrzne od strony C-1

Tabela poniżej przedstawia wyniki analizy zwarcia zewnętrznego od strony P1 (P1 podłączone do sys. I, P3/P4/P5 do sys. II).

Dla bezpieczeństwa założono, iż prąd zwarciowy, będący w tym przypadku sumą prądów z P3/P4/P5 posiada składową DC z najwyższą stałą czasową spośród tych pól. Prąd zwarciowy pochodzi z P3, P4 oraz P5 podłączonych do systemu II przez PP-3, PP-4 oraz PP-6. Prąd przepływający przez łącznik szyn może spowodować nasycenie PP-7 oraz PP-8.

Poprzez porównanie prądów po stronie wtórnej (kolumna 3 w tabeli niżej) z granicą liniowej pracy charakterystyki PP (kolumna 4 w Granice liniowej pracy PP powyżej), stwierdzono, że podczas tego zwarcia PP-1 ulegnie nasyceniu, a tym samym pojawi się fałszywy prąd różnicowy w strefie 1 (system I). Biorąc na ten moment pod uwagę jedynie składowe AC, stwierdza się, że pozostałe PP nie ulegną nasyceniu. Wartość tego prądu (prądu magnesowania) można obliczyć przy użyciu obciążenia PP, charakterystyki magnesowania PP oraz prądu pierwotnego PP przy użyciu następującej zależności:

$$I_{relay} = \sqrt{I_s^2 - I_{magnetizing}^2}$$
$$I_{relay} \times R_s = V_{magnetizing}$$

Wzór 8-4

Dla $I_s(I_{zwarc})$= 116,67 A, $R_s$ = 1,61 Ω oraz charakterystyki z rysunku Przybliżone charakterystyki magnesowania PP obliczono: $I_{magnetizing}$ = 29,73 A, $I_{relay}$ = 112,8 A.

Prąd magnesowania nasyconego PP-1, będzie widziany przez funkcję różnicową w strefie 1 jako 29,73 A, podczas gdy prąd stabilizacji będzie wartością maksymalną prądów w strefie (112,8 A). W konsekwencji NACHYLENIE 2 nie powininno być ustawione niżej niż 29,73 A/112,8 A (26%) a ZAB. NIESTABILIZOWANE nie powinno być ustawione niżej niż 29,73 A (2,97 pu).

PP pracujące w obszarze liniowym (biorąc pod uwagę jedynie składowe AC), mogą jednak ulec nasyceniu ze względu na składową DC. Nasycenie nie wystąpi, jeśli $V_{sat} > I_s \times R_s \times (1 + \omega \times T_{dc})$, gdzie ω to częstotliwość systemu w radianach (2πf).

Jeśli powyższy warunek nie będzie spełniony, czas do nasycenia PP może być aproksymowany poniższą zależnością. Współczynnik nasycenia $K_s$ jest definiowany jako:

$$K_S = \frac{\omega \times T_1 \times T_2}{T_1 - T_2}\left[e^{-t/T1} - e^{-t/T2}\right] - \sin(\omega t)$$

Wzór 8-5

gdzie

$T_1$ stała czasowa systemu (pierw.) | $T_2$ stała czasowa PP (wtór.), która może zostać wyznaczona z poniższego równania:

$$T_2 = \frac{V_s \times N}{20 \times (\omega \times R_s)}$$

Wzór 8-6

gdzie

N - przekładnia PP | $V_s$ napięcie PP przy 10 A prądu wzbudzenia odczytana z Krzywej magnesowania

Współczynnik graniczny PP $K_{S_LIM}$ jest wyznaczany z poniższego równania:

$$K_{S_LIM} = \frac{V_s \times N}{I_p \times R_s}$$

Wzór 8-7

8

gdzie

$I_p$ - prąd zwarcia dla PP z maksymalnym prądem

Poniższy rysunek pokazuje zależność współczynnika nasycenia $K_s$ CT w odniesieniu do współczynnika graniczego $K_{S_LIM}$.

Rys. 8-5: Wyznaczenie czasu do nasycenia PP

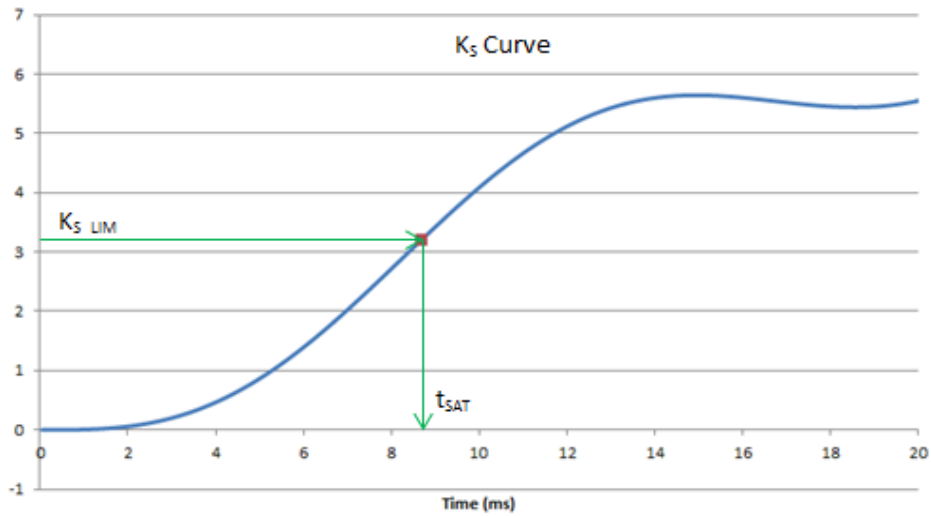


Czas do nasycenia PP ($t_{SAT}$) jest określany jako punkt przecięcia współczynnika granicznego $K_{S_LIM}$ z krzywą współczynnika nasycenia $K_s$.

Praktycznie, czas do nasycenia PP może zostać wyznaczony za pomocą poniższych metod:

- Metoda 1 — pobierz arkusz "CT Time-to-Saturate Estimator.xlsm" ze strony GE Multilin, który znajduje się w zakładce Support > Support Documents > Zabezpieczenie szyn zbiorczych B30. Wpisz wymagane parametry systemu i parametry PP.
- Metoda 2
  - określ kilka punktów na osi czasu $t_1$, $t_2$...$t_n$
  - użyj równania 8-5 aby obliczyć odpowiednie $K_{S1}$, $K_{S2}$...$K_{Sn}$
  - oblicz $K_{S_LIM}$ używając równania 8-7
  - porównaj wartości $K_S$ z $K_{S_LIM}$. Jeśli $K_S$ w określonym czasie $t_i$ będzie mniejsze niż $K_{S_LIM}$, oznacza to, że $t_{SAT}$ jest większy niż $t_i$, natomiast jeśli będzie większy, to $t_{SAT}$ jest mniejszy niż $t_i$.

W kolumnach 6 i 7 poniższej tabeli zebrano analizę zagrożeń dla zwarcia zewnętrznego od strony P1. PP-4, PP-6, PP-7, PP-8 mogą ulec nasyceniu z powodu składowej stałej a tym samym wygenerować fałszywy prąd różnicowy dla obu stref (zależnie od aktualnego układu stacji). Nasycenie nie wystąpi przed 5,02ms i zostanie wykryte przez Detektor nasycenia PP.

Przejściowe nasycenie PP z powodu składowej DC może być pominięte podczas nastawiania nachyleń charakterystyki, gdyż nasycenie to zostanie wykryte przez algorytm Detekcji nasycenia oraz algorytm Detekcji zwarcia wewnętrznego. Przejściowe nasycenie musi być jednak wzięte pod uwagę przy nastawianiu ZAB. NIESTABILIZOWANE.

Tab. 8-4: Kalkulacje dla zwarcia zewnętrznego od strony P1

| PP | $I_{ZWARC}$(kA) | $I_{ZWARC}$ (A wtórn) | $t_{DC}$ (ms) | Nasycenie (AC) | Nasycenie (DC) | $t_{SAT}$ (ms) |
|---|---|---|---|---|---|---|
| PP-1 | 14.0 | 116.67 | 40 | Tak | Tak | 5.02 |
| PP-2 | 0 | 0.00 | N/D | Nie | Nie | N/D |
| PP-3 | 6.0 | 25.00 | 5 | Nie | Nie | N/D |
| PP-4 | 5.0 | 25.00 | 30 | Nie | Tak | 26.37 |
| PP-6 | 3.0 | 15.00 | 40 | Nie | Tak | 61.50 |
| PP-7, PP-8 | 14.0 | 58.33 | 40 | Nie | Tak | 9.44 |

## 8.4.3 Zwarcia zewnętrzne od strony C-2

Tabela poniżej przedstawia wyniki analizy zwarcia zewnętrznego od strony P2 (P2 podłączone do sys. I, P3/P4/P5 do sys. II).

Poprzez porównanie prądów po stronie wtórnej (kolumna 3 w tabeli niżej) z granicą liniowej pracy charakterystyki PP (kolumna 4 w Granice liniowej pracy PP powyżej), stwierdzono, że podczas tego zwarcia PP-2 ulegnie nasyceniu, a tym samym pojawi się fałszywy prąd różnicowy w strefie 1 (system I). Biorąc na ten moment pod uwagę jedynie składowe AC, stwierdza się, że pozostałe PP nie ulegną nasyceniu. Wartość tego prądu (prądu magnesowania PP2) można obliczyć przy użyciu obciążenia PP, charakterystyki magnesowania PP oraz prądu pierwotnego PP.

Dla $I_s(I_{zwarc})$= 116,67 A, $R_s$ = 1,23 Ω oraz charakterystyki z rysunku Przybliżone charakterystyki magnesowania PP obliczono: $I_{magnetizing}$ = 27,69 A, $I_{relay}$ = 113,3 A.

Prąd magnesowania nasyconego PP-2, będzie widziany przez funkcję różnicową w strefie 1 jako 27,69 A, podczas gdy prąd stabilizacji będzie wartością maksymalną prądów w strefie (113,3 A). W konsekwencji NACHYLENIE 2 nie powininno być ustawione niżej niż 27,69 A/113,3 A (24%) a ZAB. NIESTABILIZOWANE nie powinno być ustawione niżej niż 27,69 A (2,77 pu).

W kolumnach 6 i 7 poniższej tabeli zebrano analizę zagrożeń dla zwarcia zewnętrznego od strony P2. PP-4, PP-6, PP-7, PP-8 mogą ulec nasyceniu z powodu składowej stałej a tym samym wygenerować fałszywy prąd różnicowy dla obu stref (zależnie od aktualnego układu stacji). Nasycenie nie wystąpi przed 5,06ms i zostanie wykryte przez Detektor nasycenia PP.

Tab. 8-5: Kalkulacje dla zwarcia zewnętrznego od strony P2

| PP | $I_{ZWARC}$ (kA) | $I_{ZWARC}$ (A wtórn.) | $t_{DC}$ (ms) | Nasycenie (AC) | Nasycenie (DC) | $t_{SAT}$ (ms) |
|---|---|---|---|---|---|---|
| PP-1 | 0 | 0.00 | N/D | Nie | Nie | N/D |
| PP-2 | 14.0 | 116.67 | 40 | Tak | Tak | 5.06 |
| PP-3 | 6.0 | 25.00 | 5 | Nie | Nie | N/D |
| PP-4 | 5.0 | 25.00 | 30 | Nie | Tak | 26.37 |
| PP-6 | 3.0 | 15.00 | 40 | Nie | Tak | 61.50 |
| PP-7, PP-8 | 14.0 | 58.33 | 40 | Nie | Tak | 9.44 |

## 8.4.4 Zwarcia zewnętrzne od strony C-3

Tabela poniżej przedstawia wyniki analizy zwarcia zewnętrznego od strony P3 (P3 podłączone do sys. I, P4/P5 do sys. II).

Poprzez porównanie prądów po stronie wtórnej (kolumna 3 w tabeli niżej) z granicą liniowej pracy charakterystyki PP (kolumna 4 w Granice liniowej pracy PP powyżej), stwierdzono, że podczas tego zwarcia żaden z PP nie ulegnie nasyceniu.

W kolumnach 6/7 poniższej tabeli zebrano analizę zagrożeń dla zwarcia zewnętrznego od strony P3. PP-3, PP-4, PP-6, PP-7, PP-8 mogą ulec nasyceniu z powodu składowej stałej a tym samym wygenerować fałszywy prąd różnicowy dla obu stref (zależnie od aktualnego układu stacji). Nasycenie nie wystąpi przed 23,68ms i zostanie wykryte przez Detektor nasycenia.

Tab. 8-6: Kalkulacje dla zwarcia zewnętrznego od strony P3

| PP | $I_{ZWARC}$ (kA) | $I_{ZWARC}$ (A wtórn.) | $t_{DC}$ (ms) | Nasycenie (AC) | Nasycenie (DC) | $t_{SAT}$ (ms) |
|---|---|---|---|---|---|---|
| PP-1 | 0 | 0.00 | N/D | Nie | Nie | N/D |
| PP-2 | 0 | 0.00 | N/D | Nie | Nie | N/D |
| PP-3 | 8.0 | 33.33 | 40 | Nie | Tak | 23.68 |
| PP-4 | 5.0 | 25.00 | 30 | Nie | Tak | 26.37 |
| PP-6 | 3.0 | 15.00 | 40 | Nie | Tak | 61.50 |
| PP-7, PP-8 | 8.0 | 33.33 | 40 | Nie | Tak | 23.68 |

## 8.4.5 Zwarcia zewnętrzne od strony C-4

Tabela poniżej przedstawia wyniki analizy zwarcia zewnętrznego od strony P4 (P4 podłączone do sys. I, P3/P5 do sys. II).

Poprzez porównanie prądów po stronie wtórnej (kolumna 3 w tabeli niżej) z granicą liniowej pracy charakterystyki PP (kolumna 4 w Granice liniowej pracy PP powyżej), stwierdzono, że podczas tego zwarcia żaden z PP nie ulegnie nasyceniu.

W kolumnach 6/7 poniższej tabeli zebrano analizę zagrożeń dla zwarcia zewnętrznego od strony P4. PP-4, PP-6, PP-7, PP-8 mogą ulec nasyceniu z powodu składowej stałej a tym samym wygenerować fałszywy prąd różnicowy dla obu stref (zależnie od aktualnego układu stacji). Nasycenie nie wystąpi przed 10,03 ms i zostanie wykryte przez Detektor nasycenia.

Tab. 8-7: Kalkulacje dla zwarcia zewnętrznego od strony P4

| PP | $I_{ZWARC}$ (kA) | $I_{ZWARC}$ (A wtórn.) | $t_{DC}$ (ms) | Nasycenie (AC) | Nasycenie (DC) | $t_{SAT}$ (ms) |
|---|---|---|---|---|---|---|
| PP-1 | 0 | 0.00 | N/D | Nie | Nie | N/D |
| PP-2 | 0 | 0.00 | N/D | Nie | Nie | N/D |
| PP-3 | 6.0 | 25.00 | 5 | Nie | Nie | N/D |
| PP-4 | 9.0 | 45.00 | 40 | Nie | Tak | 10.03 |
| PP-6 | 3.0 | 15.00 | 40 | Nie | Tak | 61.50 |
| PP-7, PP-8 | 9.0 | 37.50 | 40 | Nie | Tak | 22.23 |

### 8.4.6 Zwarcia zewnętrzne od strony C-5

Tabela poniżej przedstawia wyniki analizy zwarcia zewnętrznego od strony P5 (P5 podłączone do sys. I, P3/P4 do sys. II).

Poprzez porównanie prądów po stronie wtórnej (kolumna 3 w tabeli niżej) z granicą liniowej pracy charakterystyki PP (kolumna 4 w Granice liniowej pracy PP powyżej), stwierdzono, że podczas tego zwarcia żaden z PP nie ulegnie nasyceniu.

W kolumnach 6/7 poniższej tabeli zebrano analizę zagrożeń dla zwarcia zewnętrznego od strony P4. PP-4, PP-5, PP-7 oraz PP-8 mogą ulec nasyceniu z powodu składowej stałej a tym samym wygenerować fałszywy prąd różnicowy dla obu stref (zależnie od aktualnego układu stacji). Nasycenie nie wystąpi przed 9,45 ms i zostanie wykryte przez Detektor nasycenia.

Tab. 8-8: Kalkulacje dla zwarcia zewnętrznego od strony P5

| PP | $I_{ZWARC}$ (kA) | $I_{ZWARC}$ (A wtórn.) | $t_{DC}$ (ms) | Nasycenie (AC) | Nasycenie (DC) | $t_{SAT}$ (ms) |
|---|---|---|---|---|---|---|
| PP-1 | 0 | 0.00 | N/D | Nie | Nie | N/D |
| PP-2 | 0 | 0.00 | N/D | Nie | Nie | N/D |
| PP-3 | 6.0 | 25.00 | 5 | Nie | Nie | N/D |
| PP-4 | 5.0 | 25.00 | 30 | Nie | Tak | 26.37 |
| PP-5 | 11.0 | 55.00 | 30 | Nie | Tak | 9.45 |
| PP-7, PP-8 | 11.0 | 45.83 | 30 | Nie | Tak | 11.54 |

## 8.5 Ustawienia funkcji różnicowej

### 8.5.1 Zbiorcze zestawienia parametrów nastawczych

Biorąc pod uwagę rozważania przedstawione powyżej, wyznaczono następujące parametry charakterystyki stabilizacji.

Tab. 8-9: Ustawienia charakterystyki stabilizacji dla strefy 1

| Nastawa | Wartość | Komentarz |
|---|---|---|
| PRÓG POBUDZENIA | 0.1 pu | Wartość domyślna. Inne wartości można dobrać uwzględniając wymagania pewności działania/bezpieczeństwa. Wartość odniesienia (pu) wynosi 1200A. Oznacza to, że próg pobudzenia po stronie pierwotnej to 120A. |
| NACHYLENIE 1 | 25% | Wartość domyślna. Inne wartości można dobrać uwzględniając wymagania pewności działania/bezpieczeństwa. |
| LOW BPNT | 1.79 pu | Żaden z PP nie ulegnie nasyceniu (od składowych AC) poniżej prądu 1.79 pu nawet dla 80% strumienia remanencji. Natomiast składowa DC może spowodować nasycenie już dla prądu powyżej 1.79 pu. B30 eliminuje efekty nasycenia składową DC używając Detektora zwarcia wewnętrznego. |

| Nastawa | Wartość | Komentarz |
|---|---|---|
| NACHYLENIE 2 | 60% | Wartość domyślna. Inne wartości można dobrać uwzględniając wymagania pewności działania/bezpieczeństwa. Wartość 60% zapewnia, że charakterystyka stabilizacji będzie pracować prawidłowo nawet bez Detekcji zwarcia wewnętrznego (26% fałszywy prąd różnicowy wywołany zwarciem zewnętrznym od strony P1, powodujący nasycenie PP-1). |
| HIGH BPNT | 8.96 | Żaden z PP nie nasyci się (od składowych AC) poniżej prądu 8.96 pu. Składowa DC, może jednak spowodować nasycenie PP już przy prądach poniżej 8.96 pu. B30 eliminuje efekty nasycenia składową DC używając Detektora zwarcia wewnętrznego. |
| ZAB. NIESTABILIZOWANE | 5.94 | Maksymalny, fałszywy prąd różnicowy może wynosić 2,97 pu. Z powodu ogólnego charakteru analizy oraz efektów nasycenia składową DC zastosowano współczynnik bezpieczeństwa wynoszący 2. Najwyższy prąd zwarcia wewnętrznego to 14kA (11.67 pu), co daje dużą szansę na wyłączenie większości zwarć przy pomocy zabezpieczenia niestabilizowanego. |

Tab. 8-10: Ustawienia charakterystyki stabilizacji dla strefy 2

| Nastawa | Wartość | Komentarz |
|---|---|---|
| PRÓG POBUDZENIA | 0.1 pu | Wartość domyślna. Inne wartości można dobrać uwzględniając wymagania pewności działania/bezpieczeństwa. Wartość odniesienia (pu) wynosi 1200A. Oznacza to, że próg pobudzenia po stronie pierwotnej to 120A. |
| NACHYLENIE 1 | 25% | Wartość domyślna. Inne wartości można dobrać uwzględniając wymagania pewności działania/bezpieczeństwa. |
| LOW BPNT | 1.83 pu | Żaden z PP nie ulegnie nasyceniu (od składowych AC) poniżej prądu 1.83 pu nawet dla 80% strumienia remanencji. Natomiast składowa DC może spowodować nasycenie już dla prądu powyżej 1.83 pu. B30 eliminuje efekty nasycenia składową DC używając Detektora zwarcia wewnętrznego. |
| NACHYLENIE 2 | 60% | Wartość domyślna. Inne wartości można dobrać uwzględniając wymagania pewności działania/bezpieczeństwa. Wartość 60% zapewnia, że charakterystyka stabilizacji będzie pracować prawidłowo nawet bez Detekcji zwarcia wewnętrznego (24% fałszywy prąd różnicowy wywołany zwarciem zewnętrznym od strony P2, powodujący nasycenie PP-2). |
| HIGH BPNT | 9.13 pu | Żaden z PP nie nasyci się (od składowych AC) poniżej prądu 9.13 pu. Składowa DC, może jednak spowodować nasycenie PP już przy prądach poniżej 9.13 pu. B30 eliminuje efekty nasycenia składową DC używając Detektora zwarcia wewnętrznego. |
| ZAB. NIESTABILIZOWANE | 5.54 | Maksymalny, fałszywy prąd różnicowy może wynosić 2,77 pu. Z powodu ogólnego charakteru analizy oraz efektów nasycenia składową DC zastosowano współczynnik bezpieczeństwa wynoszący 2. Najwyższy prąd zwarcia wewnętrznego to 14kA (11.67 pu), co daje dużą szansę na wyłączenie większości zwarć przy pomocy zabezpieczenia niestabilizowanego. |

## 8.6 Rozszerzenie funkcjonalności urządzenia

### 8.6.1 Wykorzystanie funkcji przełączenia grup nastaw

W powyższym przykładzie, dla systemu II, PP-2 ma największe szanse na nasycenie, co określa wartości niektórych nastaw. Jednak PP-2 nie zawsze muszą być częścią strefy (np, jeśli ODL-2 będzie otwarty). Jako, że pozycja ODL-2 musi zostać określona w Dynamic Bus Replica, stan tego odłącznika może zostać użyty również do przełączenia grupy nastaw. Można dzięki temu bardziej czuło nastawić funkcję różnicową, jeśli PP-2 nie będą aktualnie częścią danej strefy. Przykładowo, jeśli ODL-2 jest otwarty a ODL-6 zamknięty, PP-4 stają się najsłabszym punktem w strefie 2. HIGH BPNT można ustawić wtedy na 22,88 pu (kolumna 4 w Granice liniowej pracy PP). LOW BPNT można nastawić na 4,58 pu (kolumna 5 w Granice liniowej pracy PP). NACHYLENIE 2 można obniżyć, gdyż żaden PP w strefie 2 nie ulegnie nasyceniu (analiza zwarć zewnętrznych powyżej).

Powyższa koncepcja może być zaimplementowana za pomocą:

- Logiki programowalnej, aby określić, który z PP ma w danym układzie stacji największe szanse na nasycenie
- Przełączenia grup nastaw, aby dynamicznie (zależnie od stanu odłączników) zmienić aktywny bank, a tym samym nastawy funkcji 87B

To podejście może być rozszerzone dla szyn, które nie potrzebują wykorzystania Dynamic Bus replica. Może ono obejmować dodatkowo aproksymację maksymalnego prądu zwarcia na szynach przy użyciu stanu odłączników/wyłączników i optymalizację ustawień zależnie od potencjalnego stresu dla PP, dla dowolnego układu szyn zbiorczych.

# Zabezpieczenie szyn zbiorczych B30

# Rozdział 9: ZASADA DZIAŁANIA

W tym rozdziale została szerzej opisana zasada działania całego urządzenia i poszczególnych funkcji.

## 9.1 Wprowadzenie

### 9.1.1 Zabezpieczenie różnicowe szyn zbiorczych

Na poniższym rysunku przedstawiono wejścia prądowe definiujące (za pomocą dynamicznego schematu synoptycznego) strefę różnicowego zabezpieczenia szyn zbiorczych. Znajduje się na nim także schematyczne wyjaśnienie procesu obróbki sygnałów analogowych dostarczonych z poszczególnych pól do przekaźnika.

Rys. 9-1: Schemat blokowy działania zabezpieczenia różnicowego szyn zbiorczych

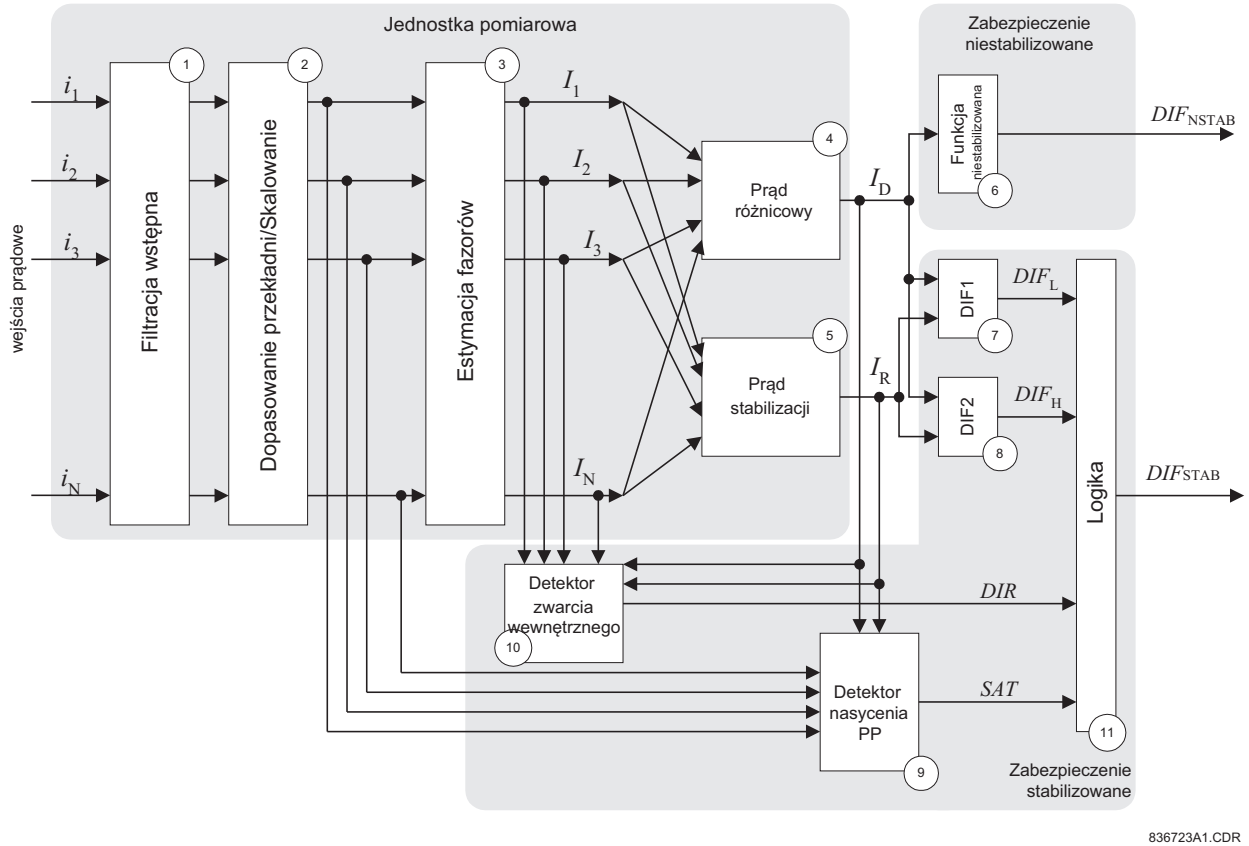


Na początek zmierzone prądy są wstępnie filtrowane (Blok 1), aby usunąć m. in. zanikającą składową stałą oraz inne zakłócenia w sygnale prądowym.

Sygnały po filtracji są następnie przeskalowywane (blok 2) do wspólnego odniesienia, biorąc pod uwagę przekładnie PP w danej strefie. Więcej informacji na ten temat znajduje się w sekcji Dynamic Bus Replica w tym rozdziale.

Fazory prądu różnicowego i hamującego w danej strefie są wyznaczane cyfrowo w bloku 3, aby następnie obliczyć prąd różnicowy (blok 4) oraz prąd stabilizacji (blok 5). Zobacz sekcję Zasada działania funkcji różnicowej.

Moduł prądu różnicowego jest porównywany z ustawionym progiem i jeżeli zostanie ten próg przekroczony (blok 6), to zostają aktywowne sygnały logiczne o zadziałaniu funkcji niestabilizowanej.

Prąd różnicowy i prąd stabilizacji są porównywane za pomocą dwóch komparatorów DIF1 (blok 7) i DIF2 (blok 8). Algorytmy te działają na trochę innej zasadzie. Podział ma na celu zwiększenie bezpieczeństwa i pewności działania. Więcej informacji na temat DIF1 (Obszar 1) i DIF2 (Obszar 2) znajduje się w sekcji Zasada działania funkcji różnicowej.

Detektor zwarcia zewnętrznego (blok 10) nadzoruje kierunek zwarcia, jeśli jest to konieczne. Algorytm bierze pod uwagę wszystkie prądy w danej strefie oraz prąd różnicowy i hamujący. Zobacz sekcję Detekcja zwarcia wewnętrznego.

Detektor nasycenia przekładników prądowych (blok 9) analizuje prąd różnicowy i hamujący oraz próbki prądów na wejściach prądowych. Zobacz sekcję Detekcja nasycenia przekładników prądowych.

Blok wyjściowy (blok 11) zbiera wszystkie powyższe warunki i na ich podstawie podejmuje decyzję o zadziałaniu funkcji różnicowej. Takie podejście zapewnia odpowiedni balans pomiędzy szybkością działania, bezpieczeństwem i niezawodnością. Zobacz sekcję Logika nadzoru oraz sekcję Przykłady na końcu rozdziału.

## 9.2 Dynamic bus replica - schemat synoptyczny układu stacji

### 9.2.1 Mechanizm Dynamic bus replica

B30 pozwala na zabezpieczanie układu szyn, w którym obwody prądowe (pola) mogą być przełączane pomiędzy różnymi sekcjami stacji. Poprawna praca przekaźnika opiera się na przypisaniu odpowiedniego sygnału logicznego do odpowiedniego źródła prądowego. Mechanizm kojarzenia sygnałów logicznych (stanu podłączenia danego pola do strefy) ze źródłami pomiarowymi nosi nazwę Dynamic Bus Replica.

Przypisanie poszczególnych pól do stref ZS opiera się na zasadzie sygnał logiczny <-> źródło pomiarowe (wirtualne). Źródła są funkcją B30, która jest wygodnym sposobem na skojarzenie odpowiednich wejść prądowych i napięciowych z odpowiednimi funkcjami zabezpieczeniowymi.

Funkcjonalność źródeł pomiarowych pozwala na sumowanie fizycznych prądów z różnych wejść prądowych i przypisanie tej sumy do odpowiedniej funkcji. Nie zaleca się jednak jej wykorzystywania dla zabezpieczenia różnicowego szyn. Jeśli utworzy się taką sumę z prądów dwóch lub trzech pól a potem przypisze do funkcji różnicowej, prąd hamujący obliczony przez B30 nie zawsze poprawnie odzwierciedla prąd przy zwarciach zewnętrznych. W konsekwencji prąd hamujący przy niektórych zwarciach zewnętrznych może być mniejszy niż prąd rzeczywisty. Dodatkowo, kiedy używa się sumy prądów jako źródła pomiarowego mogą wystąpić problemy z poprawnym działaniem Detektora nasycenia PP oraz Detektora zwarcia zewnętrznego.

Zaleca się, aby źródło pomiarowe przypisane do zabezpieczenia różnicowego było powiązane z tylko jednym fizycznym PP. Jedynym scenariuszem, kiedy można użyć funkcji sumowania jest sytuacja, kiedy mamy pewność, że prądy ze wszystkich PP składających się na tę sumę będą prądami obciążenia i nie będą przenosić prądu zwarciowego w żadnej sytuacji.

Sygnał logiczny jest dynamicznym określeniem tego, czy dane pole (PP) jest aktualnie przyłączone do danej strefy zabezpieczenia różnicowego. Zazwyczaj sygnał ten jest tworzony na podstawie stanu odłączników (ew. wyłączników) pól.

#### 9.2.1.1 Przykład 1

Poniższy rysunek przedstawia przykład obwodu, który może być podłączony do dwóch osobnych systemów szyn zbiorczych. Załóżmy, że każdy z systemów jest chroniony przez oddzielne urządzenie B30. Rozważmy scenariusz dla systemu 1. Sygnały prądowe są podłączone do przekaźnika na wejściach F1-F4 i zostały przypisane do źródła SRC1. Stan odłącznika jest wprowadzony na wejście fizyczne (powiedzmy U7a). Można użyć wejścia bezpośrednio lub wypracować w logice stan, który pozwoli na sygnalizację alarmu położenia. Para "SRC1 - U7a" stanowi wejście do algorytmu funkcji różnicowej w strefie 1.

Rys. 9-2: Mechanizm Dynamic bus replica

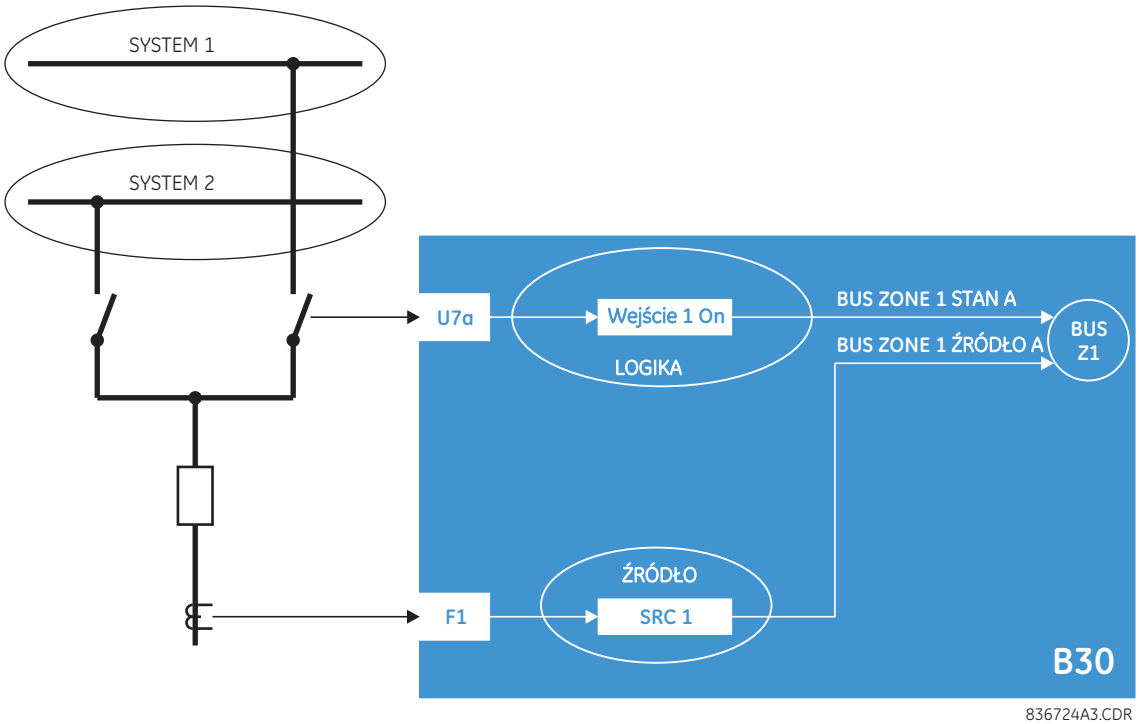


Jeśli dane pole nie będzie mogło być przyłączone do innego elementu sieci (innej strefy) niż zabezpieczane szyny, to należy przypisać tutaj na stałe sygnał logiczny "On".

## 9.2.2 Dopasowanie przekładni

B30 pozwala na wykorzystanie PP z różnymi wartościami znamionowymi prądów pierwotnych i wtórnych. Skalowanie prądów do wspólnego odniesienia jest wykonywane wewnętrznie w przekaźniku. Maksymalna różnica prądów może wynosić 32:1. Aby poprawnie nastawić charakterystykę różnicową należy mieć na uwadzie co jest wartością odniesienia.

B30 skaluje prądy po stronie wtórnej wszystkich PP do maksymalnego prądu po stronie pierwotnej wszystkich przekładników w danej strefie ZS. 1 pu oznacza więc prąd maksymalny wszystkich PP w danej strefie.

Prąd odniesienia jest wybierany automatycznie przez B30 na podstawie konfiguracji i nie jest dynamicznie zmieniany w zależoności od tego, które pola są aktualnie podłączone do danej strefy.

### 9.2.2.1 Przykład 2

Załóżmy, że PP podłączone do strefy 1 mają następujące wartości prądów:

- 1A PP: 600:5
- 1B PP: 500:1
- 1C PP: 600:5
- 1D PP: 1000:5
- 1E PP: 500:1
- 1F PP: 600:5

Wartość maksymalna z prądów: 600, 500, 600, 1000, 500 i 600 to 1000 A i taka wartość jest automatycznie wybierana jako wartość odniesienia dla strefy 1. 1 pu wynosi w tym przypadku 1000 A po stronie pierwotnej.

Należy zauważyć, że niezależnie od przekładni i prądu znamionowego strony wtórnej PP, wartość pu prądu różnicowego pozostaje taka sama niezależnie od dystrybucji tego prądu pomiędzy polami. Rozważmy dwie sytuacje, w których do danej strefy prądy są dostarczone jedynie za pomocą PP 1A i 1B:

- Na wejściu 1A zmierzono 1kA po stronie pierwotnej a na wejściu 1B - 2kA. Prądy są w fazie. Prąd pu źródła 1A wynosi: 1000 A : (600:5) : 5A/pu = 1.67 pu. Prąd pu źródła 1B wynosi: 2000 A : (500:1) : 1A/pu = 4.00 pu. Prąd różnicowy (pu) wynosi: (1000A + 2000A) : 1000A = 3.00 pu.
- Na wejściu 1A zmierzono 2kA po stronie pierwotnej a na wejściu 1B - 1kA. Prądy są w fazie. Prąd pu źródła 1A wynosi: 2000 A : (600:5) : 5A/pu = 3.33 pu. Prąd pu źródła 1B wynosi: 1000 A : (500:1) : 1A/pu = 2.00 pu. Prąd różnicowy (pu) wynosi: (1000A + 2000A) : 1000A = 3.00 pu.

## 9.3 Zasada działania funkcji różnicowej

### 9.3.1 Charakterystyka stabilizacji

B30 posiada charakterystykę stabilizacji z dwoma nachyleniami i dwoma punktami przegięcia, jak pokazano poniżej.

Nastawa PRÓG POBUDZENIA ma za zadanie odstrojenie się od naturalnego prądu różnicowego przy niskim obciążeniu na szynach, gdy efektywnie nie ma wystarczającego prądu hamującego.

Pierwszy punkt przegięcia (LOW BPNT) określa punkt, do którego PP będą pracować w liniowej części charakterystyki, pomimo niesprzyjających warunków, takich jak np. znaczny magnetyzm szczątkowy. Do tego punktu obowiązuje nastawa NACHYLENIE 1, określająca nachylenie charakterystyki różnicowej.

Do progu (HIGH BPNT) PP powinny pracować bez znacznego nasycenia. Od tego progu obowiązuje NACHYLENIE 2.

Rys. 9-3: Charakterystyka stabilizacji

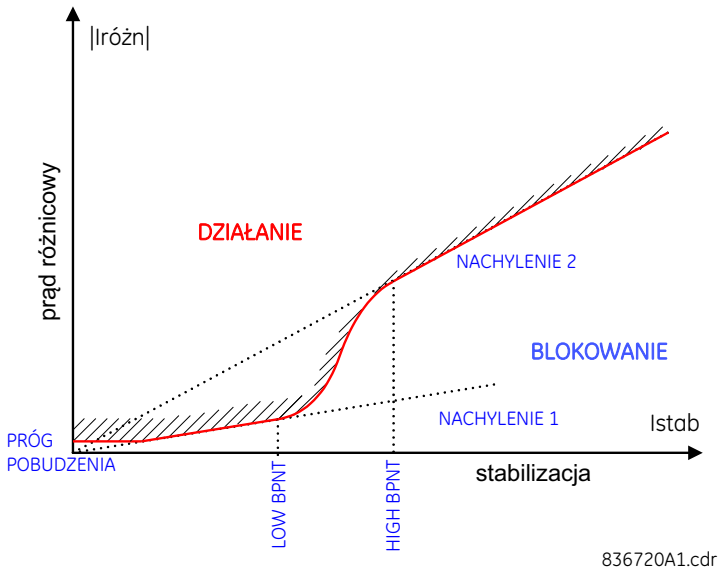


NACHYLENIE 2 używane przez B30 zachowuje się jak procentowa stabilizacja niezależnie od poziomu prądu hamującego. Dzieje się tak dlatego, że granica charakterystyki w części powyżej drugiego punktu przegięcia jest linią prostą, dzielącą ją na dwa obszary. Używanie stałej wartości nachylenia w tym obszarze, pomimo wielu zalet powoduje jednak to, że obszar pomiędzy punktami przegięcia jest niedookreślony. W przypadku B30 zastosowano aproksymację tej części charakterystyki za pomocą wielomianu trzeciego rzędu. W konsekwencji charakerystyka zapewnia:

- stałe nachylenie o wartości NACHYLENIE 1 dla prądów hamujących poniżej LOW BPNT,
- stałe nachylenie o wartości NACHYLENIE 2 dla prądów hamujących powyżej HIGH BPNT, oraz
- gładkie przejście charakterystyki w obszarze pomiędzy LOW BPNT a HIGH BPNT

## 9.3.2 Prąd różnicowy i prąd stabilizacji

Prąd różnicowy jest wektorową sumą prądów wchodzących/wychodzących ze strefy, przy uwzględnieniu stanu podłączenia danego pola do tej strefy (ustawienie STAN w Dynamic Bus Replica). Prąd różnicowy jest skalowany do wspólnego odniesienia, jakim jest maksymalny prąd strony pierwotnej PP w danej strefie. Ustawienia PRÓG POBUDZENIA dla funkcji stabilizowanej oraz ZAB. NIESTABILIZOWANE należy również wyskalować do wspólnego odniesienia.

Prąd stabilizacji jest wartością maksymalną ze wszystkich modułów prądów wchodzących/wychodzących ze strefy, przy uwzględnieniu stanu podłączenia danego pola do tej strefy (ustawienie STAN w Dynamic Bus Replica). Prąd stabilizacji jest skalowany do wspólnego odniesienia, jakim jest maksymalny prąd strony pierwotnej PP w danej strefie. Ustawienia LOW BPNT oraz HIGH BPNT należy również wyskalować do wspólnego odniesienia.

Użycie algorytmu "prądu maksymalnego" dla prądu hamującego pozwala na dodatkową stabilizację nie zmniejszając pewności działania funkcji różnicowej, gdyż Multilin używa osobnego algorytmu do detekcji nasycenia PP. Kolejną zaletą takiego podejścia jest to, że w porównaniu do metody "wartości średniej" czy "sumy" sygnał stabilizacji zawsze jest reprezentowany przez prąd płynący przez przekładniki, które mają największą szansę na nasycenie się przy zwarciu zewnętrznym. W tym podejściu większą role przywiązuje się do ustawień punktów przegięcia chakterystyki.

Poniżej przedstawiono przykład nastawienia parametrów przegięcia charakterystyki różnicowej w Multilin UR.

### 9.3.2.1 Przykład 3

Weźmy pod uwagę dane z poprzedniego przykładu. Załóżmy też, że biorąc pod uwagę parametry PP, ich obciążenie czy rezystancję przewodów, poniższe prądy (po stronie pierwotnej) będą przetwarzane bez znaczengo nasycenia:

- 1A PP: 6.0 kA
- 1B PP: 7.5 kA
- 1C PP: 5.0 kA
- 1D PP: 13.0 kA
- 1E PP: 8.0 kA
- 1F PP: 9.0 kA

Z powyższych wartości wynika, że przekładniki podłączone do wejścia 1C są najbardziej narażone na nasycenie . Przy zwarciu zewnętrznym od strony 1C, przekładniki 1C mogą potencjalnie przenosić prąd powiązany z pozostałymi wejściami prądowymi. Prąd zwarcia będzie jednak wyższy niż każdy z pozostałych prądów, więc prąd PP 1C stanie się prądem stabilizacji dla całej strefy w przypadku zwarć zewnętrznych od strony PP 1C. W konsekwencji HIGH BPNT powinien być ustawiony nie wyżej niż 5000A, czyli maksymalnie 5 pu (1000A = 1pu, zgodnie z Przykładem 2).

Takie samo podejście stosuje się w przypadku nastawy LOW BPNT.

## 9.3.3 Zwiększona niezawodność i bezpieczeństwo

Aby rozszerzyć funkcjonalność B30, charakterystyka stabilizacji jest podzielona na dwa obszary. Każdy z tych obszarów cechuje się innym sposobem działania, co przedstawiono na poniższym rysunku.

Obszar 1 ma zastosowanie dla stosunkowo niskich prądów różnicowych i został przewidziany dla dodatkowej stabilizacji przy niskoprądowych zwarciach zewnętrznych. Niektóre dalekie zwarcia zewnętrzne mogą również powodować nasycenie PP ze względu na ekstremalnie długie stałe czasowe składowej stałej DC. Jednak w takich przypadkach ciężko jest wykryć nasycenie PP. Z tego powodu, dla większej niezawodności w tym obszarze cały czas działa algorytm Detekcji zwarcia wewnętrznego. Algorytm Detekcji nasycenia PP nie jest brany tutaj pod uwagę.

Rys. 9-4: Dwa obszary charakterystyki stabilizacji

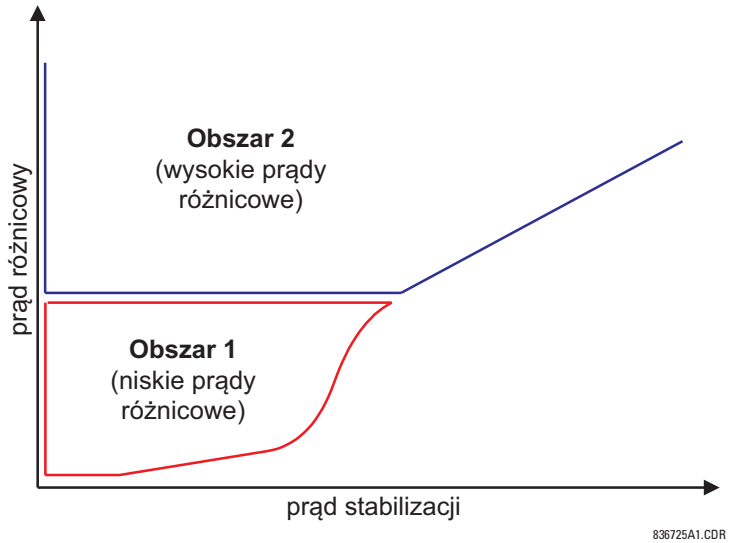


Obszar 2 to obszar dla stosunkowo wysokich prądów różnicowych. Jeśli podczas zwarć zewnętrznych prąd różnicowy jest na tyle wysoki, że trajektoria prądu stabilizacji i pradu różnicowego wejdzie w ten obszar, to wykrycie nasycenia PP jest gwarantowane przez algorytm Detekcji nasycenia PP.

W Obszarze 1 B30 działa na zasadzie 2z2. Aby zadziałało zabezpieczenie różnicowe muszą zostać potwierdzone dwa warunki: wykrycie zwarcia wewnętrznego przez algorytm Detekcji zwarcia wewnętrznego oraz prąd musi znaleźć się ponad charakteystyką stabilizacji.

W Obszarze 2 B30 zmienia swój tryb pracy dynamicznie. Jeśli Detektor nasycenia PP nie wykrył nasycenia, to aby wyzwolić działanie funkcji różnicowej wystarczy informacja z algorytmu Detekcji zwarcia zewnętrznego (tryb 1z2). Jeśli jednak wykryto nasycenie, to aby zadziałało zabezpieczenie różnicowe muszą zostać potwierdzone dwa warunki: wykrycie zwarcia wewnętrznego przez algorytm Detekcji zwarcia wewnętrznego oraz prąd musi znaleźć się ponad charakteystyką stabilizacji (tryb 2z2).

Dwa obszary działania funkcji dają użytkownikowi możliwość kontroli nad pewnością i bezpieczeństwem działania funkcji. Użytkownik ma wpływ na dwa obszary działania poprzez 1) odpowiednie ustawienia charakterystki oraz 2) odpowiedni podział charakterystyki na wspomniane wcześniej dwa obszary działania.

## 9.4 Detekcja zwarcia wewnętrznego

### 9.4.1 Kryterium działania funkcji

Dla większego bezpieczeństwa, B30 używa algorytmu detekcji zwarcia zewnętrznego, od którego uzależnione jest działanie funkcji 87B. Detekcja jest aktywna zawsze dla niskich prądów różnicowych (czerwony obszar 1 na charakterystyce), natomiast dla wysokich prądów różnicowych (niebieski obszar 2) jest ona aktywowana po wykryciu nasycenia PP.

Funkcja detekcji zwarcia zewnętrznego/wewnętrznego korzysta z relacji pomiędzy kątami prądów poszczególnych stron transformatora. Oznacza to, że sygnał odniesienia, tj. napięcie szyn, nie jest wymagany. Mogą wystąpić dwa scenariusze:

- Jeżeli wszystkie prądy zwarciowe płyną w jednym kierunku, zwarcie jest wewnętrzne lub
- Jeżeli co najmniej jeden prąd zwarciowy płynie w przeciwnym kierunku w porównaniu z sumą pozostałych prądów, zwarcie jest zewnętrzne

Detekcja kierunku zwarcia realizowana jest w dwóch etapach.

Po pierwsze, na podstawie **wartości** danego **prądu** określa się, czy jest to prąd zwarciowy. Jeśli tak, należy rozpatrzeć jego względną zależność fazową. Kontrola fazy nie może być inicjowana dla prądów obciążenia, gdyż zwarcie jest wykrywane jako zewnętrzne, nawet podczas zwarć wewnętrznych. Pomocniczy komparator tego etapu stosuje adaptacyjny próg. Ten próg to niewielka część prądu stabilizacji. Prąd z określonego uzwojenia jest używany do detekcji kierunku, jeśli jego wartość jest większa niż max($K \times I_{stab,\ 0.1\ pu}$) lub jest większy niż dwukrotność wartości znamionowej prądu jego PP. Dla stref z dwoma polami, K = 0.2. Dla stref z 3-6 polami, K = 0.8 / (N – 1). Dla stref powyżej 6 pól, K = 0.16.

Po drugie, dla wybranych prądów zwarciowych sprawdzany jest kąt fazowy między prądem danego uzwojenia a sumą wszystkich pozostałych prądów. Ta suma (ID) to prąd różnicowy pomniejszony o prąd danego uzwojenia (ID - Ip). Dlatego dla każdego prądu uzwojenia (Ip), należy sprawdzić **kąt między wskazami Ip i ID - Ip**.

W zabezpieczanej strefie powinno znajdować się co najmniej jedno uzwojenie, spełniające warunki kontroli wartości prądu, aby umożliwić funkcji zadeklarowanie zwarcia wewnętrznego i co najmniej dwa uzwojenia, które pozwolą na rozróżnienie zwarcia wewnętrznego od zewnętrznego.

Idealnie, podczas zwarć zewnętrznych, wspomniany kąt jest bliski 180° a podczas zwarć wewnętrznych bliski 0°.

Rys. 9-5: Detekcja zwarcia zewnętrznego

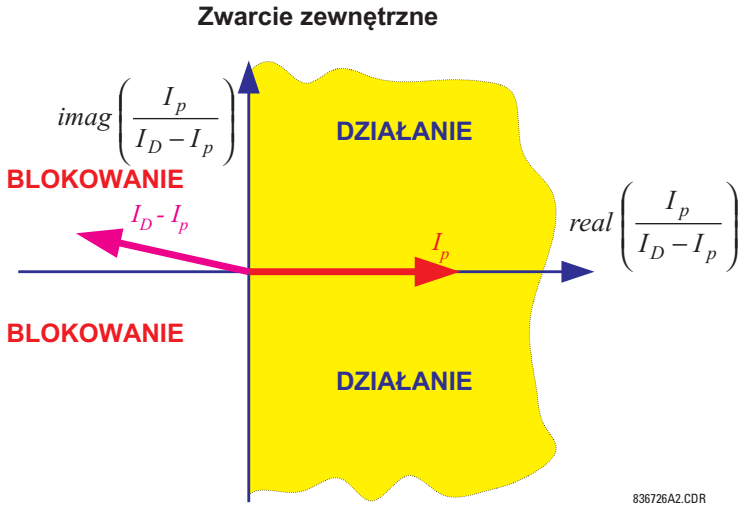


Rys. 9-6: Detekcja zwarcia wewnętrznego

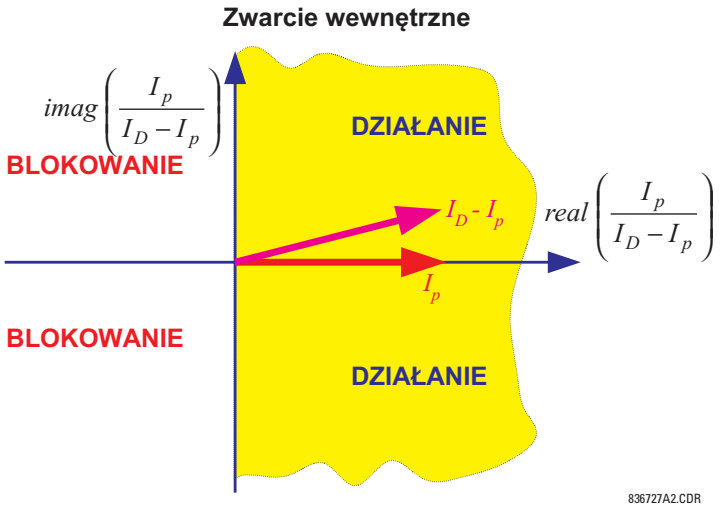

Funkcja detekcji kierunku zwarcia w B30 oblicza maksymalny kąt dla rozważanych prądów i porównuje go z ustalonym progiem (90°). Wynik działania algorytmu jest dostępny za pomocą sygnałów BUS 1(2) DIR A/B/C.

## 9.5 Detekcja nasycenia przekładników prądowych

### 9.5.1 Kryterium działania funkcji

Detektor nasycenia PP w B30 wykorzystuje fakt, że każdy przekładnik prądowy działa poprawnie przez krótki czas, nawet przy bardzo dużych prądach pierwotnych, które następnie powodowałyby bardzo głębokie nasycenie. W rezultacie, w przypadku zwarcia zewnętrznego, prąd różnicowy pozostaje bardzo niski w początkowym zakresie liniowej pracy PP, podczas gdy prąd stabilizacji szybko rośnie. Gdy jeden lub więcej PP nasyci się, prąd różnicowy wzrasta a prąd stabilizacji po kliku ms maleje. Podczas zwarć wewnętrznych zarówno prąd różnicowy, jak i hamujący rośnie jednocześnie. Tworzy to charakterystyczne wzory zachowania prądów, jak pokazano na poniższym rysunku.

Rys. 9-7: Zachowanie prądu różnicowego i hamującego podczas zwarcia zewnętrznego i wewnętrznego

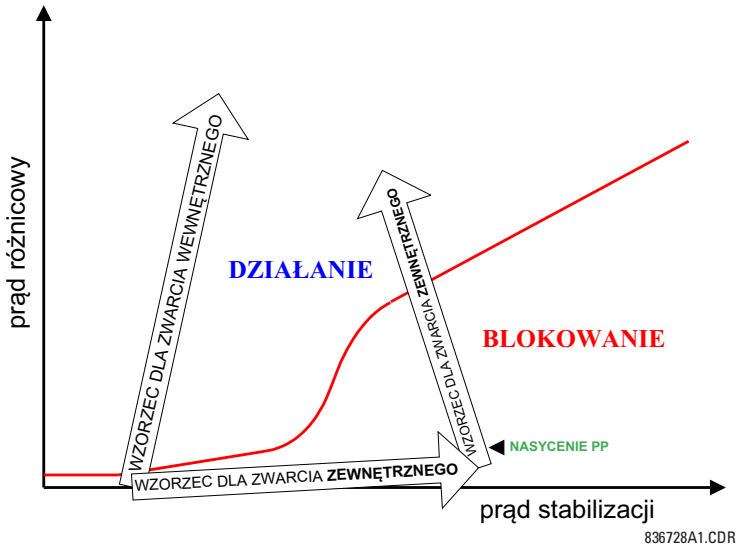


Stan nasycenia przekładnika prądowego jest deklarowany przez detektor nasycenia, gdy prąd stabilizacji staje się większy niż PUNKT PRZEGIĘCIA 2, a jednocześnie prąd różnicowy jest poniżej pierwszego zbocza (NACHYLENIE 1). Powyższy stan ma charakter przejściowy i wymaga podtrzymywania. Wykorzystywana jest do tego specjalna logika w postaci „maszyny stanów", jak pokazano na poniższym rysunku.

Ponieważ estymator fazorów wprowadza opóźnienie do procesu pomiarowego, wspomniany powyżej test nasycenia nie wykrywa bardzo szybkiej saturacji. Aby poradzić sobie z taką sytuacją, sprawdzany jest inny warunek, który wykorzystuje relacje między sygnałami na poziomie przebiegu danych sygnałów. Podstawowa zasada jest podobna do opisanej. Dodatkowo, oparty na próbkach mechanizm detektora nasycenia wykorzystuje pochodną prądu stabilizacji (di/dt), aby lepiej prześledzić wzór nasycenia pokazany na rysunku.

Detektor nasycenia jest w stanie wykryć saturację występującą w ciągu około 3 ms od powstania zwarcia. Detektor, choć nie posiada ustawień, do poprawnej pracy wykorzystuje funkcję różnicową stabilizowaną. Należy o tym pamiętać podczas nastawiania parametrów charakterystyki, ponieważ jej parametry muszą zachować swoje pierwotne znaczenie.

Wynik działania algorytmu detekcji nasycenia PP jest dostępny za pomocą sygnałów BUS 1(2) SAT A/B/C.

Rys. 9-8: Algorytm działania "maszyny stanów" detektora nasycenia PP

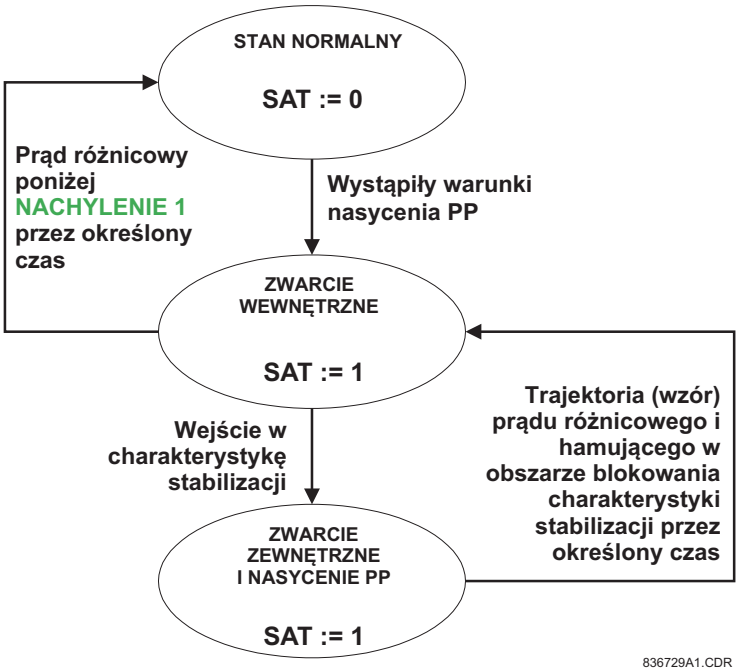


## 9.6 Logika nadzoru i przykłady zwarcia wewnętrznego i zewnętrznego

### 9.6.1 Logika wyjściowa (nadzoru)

Logika wyjściowa dla funkcji zabezpieczenia różnicowego szyn została przedstawiona na poniższym rysunku.

Dla niskich prądów różnicowych funkcja działa na zasadzie 2z2 - Detekcja zwarcia wewnętrznego + prąd różnicowy powyżej charakterystyki stabilizacji.

Dla wyższych prądów różnicowych funkcja działa na zasadzie 2z2 lub 1z2 zależnie od Detekcji nasycenia w PP. Zazwyczaj algorytm Detekcji zwarcia wewnętrznego jest wolniejszy niż pozostałe algorytmy, stąd unikanie jego wykorzystania powoduje zwiększenie szybkości działania urządzenia.

Dynamiczne wykorzystanie Detekcji zwarcia wewnętrznego nie ma zastosowania dla niskich prądów różnicowych, gdyż w takiej sytuacji trudno jest niezawodnie wykryć nasycenie PP.

Rys. 9-9: Logika wyjściowa funkcji różnicowej szyn

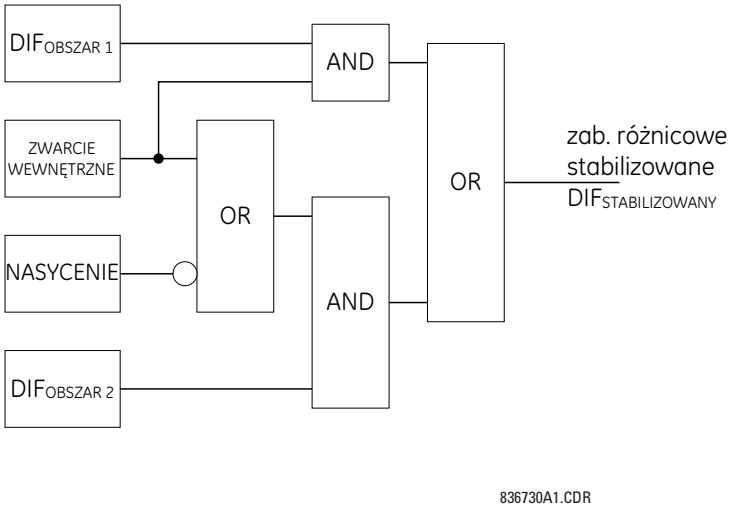


## 9.6.2 Przykład zwarcia wewnętrznego i zewnętrznego

Poniżej przedstawiono dwa przykłady działania funkcji różnicowej: zwarcie zewnętrzne z mocnym nasyceniem PP oraz zwarcie wewnętrzne w strefie.

Zabezpieczana strefa składa się z 6 pól, których PP są podłączone do grup zacisków: F1, F5, M1, M5, U1, U5. Pola podłączone do F1, F5, M1, M5 i U5 mogą zasilać zwarcie; pole podłączone do U1 to pole odpływowe. Pola podłączone do F1, F5 i U5 przenoszą znacznie większe obciążenie, niż pola podłączone do zacisków F5 i M1.

Przekładniki prądowe M5 są najsłabszymi w strefie (mogą ulec nasyceniu najszybciej).

Pierwszy przebieg pokazuje prądy oraz ważniejsze sygnały logiczne w przypadku zwarcia zewnętrznego. Pomimo bardzo szybkiego i mocnego nasycenia PP, B30 pozostaje stabilne - nie wystawia sygnału zadziałania funkcji różnicowej.

Drugi przebieg pokazuje te same sygnały, jednak dla zwarcia wewnętrznego. B30 zadziałało z czasem 10 ms (zestyki typu Fast form-C).

Rys. 9-10: Zwarcie zewnętrzne

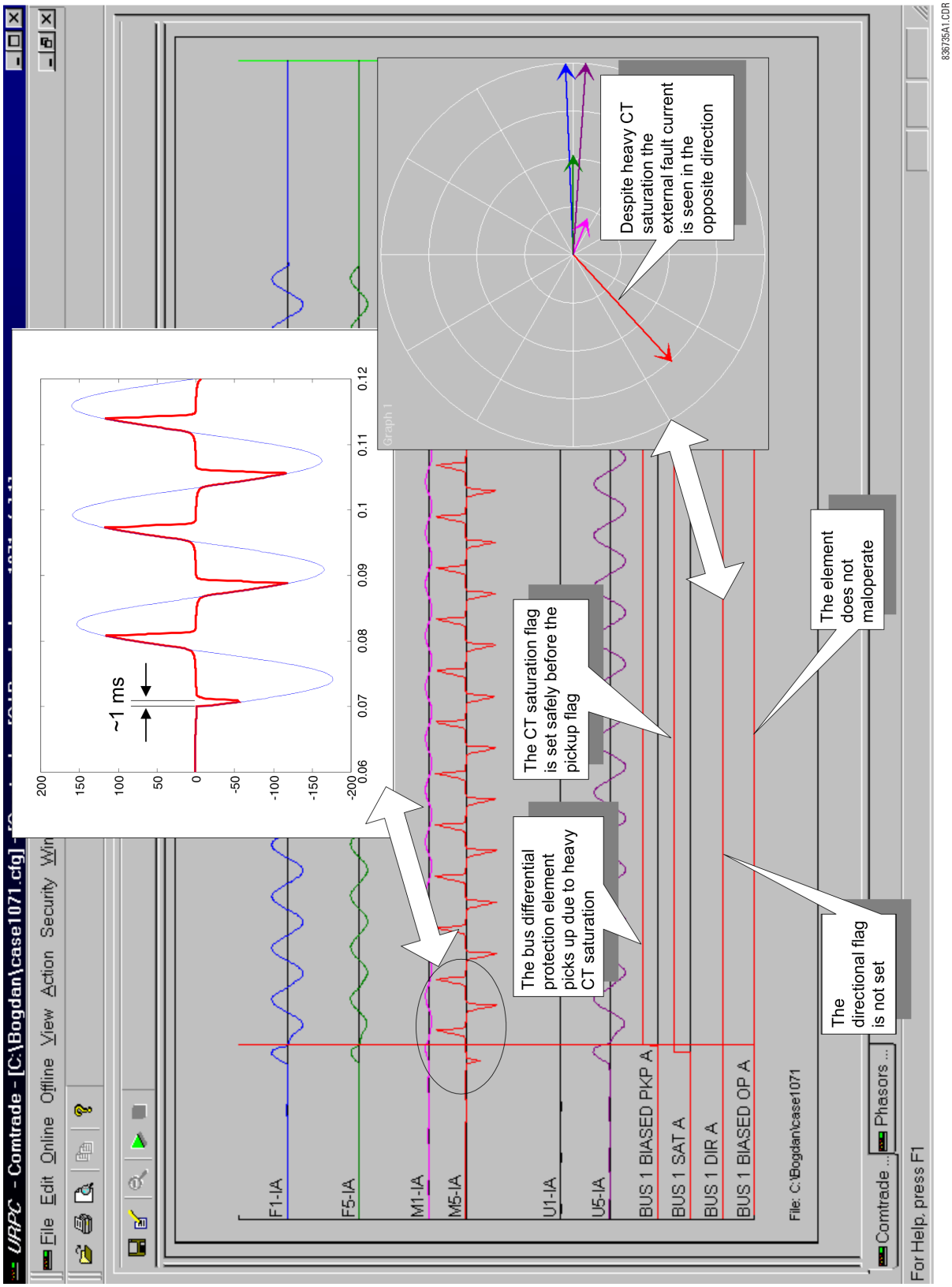

Rys. 9-11: Zwarcie wewnętrzne

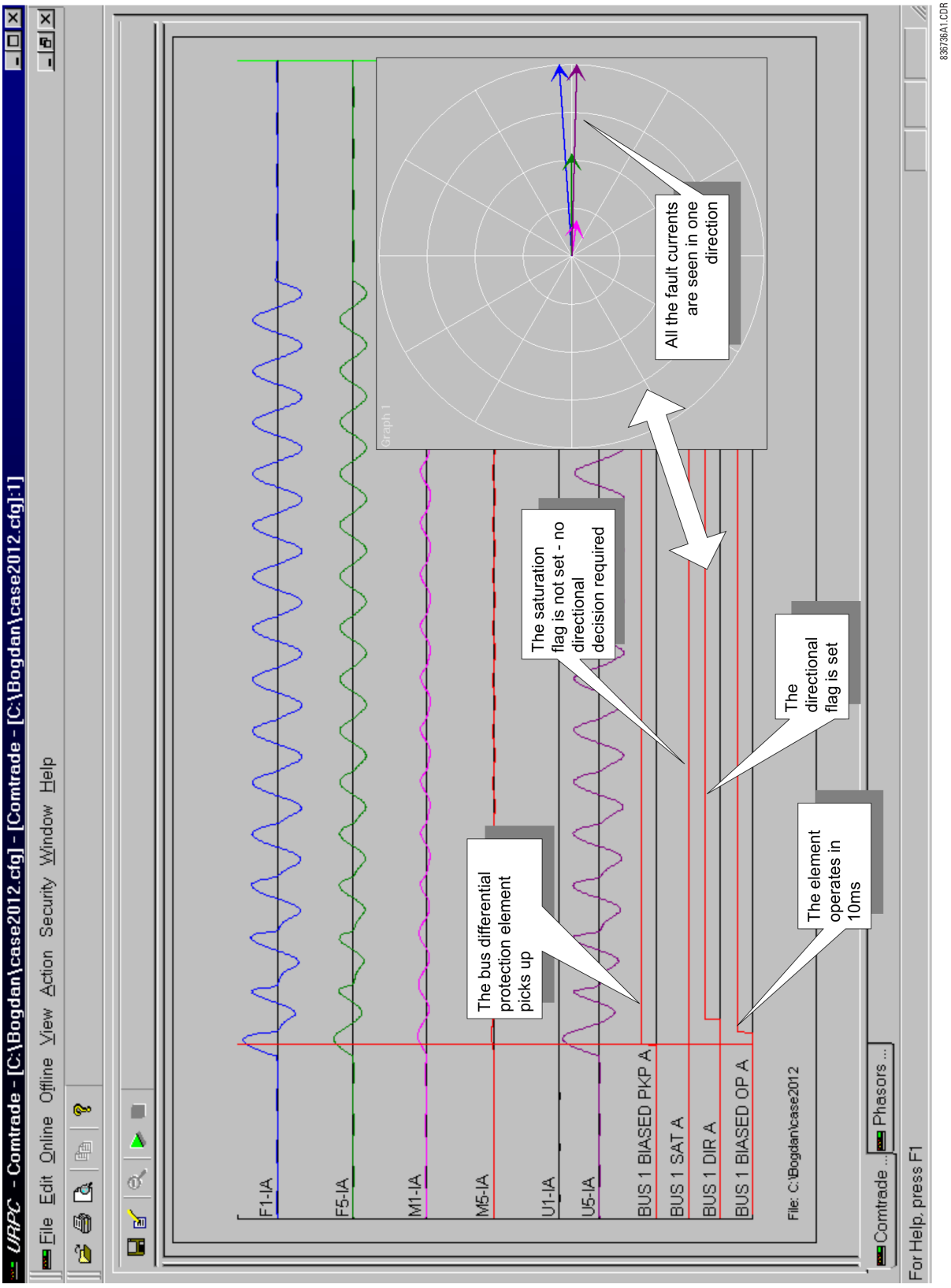




9

# Zabezpieczenie szyn zbiorczych B30

# Rozdział 10: EKSPLOATACJA

W tym rozdziale opisano monitorowanie, eksploatację, naprawę, przechowywanie i utylizację sprzętu i oprogramowania.

## 10.1 Monitoring

Urządzenie i dane w nim zawarte mogą być monitorowane za pomocą wewnętrznych funkcji.

### 10.1.1 Sygnalizacja dla całej stacji

Aby wyświetlić przegląd listy alarmowej systemu:

1. Przejdź do **Lista alarmowa systemu** w oknie Online, poniżej listy urządzeń. Odczytanie danych ze wszystkich urządzeń może potrwać nawet kilka minut.
2. Potwierdź wszelkie komunikaty dotyczące niedostępnych urządzeń. Po zakończeniu otworzy się okno Lista alarmowa.

Rys. 10-1: Lista alarmowa (Sygnalizacja) systemu

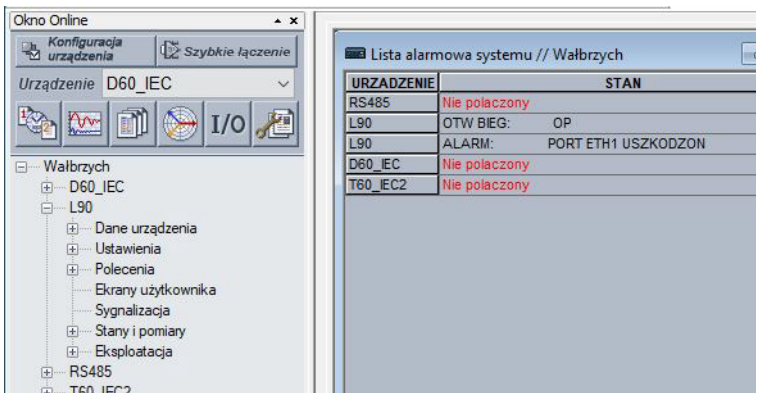


### 10.1.2 Sygnalizacja za pomocą Modbus Analyzer

Przejdź do **Eksploatacja -> Stany i pomiary - Modbus**, aby monitorować dane urządzenia UR. Należy użyć adresów map pamięci Modbus przedstawionych w UR Family Communications Guide.

W górnej części okna wyświetlane są wartości. Dolna część okna przeznaczona jest do użytku fabrycznego.

Pierwszy wiersz na rysunku pokazuje, że monitorowane jest działanie wyjścia fizycznego 1. Jego adres Modbus to CAFA. Rzeczywista wartość odczytana z urządzenia wynosi 0, co oznacza, że jest wyjście jest niepobudzone.

Drugi wiersz na rysunku pokazuje nazwę wyjścia 1. Ma adres Modbus CAF0 i domyślną wartość „Cont Op 1”. Żadne z ustawień kolumny Wybór nie wyświetla tej wartości, gdyż przedstawia informacje na podstawie systemu liczbowego.

Rys. 10-2: Modbus Analyzer używany do monitorowania stanów i pomiarów w UR

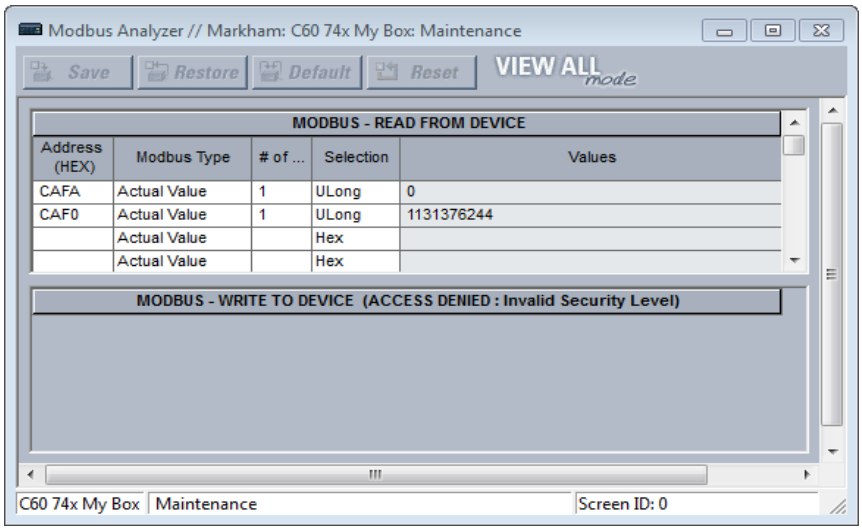


Adres (HEX) — Adres Modbus w postaci szesnastkowej. Zobacz mapę pamięci Modbus w UR Family Communications Guide lub w webserver (wprowadź adres IP urządzenia UR w przeglądarce internetowej). Przekształć adres dziesiętny w mapie pamięci Modbus na adres szesnastkowy.

Typ Modbus
Actual Value — odczyt stanów i pomiarów
Setting — odczyt nastawy
Coil — odczyt komendy

# of — funkcja, wejście lub wyjście do odczytania. Przykładem jest "1" dla wyjścia fizycznego 1.

Zmienna (przykłady pokazują różne sposoby prezentacji liczby "0")
*Hex* — system liczbowy szesnastkowy, oparty na 16 możliwych wartościach, od 0 do 9 i od A do F. Przykładem jest 0x0000.
*Char* — pojedynczy znak Unicode, taki jak C. Przykładem jest 0.
*Int* — 32-bitowa liczba całkowita ze znakiem. Przykładem jest 0.
*UInt* — 32-bitowa liczba całkowita bez znaku, co oznacza, że nie może być ujemna, ale może być dwa razy większa niż liczba całkowita ze znakiem. Przykładem jest 0.
*Long* — liczba 64-bitowa ze znakiem. Przykładem jest 0.
*ULong* — liczba 64-bitowa bez znaku, co oznacza, że nie może być ujemna, ale może być dwa razy większa niż liczba 64-bitowa ze znakiem. Przykładem jest 0.
*Float* — system liczbowy bez ustalonej liczby cyfr przed lub po przecinku. Przykładem jest 0.000000.
*Binary* — system liczbowy używający 0 i 1. Przykładem jest 0000-0000-0000-0000.

Dane nie są zapisywane po zamknięciu okna.

## 10.2 Okresowa eksploatacja

B30 wymaga minimalnej konserwacji. Jako przekaźnik mikroprocesorowy jego charakterystyka nie zmienia się w czasie. Oczekiwany okres użytkowania to 20 lat dla urządzeń UR wyprodukowanych w czerwcu 2014 r. lub później, gdy są stosowane w kontrolowanym środowisku wewnętrznym i warunkach zgodnych ze specyfikacją techniczną.

Chociaż B30 wykonuje ciągłe autotesty, zaleca się, aby badania okresowe zaplanować razem z konserwacją innych części systemu. Badania mogą obejmować konserwację w trakcie eksploatacji urządzenia lub po jego zablokowaniu albo konserwację nieplanowaną.

### 10.2.1 Urządzenie pracujące

1. Wizualna weryfikacja integralności wartości analogowych, takich jak napięcie i prąd (w porównaniu z innymi urządzeniami w systemie).
2. Wizualna weryfikacja aktywnych alarmów, komunikatów na wyświetlaczu przekaźnika i wskazań diod LED.
3. Test diod LED.
4. Kontrola wzrokowa pod kątem uszkodzeń, korozji, kurzu lub luźnych przewodów.
5. Pobieranie pliku rejestratora zdarzeń i dalsza analiza zdarzeń.

### 10.2.2 Urządzenie niepracujące

1. Sprawdź połączenia przewodów pod kątem stabilności (luźne, zanieczyszczone połączenia, niedokręcone przewody).
2. Test wartości analogowych (prądów, napięć, RTD, wejść analogowych) i weryfikacja dokładności pomiaru. Wymagany jest skalibrowany sprzęt testowy.
3. Weryfikacja nastaw elementów zabezpieczeniowych (wymuszenie testerem wartości analogowych lub wizualna weryfikacja i porównanie wpisów w pliku nastaw z wartościami w karcie nastaw)
4. Weryfikacja wejść i wyjść fizycznych. Test ten może być przeprowadzony poprzez bezpośrednie wymuszenie zmiany stanu lub w ramach testów funkcjonalnych systemu.
5. Kontrola wzrokowa pod kątem uszkodzeń, korozji lub kurzu.
6. Pobieranie pliku rejestratora zdarzeń i dalsza analiza zdarzeń.
7. Test diod LED i kontrola działania przycisków.

**INFO** **Aby uniknąć pogorszenia się stanu kondensatorów elektrolitycznych, należy raz w roku zasilać jednostki przechowywane w stanie bez zasilania, przez jedną godzinę bez przerwy.**

### 10.2.3 Kontrola podczas przerw nieplanowanych

Wyświetl rejestrator zdarzeń i zakłóceń lub raport zwarcia w celu kontroli działania wejść, wyjść i funkcji urządzenia.

## 10.3 Pobieranie plików (logi, rejestracje)

W przypadku korzystania z panelu graficznego dane, logi, rejestracje zdarzeń i zakłóceń, routing, ARP i inne pliki można przesyłać za pomocą EnerVista do komputera. Pliki te mogą być wymagane przez służby serwisu GE.

Aby pobrać plik za pomocą oprogramowania EnerVista:

1. Jeżeli opcja CyberSentry jest załączona, zaloguj się do oprogramowania EnerVista przy użyciu roli Administratora.
2. W oknie Online programu EnerVista przejdź do **Eksploatacja -> Pobierz pliki serwisowe**. Otworzy się okno.
3. Zwróć uwagę na folder docelowy, w którym plik ma zostać zapisany i zmień go w razie potrzeby. Możesz teraz skopiować ścieżkę lub otworzyć folder dla wygody.
4. Wybierz plik do pobrania z urządzenia.
5. Kliknij **Odczyt.** Plik zostanie zapisany w folderze docelowym. Okno pozostaje otwarte, aby pobrać dodatkowe pliki.

### 10.3.1 Rejestracje dotyczące cyberbezpieczeństwa

Zdarzenia bezpieczeństwa są dostępne w następujących plikach: SECURITY_EVENTS.CSV i SETTING_CHANGES.LOG.

#### 10.3.1.1 Plik SECURITY EVENTS.CSV

Rysunek pokazuje zawartość pliku SECURITY_EVENTS.CSV.

Rys. 10-3: Plik Security events

| | A | B | C | D | E | F | G | H | I | J |
|---|---|---|---|---|---|---|---|---|---|---|
| 1 | FORMAT | EVENT_INFO_1 | Event Number | Data/Time | Username | IP Address | Role | Activity Value | Change Method | |
| 2 | | EVENT_INFO_1 | 71 | Feb 08 2016 10:07:20.893820 | Observer | 10.14.127.1 | 0 | 14 | 5 | |
| 3 | | EVENT_INFO_1 | 72 | Feb 08 2016 10:07:20.931321 | Observer | 10.14.127.1 | 0 | 15 | 5 | |
| 4 | | EVENT_INFO_1 | 73 | Feb 08 2016 10:07:41.314660 | Administrator | 10.14.127.1 | 1 | 14 | 5 | |
| 5 | | EVENT_INFO_1 | 74 | Feb 08 2016 10:07:54.383404 | Administrator | 10.14.127.1 | 1 | 10 | 5 | |
| 6 | | EVENT_INFO_1 | 75 | Feb 08 2016 10:07:58.187574 | Administrator | 10.14.127.1 | 1 | 9 | 5 | |
| 7 | | EVENT_INFO_1 | 76 | Feb 08 2016 10:08:01.991740 | Administrator | 10.14.127.1 | 1 | 6 | 5 | |
| 8 | | EVENT_INFO_1 | 77 | Feb 08 2016 10:08:42.908413 | Administrator | 10.14.127.1 | 1 | 6 | 5 | |
| 9 | | EVENT_INFO_1 | 78 | Feb 08 2016 10:08:43.493822 | Administrator | 10.14.127.1 | 1 | 6 | 5 | |
| 10 | | EVENT_INFO_1 | 79 | Feb 08 2016 10:09:46.908404 | Administrator | 10.14.127.1 | 1 | 6 | 5 | |
| 11 | | EVENT_INFO_1 | 80 | Feb 08 2016 10:14:44.958406 | Keypad | 0.0.0.0 | 3 | 14 | 1 | |

Time — Czas lokalny

Activity — Typ aktywności

1 = Nieudane logowanie
2 = Zablokowanie użytkownika
3 = Aktualizacja FW
4 = Blokada zmiany FW
5 = Blokada zmiany nastaw
6 = Zmiana nastaw. To zdarzenie może wypełnić cały rejestr i jest obsługiwane w pliku SETTINGS_CHANGE.LOG. Zdarzenie nie jest obowiązkowe.
7 = Komenda Kasuj rejestrator zakłóceń
8 = Komenda Kasuj rejestrator wartości analogowych
9 = Komenda Kasuj pomiary n-minutowe
10 = Komenda Kasuj liczniki energii
11 = Komenda Kasuj nieautoryzowane próby dostępu
12 = Komenda Kasuj dane telezabezpieczenia
13 = Komenda Kasuj wszystkie rejestracje
14 = Wylogowanie
15 = Zalogowanie
16 = Tryb serwisowy załączony
17 = Tryb serwisowy odstawiony

Change Method — Kod F229 dla sygnalizacji interfejsu, poprzez który dokonano zmiany nastaw.

0 = Brak
1 = Klawiatura
2 = Panel przedni
3 = COM1 (nieużywane)
4 = COM2 (RS485)
5 = Ethernet

### 10.3.1.2 Plik SETTING CHANGES.LOG

Plik SETTING_CHANGES.LOG przechowuje wszystkie zmiany ustawień. Łącznie 1024 zdarzenia są przechowywane w buforze cyklicznym (najstarsze zdarzenia są nadpisywane) w pamięci nieulotnej.

Rys. 10-4: Plik Setting changes

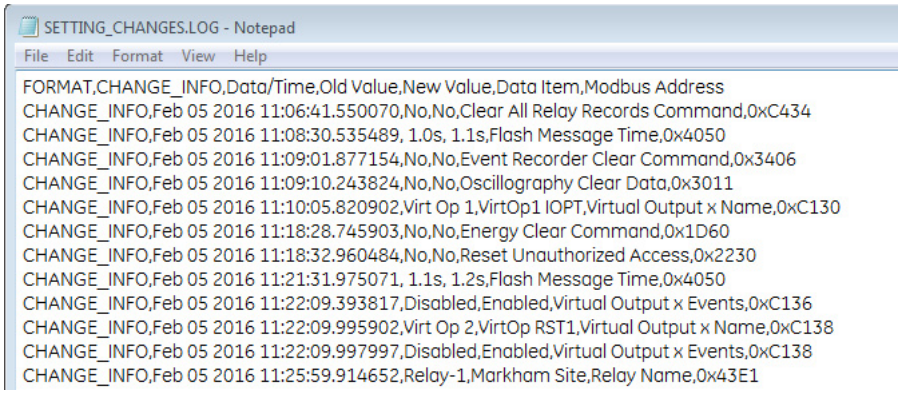


## 10.4 Konwersja pliku nastaw

Pliki nastaw można konwertować do innych wersji FW. Na przykład pliki dla wersji 7.4 można zaktualizować do wersji 7.6.

Podczas konwertowania pliku z wersji 7.20 lub wcześniejszych do wersji 7.70 lub późniejszej, wszystkie ustawienia IEC 61850 są kasowane do wartości domyślnych i używana jest Edycja 2 standardu.

Podczas konwertowania pliku z wersji 7.30 lub wcześniejszych do wersji 7.70 lub późniejszej, konwertowane są wszystkie ustawienia IEC 61850 i używana jest Edycja 2 standardu.

Przy próbie konwersji pliku nastaw urządzenia z szyną procesową (moduły 85, 86, 87) w wersji nie nowszej niż 7.26 (ostatnia wersja FW z edycją 1 standardu IEC 61850) do wersji 7.80 lub nowszej nie jest ona wykonywana i pojawia się komunikat o błędzie. Urządzenia z szyną procesową nie obługują Edycji 1.

W wersji 8.00 i nowszych, gdy plik jest konwertowany pomiędzy różnymi kodami zamówieniowymi, nazwy prefiksów węzłów logicznych i numery instancji są ustawiane domyślnie, a odwołania do elementów zestawu danych są usuwane.

Aby dokonać konwersji pliku nastaw:

1. Jeśli plik nie znajduje się jeszcze w oknie offline, kliknij prawym przyciskiem myszy urządzenie w oknie online w EnerVista i wybierz **Zapisz plik do offline**. Spowoduje to zapisanie pliku do okna offline. Każda wiadomość o naprawie pliku zwykle oznacza, że w oryginalnym pliku brakowało nastaw i zostały one dodane do pliku jako domyślne.
2. Utwórz kopię pliku w oknie offline, klikając plik prawym przyciskiem myszy i wybierając **Stwórz kopię urządzenia**. Tworzona jest kopia pliku, a nazwa pliku zaczyna się od „Kopia". Opcjonalnie zmień nazwę pliku, klikając go prawym przyciskiem myszy i wybierając opcję **Zmiana nazwy urządzenia**.
3. Aby wykonać konwersję, kliknij prawym przyciskiem myszy jeden z plików w oknie offline i wybierz **Konwersja pliku**.

   Jeśli opcja nie jest wyświetlana, kliknij pozycję menu **Administrator -> Zarządzanie użytkownikami,** zaznacz pole **Zmiana nastaw** i zapisz.

   Alternatywnie, jeśli opcja nie jest wyświetlana, wybierz menu **Administrator -> Zarządzanie użytkownikami,** i zaznacz pole **Prawa Administratora**. Zapisz. Wybierz **Administrator -> Zaloguj użytkownika**. Wpisz „Administrator" dla użytkownika i wprowadź hasło. Skontaktuj się z GE Grid Solutions, jeśli nie znasz hasła domyślnego.

   GE zaleca konwersję ustawień w krokach zmian FW, na przykład podczas konwersji z 6,0 na 7,4x, najpierw konwertuj na 7,0, a następnie 7,4, aby przestrzegać wbudowanych reguł konwersji i zachować ustawienia.

   Ustawienia są konwertowane i generowany jest raport.

Rys. 10-5: Konwersja pliku

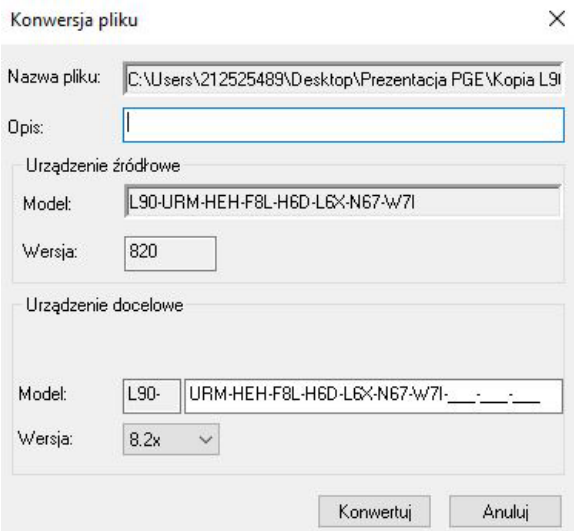


4. Przejrzyj raport konwersji. Wartości ustawień, które miały wartość domyślną przed konwersją, nie są wymienione w raporcie. Aby znaleźć wartość nastawy przed konwersją, sprawdź plik kopii zapasowej utworzony przed konwersją.

   W pokazanym przykładzie żadne ustawienia nie zostały zresetowane do wartości domyślnych, ale w nowej wersji FW (8.2) pojawiły się nowe nastawy, np. w menu **Ustawienia -> Sterowanie i nadzór -> SPZ 1/3F - 79**.

Rys. 10-6: Raport z konwersji

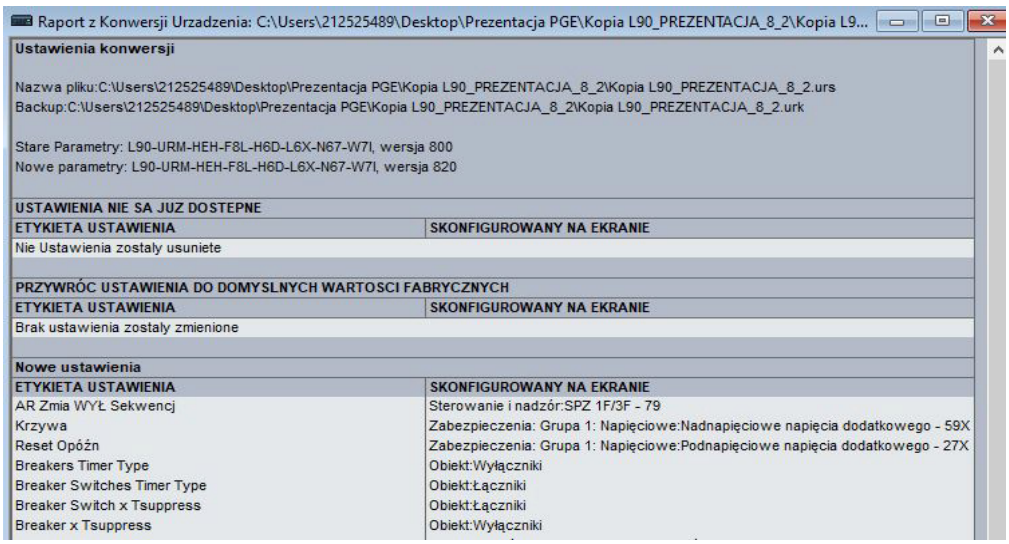

Raport z Konwersji Urzadzenia: C:\Users\212525489\Desktop\Prezentacja PGE\Kopia L90_PREZENTACJA_8_2\Kopia L9...

**Ustawienia konwersji**

Nazwa pliku:C:\Users\212525489\Desktop\Prezentacja PGE\Kopia L90_PREZENTACJA_8_2\Kopia L90_PREZENTACJA_8_2.urs
Backup:C:\Users\212525489\Desktop\Prezentacja PGE\Kopia L90_PREZENTACJA_8_2\Kopia L90_PREZENTACJA_8_2.urk

Stare Parametry: L90-URM-HEH-F8L-H6D-L6X-N67-W7I, wersja 800
Nowe parametry: L90-URM-HEH-F8L-H6D-L6X-N67-W7I, wersja 820

**USTAWIENIA NIE SA JUZ DOSTEPNE**

| ETYKIETA USTAWIENIA | SKONFIGUROWANY NA EKRANIE |
|---|---|
| Nie Ustawienia zostaly usuniete | |

**PRZYWRÓC USTAWIENIA DO DOMYSLNYCH WARTOSCI FABRYCZNYCH**

| ETYKIETA USTAWIENIA | SKONFIGUROWANY NA EKRANIE |
|---|---|
| Brak ustawienia zostaly zmienione | |

**Nowe ustawienia**

| ETYKIETA USTAWIENIA | SKONFIGUROWANY NA EKRANIE |
|---|---|
| AR Zmia WYŁ Sekwencj | Sterowanie i nadzór:SPZ 1F/3F - 79 |
| Krzywa | Zabezpieczenia: Grupa 1: Napięciowe:Nadnapięciowe napięcia dodatkowego - 59X |
| Reset Opóźn | Zabezpieczenia: Grupa 1: Napięciowe:Podnapięciowe napięcia dodatkowego - 27X |
| Breakers Timer Type | Obiekt:Wyłączniki |
| Breaker Switches Timer Type | Obiekt:Łączniki |
| Breaker Switch x Tsuppress | Obiekt:Łączniki |
| Breaker x Tsuppress | Obiekt:Wyłączniki |

5. Zmień ustawienia w nowym pliku, na przykład przepisując je z oryginalnego pliku.
6. Zapisz przekonwertowany plik do urządzenia, np. przeciągając i upuszczając plik z okna offline do okna online.
7. Sprawdź ustawienia i działanie urządzenia.

## 10.5 Kopiowanie pliku nastaw do innego urządzenia

Ustawienia z jednego B30 można skopiować do innego B30. Kody zamówienia i edycja IEC 61850 muszą być zgodne. Zobacz sekcję Plik nastaw w rozdziale Interfejs, aby zapoznać się z listą ustawień, które nie zostały wdrożone.

1. Kliknij prawym przyciskiem urządzenie w oknie online i wybierz **Zapisz plik do offline** . Otworzy się okno.
2. Sprawdź ścieżkę pliku i nazwij go, a następnie kliknij przycisk **Pobierz**. Przykładem jest zapisanie pliku w folderze D:\Users\Public\Public Documents\GE Power Management\URPC\Data\ i nazwanie urządzenia jako L90_Walbrzych. Po wyświetleniu komunikatu potwierdź akcję. Ustawienia są zapisywane w plikach .cid, .icd i .urs, a w oknie offline pojawia się nowe urządzenie.
3. Kliknij prawym przyciskiem urządzenie w oknie offline i wybierz opcję **Stwórz kopię urządzenia**. Urządzenie jest kopiowane z prefiksem „Kopia". Wiele duplikatów powoduje, że pliki są nazywane na przykład „Kopia kopia", czego można uniknąć, usuwając kopie folderów ze ścieżki pokazanej po najechaniu myszą.
4. Kliknij skopiowane urządzenie prawym przyciskiem myszy i zmień jego nazwę.
5. Kliknij skopiowane urządzenie prawym przyciskiem myszy i wybierz opcję **Edytuj właściwości urządzenia**. Wprowadź zmiany dla nowego urządzenia.
6. Wyślij plik do nowego urządzenia, przeciągając go i upuszczając w oknie online lub kliknij prawym przyciskiem myszy i wybierz opcję **Zapisz plik do urządzenia**.
7. Zaktualizuj pozostałe ustawienia, takie jak na przykład adres IP.

## 10.6 Eksport pliku nastaw do .XML

Można eksportować wszystkie lub określone grupy nastaw. Opcja jest dostępna tylko dla angielskiej wersji językowej EnerVista UR Setup.

1. Kliknij prawym przyciskiem myszy urządzenie w oknie offline i wybierz **Export Settings**. Otworzy się okno. Gdy opcja **Export All Settings** jest zaznaczona, poszczególne grupy ustawień są nieaktywne.

Rys. 10-7: Eksport nastaw

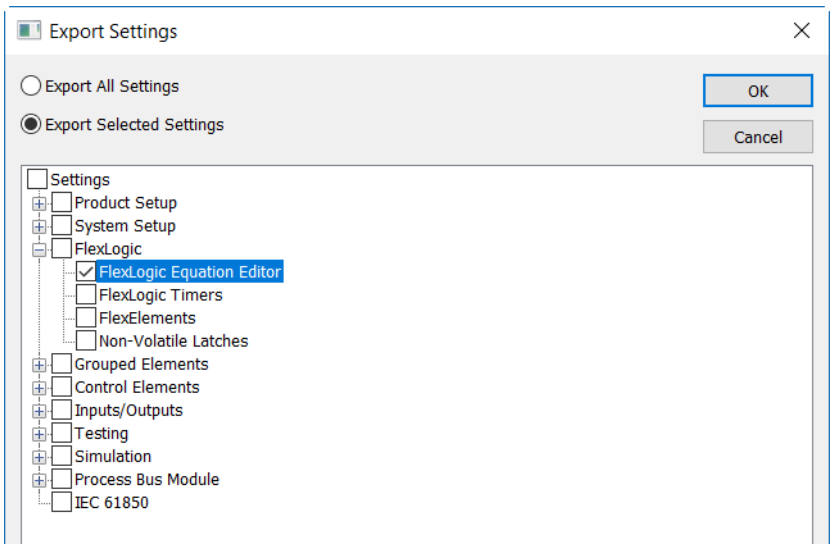


2. W przypadku eksportu poszczególnych grup nastaw zaznacz opcję **Export Selected Settings**, a następnie zaznacz odpowiednie pola wyboru. Przykład pokazuje, że zostaną wyeksportowane ustawienia równań FlexLogic.
3. Kliknij przycisk **OK** i określ nazwę pliku w otwartym oknie. Format pliku to XML. Kliknij przycisk, aby rozpocząć eksport, który zajmuje minutę lub dwie.

Jeśli pojawi się monit o naprawieniu pliku, przejrzyj raport. Wyświetlana jest ścieżka do pliku, w przeciwnym razie znajduje się on w folderze z plikami URS, CID i ICD pod nazwą plik_Repair_Report.txt, np. B30 81x_Repair_Report.txt. Przykład pokazuje, że niektóre ustawienia zostały dodane z wartościami domyślnymi. Wyjaśnienie jest takie, że oprogramowanie EnerVista zostało zaktualizowane, ale plik offline nie.

Rys. 10-8: Raport z eksportu

```
This device contains a list of settings that were missing in the original file.
The following settings have been added to this setting file and were set to their default values.

INITIATE TEST MODE ON SIM,L=2039,G=1,M=1,I=1
SIM MODE CTRL VIA IEC 61850,L=3869,G=1,M=1,I=1
SIM MODE INPUT,L=3870,G=1,M=1,I=1
```

## 10.7 Porównywanie plików nastaw

Ustawienia mogą być porównywane z wartościami domyślnymi oraz pomiędzy dwoma plikami nastaw.

Niektóre z ustawień IEC 61850 wykorzystują dane zmiennoprzecinkowe, co gwarantuje dokładną reprezentację liczb rzeczywistych do siedmiu cyfr. Liczby zawierające więcej niż siedem cyfr są aproksymowane z pewną precyzją. Może to skutkować różnicami między tym, co zostało wprowadzone, a tym, co zostało zapisane, a na przykład wynikać z różnic pokazywanych w raporcie porównania ustawień.

Porównując dwa pliki ustawień dla urządzeń z graficznym panelem przednim, porównywane są wszystkie cechy tego panelu z wyjątkiem schematów synoptycznych (Edytor ekranów).

### 10.7.1 Porównywanie z nastawami fabrycznymi

1. Kliknij prawym przyciskiem myszy urządzenie w oknie offline i wybierz **Porównaj z plikiem domyślnym**. Plik zostanie wygenerowany i wyświetli się liczba różnic.
2. Aby zapisać raport, kliknij **Plik -> Zapisz jako**, wybierz z listy format: TXT, PDF lub CSV i wprowadź nazwę pliku.

Na rysunku pierwszy wpis jest wartością domyślną (zielony/Plik1), a drugi pochodzi z urządzenia (czerwony/Plik2).

Rys. 10-9: Porównanie z nastawami domyślnymi (wersja standardowa raportu)

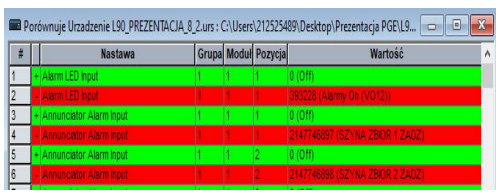


### 10.7.2 Porównywanie dwóch dowolnych plików nastaw

Preferencje są ustawiane w **Plik -> Preferencje** w następujący sposób:

- **Wersja rozszerzona raportu: plik 1, plik 2 układ prezentacji —** gdy jest wyłączony (domyślnie), raport pokazuje tylko to, co się różni (kolor czerwony i zielony), jak pokazano na poprzednim rysunku. Po załączeniu tej opcji, raport wskazuje różnice z dokładnym przyporządkowaniem (rysunek poniżej).

Rys. 10-10: Porównanie nastaw pomiędzy dwoma urządzeniami (wersja rozszerzona raportu)

```
Struktura linii: nr linii, plik, nastawa, grupa_moduł_element, wartość

 1, Plik1 , Ar Bkr Man Close, 1__1__1, 2149319887 (WYŁ 1 RĘCZNE WYŁ)
 2, Plik2 , Ar Bkr Man Close, 1__1__1, 2149582031 (WYŁ 1 WYŁĄCZENIE L1)
 3, Plik1 , Breaker Switch Push Button Control, 1__1__1, 1 (On)
 4, Plik2 , Breaker Switch Push Button Control, 1__1__1, 0 (Off)
 5, Plik1 , Breaker Switch Push Button Control, 1__2__1, 1 (On)
 6, Plik2 , Breaker Switch Push Button Control, 1__2__1, 0 (Off)
 7, Plik1 , Breaker Switch Push Button Control, 1__3__1, 1 (On)
 8, Plik2 , Breaker Switch Push Button Control, 1__3__1, 0 (Off)
 9, Plik1 , Breaker Push Button Control, 1__1__1, 1 (On)
10, Plik2 , Breaker Push Button Control, 1__1__1, 0 (Off)
```

Istnieją dwie możliwości porównywania urządzeń: dwa urządzenia offline lub urządzenie online z urządzeniem offline.

Aby porównać ustawienia dwóch plików offline:

1. Kliknij prawym przyciskiem pierwsze urządzenie w oknie offline i wybierz polecenie **Porównaj z innym plikiem offline**.
2. W oknie, które zostanie otwarte, wybierz drugie urządzenie i kliknij przycisk **OK**. Plik zostanie wygenerowany i wyświetli się liczba różnic.
3. Aby zapisać raport, kliknij **Plik -> Zapisz jako**, wybierz format: TXT, PDF lub CSV z listy i wprowadź nazwę pliku.

Aby porównać ustawienia między urządzeniami online i offline:

1. Kliknij prawym przyciskiem myszy urządzenie w oknie online i wybierz **Porównaj z plikiem offline**.
2. W oknie, które zostanie otwarte, wprowadź ścieżkę na dole okna.
3. Wybierz drugie urządzenie.
4. Kliknij przycisk **OK**. Plik generuje się, a różnice są pokazywane zgodnie z wybraną wersją raportu.

## 10.8 Kopia zapasowa i przywracanie nastaw

Wykonaj kopię zapasową ustawień, aby mieć możliwość powrotu do wcześniejszych nastaw po dokonaniu niezamierzonych, nieautoryzowanych lub tymczasowych zmian ustawień, po przywróceniu ustawień domyślnych z powodu aktualizacji FW lub gdy urządzenie będzie serwisowane. W tej sekcji opisano, jak wykonać kopię zapasową ustawień i jak użyć pliku kopii do przywrócenia ustawień do oryginalnego UR lub urządzenia rezerwowego.

Ustawienia można zapisać za pomocą opcji **Online -> Wydruk konfiguracji** i **Online -> Eksport konfiguracji do .csv**. Za pomocą tych opcji nie można jednak przywrócić nastaw. Służy ona jedynie do podglądu ustawień i eksportu np. do testera.

### 10.8.1 Kopia zapasowa (zapisywanie pliku na dysku)

Jako kopię zapasową można wykorzystać następujące typy plików:

- URS — UR settings file — gdy opcja IEC61850 nie jest dostępna
- IID — Instantiated IED capability description file — aktualne nastawy
- ICD — IED Capability Description file — nastawy domyślne
- CID — Configured IED description file — nastawy wysłane do UR (może zawierać aktualne nastawy, ale nie musi)

Ustawienia urządzenia UR można zapisać jako kopię zapasową do pliku URS za pomocą oprogramowania EnerVista. Plik URS jest standardowym plikiem ustawień dla UR a jego opis znajduje się na początku rozdziału Interfejs.

Gdy dostępna jest opcja IEC 61850, ustawienia można zapisać alternatywnie do pliku IID za pomocą oprogramowania EnerVista UR Setup w trybie online lub za pomocą dowolnego z obsługiwanych protokołów przesyłania plików. Plik IID jest jednym z kilku typów plików IEC 61850 Substation Configuration Language (SCL); zapoznaj się z rozdziałem IEC 61850 w UR Series Communications Guide, aby zapoznać się z typami plików SCL.

„TBD" wyświetla się, gdy ustawienie w danej funkcji jest skonfigurowane z niemodelowanym operandem. Na przykład I>> jest modelowane w wersji FW, podczas gdy operandy LED są niemodelowane. Jeśli ustawienie BLOKOWANIE w I>> jest skonfigurowane jako LED, w plikach IID i CID, w interfejsie sieciowym lub w kliencie MMS są one wyświetlane jako TBD.

Opcje wyświetlane w oprogramowaniu EnerVista po kliknięciu prawym przyciskiem myszy zależą od opcji urządzenia.

Preferencje ustawia się w menu **Plik -> Preferencje -> IEC 61850**. Istnieją dwie opcje:

- **Zachowaj atrybuty niestandardowe przy imporcie SCD/CID** — dotyczy opcji **Zapisz plik do offline**. Po załączeniu, plik IID będzie skopiowany na komputer. Przyjmuje się zatem, że plik IID pobierany z urządzenia, jest zsynchronizowany z wynikowym plikiem .urs i w tej sytuacji plik IID na komputerze jest kopią pliku IID, który został odczytany z urządzenia online. Po odstawieniu, plik IID na komputerze pozostanie niezmieniony. Lokalizacja pliku IID to np. C:\ProgramData\GE Power Management\urpc\Offline.
- **Nie aktualizuj IID podczas aktualizacji SCL** — po załączeniu (domyślnie) plik IID nie jest tworzony na komputerze, a jeśli już jest tam obecny, nie jest usuwany ani aktualizowany. Załącz tę opcję, jeśli chcesz zachować plik IID z urządzenia UR zamiast z innego narzędzia. Lokalizacja pliku to na przykład C:\ProgramData\GE Power Management\urpc\Offline.

Kopia zapasowa **Układ plików On/Offline** przechowuje listę stacji i urządzeń w oknach online i offline. Pliki nastaw nie są zawarte w pliku układu - jest to tylko układ. Jeśli plik ustawień zostanie przeniesiony, jego nazwa zostanie zmieniona lub zostanie usunięty po utworzeniu kopii zapasowej, zostanie on również usunięty z okna offline podczas przywracania kopii.

Aby zapisać plik nastaw w formacie URS z poziomu okna online:

1. W EnerVista połącz się z urządzeniem w oknie online.
2. Kliknij prawym przyciskiem nazwę urządzenia w oknie online i wybierz **Zapisz plik do offline**. Otworzy się okno.
3. Wprowadź nazwę i lokalizację pliku, a następnie kliknij przycisk **Pobierz**. Plik .urs jest zapisywany w oknie offline.

Aby utworzyć nowy plik nastaw w formacie URS z poziomu okna offline:

1. W EnerVista kliknij prawym przyciskiem myszy w oknie offline i wybierz **Nowe urządzenie**. Otworzy się okno.
2. Zmień **Nazwę pliku** i wybierz **Ścieżkę**, zachowując rozszerzenie .urs.
3. Z listy rozwijanej **Skojarz plik z urządzeniem online** wybierz urządzenie. Pozostałe pola wypełniają się automatycznie. W przeciwnym razie, jeśli nie wybierze się urządzenia z listy rozwijanej, wszystkie pola należy wypełnić ręcznie, a na liście wyświetlą się tylko urządzenia zgodne z wprowadzonym kodem zamówienia i wersją.
4. Pole **Kod blokady** to numer seryjny skojarzonego urządzenia. Zapewnia, że plik ustawień jest wysyłany tylko do określonego przekaźnika, którego numer seryjny odpowiada numerowi wpisanemu w tym polu.
5. Kliknij przycisk **OK**, aby utworzyć plik .urs w oknie offline.

Aby zapisać plik nastaw w formacie IID z poziomu okna online:

1. W EnerVista połącz się z urządzeniem w oknie online.
2. Kliknij prawym przyciskiem nazwę urządzenia w oknie online i wybierz **Odczyt pliku IID**. Polecenie nie jest dostępne, gdy urządzenie nie posiada opcji IEC 61850. Po pomyślnym otwarciu otworzy się okno.
3. Wprowadź nazwę i lokalizację pliku, a następnie kliknij przycisk **Pobierz**.. Tworzony jest plik .iid.

Aby zapisać plik nastaw w formacie IID z poziomu okna offline:

1. W EnerVista kliknij prawym przyciskiem myszy urządzenie w oknie offline.
2. Wybierz opcję **Utwórz plik IID** (w wersji 7.3 i poniżej). Ta opcja nie zawsze jest dostępna. Alternatywnie wybierz opcję **Zapisz jako** (w wersji 7.3 i powyżej), a następnie wybierz IID z listy rozwijanej Wybierz jako typ.

   Żaden plik nie jest generowany. Plik IID na komputerze jest kopiowany do określonej lokalizacji.
3. Jeśli **Nie aktualizuj IID podczas aktualizacji SCL** jest załączone w **Plik > Preferencje > IEC 61850**, zostanie wyświetlony odpowiedni komunikat. Oznacza to, że na komputerze nie ma pliku IID do skopiowania, więc generowany jest nowy.

Aby zapisać plik nastaw w formacie IID za pomocą TFTP:

1. Na komputerze w tej samej podsieci co urządzenie UR otwórz okno poleceń.
2. Wpisz

```
TFTP <IP address> GET ur.iid <destination>
```

gdzie

<IP address> - adres IP urządzenia UR
ur.iid - wewnętrzna nazwa pliku iid w urządzeniu
<destination> - ścieżka do pliku IID. Jeśli zostanie pominięta, plik zostanie zapisany jako ur.iid w domyślnym katalogu okna poleceń.

Przykład polecenia:

```
TFTP 192.168.1.101 GET ur.iid Feeder1.iid
```

Aby zapisać plik nastaw w formacie ICD z poziomu okna online:

1. W EnerVista kliknij prawym przyciskiem myszy urządzenie w oknie online.
2. Wybierz opcję **Odczyt pliku ICD**. Otworzy się okno.
3. Wprowadź ścieżkę/nazwę pliku i kliknij przycisk **Zapisz**.

Aby zapisać plik nastaw w formacie ICD z poziomu okna offline:

1. W EnerVista kliknij prawym przyciskiem myszy urządzenie w oknie offline.
2. Wybierz opcję **Utwórz plik ICD** lub wybierz opcję **Zapisz jako** i wybierz opcję ICD z listy rozwijanej Zapisz jako typ.

   Możesz zostać poproszony o określenie, czy plik ma być w wersji 7.12 lub nowszej.

   Plik zostanie zapisany we wskazanej lokalizacji.

Aby zapisać plik nastaw w formacie CID z poziomu okna online:

1. W EnerVista kliknij prawym przyciskiem myszy urządzenie w oknie online.
2. Wybierz opcję **Odczyt pliku CID**. Otworzy się okno.
3. Wprowadź ścieżkę/nazwę pliku i kliknij przycisk **Zapisz**.

Aby zapisać plik nastaw w formacie CID z poziomu okna offline:

1. W EnerVista kliknij prawym przyciskiem myszy urządzenie w oknie offline.
2. Wybierz opcję **Zapisz jako**, która jest wyświetlana dla wersji 7.3 i nowszej, a następnie wybierz opcję CID z listy rozwijanej Zapisz jako typ.

   Plik jest kopiowany z komputera do określonej lokalizacji.

Aby zapisać listę stacji i urządzeń jako kopię zapasową Układ plików On/Offline:

1. W EnerVista kliknij **Plik -> Układ plików On/Offline -> Utwórz kopię zapasową**. Otworzy się okno.
2. Nazwij i zapisz plik .ENV.

## 10.8.2 Przywracanie (przesyłanie pliku do urządzenia)

Ustawienia można przywrócić do wartości, jakie były w momencie tworzenia pliku kopii zapasowej (URS) za pomocą EnerVista UR Setup. Gdy dostępna jest opcja IEC 61850, nastawy mogą alternatywnie odpowiadać wartościom, jakie były ustawione podczas tworzenia kopii zapasowej w pliku IID. Zwróć uwagę, że TFTP nie może być tutaj używany, ponieważ tryb „put" TFTP jest wyłączony ze względów bezpieczeństwa.

Należy pamiętać, że kilka ustawień trzeba wprowadzić ręcznie za pomocą programu EnerVista lub z panelu przedniego. Jeśli operacja przywracania ma odbywać się przez Ethernet, najpierw urządzenie UR musi mieć ustawiony poprawny adres IP (wprowadzony z panelu przedniego). Adresy znajdują się w **USTAWIENIA ⇨ OGÓLNE ⇨⇩ KOMUNIKACJA ⇨⇩ SIEĆ ETHERNET ⇨⇩PORT 1(3)** i **USTAWIENIA ⇨ OGÓLNE ⇨⇩ KOMUNIKACJA ⇨⇩ ROUTING ⇨ BRAMA DOMYŚLNA**.

Podczas importowania pliku żadne z wartości liczbowych nie mogą być puste, w przeciwnym razie plik zostanie odrzucony.

W tej sekcji zostały opisane procedury dla plików URS i IID.

Aby przywrócić nastawy z pliku URS:

1. W EnerVista UR Setup połącz się z urządzeniem za pomocą okna online.
2. Kliknij prawym przyciskiem myszy plik .urs w oknie offline i wybierz opcję **Dodaj urządzenie z pliku**, aby zlokalizować plik na dysku i/lub przeciągnij i upuść plik z okna offline do urządzenia w oknie online.

Rys. 10-11: Przesyłanie pliku nastaw do urządzenia

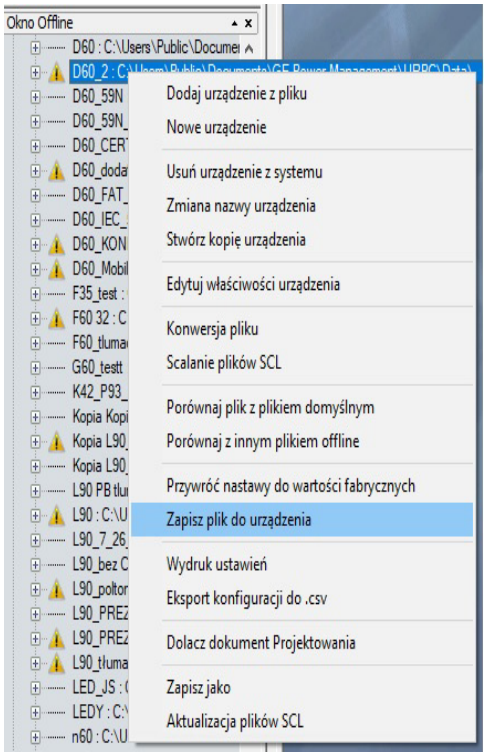


3. Możliwe są dwa monity. Po pierwsze, że plik URS nie zawiera pełnej konfiguracji IEC 61850 i że nastąpi jego odtworzenie, jeśli będziesz kontynuować. Oznacza to, że plik URS został stworzony w wersji UR 7.30 lub nowszej, ma opcję oprogramowania IEC 61850 w kodzie zamówienia, ale cała zawartość IEC 61850 zostanie naruszona i będzie musiała zostać skonfigurowana ponownie.

   Po drugie, komunikat może wyświetlać, że plik URS jest częścią folderu urządzenia i używać pliku CID urządzenia. Oznacza to, że plik URS pochodzi z wersji UR 7.3 lub nowszej, ma opcję IEC 61850 w kodzie zamówienia i jest częścią folderu urządzenia. Użytkownik próbuje dodać plik URS z tego folderu. Zamiast tego powinien użyć pliku CID.

   Komunikaty te są wyświetlane, ponieważ role inżyniera zabezpieczeń i inżyniera sieci mogą być oddzielone. Pierwsza może wymagać pliku URS, podczas gdy druga może wymagać zapisanych ustawień Modbus i schematów funkcji.
4. Ręcznie skopiuj pozostałe ustawienia, jak opisano poniżej.

Aby przywrócić nastawy z pliku IID:

1. W folderze urządzenia utwórz kopię pliku .iid i zmień jego rozszerzenie na .cid.
2. W oknie online nawiąż komunikację z urządzeniem.
3. W oknie offline kliknij prawym przyciskiem myszy **Urządzenia** i wybierz **Import plików z pliku SCD**.

Rys. 10-12: Import pliku SCD / CID

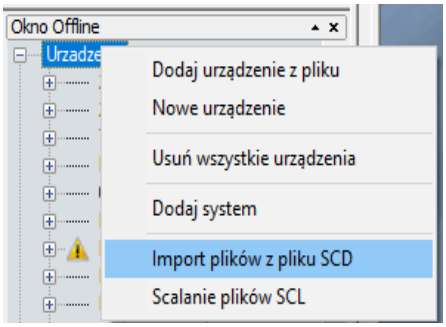


4. Przejdź do pliku z rozszerzeniem .cid i wybierz go. Po wyświetleniu monitu wprowadź nazwę pliku, która ma być nadana pośredniemu plikowi URS. Plik URS zostanie dodany do okna offline.
5. Przeciągnij zaimportowany plik z okna offline do urządzenie w oknie online. Należy zauważyć, że wartość ZAŁĄCZENIE/ BLOKOWANIE PRZEKAŹNIKA jest również zapisywana do urządzenia, a urządzenie jest ustawiane w tryb „Załączony" lub „Zablokowany", zgodnie z konfiguracją w pliku offline.
6. Ręcznie skopiuj pozostałe ustawienia, jak opisano poniżej.

Aby przywrócić nastawy z pliku IID za pomocą SFTP:

1. Sprawdź, czy przesyłanie przez SFTP jest załączone w menu **USTAWIENIA ⇨ OGÓLNE ⇨⇩ KOMUNIKACJA ⇨⇩ SFTP**.
2. Zamknij oprogramowanie EnerVista UR Setup.
3. W folderze urządzenia utwórz kopię pliku .iid i zmień jego rozszerzenie na .cid.
4. Na komputerze w tej samej podsieci, co urządzenie UR, otwórz aplikację kliencką SFTP, taką jak WinSCP. Pamiętaj, że nie można tutaj używać protokołu TFTP.
5. Użyj adresu IP urządzenia jako nazwy hosta.
6. Jeśli urządzenie ma opcję CyberSentry, użyj użytkownika „Administrator" lub „Inżynier" oraz hasła zaprogramowanego dla wybranej roli. Hasło domyślne to „ChangeMe1#" (bez cudzysłowów). Zaloguj się do urządzenia.
7. Jeśli urządzenie nie ma opcji CyberSentry, użyj nazwy użytkownika „Nastawy" i hasła zaprogramowanego dla tej roli. Domyślne hasło to „ChangeMe1#" (bez cudzysłowów). Zaloguj się do urządzenia.
8. Prześlij plik z rozszerzeniem .cid. WinSCP używa metody „przeciągnij i upuść" lub „kopiuj i wklej" dla transferu plików.
9. Ręcznie skopiuj pozostałe ustawienia, jak opisano poniżej.

Aby ręcznie skopiować pozostałe ustawienia:

1. Ustawienia wymienione w rozdziale Pliki nastaw nie są przesyłane do urządzenia z plikami nastaw. Wprowadź je ręcznie za pomocą panelu przedniego lub za pomocą oprogramowania EnerVista UR Setup. Wartości, które były wprowadzone w momencie tworzenia kopii zapasowej, są zawarte w pliku kopii zapasowej, do którego dostęp uzyskuje się za pomocą oprogramowania EnerVista UR Setup.

Aby przywrócić listę stacji i urządzeń z kopii zapasowej Układ plików On/Offline:

1. W EnerVista kliknij **Plik -> Układ plików On/Offline -> Przywróć**. Otworzy się okno.
2. Wybierz plik .ENV, którego układ ma zostać przywrócony.

## 10.9 Aktualizacja oprogramowania EnerVista UR Setup

Najnowsze wersje oprogramowania EnerVista mogą być używane ze wszystkimi wersjami FW (kompatybilność wsteczna). Na przykład oprogramowanie EnerVista wydane dla UR 8.2 może być używane do urządzeń w wersji np. 8.2x, 7.4x i 6.0x.

Istniejące instalacje nie muszą być odinstalowane przed aktualizacją.

Można także obniżyć wersję oprogramowania; zastosuj tę samą procedurę.

Możliwa jest również cicha instalacja.

Podczas aktualizacji FW, na komputerze z systemem Windows Server 2012 jego wydanie 2 wymaga najpierw instalacji aktualizacji KB2919355. Postępuj zgodnie z instrukcjami opisanymi w linku.

https://www.microsoft.com/en-US/download/details.aspx?id=42334

Aby zaktualizować oprogramowanie EnerVista:

1. Jeśli zainstalowana jest wersja beta oprogramowania EnerVista UR Setup, odinstaluj ją, na przykład za pomocą Panelu sterowania systemu Windows.
2. W przypadku systemu Windows 10 odłącz kabel USB od B30, w przeciwnym razie sterowniki USB nie zainstalują się poprawnie.
3. Pobierz najnowsze oprogramowanie i/lub firmware EnerVista z http://www.gegridsolutions.com/app/ViewFiles.aspx?prod=urfamily&type=7
4. Kliknij dwukrotnie plik i zakończ działanie kreatora. Oprogramowanie zostanie zainstalowane.
5. Uzyskaj dostęp do oprogramowania.

   Monit „Czy chcesz utworzyć foldery urządzeń dla wszystkich istniejących wcześniej urządzeń offline" określa strukturę folderów na komputerze. Kliknięcie przycisku **Tak** oznacza, że pliki CID, ICD i URS mają być zgrupowane w folderze, a plik URS jest również o jeden poziom wyżej. Kliknięcie przycisku **Nie** pozostawia niezmienioną strukturę folderów.
6. Sprawdź numer wersji w menu **Pomoc -> Wersja EnerVisty**. Jeśli nowa wersja się nie wyświetla, spróbuj odinstalować oprogramowanie i ponownie zainstalować nową wersję.
7. W systemie Windows 10, aby zakończyć instalację sterownika USB, otwórz **Menedżer urządzeń -> Porty**, a następnie podłącz kabel USB (aby połączyć przekaźnik i komputer). Dostępny jest nowy port zaczynający się od „GE Virtual Serial Port". Jeśli to możliwe, kliknij przycisk **OK**, aby zakończyć instalację.

   Jeśli nie jest dostępny, odinstaluj istniejący sterownik USB GE w **Menedżer urządzeń -> Porty**. (Kliknij prawym przyciskiem myszy i wybierz „Odinstaluj").

   Po zakończeniu odłącz i ponownie podłącz kabel USB. Sterownik „GE Virtual Serial Port" powinien być już dostępny.

Może zostać wyświetlony komunikat o nieobsługiwanej wersji. Przykładem jest aktualizacja z wersji 7.12K do 7.4x. 7.12K jest usuwany z okna offline.

Po uruchomieniu w oprogramowaniu EnerVista może pojawić się komunikat, że „urządzenie ze środowiska nie zostało rozpoznane". Oznacza to, że urządzenie jest w trybie online, a jego FW jest w konflikcie z wersją EnerVisty. W pokazanym przykładzie C60 z FW w wersji 7.5x jest online, ale wersja EnerVisty to 7.3x. Aktualizacja usuwa niekompatybilne pliki i konwertuje urządzenie do wersji 7.3x, po czym należy ujednolicić kody zamówień, jak opisano dalej.

Rys. 10-13: Rozbieżność wersji FW urządzenia i wersji oprogramowania EnerVista

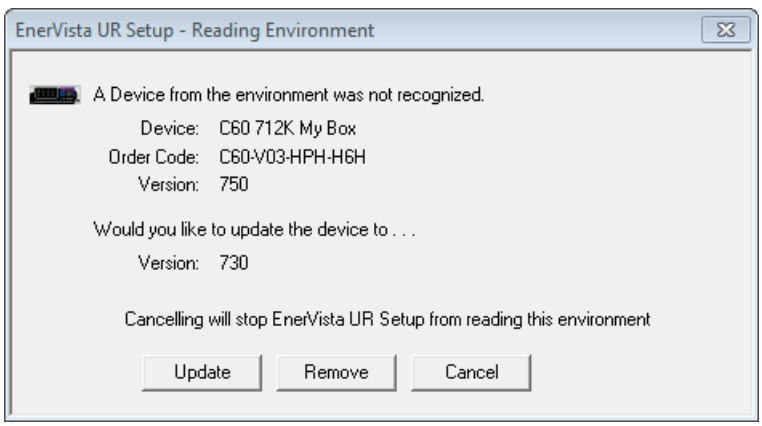

Aby kody zamówień były spójne:

1. W EnerVista kliknij przycisk **Konfiguracja urządzenia**. Otworzy się okno.
2. Rozwiń wpis dotyczący urządzenia UR.
3. Kliknij przycisk **Odczytaj kod zamówienia**. Jeśli kod i wersja FW zostały odczytane, to znaczy że nawiązano połączenie.
4. Kliknij przycisk OK, aby zapisać zmianę.

Cicha instalacja nie jest tak naprawdę cicha, ponieważ wywołuje interfejs użytkownika. W kroku 5 instalacja jest cicha. Dwukrotne kliknięcie pliku .exe w celu instalacji jest szybsze.

Aby zainstalować oprogramowanie w trybie cichym:

1. Odinstaluj wszelkie istniejące wersje oprogramowania EnerVista UR Setup.
2. W oknie wiersza poleceń uruchom plik wykonywalny, na przykład wpisując URPC810.exe -r
3. Postępuj zgodnie z instrukcjami, aby zainstalować oprogramowanie za pomocą kreatora. Akcja tworzy plik setup.iss w folderze C:\WINNT, C:\Windows\Setup lub innym, który rejestruje dane wprowadzane przez użytkownika.
4. Skopiuj pliki .exe i .iss do tego samego folderu.
5. W oknie wiersza poleceń wpisz URPC810.exe /s, gdzie URPC810.exe to nazwa pliku .exe. Oprogramowanie instaluje i generuje plik setup.log w tym samym folderze. Kod „0” na końcu pliku dziennika oznacza, że instalacja się powiodła.

## 10.10 Aktualizacja oprogramowania wewnętrznego urządzenia

W przypadku aktualizacji zarówno wersji FW, jak i oprogramowania EnerVista, należy najpierw zaktualizować EnerVistę.

Firmware urządzenia B30 można aktualizować lokalnie lub zdalnie za pomocą oprogramowania EnerVista.

Aktualizacje są możliwe dla tych samych wersji (np. 8.01 do 8.02) oraz z jednej wersji do innej (np. 7.2 do 7.3). W przypadku aktualizacji do innej wersji firmware, sprawdź informacje o wersji na stronie internetowej GE pod kątem kompatybilności.

W przypadku aktualizacji z wersji 7.0 lub 7.1 do wersji 7.2 lub nowszej niektóre moduły procesora wymagają nowej wersji boot. Zaktualizuj boot w pierwszej kolejności.

Usuń wszelkie błędy niezgodności sprzętu przed aktualizacją. Np. jeśli w urządzeniu znajduje się podstawowy panel przedni, a kod zamówienia wskazuje panel graficzny, aktualizacja zadziała tylko z graficznym panelem przednim.

Można także obniżyć wersję oprogramowania; zastosuj tę samą procedurę.

Aktualizacja FW wyłącza B30 z eksploatacji. Po zakończeniu aktualizacji B30 przechodzi z powrotem do stanu ”Załączony".

Każdy moduł DSP wyprodukowany między 1 stycznia 2013 r. a 1 grudnia 2015 r. w wersjach 7.27, 7.28 lub 7.60 i nowszych musi zostać odesłany do fabryki w celu aktualizacji jego firmware zanim możliwa będzie aktualizacja przez użytkownika.

Aby zaktualizować firmware urządzenia za pomocą oprogramowania EnerVista:

1. W razie potrzeby pobierz plik bootcode i/lub plik firmware z http://www.gegridsolutions.com/app/ViewFiles.aspx?prod=urfamily&type=7
   Firmware znajduje się w pliku .SFD. Plik boot to plik .000. Pliki bootcode 7.03 i nowsze są przeznaczone dla procesorów T, U, V lub W, które mają na etykiecie oznaczenie 9T, 9U, 9V lub 9W.
2. Przejdź do **Ustawienia -> Ogólne -> Bezpieczeństwo** i upewnij się, że ustawienia ZEZWOLENIE NA ZMIANY ZDALNE i ZEZWOLENIE NA ZMIANY LOKALNE są załączone. Ścieżka z poziomu panelu przedniego to USTAWIENIA ⇨ OGÓLNE ⇨ BEZPIECZEŃSTWO ⇨⇩ ZMIANA NASTAW I FW.
3. W menu **Ustawienia -> Ogólne -> Bezpieczeństwo -> Nadzór nad logowaniem** lub **Ustawienia -> Ogólne -> Bezpieczeństwo -> Nadzór** należy wyłączyć ustawienie BLOKADA ZMIANY FW. Podczas korzystania z CyberSentry wymagana jest rola Nadzorcy lub Administratora, gdy nie aktywowano roli Nadzorcy.
4. W programie EnerVista wykonaj kopię zapasową ustawień, klikając urządzenie prawym przyciskiem myszy i wybierając opcję **Zapisz plik do offline**. W wyświetlonym oknie wybierz istniejący plik do zastąpienia lub wprowadź nazwę nowego pliku i opcjonalnie jego lokalizację. Kliknij przycisk **Pobierz**, aby rozpocząć tworzenie kopii zapasowej.

Jeśli zostanie wyświetlony komunikat „Niezgodne kody zamówienia lub wersje urządzeń”, oznacza to, że próbuje się zastąpić plik dla innego urządzenia. Dostęp do opcji **Konwersja pliku** można uzyskać, klikając plik prawym przyciskiem myszy w oknie offline w lewym dolnym rogu. Firma GE zaleca konwersję ustawień w krokach oprogramowania sprzętowego, na przykład podczas konwersji z 6.0x na 7.4x, najpierw przekonwertuj na 7.0x, a następnie 7.4x w celu przestrzegania wbudowanych reguł konwersji i zachowania istniejących ustawień. Zwróć uwagę, że wartości nastaw, które były domyślne podczas konwersji, nie są wymienione w raporcie konwersji; aby znaleźć wartość ustawienia przed konwersją, sprawdź pliki nastaw pobrane lub utworzone przed konwersją.

5. W EnerVista przejdź do **Eksploatacja -> Aktualizacja oprogramowania**.

   Najpierw wybierz plik boot, jeśli ma to zastosowanie, zlokalizuj plik .000 i kontynuuj aktualizację. Pamiętaj, że podczas tej aktualizacji ustawienia nie zostaną utracone. Po zakończeniu przekaźnik automatycznie uruchomi się ponownie.

**INFO** Aktualizując plik boot, upewnij się, że zasilanie nie zostanie utracone, w przeciwnym razie przekaźnik musi zostać zwrócony do serwisu w celu naprawy.

Aby zaktualizować firmware, wybierz plik .SFD i przejdź do następnego kroku.

W przypadku pytania, czy aktualizacja ma się odbyć przez Internet, różnica polega na rozmiarze bufora pamięci flash za każdym razem, gdy oprogramowanie wysyła dane do przekaźnika. "Tak" oznacza, że rozmiar bufora pamięci flash wynosi 256 bajtów. "Nie" oznacza, że ma 1024 bajty, czyli aktualizacja będzie szybsza.

Jeśli pojawi się ostrzeżenie, że dana wersja firmware nie jest obsługiwana przez oprogramowanie EnerVista, oznacza to, że plik firmware jest nowszy niż oprogramowanie. Zaktualizuj oprogramowanie EnerVista do tej samej lub nowszej wersji co wersja firmware, a następnie spróbuj ponownie.

Jeśli zostanie wyświetlony komunikat „Nie można przełączyć urządzenia w tryb flash”, ustaw **Ustawienia -> Ogólne -> Bezpieczeństwo -> Zmiana nastaw i FW** -> ZEZWOLENIE NA ZMIANY ZDALNE i ZEZWOLENIE NA ZMIANY LOKALNE na wartość „ON” i spróbuj ponownie.

Po zakończeniu aktualizacji przekaźnik automatycznie uruchamia się ponownie. Proces aktualizacji zajmuje około 20 minut w przypadku panelu graficznego. Procedura jest krótsza dla pozostałych typów panelu.

6. Uruchom ponownie oprogramowanie EnerVista i odśwież kod zamówienia w menu **Konfiguracja urządzenia**.
7. Sprawdź wersję boot i firmware podczas uruchamiania urządzenia lub w programie EnerVista w obszarze **Stany i pomiary -> Informacje o urządzeniu -> FW**.

Rys. 10-14: Wersja firmware

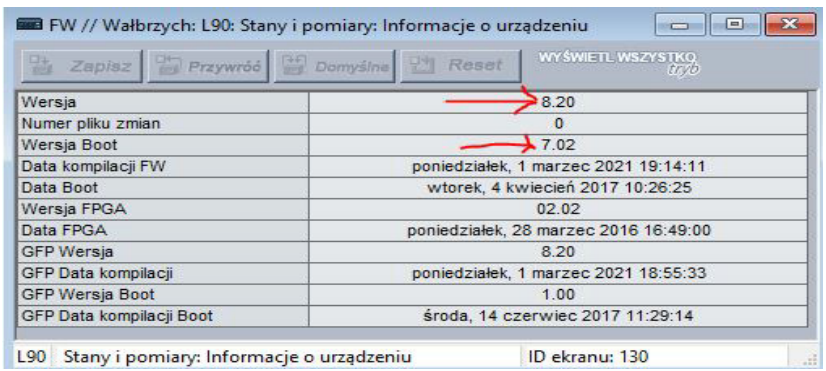


8. Ustaw urządzenie jako „Załączone” w menu **Ustawienia -> Ogólne -> Instalacja**. Dopóki nie zostanie to zrobione, w menu Sygnalizacja wyświetlany jest błąd autotestu i świeci się dioda LED PROBLEM (TROUBLE).
9. Jeśli dokonano zmian w nastawach ZEZWOLENIE NA ZMIANY ZDALNE i ZEZWOLENIE NA ZMIANY LOKALNE przywróć je do poprzednich wartości.
10. Aby przesłać do urządzenia wcześniej zapisane ustawienia, kliknij prawym przyciskiem myszy plik z zapisanymi ustawieniami w oknie offline i wybierz opcję **Zapisz plik do urządzenia**. Opcjonalnie przekonwertuj zapisane nastawy do nowej wersji firmware przed zapisaniem w urządzeniu, klikając prawym przyciskiem i wybierając **Konwersja pliku**.

NOTE

Field-programmable gate array (FPGA) można zaktualizować w menu **Eksploatacja -> Aktualizacja FPGA**, gdy urządzenie jest podłączone za pomocą kabla szeregowego, a FW jest w wersji 7.0 lub nowszej.

Adresy Modbus przypisane do modułów firmware, funkcji, ustawień i odpowiednich elementów danych (tj. wartości domyślnych, wartości minimalnych/maksymalnych, typu danych i rozmiaru) mogą się nieznacznie zmieniać w zależności od wersji firmware. Adresy są zmieniane, gdy dodawane są nowe funkcje lub istniejące funkcje są ulepszane lub modyfikowane. Komunikat EEPROM DATA ERROR wyświetlany po aktualizacji FW jest komunikatem autotestu, który można zresetować, mającym na celu poinformowanie użytkowników, że adresy Modbus zmieniły się wraz z aktualizacją. Ten komunikat nie sygnalizuje żadnych problemów, gdy pojawia się po aktualizacji FW.

## 10.11 Wymiana modułów

W tej sekcji opisano, jak wymienić moduł.

**⚠UWAGA!** **Wyjmuj lub wkładaj moduł tylko po odłączeniu zasilania od urządzenia i pamiętaj, aby włożyć tylko właściwy typ modułu do gniazda, w przeciwnym razie może dojść do obrażeń ciała, uszkodzenia urządzenia lub podłączonego sprzętu lub niepożądanego działania urządzenia.**

**INFO** Aby uniknąć uszkodzeń sprzętu, należy stosować ochronę przed wyładowaniami elektrostatycznymi (na przykład pasek statyczny) w przypadku kontaktu z modułami, gdy przekaźnik jest pod napięciem.

Przekaźnik, mający budowę modułową, umożliwia wyjmowanie i wkładanie modułów. Wymieniaj moduły tylko na takie same moduły w ich oryginalnych, fabrycznie skonfigurowanych gniazdach lub inne moduły pasującego do danego slotu.

Możliwe są dwie procedury: wymiana modułu na ten sam moduł i zmiana modułu.

Aby wymienić moduł na ten sam moduł:

1. Otwórz panel przedni (2. generacji/graficzny) w lewo po wykręceniu śruby skrzydełkowej. Pozwala to na łatwy dostęp do modułów. Nowy zespół zawiasów szerokokątnych w tym typie panelu pozwala na całkowite otwarcie i umożliwia łatwy dostęp do wszystkich modułów B30.

Rys. 10-15: Moduły wewnątrz urządzenia - widok z przodu (panel przedni 2. generacji)

842812A1.CDR

Podstawowy panel przedni można otworzyć w lewo po przesunięciu do góry czarnego plastikowego zatrzasku po prawej stronie, jak pokazano poniżej.

Rys. 10-16: Wyjmowanie modułu (panel podstawowy)

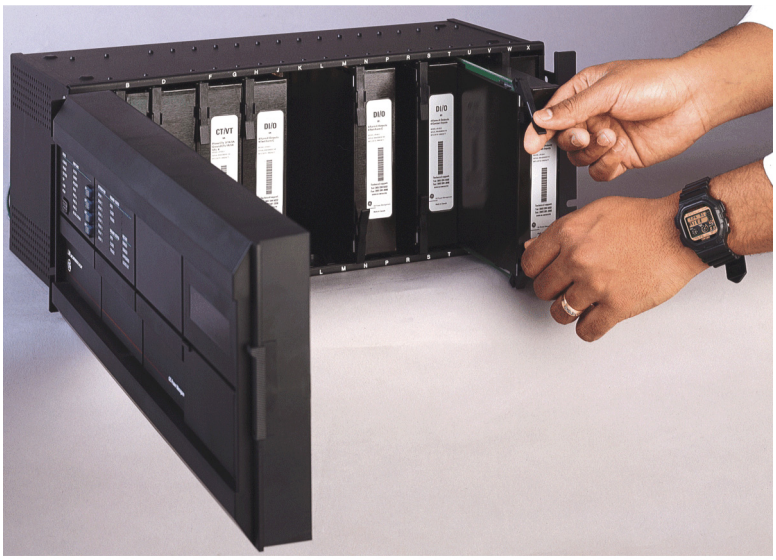


842760A1.CDR

2. Przy wyłączonym zasilaniu, przed wyjęciem modułu z obudowy odłącz połączenia z przodu i z tyłu modułu.

   W przypadku modułu szyny procesowej w gnieździe H, przeznaczonego do użytku z HardFiber Brick, wykręć także dwie śruby mocujące moduł do obudowy znajdujące się z tyłu.

3. Aby prawidłowo wyjąć moduł, pociągnij jednocześnie zaciski, znajdujące się na górze i na dole modułu. Zapisz oryginalną lokalizację modułu, aby upewnić się, że ten sam lub zamienny moduł jest włożony do odpowiedniego gniazda. Podczas gdy moduły z wejściami prądowymi zapewniają automatyczne zwieranie zewnętrznych obwodów przekładników prądowych, w przypadku modułów z wejściami prądowymi i napięciowymi zaleca się odpowiednie zwieranie/izolowanie zewnętrznych obwodów w celu zapewnienia maksymalnego bezpieczeństwa.
4. Aby prawidłowo włożyć moduł, upewnij się, że właściwy typ modułu jest włożony we właściwe miejsce w slocie. Zaciski znajdujące się na górze i na dole każdego modułu muszą być w pozycji odłączonej, ponieważ moduł jest płynnie wkładany do gniazda. Gdy zaciski wysuną się z podniesionej krawędzi obudowy, jednocześnie zamknij zaciski. Po zablokowaniu zacisków moduł jest całkowicie wsunięty. Podczas wsuwania będzie odczuwalny lekki opór.

NOTE

Podczas umieszczania nowego modułu (w przeciwieństwie do wymiany modułu) sprawdź, czy ustawienia nie uległy zmianie. W zależności od modułu ustawienia mogą zostać zresetowane do wartości domyślnych.

NOTE

Nowe moduły PP/PN mogą być używane tylko z nowymi CPU, podobnie stare moduły PP/PN mogą być używane tylko ze starymi CPU. W przypadku rozbieżności pomiędzy CPU a modułem wejść analogowych przekaźnik nie działa i pojawia się sygnalizacja BŁĄD DSP lub BŁĄD HARDWARE.

Przykładem zmiany modułu jest wymiana modułu CPU na nowszy, np. zamiana 9G/9H/9N na 9T/9U/9V/9W. Zmiana modułu zasilacza nie wpływa na kod zamówienia.

Aby zmienić moduł:

1. Utwórz kopię zapasową nastaw, zapisując plik urządzenia do okna offline. Przekonwertuj plik zgodnie z nowym kodem zamówienia, klikając urządzenie prawym przyciskiem w oknie offline. Wymień moduł zgodnie z procedurą wyżej. W oknie online zresetuj wszystkie ustawienia do ustawień domyślnych i aktualizuj kod zamówienia w **Polecenia -> Opcje serwisowe -> Odśwież typ urządzenia**. Wyślij zapisane ustawienia do urządzenia online. Odśwież kod zamówienia w oknie **Konfiguracja urządzenia** i ustaw urządzenie na „Załączone” w **Ustawienia -> Ogólne -> Instalacja**.

# 10.12 Bateria

Bateria zasila zegar czasu rzeczywistego po uruchomieniu urządzenia do czasu zsynchronizowania się z zewnętrznym źródłem czasu. Bateria nie odpowiada za nastawy czy rejestracje. W razie potrzeby baterię można wymienić. Bateria jest 3V baterią cylindryczną.

Moduł zasilacza zawiera baterię. Moduły zasilaczy zostały zmodernizowane w 2014 r. do SH/SL z RH/RL, ale kod zamówienia przy zakupie UR z redundantnym zasilaczem pozostał jako RH/RL, dzięki czemu klienci mogą nadal używać tych samych kodów zamówień. Kod zamówienia może pokazywać RH lub RL, podczas gdy moduł wewnątrz urządzenia odczytuje SH lub SL. Kod zamówieniowy modułu zasilacza jako części zapasowej został zmieniony na SH/SL.

## 10.12.1 Wymiana baterii

W razie potrzeby baterię można wymienić. Bateria znajduje się w module zasilacza.

**⚠OSTROŻNIE** **Aby uniknąć obrażeń, upewnij się, że urządzenie było wyłączone przez co najmniej trzy minuty przed wymianą baterii. Istnieje ryzyko pożaru w przypadku wymiany baterii na niewłaściwy typ lub przy nieprawidłowym jej umieszczeniu w gnieździe.**

1. Wyłącz zasilanie urządzenia.
2. Odczekaj co najmniej trzy minuty, aby upewnić się, że bateria nie jest zasilana.
3. Jak opisano w poprzedniej sekcji, otwórz urządzenie, przesuwając plastikowy zatrzask po prawej stronie panelu przedniego (panel podstawowy) lub odkręcając panel (panel 2. generacji i panel graficzny).
4. W przypadku podstawowego panelu przedniego należy go zdjąć, aby uzyskać dostęp do modułu zasilacza, który zwykle znajduje się w pierwszym gnieździe po lewej stronie i jest zablokowany przez zawias panelu przedniego. Aby zdjąć panel przedni, odkręć wspornik po lewej stronie urządzenia.
5. Wyjmij moduł zasilacza, jednocześnie pociągając zaciski na górze i na dole modułu i wysuwając go.
6. Odkręć wszystkie cztery śruby (nie trzy) mocujące metalową pokrywę do modułu. Czwarta śruba znajduje się z tyłu modułu, po przeciwnej stronie zacisków, obok białych elementów elektroniki (patrz rysunek).
7. Odsuń metalową osłonę od zacisków o około 0,5 cm (1/8 cala) i zdejmij osłonę.|
8. Odepnij czarny plastikowy uchwyt (opaskę), który utrzymuje baterię na miejscu. Użyj płaskiego śrubokręta, jeśli nie możesz odpiąć plastiku palcami.
9. Wymień baterię na taką samą markę i model. Nie używaj akumulatora. Zwróć uwagę na biegunowość + i - baterii i zastąp ją taką samą biegunowością, jak oznaczona na uchwycie baterii.

Rys. 10-17: Lokalizacja baterii (moduł zasilacza)

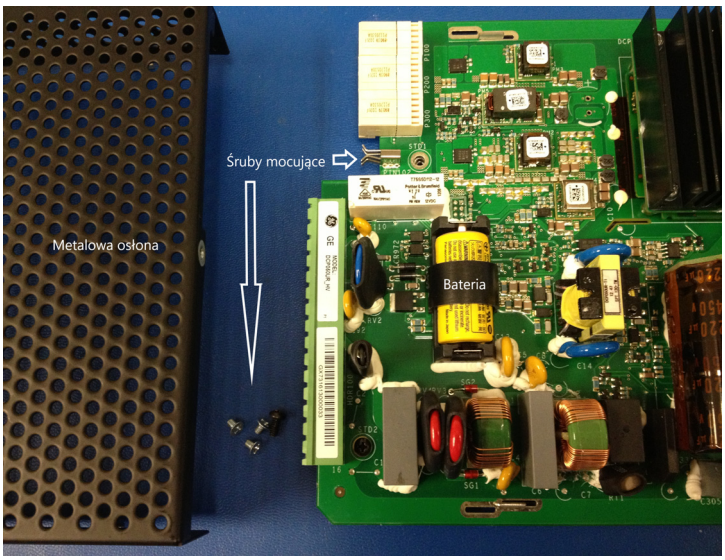

10. Załóż ponownie uchwyt baterii i metalową pokrywę, a następnie ponownie włóż moduł zasilacza do urządzenia.
11. Uruchom zasilanie urządzenia.
12. Zutylizuj starą baterię zgodnie z opisem w następnej sekcji.

## 10.12.2 Gospodarka odpadami

### 10.12.2.1 EN Battery disposal

This product contains a battery that cannot be disposed of as unsorted municipal waste in the European Union. See the product documentation for specific battery information. The battery is marked with this symbol, which may include lettering to indicate cadmium (Cd), lead (Pb), or mercury (Hg). For proper recycling return the battery to your supplier or to a designated collection point. For more information see: www.recyclethis.info.

### 10.12.2.2 CS Nakládání s bateriemi

Tento produkt obsahuje baterie, které nemohou být zneškodněny v Evropské unii jako netříděný komunální odpadu. Viz dokumentace k produktu pro informace pro konkrétní baterie. Baterie je označena tímto symbolem, který může zahrnovat i uvedena písmena, kadmium (Cd), olovo (Pb), nebo rtuť (Hg). Pro správnou recyklaci baterií vraťte svémudodavateli nebo na určeném sběrném místě. Pro více informací viz: www.recyclethis.info.

### 10.12.2.3 DA Batteri affald

Dette produkt indeholder et batteri som ikke kan bortskaffes sammen med almindeligt husholdningsaffald i Europa. Se produktinformation for specifikke informationer om batteriet. Batteriet er forsynet med indgraveret symboler for hvad batteriet indeholder: kadmium (Cd), bly (Pb) og kviksølv (Hg). Europæiske brugere af elektrisk udstyr skal aflevere kasserede produkter til genbrug eller til leverandøren. Yderligere oplysninger findes på webstedet www.recyclethis.info.

### 10.12.2.4 DE Entsorgung von Batterien

Dieses Produkt beinhaltet eine Batterie, die nicht als unsortierter städtischer Abfall in der europäischen Union entsorgt werden darf. Beachten Sie die spezifischen Batterie-informationen in der Produktdokumentation. Die Batterie ist mit diesem Symbol gekennzeichnet, welches auch Hinweise auf möglicherweise enthaltene Stoffe wie Kadmium (Cd), Blei (Pb) oder Quecksilber (Hektogramm) darstellt. Für die korrekte Wiederverwertung bringen Sie diese Batterie zu Ihrem lokalen Lieferanten zurück oder entsorgen Sie das Produkt an den gekennzeichneten Sammelstellen. Weitere Informationen hierzu finden Sie auf der folgenden Website: www.recyclethis.info.

### 10.12.2.5 EL Απόρριψη μπαταριών

Αυτό το προϊόν περιέχει μια μπαταρία που δεν πρέπει να απορρίπτεται σε δημόσια συστήματα απόρριψης στην Ευρωπαϊκή Κοινότητα. Δείτε την τεκμηρίωση του προϊόντος για συγκεκριμένες πληροφορίες που αφορούν τη μπαταρία. Η μπαταρία είναι φέρει σήμανση με αυτό το σύμβολο, το οποίο μπορεί να περιλαμβάνει γράμματα για να δηλώσουν το κάδμιο (Cd), τον μόλυβδο (Pb), ή τον υδράργυρο (Hg). Για την κατάλληλη ανακύκλωση επιστρέψτε την μπαταρία στον προμηθευτή σας ή σε καθορισμένο σημείο συλλογής. Για περισσότερες πληροφορίες δείτε: www.recyclethis.info.

### 10.12.2.6 ES Eliminacion de baterias

Este producto contiene una batería que no se pueda eliminar como basura normal sin clasificar en la Unión Europea. Examine la documentación del producto para la información específica de la batería. La batería se marca con este símbolo, que puede incluir siglas para indicar el cadmio (Cd), el plomo (Pb), o el mercurio (Hg ). Para el reciclaje apropiado, devuelva este producto a su distribuidor ó deshágase de él en los puntos de reciclaje designados. Para mas información : wwwrecyclethis.info.

### 10.12.2.7 ET Patareide kõrvaldamine

Käesolev toode sisaldab patareisid, mida Euroopa Liidus ei tohi kõrvaldada sorteerimata olmejäätmetena. Andmeid patareide kohta vaadake toote dokumentatsioonist. Patareid on märgistatud käesoleva sümboliga, millel võib olla kaadmiumi (Cd), pliid (Pb) või elavhõbedat (Hg) tähistavad tähed. Nõuetekohaseks ringlusse võtmiseks tagastage patarei tarnijale või kindlaksmääratud vastuvõtupunkti. Lisainformatsiooni saab Internetist aadressil: www.recyclethis.info.

### 10.12.2.8 FI Paristoje ja akkujen hävittäminen

Tuote sisältää pariston, jota ei saa hävittää Euroopan Unionin alueella talousjätteen mukana. Tarkista tuoteselosteesta tuotteen tiedot. Paristo on merkitty tällä symbolilla ja saattaa sisältää cadmiumia (Cd), lyijyä (Pb) tai elohopeaa (Hg). Oikean kierrätystavan varmistamiseksi palauta tuote paikalliselle jälleenmyyjälle tai palauta se paristojen keräyspisteeseen. Lisätietoja sivuilla www.recyclethis.info.

### 10.12.2.9 FR Élimination des piles

Ce produit contient une batterie qui ne peuvent être éliminés comme déchets municipaux non triés dans l'Union européenne. Voir la documentation du produit au niveau des renseignements sur la pile. La batterie est marqué de ce symbole, qui comprennent les indications cadmium (Cd), plomb (Pb), ou mercure (Hg). Pour le recyclage, retourner la batterie à votre fournisseur ou à un point de collecte. Pour plus d'informations, voir: www.recyclethis.info.

### 10.12.2.10 HU Akkumulátor hulladék kezelése

Ezen termék akkumulátort tartalmaz, amely az Európai Unión belül csak a kijelölt módon és helyen dobható ki. A terméken illetve a mellékelt ismertetőn olvasható a kadmium (Cd), ólom (Pb) vagy higany (Hg) tartalomra utaló betűjelzés. A hulladék akkumulátor leadható a termék forgalmazójánál új akkumulátor vásárlásakor, vagy a kijelölt elektronikai hulladékudvarokban. További információ a www.recyclethis.info oldalon.

### 10.12.2.11 IT Smaltimento batterie

Questo prodotto contiene una batteria che non può essere smaltita nei comuni contenitori per lo smaltimento rifiuti, nell' Unione Europea. Controllate la documentazione del prodotto per le informazioni specifiche sulla batteria. La batteria è contrassegnata con questo simbolo e può includere alcuni caratteri ad indicare la presenza di cadmio (Cd), piombo (Pb) oppure mercurio (Hg). Per il corretto smaltimento, potete restituirli al vostro fornitore locale, oppure rivolgervi e consegnarli presso i centri di raccolta preposti. Per maggiori informazioni vedere: ww.recyclethis.info.

### 10.12.2.12 LT Baterijų šalinimas

Šios įrangos sudėtyje yra baterijų, kurias draudžiama šalinti Europos Sąjungos viešose nerūšiuotų atliekų šalinimo sistemose. Informaciją apie baterijas galite rasti įrangos techninėje dokumentacijoje. Baterijos žymimos šiuo simboliu, papildomai gali būti nurodoma kad baterijų sudėtyje yra kadmio (Cd), švino (Pb) ar gyvsidabrio (Hg). Eksploatavimui nebetinkamas baterijas pristatykite į tam skirtas surinkimo vietas arba grąžinkite jas tiesioginiam tiekėjui, kad jos būtų tinkamai utilizuotos. Daugiau informacijos rasite šioje interneto svetainėje: www.recyclethis.info.

### 10.12.2.13 LV Bateriju likvidēšana

Šis produkts satur bateriju vai akumulatoru, kuru nedrīkst izmest Eiropas Savienībā esošajās sadzīves atkritumu sistēmās. Sk. produkta dokumentācijā, kur ir norādīta konkrēta informācija par bateriju vai akumulatoru. Baterijas vai akumulatora marķējumā ir šis simbols, kas var ietvert burtus, kuri norāda kadmiju (Cd), svinu (Pb) vai dzīvsudrabu (Hg). Pēc ekspluatācijas laika beigām baterijas vai akumulatori jānodod piegādātājam vai specializētā bateriju savākšanas vietā. Sīkāku informāciju var iegūt vietnē: www.recyclethis.info.

### 10.12.2.14 NL Verwijderen van baterijen

Dit product bevat een batterij welke niet kan verwijdert worden via de gemeentelijke huisvuilscheiding in de Europese Gemeenschap. Gelieve de product documentatie te controleren voor specifieke batterij informatie. De batterijen met deze label kunnen volgende indictaies bevatten cadium (Cd), lood (Pb) of kwik (Hg). Voor correcte vorm van kringloop, geef je de producten terug aan jou locale leverancier of geef het af aan een gespecialiseerde verzamelpunt. Meer informatie vindt u op de volgende website: www.recyclethis.info.

### 10.12.2.15 NO Retur av batteri

Dette produkt inneholder et batteri som ikke kan kastes med usortert kommunalt søppel i den Europeiske Unionen. Se produktdokumentasjonen for spesifikk batteriinformasjon. Batteriet er merket med dette symbolet som kan inkludere symboler for å indikere at kadmium (Cd), bly (Pb), eller kvikksølv (Hg) forekommer. Returner batteriet til leverandøren din eller til et dedikert oppsamlingspunkt for korrekt gjenvinning. For mer informasjon se: www.recyclethis.info.

### 10.12.2.16 PL Pozbywanie się zużytych baterii

Ten produkt zawiera baterie, które w Unii Europejskiej mogą być usuwane tylko jako posegregowane odpady komunalne. Dokładne informacje dotyczące użytych baterii znajdują się w dokumentacji produktu. Baterie oznaczone tym symbolem mogą zawierać dodatkowe oznaczenia literowe wskazujące na zawartość kadmu (Cd), ołowiu (Pb) lub rtęci (Hg). Dla zapewnienia właściwej utylizacji, należy zwrócić baterie do dostawcy albo do wyznaczonego punktu zbiórki. Więcej informacji można znaleźć na stronie internetowej www.recyclethis.info.

### 10.12.2.17 PT Eliminação de Baterias

Este produto contêm uma bateria que não pode ser considerado lixo municipal na União Europeia. Consulte a documentação do produto para obter informação específica da bateria. A bateria é identificada por meio de este símbolo, que pode incluir a rotulação para indicar o cádmio (Cd), chumbo (Pb), ou o mercúrio (hg). Para uma reciclagem apropriada envie a bateria para o seu fornecedor ou para um ponto de recolha designado. Para mais informação veja: www.recyclethis.info.

### 10.12.2.18 RU Утилизация батарей

Согласно европейской директиве об отходах электрического и электронного оборудования, продукты, содержащие батареи, нельзя утилизировать как обычные отходы на территории ЕС. Более подробную информацию вы найдете в документации к продукту. На этом символе могут присутствовать буквы, которые означают, что батарея собержит кадмий (Cd), свинец (Pb) или ртуть (Hg). Для надлежащей утилизации по окончании срока эксплуатации пользователь должен возвратить батареи локальному поставщику или сдать в специальный пункт приема. Подробности можно найти на веб-сайте: www.recyclethis.info.

### 10.12.2.19 SK Zaobchádzanie s batériami

Tento produkt obsahuje batériu, s ktorou sa v Európskej únii nesmie nakladať ako s netriedeným komunálnym odpadom. Dokumentácia k produktu obsahuje špecifické informácie o batérii. Batéria je označená týmto symbolom, ktorý môže obsahovať písmená na označenie kadmia (Cd), olova (Pb), alebo ortuti (Hg). Na správnu recykláciu vráťte batériu vášmu lokálnemu dodávateľovi alebo na určené zberné miesto. Pre viac informácii pozrite: www.recyclethis.info.

### 10.12.2.20 SL Odlaganje baterij

Ta izdelek vsebuje baterijo, ki je v Evropski uniji ni dovoljeno odstranjevati kot nesortiran komunalni odpadek. Za posebne informacije o bateriji glejte dokumentacijo izdelka. Baterija je označena s tem simbolom, ki lahko vključuje napise, ki označujejo kadmij (Cd), svinec (Pb) ali živo srebro (Hg). Za ustrezno recikliranje baterijo vrnite dobavitelju ali jo odstranite na določenem zbirališču. Za več informacij obiščite spletno stran: www.recyclethis.info.

### 10.12.2.21 SV Kassering av batteri

Denna produkt innehåller ett batteri som inte får kastas i allmänna sophanteringssytem inom den europeiska unionen. Se produktdokumentationen för specifik batteriinformation. Batteriet är märkt med denna symbol, vilket kan innebära att det innehåller kadmium (Cd), bly (Pb) eller kvicksilver (Hg). För korrekt återvinning skall batteriet returneras till leverantören eller till en därför avsedd deponering. För mer information, se: www.recyclethis.info.

### 10.12.2.22 TR Pil Geri Dönüşümü

Bu ürün Avrupa Birliği genel atık sistemlerine atılmaması gereken pil içermektedir. Daha detaylı pil bilgisi için ürünün kataloğunu inceleyiniz. Bu sembolle işaretlenmiş piller Kadmiyum(Cd), Kurşun(Pb) ya da Civa(Hg) içerebilir. Doğru geri dönüşüm için ürünü yerel tedarikçinize geri veriniz ya da özel işaretlenmiş toplama noktlarına atınız. Daha fazla bilgi için: www.recyclethis.info.

#### 10.12.2.23 Kontakt

| | |
|---|---|
| Ameryka Północna | 905-294-6222 |
| Ameryka Łacińska | +55 11 3614 1700 |
| Europa, Bliski Wschód, Afryka | +(34) 94 485 88 00 |
| Azja | +86-21-2401-3208 |
| Indie | +91 80 41314617 |
| Polska | +48 74 641 93 44 |

GE Part Number 1604-0021-A1, GE Publication Number GEK-113574.

## 10.13 Czyszczenie urządzenia i plików po deinstalacji oprogramowania

Urządzenie można wyłączyć z eksploatacji, wyłączając zasilanie urządzenia i odłączając do niego przewody.

Aby wyczyścić pliki i ustawienia w UR:

1. Na panelu przednim UR przejdź do **POLECENIA ⇨⇩ OPCJE SERWISOWE ⇨⇩ KOD SERWISOWY**, wprowadź wartość 20511 i naciśnij klawisz **ENTER**. Przekaźnik uruchamia się ponownie i czyści nastawy.
2. Wyczyść pamięć flash za pomocą polecenia **USTAWIENIA ⇨ OGÓLNE ⇨⇩ CZYSZCZENIE REJESTRÓW**.

Aby wyczyścić pliki i ustawienia na komputerze:

1. Odinstaluj oprogramowanie EnerVista UR Setup.
2. Znajdź i usuń następujące pliki:
   - .URS, .CID i .ICD (nastawy)
   - .EVT (rejestrator zdarzeń)
   - .CFG i .DAT (COMTRADE)

## 10.14 Naprawa

Baterię i moduły wewnątrz obudowy można wymienić bez konieczności przesyłania urządzenia do fabryki czy serwisu GE. Użytkownik może aktualizować FW i oprogramowanie bez konieczności przesyłania urządzenia do fabryki czy serwisu GE.

Bezpieczniki w module zasilacza nie mogą być wymieniane przez użytkownika. Moduły muszą zostać wysłane do GE.

W ramach rozwiązywania problemów czy napraw użytkownik może zostać poproszony o przesłanie danych dotyczących urządzenia, na przykład Raportu serwisowego (ikona w oknie online EnerVisty lub dysk USB podłączony do panelu graficznego) lub plików z menu **Eksploatacja -> Pobierz pliki serwisowe**, jak opisano w innym miejscu tej dokumentacji.

W przypadku problemów, które nie zostały rozwiązane przez wskazówki w sekcji Lista sygnałów alarmowych urządzenia, proces zwrotu urządzenia do serwisu w celu naprawy wygląda następująco:

- Skontaktuj się z centrum pomocy technicznej GE. Informacje kontaktowe znajdują się w pierwszym rozdziale.
- Uzyskaj numer RMA (Return Materials Authorization) z Centrum Wsparcia Technicznego.
- Sprawdź, czy otrzymane RMA i faktura zawierają prawidłowe informacje.
- Szczelnie zapakuj urządzenie w pudełko z folią bąbelkową, materiałem piankowym lub wkładkami styropianowymi, aby zabezpieczyć przedmiot(y). Możesz również użyć podwójnego pakowania, w którym umieszczasz pudełko w większym pudełku, które zawiera co najmniej 5 cm materiału amortyzującego z każdej strony.
- Wyślij urządzenie kurierem wraz z fakturą i RMA do lokalnego serwisu GE.

GE GRID SOLUTIONS
WROCŁAWSKA 95
WAŁBRZYCH, 58-306
POLSKA
GE: 1. PIĘTRO
RMA# : _____

Klienci są odpowiedzialni za koszty wysyłki do serwisu, niezależnie od tego, czy urządzenie jest objęte gwarancją.

- Prześlij kopię informacji o wysyłce do działu serwisu GE Grid Solutions w Polsce.

Skorzystaj ze szczegółowej procedury zwrotu opisanej na

https://www.gegridsolutions.com/multilin/support/ret_proc.htm

Aktualne informacje dotyczące gwarancji i zwrotów znajdują się pod adresem

https://www.gegridsolutions.com/multilin/warranty.htm

## 10.15 Przechowywanie

Przechowuj urządzenie w pomieszczeniu, w chłodnym, suchym miejscu. Jeśli to możliwe, należy przechowywać urządzenie w oryginalnym opakowaniu. Zastosuj się do zakresu temperatur przechowywania określonych w Danych technicznych urządzenia.

**INFO** Aby uniknąć pogorszenia się stanu kondensatora elektrolitycznego, należy przynajmniej raz w roku, nieprzerwanie przez przynajmniej godzinę, zasilać jednostki przechowywane w stanie bez napięcia.

## 10.16 Gospodarka odpadami

Poza baterią, nie ma specjalnych wymagań dotyczących utylizacji urządzenia pod koniec jego żywotności. W przypadku klientów z Unii Europejskiej należy zutylizować baterię zgodnie z wcześniejszymi zaleceniami. Aby zapobiec niezamierzonemu użyciu urządzenia, wyjmij moduły zgodnie z wcześniejszym opisem, zdemontuj urządzenie i jeśli to możliwe, poddaj je recyklingowi. Zobacz UR Family Recycling and Disposal Instructions (GET-20096).

# Zabezpieczenie szyn zbiorczych B30

# Dodatek A: LISTA SYGNAŁÓW ANALOGOWYCH

W tym dodatku przedstawiono dostępne w urządzeniu sygnały analogowe (FlexAnalog).

## A.1 Lista sygnałów

Sygnały analogowe FlexAnalog są reprezentacją sygnałów dostępnych w UR.

Elementy FlexAnalog specyficzne dla danego urządzenia są widoczne w przeglądarce internetowej. Wprowadź adres IP UR, przejdź do opcji **Device Information Menu**, a następnie **FlexAnalog Parameter Listing**. Wyświetlane sygnały zależą od kodu zamówienia.

Każdy adres FlexAnalog to adres mapy pamięci Modbus z prefiksem 0004. Na przykład, przy adresie Modbus 1638, adres FlexAnalog to 00041638.

Tab. A-1: Lista sygnałów analogowych w B30

| Adres Hex | Nazwa sygnału | Jednostki | Opis sygnału |
|---|---|---|---|
| 000416C0 | BRICK RTD 1 WART | --- | Wartość RTD 1 dla urządzenia Brick |
| 000416C1 | BRICK RTD 2 WART | --- | Wartość RTD 2 dla urządzenia Brick |
| 000416C2 | BRICK RTD 3 WART | --- | Wartość RTD 3 dla urządzenia Brick |
| 000416C3 | BRICK RTD 4 WART | --- | Wartość RTD 4 dla urządzenia Brick |
| 000416C4 | BRICK RTD 5 WART | --- | Wartość RTD 5 dla urządzenia Brick |
| 000416C5 | BRICK RTD 6 WART | --- | Wartość RTD 6 dla urządzenia Brick |
| 000416C6 | BRICK RTD 7 WART | --- | Wartość RTD 7 dla urządzenia Brick |
| 000416C7 | BRICK RTD 8 WART | --- | Wartość RTD 8 dla urządzenia Brick |
| 000416C8 | BRICK TDR 1 WART | --- | Wartość TDR 1 dla urządzenia Brick |
| 000416CA | BRICK TDR 2 WART | --- | Wartość TDR 2 dla urządzenia Brick |
| 000416CC | BRICK TDR 3 WART | --- | Wartość TDR 3 dla urządzenia Brick |
| 000416CE | BRICK TDR 4 WART | --- | Wartość TDR 4 dla urządzenia Brick |
| 000416D0 | BRICK TDR 5 WART | --- | Wartość TDR 5 dla urządzenia Brick |
| 000416D2 | BRICK TDR 6 WART | --- | Wartość TDR 6 dla urządzenia Brick |
| 000416D4 | BRICK TDR 7 WART | --- | Wartość TDR 7 dla urządzenia Brick |
| 000416D6 | BRICK TDR 8 WART | --- | Wartość TDR 8 dla urządzenia Brick |
| 00041A00 | SRC1 UL1 RMS | V | Wartość RMS napięcia UL1 dla Źródła 1 |
| 00041A02 | SRC1 UL2 RMS | V | Wartość RMS napięcia UL2 dla Źródła 1 |

A

| Adres Hex | Nazwa sygnału | Jednostki | Opis sygnału |
|---|---|---|---|
| 00041A04 | SRC1 UL3 RMS | V | Wartość RMS napięcia UL3 dla Źródła 1 |
| 00041A06 | SRC1 UL1 MOD | V | Wartość amplitudy napięcia UL1 dla Źródła 1 |
| 00041A08 | SRC1 UL1 KĄT | Stopnie | Wartość kąta napięcia UL1 dla Źródła 1 |
| 00041A09 | SRC1 UL2 MOD | V | Wartość amplitudy napięcia UL2 dla Źródła 1 |
| 00041A0B | SRC1 UL2 KĄT | Stopnie | Wartość kąta napięcia UL2 dla Źródła 1 |
| 00041A0C | SRC1 UL3 MOD | V | Wartość amplitudy napięcia UL3 dla Źródła 1 |
| 00041A0E | SRC1 UL3 KĄT | Stopnie | Wartość kąta napięcia UL3 dla Źródła 1 |
| 00041A0F | SRC1 U12 RMS | V | Wartość RMS napięcia UL12 dla Źródła 1 |
| 00041A11 | SRC1 U23 RMS | V | Wartość RMS napięcia UL23 dla Źródła 1 |
| 00041A13 | SRC1 U31 RMS | V | Wartość RMS napięcia UL31 dla Źródła 1 |
| 00041A15 | SRC1 U12 MOD | V | Wartość amplitudy napięcia UL12 dla Źródła 1 |
| 00041A17 | SRC1 U12 KĄT | Stopnie | Wartość kąta napięcia UL12 dla Źródła 1 |
| 00041A18 | SRC1 U23 MOD | V | Wartość amplitudy napięcia UL23 dla Źródła 1 |
| 00041A1A | SRC1 U23 KĄT | Stopnie | Wartość kąta napięcia UL23 dla Źródła 1 |
| 00041A1B | SRC1 U31 MOD | V | Wartość amplitudy napięcia UL31 dla Źródła 1 |
| 00041A1D | SRC1 U31 KĄT | Stopnie | Wartość kąta napięcia UL31 dla Źródła 1 |
| 00041A1E | SRC1 Ux RMS | V | Wartość RMS napięcia dodatkowego Ux dla Źródła 1 |
| 00041A20 | SRC1 Ux MOD | V | Wartość amplitudy napięcia dodatkowego Ux dla Źródła 1 |
| 00041A22 | SRC1 Ux KĄT | Stopnie | Wartość kąta napięcia dodatkowego Ux dla Źródła 1 |
| 00041A23 | SRC1 U0 MOD | V | Wartość amplitudy napięcia składowej zerowej U0 dla Źródła 1 |
| 00041A25 | SRC1 U0 KĄT | Stopnie | Wartość kąta napięcia składowej zerowej U0 dla Źródła 1 |
| 00041A26 | SRC1 U1 MOD | V | Wartość amplitudy napięcia składowej zgodnej U1 dla Źródła 1 |
| 00041A28 | SRC1 U1 KĄT | Stopnie | Wartość kąta napięcia składowej zgodnej U1 dla Źródła 1 |
| 00041A29 | SRC1 U2 MOD | V | Wartość amplitudy napięcia składowej przeciwnej U2 dla Źródła 1 |
| 00041A2B | SRC1 U2 KĄT | Stopnie | Wartość kąta napięcia składowej przeciwnej U2 dla Źródła 1 |
| 00041A40 | SRC2 UL1 RMS | V | Wartość RMS napięcia UL1 dla Źródła 2 |
| 00041A42 | SRC2 UL2 RMS | V | Wartość RMS napięcia UL2 dla Źródła 2 |
| 00041A44 | SRC2 UL3 RMS | V | Wartość RMS napięcia UL3 dla Źródła 2 |
| 00041A46 | SRC2 UL1 MOD | V | Wartość amplitudy napięcia UL1 dla Źródła 2 |
| 00041A48 | SRC2 UL1 KĄT | Stopnie | Wartość kąta napięcia UL1 dla Źródła 2 |
| 00041A49 | SRC2 UL2 MOD | V | Wartość amplitudy napięcia UL2 dla Źródła 2 |
| 00041A4B | SRC2 UL2 KĄT | Stopnie | Wartość kąta napięcia UL2 dla Źródła 2 |
| 00041A4C | SRC2 UL3 MOD | V | Wartość amplitudy napięcia UL3 dla Źródła 2 |
| 00041A4E | SRC2 UL3 KĄT | Stopnie | Wartość kąta napięcia UL3 dla Źródła 2 |
| 00041A4F | SRC2 U12 RMS | V | Wartość RMS napięcia UL12 dla Źródła 2 |
| 00041A51 | SRC2 U23 RMS | V | Wartość RMS napięcia UL23 dla Źródła 2 |
| 00041A53 | SRC2 U31 RMS | V | Wartość RMS napięcia UL31 dla Źródła 2 |
| 00041A55 | SRC2 U12 MOD | V | Wartość amplitudy napięcia UL12 dla Źródła 2 |
| 00041A57 | SRC2 U12 KĄT | Stopnie | Wartość kąta napięcia UL12 dla Źródła 2 |
| 00041A58 | SRC2 U23 MOD | V | Wartość amplitudy napięcia UL23 dla Źródła 2 |
| 00041A5A | SRC2 U23 KĄT | Stopnie | Wartość kąta napięcia UL23 dla Źródła 2 |
| 00041A5B | SRC2 U31 MOD | V | Wartość amplitudy napięcia UL31 dla Źródła 2 |
| 00041A5D | SRC2 U31 KĄT | Stopnie | Wartość kąta napięcia UL31 dla Źródła 2 |
| 00041A5E | SRC2 Ux RMS | V | Wartość RMS napięcia dodatkowego Ux dla Źródła 2 |
| 00041A60 | SRC2 Ux MOD | V | Wartość amplitudy napięcia dodatkowego Ux dla Źródła 2 |
| 00041A62 | SRC2 Ux KĄT | Stopnie | Wartość kąta napięcia dodatkowego Ux dla Źródła 2 |
| 00041A63 | SRC2 U0 MOD | V | Wartość amplitudy napięcia składowej zerowej U0 dla Źródła 2 |

A

| Adres Hex | Nazwa sygnału | Jednostki | Opis sygnału |
|---|---|---|---|
| 00041A65 | SRC2 U0 KĄT | Stopnie | Wartość kąta napięcia składowej zerowej U0 dla Źródła 2 |
| 00041A66 | SRC2 U1 MOD | V | Wartość amplitudy napięcia składowej zgodnej U1 dla Źródła 2 |
| 00041A68 | SRC2 U1 KĄT | Stopnie | Wartość kąta napięcia składowej zgodnej U1 dla Źródła 2 |
| 00041A69 | SRC2 U2 MOD | V | Wartość amplitudy napięcia składowej przeciwnej U2 dla Źródła 2 |
| 00041A6B | SRC2 U2 KĄT | Stopnie | Wartość kąta napięcia składowej przeciwnej U2 dla Źródła 2 |
| 00041A80 | SRC3 UL1 RMS | V | Wartość RMS napięcia UL1 dla Źródła 3 |
| 00041A82 | SRC3 UL2 RMS | V | Wartość RMS napięcia UL2 dla Źródła 3 |
| 00041A84 | SRC3 UL3 RMS | V | Wartość RMS napięcia UL3 dla Źródła 3 |
| 00041A86 | SRC3 UL1 MOD | V | Wartość amplitudy napięcia UL1 dla Źródła 3 |
| 00041A88 | SRC3 UL1 KĄT | Stopnie | Wartość kąta napięcia UL1 dla Źródła 3 |
| 00041A89 | SRC3 UL2 MOD | V | Wartość amplitudy napięcia UL2 dla Źródła 3 |
| 00041A8B | SRC3 UL2 KĄT | Stopnie | Wartość kąta napięcia UL2 dla Źródła 3 |
| 00041A8C | SRC3 UL3 MOD | V | Wartość amplitudy napięcia UL3 dla Źródła 3 |
| 00041A8E | SRC3 UL3 KĄT | Stopnie | Wartość kąta napięcia UL3 dla Źródła 3 |
| 00041A8F | SRC3 U12 RMS | V | Wartość RMS napięcia UL12 dla Źródła 3 |
| 00041A91 | SRC3 U23 RMS | V | Wartość RMS napięcia UL23 dla Źródła 3 |
| 00041A93 | SRC3 U31 RMS | V | Wartość RMS napięcia UL31 dla Źródła 3 |
| 00041A95 | SRC3 U12 MOD | V | Wartość amplitudy napięcia UL12 dla Źródła 3 |
| 00041A97 | SRC3 U12 KĄT | Stopnie | Wartość kąta napięcia UL12 dla Źródła 3 |
| 00041A98 | SRC3 U23 MOD | V | Wartość amplitudy napięcia UL23 dla Źródła 3 |
| 00041A9A | SRC3 U23 KĄT | Stopnie | Wartość kąta napięcia UL23 dla Źródła 3 |
| 00041A9B | SRC3 U31 MOD | V | Wartość amplitudy napięcia UL31 dla Źródła 3 |
| 00041A9D | SRC3 U31 KĄT | Stopnie | Wartość kąta napięcia UL31 dla Źródła 3 |
| 00041A9E | SRC3 Ux RMS | V | Wartość RMS napięcia dodatkowego Ux dla Źródła 3 |
| 00041AA0 | SRC3 Ux MOD | V | Wartość amplitudy napięcia dodatkowego Ux dla Źródła 3 |
| 00041AA2 | SRC3 Ux KĄT | Stopnie | Wartość kąta napięcia dodatkowego Ux dla Źródła 3 |
| 00041AA3 | SRC3 U0 MOD | V | Wartość amplitudy napięcia składowej zerowej U0 dla Źródła 3 |
| 00041AA5 | SRC3 U0 KĄT | Stopnie | Wartość kąta napięcia składowej zerowej U0 dla Źródła 3 |
| 00041AA6 | SRC3 U1 MOD | V | Wartość amplitudy napięcia składowej zgodnej U1 dla Źródła 3 |
| 00041AA8 | SRC3 U1 KĄT | Stopnie | Wartość kąta napięcia składowej zgodnej U1 dla Źródła 3 |
| 00041AA9 | SRC3 U2 MOD | V | Wartość amplitudy napięcia składowej przeciwnej U2 dla Źródła 3 |
| 00041AAB | SRC3 U2 KĄT | Stopnie | Wartość kąta napięcia składowej przeciwnej U2 dla Źródła 3 |
| 00041AC0 | SRC4 UL1 RMS | V | Wartość RMS napięcia UL1 dla Źródła 4 |
| 00041AC2 | SRC4 UL2 RMS | V | Wartość RMS napięcia UL2 dla Źródła 4 |
| 00041AC4 | SRC4 UL3 RMS | V | Wartość RMS napięcia UL3 dla Źródła 4 |
| 00041AC6 | SRC4 UL1 MOD | V | Wartość amplitudy napięcia UL1 dla Źródła 4 |
| 00041AC8 | SRC4 UL1 KĄT | Stopnie | Wartość kąta napięcia UL1 dla Źródła 4 |
| 00041AC9 | SRC4 UL2 MOD | V | Wartość amplitudy napięcia UL2 dla Źródła 4 |
| 00041ACB | SRC4 UL2 KĄT | Stopnie | Wartość kąta napięcia UL2 dla Źródła 4 |
| 00041ACC | SRC4 UL3 MOD | V | Wartość amplitudy napięcia UL3 dla Źródła 4 |
| 00041ACE | SRC4 UL3 KĄT | Stopnie | Wartość kąta napięcia UL3 dla Źródła 4 |
| 00041ACF | SRC4 U12 RMS | V | Wartość RMS napięcia UL12 dla Źródła 4 |
| 00041AD1 | SRC4 U23 RMS | V | Wartość RMS napięcia UL23 dla Źródła 4 |
| 00041AD3 | SRC4 U31 RMS | V | Wartość RMS napięcia UL31 dla Źródła 4 |
| 00041AD5 | SRC4 U12 MOD | V | Wartość amplitudy napięcia UL12 dla Źródła 4 |
| 00041AD7 | SRC4 U12 KĄT | Stopnie | Wartość kąta napięcia UL12 dla Źródła 4 |
| 00041AD8 | SRC4 U23 MOD | V | Wartość amplitudy napięcia UL23 dla Źródła 4 |

A

| Adres Hex | Nazwa sygnału | Jednostki | Opis sygnału |
|---|---|---|---|
| 00041ADA | SRC4 U23 KĄT | Stopnie | Wartość kąta napięcia UL23 dla Źródła 4 |
| 00041ADB | SRC4 U31 MOD | V | Wartość amplitudy napięcia UL31 dla Źródła 4 |
| 00041ADD | SRC4 U31 KĄT | Stopnie | Wartość kąta napięcia UL31 dla Źródła 4 |
| 00041ADE | SRC4 Ux RMS | V | Wartość RMS napięcia dodatkowego Ux dla Źródła 4 |
| 00041AE0 | SRC4 Ux MOD | V | Wartość amplitudy napięcia dodatkowego Ux dla Źródła 4 |
| 00041AE2 | SRC4 Ux KĄT | Stopnie | Wartość kąta napięcia dodatkowego Ux dla Źródła 4 |
| 00041AE3 | SRC4 U0 MOD | V | Wartość amplitudy napięcia składowej zerowej U0 dla Źródła 4 |
| 00041AE5 | SRC4 U0 KĄT | Stopnie | Wartość kąta napięcia składowej zerowej U0 dla Źródła 4 |
| 00041AE6 | SRC4 U1 MOD | V | Wartość amplitudy napięcia składowej zgodnej U1 dla Źródła 4 |
| 00041AE8 | SRC4 U1 KĄT | Stopnie | Wartość kąta napięcia składowej zgodnej U1 dla Źródła 4 |
| 00041AE9 | SRC4 U2 MOD | V | Wartość amplitudy napięcia składowej przeciwnej U2 dla Źródła 4 |
| 00041AEB | SRC4 U2 KĄT | Stopnie | Wartość kąta napięcia składowej przeciwnej U2 dla Źródła 4 |
| 00041B00 | SRC5 UL1 RMS | V | Wartość RMS napięcia UL1 dla Źródła 5 |
| 00041B02 | SRC5 UL2 RMS | V | Wartość RMS napięcia UL2 dla Źródła 5 |
| 00041B04 | SRC5 UL3 RMS | V | Wartość RMS napięcia UL3 dla Źródła 5 |
| 00041B06 | SRC5 UL1 MOD | V | Wartość amplitudy napięcia UL1 dla Źródła 5 |
| 00041B08 | SRC5 UL1 KĄT | Stopnie | Wartość kąta napięcia UL1 dla Źródła 5 |
| 00041B09 | SRC5 UL2 MOD | V | Wartość amplitudy napięcia UL2 dla Źródła 5 |
| 00041B0B | SRC5 UL2 KĄT | Stopnie | Wartość kąta napięcia UL2 dla Źródła 5 |
| 00041B0C | SRC5 UL3 MOD | V | Wartość amplitudy napięcia UL3 dla Źródła 5 |
| 00041B0E | SRC5 UL3 KĄT | Stopnie | Wartość kąta napięcia UL3 dla Źródła 5 |
| 00041B0F | SRC5 U12 RMS | V | Wartość RMS napięcia UL12 dla Źródła 5 |
| 00041B11 | SRC5 U23 RMS | V | Wartość RMS napięcia UL23 dla Źródła 5 |
| 00041B13 | SRC5 U31 RMS | V | Wartość RMS napięcia UL31 dla Źródła 5 |
| 00041B15 | SRC5 U12 MOD | V | Wartość amplitudy napięcia UL12 dla Źródła 5 |
| 00041B17 | SRC5 U12 KĄT | Stopnie | Wartość kąta napięcia UL12 dla Źródła 5 |
| 00041B18 | SRC5 U23 MOD | V | Wartość amplitudy napięcia UL23 dla Źródła 5 |
| 00041B1A | SRC5 U23 KĄT | Stopnie | Wartość kąta napięcia UL23 dla Źródła 5 |
| 00041B1B | SRC5 U31 MOD | V | Wartość amplitudy napięcia UL31 dla Źródła 5 |
| 00041B1D | SRC5 U31 KĄT | Stopnie | Wartość kąta napięcia UL31 dla Źródła 5 |
| 00041B1E | SRC5 Ux RMS | V | Wartość RMS napięcia dodatkowego Ux dla Źródła 5 |
| 00041B20 | SRC5 Ux MOD | V | Wartość amplitudy napięcia dodatkowego Ux dla Źródła 5 |
| 00041B22 | SRC5 Ux KĄT | Stopnie | Wartość kąta napięcia dodatkowego Ux dla Źródła 5 |
| 00041B23 | SRC5 U0 MOD | V | Wartość amplitudy napięcia składowej zerowej U0 dla Źródła 5 |
| 00041B25 | SRC5 U0 KĄT | Stopnie | Wartość kąta napięcia składowej zerowej U0 dla Źródła 5 |
| 00041B26 | SRC5 U1 MOD | V | Wartość amplitudy napięcia składowej zgodnej U1 dla Źródła 5 |
| 00041B28 | SRC5 U1 KĄT | Stopnie | Wartość kąta napięcia składowej zgodnej U1 dla Źródła 5 |
| 00041B29 | SRC5 U2 MOD | V | Wartość amplitudy napięcia składowej przeciwnej U2 dla Źródła 5 |
| 00041B2B | SRC5 U2 KĄT | Stopnie | Wartość kąta napięcia składowej przeciwnej U2 dla Źródła 5 |
| 00041B40 | SRC6 UL1 RMS | V | Wartość RMS napięcia UL1 dla Źródła 6 |
| 00041B42 | SRC6 UL2 RMS | V | Wartość RMS napięcia UL2 dla Źródła 6 |
| 00041B44 | SRC6 UL3 RMS | V | Wartość RMS napięcia UL3 dla Źródła 6 |
| 00041B46 | SRC6 UL1 MOD | V | Wartość amplitudy napięcia UL1 dla Źródła 6 |
| 00041B48 | SRC6 UL1 KĄT | Stopnie | Wartość kąta napięcia UL1 dla Źródła 6 |
| 00041B49 | SRC6 UL2 MOD | V | Wartość amplitudy napięcia UL2 dla Źródła 6 |
| 00041B4B | SRC6 UL2 KĄT | Stopnie | Wartość kąta napięcia UL2 dla Źródła 6 |
| 00041B4C | SRC6 UL3 MOD | V | Wartość amplitudy napięcia UL3 dla Źródła 6 |

A

| Adres Hex | Nazwa sygnału | Jednostki | Opis sygnału |
|---|---|---|---|
| 00041B4E | SRC6 UL3 KĄT | Stopnie | Wartość kąta napięcia UL3 dla Źródła 6 |
| 00041B4F | SRC6 U12 RMS | V | Wartość RMS napięcia UL12 dla Źródła 6 |
| 00041B51 | SRC6 U23 RMS | V | Wartość RMS napięcia UL23 dla Źródła 6 |
| 00041B53 | SRC6 U31 RMS | V | Wartość RMS napięcia UL31 dla Źródła 6 |
| 00041B55 | SRC6 U12 MOD | V | Wartość amplitudy napięcia UL12 dla Źródła 6 |
| 00041B57 | SRC6 U12 KĄT | Stopnie | Wartość kąta napięcia UL12 dla Źródła 6 |
| 00041B58 | SRC6 U23 MOD | V | Wartość amplitudy napięcia UL23 dla Źródła 6 |
| 00041B5A | SRC6 U23 KĄT | Stopnie | Wartość kąta napięcia UL23 dla Źródła 6 |
| 00041B5B | SRC6 U31 MOD | V | Wartość amplitudy napięcia UL31 dla Źródła 6 |
| 00041B5D | SRC6 U31 KĄT | Stopnie | Wartość kąta napięcia UL31 dla Źródła 6 |
| 00041B5E | SRC6 Ux RMS | V | Wartość RMS napięcia dodatkowego Ux dla Źródła 6 |
| 00041B60 | SRC6 Ux MOD | V | Wartość amplitudy napięcia dodatkowego Ux dla Źródła 6 |
| 00041B62 | SRC6 Ux KĄT | Stopnie | Wartość kąta napięcia dodatkowego Ux dla Źródła 6 |
| 00041B63 | SRC6 U0 MOD | V | Wartość amplitudy napięcia składowej zerowej U0 dla Źródła 6 |
| 00041B65 | SRC6 U0 KĄT | Stopnie | Wartość kąta napięcia składowej zerowej U0 dla Źródła 6 |
| 00041B66 | SRC6 U1 MOD | V | Wartość amplitudy napięcia składowej zgodnej U1 dla Źródła 6 |
| 00041B68 | SRC6 U1 KĄT | Stopnie | Wartość kąta napięcia składowej zgodnej U1 dla Źródła 6 |
| 00041B69 | SRC6 U2 MOD | V | Wartość amplitudy napięcia składowej przeciwnej U2 dla Źródła 6 |
| 00041B6B | SRC6 U2 KĄT | Stopnie | Wartość kąta napięcia składowej przeciwnej U2 dla Źródła 6 |
| 00041C00 | SRC1 P | W | Wartość mocy czynnej trójfazowej dla Źródła 1 |
| 00041C02 | SRC1 Pa | W | Wartość mocy czynnej w fazie L1 dla Źródła 1 |
| 00041C04 | SRC1 Pb | W | Wartość mocy czynnej w fazie L2 dla Źródła 1 |
| 00041C06 | SRC1 Pc | W | Wartość mocy czynnej w fazie L3 dla Źródła 1 |
| 00041C08 | SRC1 Q | var | Wartość mocy biernej trójfazowej dla Źródła 1 |
| 00041C0A | SRC1 Qa | var | Wartość mocy biernej w fazie L1 dla Źródła 1 |
| 00041C0C | SRC1 Qb | var | Wartość mocy biernej w fazie L2 dla Źródła 1 |
| 00041C0E | SRC1 Qc | var | Wartość mocy biernej w fazie L3 dla Źródła 1 |
| 00041C10 | SRC1 S | VA | Wartość mocy pozornej trójfazowej dla Źródła 1 |
| 00041C12 | SRC1 Sa | VA | Wartość mocy pozornej w fazie L1 dla Źródła 1 |
| 00041C14 | SRC1 Sb | VA | Wartość mocy pozornej w fazie L2 dla Źródła 1 |
| 00041C16 | SRC1 Sc | VA | Wartość mocy pozornej w fazie L3 dla Źródła 1 |
| 00041C18 | SRC1 PF | --- | Wartość trójfazowego współczynnika mocy dla Źródła 1 |
| 00041C19 | SRC1 PF L1 | --- | Wartość współczynnika mocy w fazie L1 dla Źródła 1 |
| 00041C1A | SRC1 PF L2 | --- | Wartość współczynnika mocy w fazie L2 dla Źródła 1 |
| 00041C1B | SRC1 PF L3 | --- | Wartość współczynnika mocy w fazie L3 dla Źródła 1 |
| 00041C20 | SRC2 P | W | Wartość mocy czynnej trójfazowej dla Źródła 2 |
| 00041C22 | SRC2 Pa | W | Wartość mocy czynnej w fazie L1 dla Źródła 2 |
| 00041C24 | SRC2 Pb | W | Wartość mocy czynnej w fazie L2 dla Źródła 2 |
| 00041C26 | SRC2 Pc | W | Wartość mocy czynnej w fazie L3 dla Źródła 2 |
| 00041C28 | SRC2 Q | var | Wartość mocy biernej trójfazowej dla Źródła 2 |
| 00041C2A | SRC2 Qa | var | Wartość mocy biernej w fazie L1 dla Źródła 2 |
| 00041C2C | SRC2 Qb | var | Wartość mocy biernej w fazie L2 dla Źródła 2 |
| 00041C2E | SRC2 Qc | var | Wartość mocy biernej w fazie L3 dla Źródła 2 |
| 00041C30 | SRC2 S | VA | Wartość mocy pozornej trójfazowej dla Źródła 2 |
| 00041C32 | SRC2 Sa | VA | Wartość mocy pozornej w fazie L1 dla Źródła 2 |
| 00041C34 | SRC2 Sb | VA | Wartość mocy pozornej w fazie L2 dla Źródła 2 |
| 00041C36 | SRC2 Sc | VA | Wartość mocy pozornej w fazie L3 dla Źródła 2 |

A

| Adres Hex | Nazwa sygnału | Jednostki | Opis sygnału |
|---|---|---|---|
| 00041C38 | SRC2 PF | --- | Wartość trójfazowego współczynnika mocy dla Źródła 2 |
| 00041C39 | SRC2 PF L1 | --- | Wartość współczynnika mocy w fazie L1 dla Źródła 2 |
| 00041C3A | SRC2 PF L2 | --- | Wartość współczynnika mocy w fazie L2 dla Źródła 2 |
| 00041C3B | SRC2 PF L3 | --- | Wartość współczynnika mocy w fazie L3 dla Źródła 2 |
| 00041C40 | SRC3 P | W | Wartość mocy czynnej trójfazowej dla Źródła 3 |
| 00041C42 | SRC3 Pa | W | Wartość mocy czynnej w fazie L1 dla Źródła 3 |
| 00041C44 | SRC3 Pb | W | Wartość mocy czynnej w fazie L2 dla Źródła 3 |
| 00041C46 | SRC3 Pc | W | Wartość mocy czynnej w fazie L3 dla Źródła 3 |
| 00041C48 | SRC3 Q | var | Wartość mocy biernej trójfazowej dla Źródła 3 |
| 00041C4A | SRC3 Qa | var | Wartość mocy biernej w fazie L1 dla Źródła 3 |
| 00041C4C | SRC3 Qb | var | Wartość mocy biernej w fazie L2 dla Źródła 3 |
| 00041C4E | SRC3 Qc | var | Wartość mocy biernej w fazie L3 dla Źródła 3 |
| 00041C50 | SRC3 S | VA | Wartość mocy pozornej trójfazowej dla Źródła 3 |
| 00041C52 | SRC3 Sa | VA | Wartość mocy pozornej w fazie L1 dla Źródła 3 |
| 00041C54 | SRC3 Sb | VA | Wartość mocy pozornej w fazie L2 dla Źródła 3 |
| 00041C56 | SRC3 Sc | VA | Wartość mocy pozornej w fazie L3 dla Źródła 3 |
| 00041C58 | SRC3 PF | --- | Wartość trójfazowego współczynnika mocy dla Źródła 3 |
| 00041C59 | SRC3 PF L1 | --- | Wartość współczynnika mocy w fazie L1 dla Źródła 3 |
| 00041C5A | SRC3 PF L2 | --- | Wartość współczynnika mocy w fazie L2 dla Źródła 3 |
| 00041C5B | SRC3 PF L3 | --- | Wartość współczynnika mocy w fazie L3 dla Źródła 3 |
| 00041C60 | SRC4 P | W | Wartość mocy czynnej trójfazowej dla Źródła 4 |
| 00041C62 | SRC4 Pa | W | Wartość mocy czynnej w fazie L1 dla Źródła 4 |
| 00041C64 | SRC4 Pb | W | Wartość mocy czynnej w fazie L2 dla Źródła 4 |
| 00041C66 | SRC4 Pc | W | Wartość mocy czynnej w fazie L3 dla Źródła 4 |
| 00041C68 | SRC4 Q | var | Wartość mocy biernej trójfazowej dla Źródła 4 |
| 00041C6A | SRC4 Qa | var | Wartość mocy biernej w fazie L1 dla Źródła 4 |
| 00041C6C | SRC4 Qb | var | Wartość mocy biernej w fazie L2 dla Źródła 4 |
| 00041C6E | SRC4 Qc | var | Wartość mocy biernej w fazie L3 dla Źródła 4 |
| 00041C70 | SRC4 S | VA | Wartość mocy pozornej trójfazowej dla Źródła 4 |
| 00041C72 | SRC4 Sa | VA | Wartość mocy pozornej w fazie L1 dla Źródła 4 |
| 00041C74 | SRC4 Sb | VA | Wartość mocy pozornej w fazie L2 dla Źródła 4 |
| 00041C76 | SRC4 Sc | VA | Wartość mocy pozornej w fazie L3 dla Źródła 4 |
| 00041C78 | SRC4 PF | --- | Wartość trójfazowego współczynnika mocy dla Źródła 4 |
| 00041C79 | SRC4 PF L1 | --- | Wartość współczynnika mocy w fazie L1 dla Źródła 4 |
| 00041C7A | SRC4 PF L2 | --- | Wartość współczynnika mocy w fazie L2 dla Źródła 4 |
| 00041C7B | SRC4 PF L3 | --- | Wartość współczynnika mocy w fazie L3 dla Źródła 4 |
| 00041C80 | SRC5 P | W | Wartość mocy czynnej trójfazowej dla Źródła 5 |
| 00041C82 | SRC5 Pa | W | Wartość mocy czynnej w fazie L1 dla Źródła 5 |
| 00041C84 | SRC5 Pb | W | Wartość mocy czynnej w fazie L2 dla Źródła 5 |
| 00041C86 | SRC5 Pc | W | Wartość mocy czynnej w fazie L3 dla Źródła 5 |
| 00041C88 | SRC5 Q | var | Wartość mocy biernej trójfazowej dla Źródła 5 |
| 00041C8A | SRC5 Qa | var | Wartość mocy biernej w fazie L1 dla Źródła 5 |
| 00041C8C | SRC5 Qb | var | Wartość mocy biernej w fazie L2 dla Źródła 5 |
| 00041C8E | SRC5 Qc | var | Wartość mocy biernej w fazie L3 dla Źródła 5 |
| 00041C90 | SRC5 S | VA | Wartość mocy pozornej trójfazowej dla Źródła 5 |
| 00041C92 | SRC5 Sa | VA | Wartość mocy pozornej w fazie L1 dla Źródła 5 |
| 00041C94 | SRC5 Sb | VA | Wartość mocy pozornej w fazie L2 dla Źródła 5 |

A

| Adres Hex | Nazwa sygnału | Jednostki | Opis sygnału |
|---|---|---|---|
| 00041C96 | SRC5 Sc | VA | Wartość mocy pozornej w fazie L3 dla Źródła 5 |
| 00041C98 | SRC5 PF | --- | Wartość trójfazowego współczynnika mocy dla Źródła 5 |
| 00041C99 | SRC5 PF L1 | --- | Wartość współczynnika mocy w fazie L1 dla Źródła 5 |
| 00041C9A | SRC5 PF L2 | --- | Wartość współczynnika mocy w fazie L2 dla Źródła 5 |
| 00041C9B | SRC5 PF L3 | --- | Wartość współczynnika mocy w fazie L3 dla Źródła 5 |
| 00041CA0 | SRC6 P | W | Wartość mocy czynnej trójfazowej dla Źródła 6 |
| 00041CA2 | SRC6 Pa | W | Wartość mocy czynnej w fazie L1 dla Źródła 6 |
| 00041CA4 | SRC6 Pb | W | Wartość mocy czynnej w fazie L2 dla Źródła 6 |
| 00041CA6 | SRC6 Pc | W | Wartość mocy czynnej w fazie L3 dla Źródła 6 |
| 00041CA8 | SRC6 Q | var | Wartość mocy biernej trójfazowej dla Źródła 6 |
| 00041CAA | SRC6 Qa | var | Wartość mocy biernej w fazie L1 dla Źródła 6 |
| 00041CAC | SRC6 Qb | var | Wartość mocy biernej w fazie L2 dla Źródła 6 |
| 00041CAE | SRC6 Qc | var | Wartość mocy biernej w fazie L3 dla Źródła 6 |
| 00041CB0 | SRC6 S | VA | Wartość mocy pozornej trójfazowej dla Źródła 6 |
| 00041CB2 | SRC6 Sa | VA | Wartość mocy pozornej w fazie L1 dla Źródła 6 |
| 00041CB4 | SRC6 Sb | VA | Wartość mocy pozornej w fazie L2 dla Źródła 6 |
| 00041CB6 | SRC6 Sc | VA | Wartość mocy pozornej w fazie L3 dla Źródła 6 |
| 00041CB8 | SRC6 PF | --- | Wartość trójfazowego współczynnika mocy dla Źródła 6 |
| 00041CB9 | SRC6 PF L1 | --- | Wartość współczynnika mocy w fazie L1 dla Źródła 6 |
| 00041CBA | SRC6 PF L2 | --- | Wartość współczynnika mocy w fazie L2 dla Źródła 6 |
| 00041CBB | SRC6 PF L3 | --- | Wartość współczynnika mocy w fazie L3 dla Źródła 6 |
| 00041D00 | SRC1 Wh (+) | kWh | Energia czynna (+) dla Źródła 1 |
| 00041D02 | SRC1 Wh (-) | Wh | Energia czynna (-) dla Źródła 1 |
| 00041D04 | SRC1 Varh (+) | varh | Energia bierna (+) dla Źródła 1 |
| 00041D06 | SRC1 Varh (-) | varh | Energia bierna (-) dla Źródła 1 |
| 00041D10 | SRC2 Wh (+) | kWh | Energia czynna (+) dla Źródła 2 |
| 00041D12 | SRC2 Wh (-) | Wh | Energia czynna (-) dla Źródła 2 |
| 00041D14 | SRC2 Varh (+) | varh | Energia bierna (+) dla Źródła 2 |
| 00041D16 | SRC2 Varh (-) | varh | Energia bierna (-) dla Źródła 2 |
| 00041D20 | SRC3 Wh (+) | kWh | Energia czynna (+) dla Źródła 3 |
| 00041D22 | SRC3 Wh (-) | Wh | Energia czynna (-) dla Źródła 3 |
| 00041D24 | SRC3 Varh (+) | varh | Energia bierna (+) dla Źródła 3 |
| 00041D26 | SRC3 Varh (-) | varh | Energia bierna (-) dla Źródła 3 |
| 00041D30 | SRC4 Wh (+) | kWh | Energia czynna (+) dla Źródła 4 |
| 00041D32 | SRC4 Wh (-) | Wh | Energia czynna (-) dla Źródła 4 |
| 00041D34 | SRC4 Varh (+) | varh | Energia bierna (+) dla Źródła 4 |
| 00041D36 | SRC4 Varh (-) | varh | Energia bierna (-) dla Źródła 4 |
| 00041D40 | SRC5 Wh (+) | Wh | Energia czynna (+) dla Źródła 5 |
| 00041D42 | SRC5 Wh (-) | Wh | Energia czynna (-) dla Źródła 5 |
| 00041D44 | SRC5 Varh (+) | varh | Energia bierna (+) dla Źródła 5 |
| 00041D46 | SRC5 Varh (-) | varh | Energia bierna (-) dla Źródła 5 |
| 00041D50 | SRC6 Wh (+) | Wh | Energia czynna (+) dla Źródła 6 |
| 00041D52 | SRC6 Wh (-) | Wh | Energia czynna (-) dla Źródła 6 |
| 00041D54 | SRC6 Varh (+) | varh | Energia bierna (+) dla Źródła 6 |
| 00041D56 | SRC6 Varh (-) | varh | Energia bierna (-) dla Źródła 6 |
| 00041D80 | SRC1 CZĘSTOTL | Hz | Częstotliwość dla Źródła 1 |
| 00041D82 | SRC2 CZĘSTOTL | Hz | Częstotliwość dla Źródła 2 |

A

| Adres Hex | Nazwa sygnału | Jednostki | Opis sygnału |
|---|---|---|---|
| 00041D84 | SRC3 CZĘSTOTL | Hz | Częstotliwość dla Źródła 3 |
| 00041D86 | SRC4 CZĘSTOTL | Hz | Częstotliwość dla Źródła 4 |
| 00041D88 | SRC5 CZĘSTOTL | Hz | Częstotliwość dla Źródła 5 |
| 00041D8A | SRC6 CZĘSTOTL | Hz | Częstotliwość dla Źródła 6 |
| 00041E00 | SRC1 n-MIN Ia | A | Wartość aktualna dla pomiarów n-minutowych prądu L1 dla Źródła 1 |
| 00041E02 | SRC1 n-MIN Ib | A | Wartość aktualna dla pomiarów n-minutowych prądu L2 dla Źródła 1 |
| 00041E04 | SRC1 n-MIN Ic | A | Wartość aktualna dla pomiarów n-minutowych prądu L3 dla Źródła 1 |
| 00041E06 | SRC1 n-MIN W | W | Wartość aktualna dla pomiarów n-minutowych mocy czynnej dla Źródła 1 |
| 00041E08 | SRC1 n-MIN VAr | var | Wartość aktualna dla pomiarów n-minutowych mocy biernej dla Źródła 1 |
| 00041E0A | SRC1 n-MIN VA | VA | Wartość aktualna dla pomiarów n-minutowych mocy pozornej dla Źródła 1 |
| 00041E10 | SRC2 n-MIN Ia | A | Wartość aktualna dla pomiarów n-minutowych prądu L1 dla Źródła 2 |
| 00041E12 | SRC2 n-MIN Ib | A | Wartość aktualna dla pomiarów n-minutowych prądu L2 dla Źródła 2 |
| 00041E14 | SRC2 n-MIN Ic | A | Wartość aktualna dla pomiarów n-minutowych prądu L3 dla Źródła 2 |
| 00041E16 | SRC2 n-MIN W | W | Wartość aktualna dla pomiarów n-minutowych mocy czynnej dla Źródła 2 |
| 00041E18 | SRC2 n-MIN VAr | var | Wartość aktualna dla pomiarów n-minutowych mocy biernej dla Źródła 2 |
| 00041E1A | SRC2 n-MIN VA | VA | Wartość aktualna dla pomiarów n-minutowych mocy pozornej dla Źródła 2 |
| 00041E20 | SRC3 n-MIN Ia | A | Wartość aktualna dla pomiarów n-minutowych prądu L1 dla Źródła 3 |
| 00041E22 | SRC3 n-MIN Ib | A | Wartość aktualna dla pomiarów n-minutowych prądu L2 dla Źródła 3 |
| 00041E24 | SRC3 n-MIN Ic | A | Wartość aktualna dla pomiarów n-minutowych prądu L3 dla Źródła 3 |
| 00041E26 | SRC3 n-MIN W | W | Wartość aktualna dla pomiarów n-minutowych mocy czynnej dla Źródła 3 |
| 00041E28 | SRC3 n-MIN VAr | var | Wartość aktualna dla pomiarów n-minutowych mocy biernej dla Źródła 3 |
| 00041E2A | SRC3 n-MIN VA | VA | Wartość aktualna dla pomiarów n-minutowych mocy pozornej dla Źródła 3 |
| 00041E30 | SRC4 n-MIN Ia | A | Wartość aktualna dla pomiarów n-minutowych prądu L1 dla Źródła 4 |
| 00041E32 | SRC4 n-MIN Ib | A | Wartość aktualna dla pomiarów n-minutowych prądu L2 dla Źródła 4 |
| 00041E34 | SRC4 n-MIN Ic | A | Wartość aktualna dla pomiarów n-minutowych prądu L3 dla Źródła 4 |
| 00041E36 | SRC4 n-MIN W | W | Wartość aktualna dla pomiarów n-minutowych mocy czynnej dla Źródła 4 |
| 00041E38 | SRC4 n-MIN VAr | var | Wartość aktualna dla pomiarów n-minutowych mocy biernej dla Źródła 4 |
| 00041E3A | SRC4 n-MIN VA | VA | Wartość aktualna dla pomiarów n-minutowych mocy pozornej dla Źródła 4 |
| 00041E40 | SRC5 n-MIN Ia | A | Wartość aktualna dla pomiarów n-minutowych prądu L1 dla Źródła 5 |
| 00041E42 | SRC5 n-MIN Ib | A | Wartość aktualna dla pomiarów n-minutowych prądu L2 dla Źródła 5 |
| 00041E44 | SRC5 n-MIN Ic | A | Wartość aktualna dla pomiarów n-minutowych prądu L3 dla Źródła 5 |
| 00041E46 | SRC5 n-MIN W | W | Wartość aktualna dla pomiarów n-minutowych mocy czynnej dla Źródła 5 |
| 00041E48 | SRC5 n-MIN VAr | var | Wartość aktualna dla pomiarów n-minutowych mocy biernej dla Źródła 5 |
| 00041E4A | SRC5 n-MIN VA | VA | Wartość aktualna dla pomiarów n-minutowych mocy pozornej dla Źródła 5 |
| 00041E50 | SRC6 n-MIN Ia | A | Wartość aktualna dla pomiarów n-minutowych prądu L1 dla Źródła 6 |
| 00041E52 | SRC6 n-MIN Ib | A | Wartość aktualna dla pomiarów n-minutowych prądu L2 dla Źródła 6 |
| 00041E54 | SRC6 n-MIN Ic | A | Wartość aktualna dla pomiarów n-minutowych prądu L3 dla Źródła 6 |
| 00041E56 | SRC6 n-MIN W | W | Wartość aktualna dla pomiarów n-minutowych mocy czynnej dla Źródła 6 |
| 00041E58 | SRC6 n-MIN VAr | var | Wartość aktualna dla pomiarów n-minutowych mocy biernej dla Źródła 6 |
| 00041E5A | SRC6 n-MIN VA | VA | Wartość aktualna dla pomiarów n-minutowych mocy pozornej dla Źródła 6 |
| 00042A60 | SYNCH 1 DELTA U | V | Różnica napięć - Kontrola synchronizmu 1 |
| 00042A62 | SYNCH 1 DELTA KĄT | Stopnie | Różnica kątów pomiędzy U2 i U1 (0-180 stopni) - Kontrola synchronizmu 1 |
| 00042A63 | SYNCH1 DYN DELT KĄT | Stopnie | Różnica kątów pomiędzy U2 i U1 (0-360 stopni) - Kontrola synchronizmu 1 |
| 00042A64 | SYNCH 1 DELTA f | Hz | Różnica częstotliwości - Kontrola synchronizmu 1 |
| 00042A65 | SYNCH 1 U1 MODUŁ | V | Wartość amplitudy napięcia U1 - Kontrola synchronizmu 1 |
| 00042A67 | SYNCH 1 U1 KĄT | Stopnie | Wartość kąta napięcia U1 - Kontrola synchronizmu 1 |
| 00042A68 | SYNCH 1 U2 MODUŁ | V | Wartość amplitudy napięcia U2 - Kontrola synchronizmu 1 |

A

| Adres Hex | Nazwa sygnału | Jednostki | Opis sygnału |
|---|---|---|---|
| 00042A6A | SYNCH 1 U2 KĄT | Stopnie | Wartość kąta napięcia U2 - Kontrola synchronizmu 1 |
| 00042A6B | SYNCH 1 U2' MODUŁ | V | Wartość amplitudy przewidywanego napięcia U2' - Kontrola synchronizmu 1 |
| 00042A6D | SYNCH 1 U2' KĄT | Stopnie | Wartość kąta przewidywanego napięcia U2' - Kontrola synchronizmu 1 |
| 00042A6E | SYNCH 1 DELTA KĄT' | Stopnie | Różnica kątów pomiędzy U2' i U1 (0-180 stopni) - Kontrola synchronizmu 1 |
| 00042A6F | SYNCH1 DYN DELT KĄT' | Stopnie | Różnica kątów pomiędzy U2' i U1 (0-360 stopni) - Kontrola synchronizmu 1 |
| 00042A70 | SYNCH 2 DELTA U | V | Różnica napięć - Kontrola synchronizmu 2 |
| 00042A72 | SYNCH 2 DELTA KĄT | Stopnie | Różnica kątów pomiędzy U2 i U1 (0-180 stopni) - Kontrola synchronizmu 2 |
| 00042A73 | SYNCH2 DYN DELT KĄT | Stopnie | Różnica kątów pomiędzy U2 i U1 (0-360 stopni) - Kontrola synchronizmu 2 |
| 00042A74 | SYNCH 2 DELTA f | Hz | Różnica częstotliwości - Kontrola synchronizmu 2 |
| 00042A75 | SYNCH 2 U1 MODUŁ | V | Wartość amplitudy napięcia U1 - Kontrola synchronizmu 2 |
| 00042A77 | SYNCH 2 U1 KĄT | Stopnie | Wartość kąta napięcia U1 - Kontrola synchronizmu 2 |
| 00042A78 | SYNCH 2 U2 MODUŁ | V | Wartość amplitudy napięcia U2 - Kontrola synchronizmu 2 |
| 00042A7A | SYNCH 2 U2 KĄT | Stopnie | Wartość kąta napięcia U2 - Kontrola synchronizmu 2 |
| 00042A7B | SYNCH 2 U2' MODUŁ | V | Wartość amplitudy przewidywanego napięcia U2' - Kontrola synchronizmu 2 |
| 00042A7D | SYNCH 2 U2' KĄT | Stopnie | Wartość kąta przewidywanego napięcia U2' - Kontrola synchronizmu 2 |
| 00042A7E | SYNCH 2 DELTA KĄT' | Stopnie | Różnica kątów pomiędzy U2' i U1 (0-180 stopni) - Kontrola synchronizmu 2 |
| 00042A7F | SYNCH2 DYN DELT KĄT' | Stopnie | Różnica kątów pomiędzy U2' i U1 (0-360 stopni) - Kontrola synchronizmu 2 |
| 00042A80 | SYNCH 3 DELTA U | V | Różnica napięć - Kontrola synchronizmu 3 |
| 00042A82 | SYNCH 3 DELTA KĄT | Stopnie | Różnica kątów pomiędzy U2 i U1 (0-180 stopni) - Kontrola synchronizmu 3 |
| 00042A83 | SYNCH3 DYN DELT KĄT | Stopnie | Różnica kątów pomiędzy U2 i U1 (0-360 stopni) - Kontrola synchronizmu 3 |
| 00042A84 | SYNCH 3 DELTA f | Hz | Różnica częstotliwości - Kontrola synchronizmu 3 |
| 00042A85 | SYNCH 3 U1 MODUŁ | V | Wartość amplitudy napięcia U1 - Kontrola synchronizmu 3 |
| 00042A87 | SYNCH 3 U1 KĄT | Stopnie | Wartość kąta napięcia U1 - Kontrola synchronizmu 3 |
| 00042A88 | SYNCH 3 U2 MODUŁ | V | Wartość amplitudy napięcia U2 - Kontrola synchronizmu 3 |
| 00042A8A | SYNCH 3 U2 KĄT | Stopnie | Wartość kąta napięcia U2 - Kontrola synchronizmu 3 |
| 00042A8B | SYNCH 3 U2' MODUŁ | V | Wartość amplitudy przewidywanego napięcia U2' - Kontrola synchronizmu 3 |
| 00042A8D | SYNCH 3 U2' KĄT | Stopnie | Wartość kąta przewidywanego napięcia U2' - Kontrola synchronizmu 3 |
| 00042A8E | SYNCH 3 DELTA KĄT' | Stopnie | Różnica kątów pomiędzy U2' i U1 (0-180 stopni) - Kontrola synchronizmu 3 |
| 00042A8F | SYNCH3 DYN DELT KĄT' | Stopnie | Różnica kątów pomiędzy U2' i U1 (0-360 stopni) - Kontrola synchronizmu 3 |
| 00042A90 | SYNCH 4 DELTA U | V | Różnica napięć - Kontrola synchronizmu 4 |
| 00042A92 | SYNCH 4 DELTA KĄT | Stopnie | Różnica kątów pomiędzy U2 i U1 (0-180 stopni) - Kontrola synchronizmu 4 |
| 00042A93 | SYNCH4 DYN DELT KĄT | Stopnie | Różnica kątów pomiędzy U2 i U1 (0-360 stopni) - Kontrola synchronizmu 4 |
| 00042A94 | SYNCH 4 DELTA f | Hz | Różnica częstotliwości - Kontrola synchronizmu 4 |
| 00042A95 | SYNCH 4 U1 MODUŁ | V | Wartość amplitudy napięcia U1 - Kontrola synchronizmu 4 |
| 00042A97 | SYNCH 4 U1 KĄT | Stopnie | Wartość kąta napięcia U1 - Kontrola synchronizmu 4 |
| 00042A98 | SYNCH 4 U2 MODUŁ | V | Wartość amplitudy napięcia U2 - Kontrola synchronizmu 4 |
| 00042A9A | SYNCH 4 U2 KĄT | Stopnie | Wartość kąta napięcia U2 - Kontrola synchronizmu 4 |
| 00042A9B | SYNCH 4 U2' MODUŁ | V | Wartość amplitudy przewidywanego napięcia U2' - Kontrola synchronizmu 4 |
| 00042A9D | SYNCH 4 U2' KĄT | Stopnie | Wartość kąta przewidywanego napięcia U2' - Kontrola synchronizmu 4 |
| 00042A9E | SYNCH 4 DELTA KĄT' | Stopnie | Różnica kątów pomiędzy U2' i U1 (0-180 stopni) - Kontrola synchronizmu 4 |
| 00042A9F | SYNCH4 DYN DELT KĄT' | Stopnie | Różnica kątów pomiędzy U2' i U1 (0-360 stopni) - Kontrola synchronizmu 4 |
| 00042AA0 | SYNCH 5 DELTA U | V | Różnica napięć - Kontrola synchronizmu 5 |
| 00042AA2 | SYNCH 5 DELTA KĄT | Stopnie | Różnica kątów pomiędzy U2 i U1 (0-180 stopni) - Kontrola synchronizmu 5 |
| 00042AA3 | SYNCH5 DYN DELT KĄT | Stopnie | Różnica kątów pomiędzy U2 i U1 (0-360 stopni) - Kontrola synchronizmu 5 |
| 00042AA4 | SYNCH 5 DELTA f | Hz | Różnica częstotliwości - Kontrola synchronizmu 5 |
| 00042AA5 | SYNCH 5 U1 MODUŁ | V | Wartość amplitudy napięcia U1 - Kontrola synchronizmu 5 |
| 00042AA7 | SYNCH 5 U1 KĄT | Stopnie | Wartość kąta napięcia U1 - Kontrola synchronizmu 5 |

A

| Adres Hex | Nazwa sygnału | Jednostki | Opis sygnału |
|---|---|---|---|
| 00042AA8 | SYNCH 5 U2 MODUŁ | V | Wartość amplitudy napięcia U2 - Kontrola synchronizmu 5 |
| 00042AAA | SYNCH 5 U2 KĄT | Stopnie | Wartość kąta napięcia U2 - Kontrola synchronizmu 5 |
| 00042AAB | SYNCH 5 U2' MODUŁ | V | Wartość amplitudy przewidywanego napięcia U2' - Kontrola synchronizmu 5 |
| 00042AAD | SYNCH 5 U2' KĄT | Stopnie | Wartość kąta przewidywanego napięcia U2' - Kontrola synchronizmu 5 |
| 00042AAE | SYNCH 5 DELTA KĄT' | Stopnie | Różnica kątów pomiędzy U2' i U1 (0-180 stopni) - Kontrola synchronizmu 5 |
| 00042AAF | SYNCH5 DYN DELT KĄT' | Stopnie | Różnica kątów pomiędzy U2' i U1 (0-360 stopni) - Kontrola synchronizmu 5 |
| 00042AB0 | SYNCH 6 DELTA U | V | Różnica napięć - Kontrola synchronizmu 6 |
| 00042AB2 | SYNCH 6 DELTA KĄT | Stopnie | Różnica kątów pomiędzy U2 i U1 (0-180 stopni) - Kontrola synchronizmu 6 |
| 00042AB3 | SYNCH6 DYN DELT KĄT | Stopnie | Różnica kątów pomiędzy U2 i U1 (0-360 stopni) - Kontrola synchronizmu 6 |
| 00042AB4 | SYNCH 6 DELTA f | Hz | Różnica częstotliwości - Kontrola synchronizmu 6 |
| 00042AB5 | SYNCH 6 U1 MODUŁ | V | Wartość amplitudy napięcia U1 - Kontrola synchronizmu 6 |
| 00042AB7 | SYNCH 6 U1 KĄT | Stopnie | Wartość kąta napięcia U1 - Kontrola synchronizmu 6 |
| 00042AB8 | SYNCH 6 U2 MODUŁ | V | Wartość amplitudy napięcia U2 - Kontrola synchronizmu 6 |
| 00042ABA | SYNCH 6 U2 KĄT | Stopnie | Wartość kąta napięcia U2 - Kontrola synchronizmu 6 |
| 00042ABB | SYNCH 6 U2' MODUŁ | V | Wartość amplitudy przewidywanego napięcia U2' - Kontrola synchronizmu 6 |
| 00042ABD | SYNCH 6 U2' KĄT | Stopnie | Wartość kąta przewidywanego napięcia U2' - Kontrola synchronizmu 6 |
| 00042ABE | SYNCH 6 DELTA KĄT' | Stopnie | Różnica kątów pomiędzy U2' i U1 (0-180 stopni) - Kontrola synchronizmu 6 |
| 00042ABF | SYNCH6 DYN DELT KĄT' | Stopnie | Różnica kątów pomiędzy U2' i U1 (0-360 stopni) - Kontrola synchronizmu 6 |
| 00043012 | IL WYZW REJ ZAKŁÓCEŃ | --- | Ilość wyzwoleń rejestratora zakłóceń |
| 000434C0 | DCmA Ip 1 | mA | Wartość na wejściu DCmA 1 |
| 000434C2 | DCmA Ip 2 | mA | Wartość na wejściu DCmA 2 |
| 000434C4 | DCmA Ip 3 | mA | Wartość na wejściu DCmA 3 |
| 000434C6 | DCmA Ip 4 | mA | Wartość na wejściu DCmA 4 |
| 000434C8 | DCmA Ip 5 | mA | Wartość na wejściu DCmA 5 |
| 000434CA | DCmA Ip 6 | mA | Wartość na wejściu DCmA 6 |
| 000434CC | DCmA Ip 7 | mA | Wartość na wejściu DCmA 7 |
| 000434CE | DCmA Ip 8 | mA | Wartość na wejściu DCmA 8 |
| 000434D0 | DCmA Ip 9 | mA | Wartość na wejściu DCmA 9 |
| 000434D2 | DCmA Ip 10 | mA | Wartość na wejściu DCmA 10 |
| 000434D4 | DCmA Ip 11 | mA | Wartość na wejściu DCmA 11 |
| 000434D6 | DCmA Ip 12 | mA | Wartość na wejściu DCmA 12 |
| 000434D8 | DCmA Ip 13 | mA | Wartość na wejściu DCmA 13 |
| 000434DA | DCmA Ip 14 | mA | Wartość na wejściu DCmA 14 |
| 000434DC | DCmA Ip 15 | mA | Wartość na wejściu DCmA 15 |
| 000434DE | DCmA Ip 16 | mA | Wartość na wejściu DCmA 16 |
| 000434E0 | DCmA Ip 17 | mA | Wartość na wejściu DCmA 17 |
| 000434E2 | DCmA Ip 18 | mA | Wartość na wejściu DCmA1 8 |
| 000434E4 | DCmA Ip 19 | mA | Wartość na wejściu DCmA 19 |
| 000434E6 | DCmA Ip 20 | mA | Wartość na wejściu DCmA 20 |
| 000434E8 | DCmA Ip 21 | mA | Wartość na wejściu DCmA 21 |
| 000434EA | DCmA Ip 22 | mA | Wartość na wejściu DCmA 22 |
| 000434EC | DCmA Ip 23 | mA | Wartość na wejściu DCmA 23 |
| 000434EE | DCmA Ip 24 | mA | Wartość na wejściu DCmA 24 |
| 000434F0 | RTD WE 1 | --- | Wartość na wejściu RTD 1 |
| 000434F1 | RTD WE 2 | --- | Wartość na wejściu RTD 2 |
| 000434F2 | RTD WE 3 | --- | Wartość na wejściu RTD 3 |
| 000434F3 | RTD WE 4 | --- | Wartość na wejściu RTD 4 |

| Adres Hex | Nazwa sygnału | Jednostki | Opis sygnału |
|---|---|---|---|
| 000434F4 | RTD WE 5 | --- | Wartość na wejściu RTD 5 |
| 000434F5 | RTD WE 6 | --- | Wartość na wejściu RTD 6 |
| 000434F6 | RTD WE 7 | --- | Wartość na wejściu RTD 7 |
| 000434F7 | RTD WE 8 | --- | Wartość na wejściu RTD 8 |
| 000434F8 | RTD WE 9 | --- | Wartość na wejściu RTD 9 |
| 000434F9 | RTD WE 10 | --- | Wartość na wejściu RTD 10 |
| 000434FA | RTD WE 11 | --- | Wartość na wejściu RTD 11 |
| 000434FB | RTD WE 12 | --- | Wartość na wejściu RTD 12 |
| 000434FC | RTD WE 13 | --- | Wartość na wejściu RTD 13 |
| 000434FD | RTD WE 14 | --- | Wartość na wejściu RTD 14 |
| 000434FE | RTD WE 15 | --- | Wartość na wejściu RTD 15 |
| 000434FF | RTD WE 16 | --- | Wartość na wejściu RTD 16 |
| 00043500 | RTD WE 17 | --- | Wartość na wejściu RTD 17 |
| 00043501 | RTD WE 18 | --- | Wartość na wejściu RTD 18 |
| 00043502 | RTD WE 19 | --- | Wartość na wejściu RTD 19 |
| 00043503 | RTD WE 20 | --- | Wartość na wejściu RTD 20 |
| 00043504 | RTD WE 21 | --- | Wartość na wejściu RTD 21 |
| 00043505 | RTD WE 22 | --- | Wartość na wejściu RTD 22 |
| 00043506 | RTD WE 23 | --- | Wartość na wejściu RTD 23 |
| 00043507 | RTD WE 24 | --- | Wartość na wejściu RTD 24 |
| 00043508 | RTD WE 25 | --- | Wartość na wejściu RTD 25 |
| 00043509 | RTD WE 26 | --- | Wartość na wejściu RTD 26 |
| 0004350A | RTD WE 27 | --- | Wartość na wejściu RTD 27 |
| 0004350B | RTD WE 28 | --- | Wartość na wejściu RTD 28 |
| 0004350C | RTD WE 29 | --- | Wartość na wejściu RTD 29 |
| 0004350D | RTD WE 30 | --- | Wartość na wejściu RTD 30 |
| 0004350E | RTD WE 31 | --- | Wartość na wejściu RTD 31 |
| 0004350F | RTD WE 32 | --- | Wartość na wejściu RTD 32 |
| 00043510 | RTD WE 33 | --- | Wartość na wejściu RTD 33 |
| 00043511 | RTD WE 34 | --- | Wartość na wejściu RTD 34 |
| 00043512 | RTD WE 35 | --- | Wartość na wejściu RTD 35 |
| 00043513 | RTDWE 36 | --- | Wartość na wejściu RTD 36 |
| 00043514 | RTD WE 37 | --- | Wartość na wejściu RTD 37 |
| 00043515 | RTD WE 38 | --- | Wartość na wejściu RTD 38 |
| 00043516 | RTD WE 39 | --- | Wartość na wejściu RTD 39 |
| 00043517 | RTD WE 40 | --- | Wartość na wejściu RTD 40 |
| 00043518 | RTD WE 41 | --- | Wartość na wejściu RTD 41 |
| 00043519 | RTD WE 42 | --- | Wartość na wejściu RTD 42 |
| 0004351A | RTD WE 43 | --- | Wartość na wejściu RTD 43 |
| 0004351B | RTD WE 44 | --- | Wartość na wejściu RTD 44 |
| 0004351C | RTD WE 45 | --- | Wartość na wejściu RTD 45 |
| 0004351D | RTD WE 46 | --- | Wartość na wejściu RTD 46 |
| 0004351E | RTD WE 47 | --- | Wartość na wejściu RTD 47 |
| 0004351F | RTD WE 48 | --- | Wartość na wejściu RTD 48 |
| 00043520 | WEJ OHM 1 WART AKT | Ohm | Wartość wejścia rezystancyjnego 1 |
| 00043521 | WEJ OHM 2 WART AKT | Ohm | Wartość wejścia rezystancyjnego 2 |
| 0004376D | PTP–IRIG-B Delta | ns | Różnica czasu - PTP minus IRIG-B |

A

| Adres Hex | Nazwa sygnału | Jednostki | Opis sygnału |
|---|---|---|---|
| 00044500 | ZSZ 1 Różn A Amp | A | Moduł prądu różnicowego ZSZ1 w fazie L1 - moduł |
| 00044502 | ZSZ 1 Różn A Kąt | stopnie | Moduł prądu różnicowego ZSZ1 w fazie L1 - kąt |
| 00044503 | ZSZ 1 Różn B Amp | A | Moduł prądu różnicowego ZSZ1 w fazie L2 - moduł |
| 00044505 | ZSZ 1 Różn B Kąt | stopnie | Moduł prądu różnicowego ZSZ1 w fazie L2 - kąt |
| 00044506 | ZSZ 1 Różn C Amp | A | Moduł prądu różnicowego ZSZ1 w fazie L3 - moduł |
| 00044508 | ZSZ 1 Różn C Kąt | stopnie | Moduł prądu różnicowego ZSZ1 w fazie L3 - kąt |
| 00044509 | ZSZ 1 Stab A Amp | A | Moduł prądu hamującego ZSZ1 w fazie L1 - moduł |
| 0004450B | ZSZ 1 Stab A Kąt | stopnie | Moduł prądu hamującego ZSZ1 w fazie L1 - kąt |
| 0004450C | ZSZ 1 Stab B Amp | A | Moduł prądu hamującego ZSZ1 w fazie L2 - moduł |
| 0004450E | ZSZ 1 Stab B Kąt | stopnie | Moduł prądu hamującego ZSZ1 w fazie L2 - kąt |
| 0004450F | ZSZ 1 Stab C Amp | A | Moduł prądu hamującego ZSZ1 w fazie L3 - moduł |
| 00044511 | ZSZ 1 Stab C Kąt | stopnie | Moduł prądu hamującego ZSZ1 w fazie L3 - kąt |
| 00044512 | ZSZ 1 Max PP Pierwotne | A | Maksymalna wartość prądu PP dla ZSZ1 |
| 0004451D | ZSZ 2 Różn A Amp | A | Moduł prądu różnicowego ZSZ2 w fazie L1 - moduł |
| 0004451F | ZSZ 2 Różn A Kąt | stopnie | Moduł prądu różnicowego ZSZ2 w fazie L1 - kąt |
| 00044520 | ZSZ 2 Różn B Amp | A | Moduł prądu różnicowego ZSZ2 w fazie L2 - moduł |
| 00044522 | ZSZ 2 Różn B Kąt | stopnie | Moduł prądu różnicowego ZSZ2 w fazie L2 - kąt |
| 00044523 | ZSZ 2 Różn C Amp | A | Moduł prądu różnicowego ZSZ2 w fazie L3 - moduł |
| 00044525 | ZSZ 2 Różn C Kąt | stopnie | Moduł prądu różnicowego ZSZ2 w fazie L3 - kąt |
| 00044526 | ZSZ 2 Stab A Amp | A | Moduł prądu hamującego ZSZ2 w fazie L1 - moduł |
| 00044528 | ZSZ 2 Stab A Kąt | stopnie | Moduł prądu hamującego ZSZ2 w fazie L1 - kąt |
| 00044529 | ZSZ 2 Stab B Amp | A | Moduł prądu hamującego ZSZ2 w fazie L2 - moduł |
| 0004452B | ZSZ 2 Stab B Kąt | stopnie | Moduł prądu hamującego ZSZ2 w fazie L2 - kąt |
| 0004452C | ZSZ 2 Stab C Amp | A | Moduł prądu hamującego ZSZ2 w fazie L3 - moduł |
| 0004452E | ZSZ 2 Stab C Kąt | stopnie | Moduł prądu hamującego ZSZ2 w fazie L3 - kąt |
| 0004452F | ZSZ 2 Max PP Pierwotne | A | Maksymalna wartość prądu PP dla ZSZ2 |
| 0004453A | ZSZ 3 Różn A Amp | A | Moduł prądu różnicowego ZSZ3 w fazie L1 - moduł |
| 0004453C | ZSZ 3 Różn A Kąt | stopnie | Moduł prądu różnicowego ZSZ3 w fazie L1 - kąt |
| 0004453D | ZSZ 3 Różn B Amp | A | Moduł prądu różnicowego ZSZ3 w fazie L2 - moduł |
| 0004453F | ZSZ 3 Różn B Kąt | stopnie | Moduł prądu różnicowego ZSZ3 w fazie L2 - kąt |
| 00044540 | ZSZ 3 Różn C Amp | A | Moduł prądu różnicowego ZSZ3 w fazie L3 - moduł |
| 00044542 | ZSZ 3 Różn C Kąt | stopnie | Moduł prądu różnicowego ZSZ3 w fazie L3 - kąt |
| 00044543 | ZSZ 3 Stab A Amp | A | Moduł prądu hamującego ZSZ3 w fazie L1 - moduł |
| 00044545 | ZSZ 3 Stab A Kąt | stopnie | Moduł prądu hamującego ZSZ3 w fazie L1 - kąt |
| 00044546 | ZSZ 3 Stab B Amp | A | Moduł prądu hamującego ZSZ3 w fazie L2 - moduł |
| 00044548 | ZSZ 3 Stab B Kąt | stopnie | Moduł prądu hamującego ZSZ3 w fazie L2 - kąt |
| 00044549 | ZSZ 3 Stab C Amp | A | Moduł prądu hamującego ZSZ3 w fazie L3 - moduł |
| 0004454B | ZSZ 3 Stab C Kąt | stopnie | Moduł prądu hamującego ZSZ3 w fazie L3 - kąt |
| 0004454C | ZSZ 4 Różn A Amp | A | Moduł prądu różnicowego ZSZ4 w fazie L1 - moduł |
| 00044557 | ZSZ 4 Różn A Kąt | stopnie | Moduł prądu różnicowego ZSZ4 w fazie L1 - kąt |
| 00044559 | ZSZ 4 Różn B Amp | A | Moduł prądu różnicowego ZSZ4 w fazie L2 - moduł |
| 0004455A | ZSZ 4 Różn B Kąt | stopnie | Moduł prądu różnicowego ZSZ4 w fazie L2 - kąt |
| 0004455C | ZSZ 4 Różn C Amp | A | Moduł prądu różnicowego ZSZ4 w fazie L3 - moduł |
| 0004455D | ZSZ 4 Różn C Kąt | stopnie | Moduł prądu różnicowego ZSZ4 w fazie L3 - kąt |
| 0004455F | ZSZ 4 Stab A Amp | A | Moduł prądu hamującego ZSZ4 w fazie L1 - moduł |
| 00044560 | ZSZ 4 Stab A Kąt | stopnie | Moduł prądu hamującego ZSZ4 w fazie L1 - kąt |
| 00044562 | ZSZ 4 Stab B Amp | A | Moduł prądu hamującego ZSZ4 w fazie L2 - moduł |

A

| Adres Hex | Nazwa sygnału | Jednostki | Opis sygnału |
|---|---|---|---|
| 00044563 | ZSZ 4 Stab B Kąt | stopnie | Moduł prądu hamującego ZSZ4 w fazie L2 - kąt |
| 00044565 | ZSZ 4 Stab C Amp | A | Moduł prądu hamującego ZSZ4 w fazie L3 - moduł |
| 00044566 | ZSZ 4 Stab C Kąt | stopnie | Moduł prądu hamującego ZSZ4 w fazie L3 - kąt |
| 00044568 | ZSZ 4 Max PP Pierwotne | A | Maksymalna wartość prądu PP dla ZSZ4 |
| 00044569 | ZSZ 5 Różn A Amp | A | Moduł prądu różnicowego ZSZ5 w fazie L1 - moduł |
| 00044574 | ZSZ 5 Różn A Amp | A | Moduł prądu różnicowego ZSZ5 w fazie L1 - moduł |
| 00044576 | ZSZ 5 Różn A Kąt | stopnie | Moduł prądu różnicowego ZSZ5 w fazie L1 - kąt |
| 00044577 | ZSZ 5 Różn B Amp | A | Moduł prądu różnicowego ZSZ5 w fazie L2 - moduł |
| 00044579 | ZSZ 5 Różn B Kąt | stopnie | Moduł prądu różnicowego ZSZ5 w fazie L2 - kąt |
| 0004457A | ZSZ 5 Różn C Amp | A | Moduł prądu różnicowego ZSZ5 w fazie L3 - moduł |
| 0004457C | ZSZ 5 Różn C Kąt | stopnie | Moduł prądu różnicowego ZSZ5 w fazie L3 - kąt |
| 0004457D | ZSZ 5 Stab A Amp | A | Moduł prądu hamującego ZSZ5 w fazie L1 - moduł |
| 0004457F | ZSZ 5 Stab A Kąt | stopnie | Moduł prądu hamującego ZSZ5 w fazie L1 - kąt |
| 00044580 | ZSZ 5 Stab B Amp | A | Moduł prądu hamującego ZSZ5 w fazie L2 - moduł |
| 00044582 | ZSZ 5 Stab B Kąt | stopnie | Moduł prądu hamującego ZSZ5 w fazie L2 - kąt |
| 00044583 | ZSZ 5 Stab C Amp | A | Moduł prądu hamującego ZSZ5 w fazie L3 - moduł |
| 00044585 | ZSZ 5 Stab C Kąt | stopnie | Moduł prądu hamującego ZSZ5 w fazie L3 - kąt |
| 00044586 | ZSZ 5 Max PP Pierwotne | A | Maksymalna wartość prądu PP dla ZSZ5 |
| 00044591 | ZSZ 6 Różn A Amp | A | Moduł prądu różnicowego ZSZ6 w fazie L1 - moduł |
| 00044593 | ZSZ 6 Różn A Kąt | stopnie | Moduł prądu różnicowego ZSZ6 w fazie L1 - kąt |
| 00044594 | ZSZ 6 Różn B Amp | A | Moduł prądu różnicowego ZSZ6 w fazie L2 - moduł |
| 00044596 | ZSZ 6 Różn B Kąt | stopnie | Moduł prądu różnicowego ZSZ6 w fazie L2 - kąt |
| 00044597 | ZSZ 6 Różn C Amp | A | Moduł prądu różnicowego ZSZ6 w fazie L3 - moduł |
| 00044599 | ZSZ 6 Różn C Kąt | stopnie | Moduł prądu różnicowego ZSZ6 w fazie L3 - kąt |
| 0004459A | ZSZ 6 Stab A Amp | A | Moduł prądu hamującego ZSZ6 w fazie L1 - moduł |
| 0004459C | ZSZ 6 Stab A Kąt | stopnie | Moduł prądu hamującego ZSZ6 w fazie L1 - kąt |
| 0004459D | ZSZ 6 Stab B Amp | A | Moduł prądu hamującego ZSZ6 w fazie L2 - moduł |
| 0004459F | ZSZ 6 Stab B Kąt | stopnie | Moduł prądu hamującego ZSZ6 w fazie L2 - kąt |
| 000445A0 | ZSZ 6 Stab C Amp | A | Moduł prądu hamującego ZSZ6 w fazie L3 - moduł |
| 000445A2 | ZSZ 6 Stab C Kąt | stopnie | Moduł prądu hamującego ZSZ6 w fazie L3 - kąt |
| 000445A3 | ZSZ 6 Max PP Pierwotne | A | Maksymalna wartość prądu PP dla ZSZ6 |
| 00044F60 | SRC1 IL1 RMS | A | Wartość RMS prądu IL1 dla Źródła 1 |
| 00044F62 | SRC1 IL2 RMS | A | Wartość RMS prądu IL2 dla Źródła 1 |
| 00044F64 | SRC1 IL3 RMS | A | Wartość RMS prądu IL3 dla Źródła 1 |
| 00044F66 | SRC1 3I0RMS | A | Wartość RMS prądu 3U0 dla Źródła 1 |
| 00044F68 | SRC1 IL1MOD | A | Wartość amplitudy prądu IL1 dla Źródła 1 |
| 00044F6A | SRC1 IL1 KĄT | Stopnie | Wartość kąta prądu IL1 dla Źródła 1 |
| 00044F6B | SRC1 IL2MOD | A | Wartość amplitudy prądu IL2 dla Źródła 1 |
| 00044F6D | SRC1 IL2 KĄT | Stopnie | Wartość kąta prądu IL2 dla Źródła 1 |
| 00044F6E | SRC1 IL3MOD | A | Wartość amplitudy prądu IL3 dla Źródła 1 |
| 00044F70 | SRC1 IL3 KĄT | Stopnie | Wartość kąta prądu IL3 dla Źródła 1 |
| 00044F71 | SRC1 3I0MOD | A | Wartość amplitudy prądu 3I0 (doziemny obliczony) dla Źródła 1 |
| 00044F73 | SRC1 3I0KĄT | Stopnie | Wartość kąta prądu 3I0 (doziemny obliczony) dla Źródła 1 |
| 00044F74 | SRC1 Io RMS | A | Wartość RMS prądu Io (doziemny zmierzony) dla Źródła 1 |
| 00044F76 | SRC1 Io MOD | A | Wartość amplitudy prądu Io (doziemny zmierzony) dla Źródła 1 |
| 00044F78 | SRC1 Io KĄT | Stopnie | Wartość kąta prądu Io (doziemny zmierzony) dla Źródła 1 |
| 00044F79 | SRC1 I0 MOD | A | Wartość amplitudy prądu składowej zerowej I0 dla Źródła 1 |

A

| Adres Hex | Nazwa sygnału | Jednostki | Opis sygnału |
|---|---|---|---|
| 00044F7B | SRC1 I0 KĄT | Stopnie | Wartość kąta prądu składowej zerowej I0 dla Źródła 1 |
| 00044F7C | SRC1 I1 MOD | A | Wartość amplitudy prądu składowej zgodnej I1 dla Źródła 1 |
| 00044F7E | SRC1 I1 KĄT | Stopnie | Wartość kąta prądu składowej zgodnej I1 dla Źródła 1 |
| 00044F7F | SRC1 I2 MOD | A | Wartość amplitudy prądu składowej przeciwnej I2 dla Źródła 1 |
| 00044F81 | SRC1 I2 KĄT | Stopnie | Wartość kąta prądu składowej przeciwnej I2 dla Źródła 1 |
| 00044F82 | SRC1 Ior MOD | A | Wartość amplitudy prądu różnicowego Ior dla Źródła 1 |
| 00044F84 | SRC1 Ior KĄT | Stopnie | Wartość kąta prądu różnicowego Ior dla Źródła 1 |
| 00044FA0 | SRC2 IL1 RMS | A | Wartość RMS prądu IL1 dla Źródła 2 |
| 00044FA2 | SRC2 IL2 RMS | A | Wartość RMS prądu IL2 dla Źródła 2 |
| 00044FA4 | SRC2 IL3 RMS | A | Wartość RMS prądu IL3 dla Źródła 2 |
| 00044FA6 | SRC2 3I0RMS | A | Wartość RMS prądu 3U0 dla Źródła 2 |
| 00044FA8 | SRC2 IL1MOD | A | Wartość amplitudy prądu IL1 dla Źródła 2 |
| 00044FAA | SRC2 IL1 KĄT | Stopnie | Wartość kąta prądu IL1 dla Źródła 2 |
| 00044FAB | SRC2 IL2MOD | A | Wartość amplitudy prądu IL2 dla Źródła 2 |
| 00044FAD | SRC2 IL2 KĄT | Stopnie | Wartość kąta prądu IL2 dla Źródła 2 |
| 00044FAE | SRC2 IL3MOD | A | Wartość amplitudy prądu IL3 dla Źródła 2 |
| 00044FB0 | SRC2 IL3 KĄT | Stopnie | Wartość kąta prądu IL3 dla Źródła 2 |
| 00044FB1 | SRC2 3I0MOD | A | Wartość amplitudy prądu 3I0 (doziemny obliczony) dla Źródła 2 |
| 00044FB3 | SRC2 3I0KĄT | Stopnie | Wartość kąta prądu 3I0 (doziemny obliczony) dla Źródła 2 |
| 00044FB4 | SRC2 Io RMS | A | Wartość RMS prądu Io (doziemny zmierzony) dla Źródła 2 |
| 00044FB6 | SRC2 Io MOD | A | Wartość amplitudy prądu Io (doziemny zmierzony) dla Źródła 2 |
| 00044FB8 | SRC2 Io KĄT | Stopnie | Wartość kąta prądu Io (doziemny zmierzony) dla Źródła 2 |
| 00044FB9 | SRC2 I0 MOD | A | Wartość amplitudy prądu składowej zerowej I0 dla Źródła 2 |
| 00044FBB | SRC2 I0 KĄT | Stopnie | Wartość kąta prądu składowej zerowej I0 dla Źródła 2 |
| 00044FBC | SRC2 I1 MOD | A | Wartość amplitudy prądu składowej zgodnej I1 dla Źródła 2 |
| 00044FBE | SRC2 I1 KĄT | Stopnie | Wartość kąta prądu składowej zgodnej I1 dla Źródła 2 |
| 00044FBF | SRC2 I2 MOD | A | Wartość amplitudy prądu składowej przeciwnej I2 dla Źródła 2 |
| 00044FC1 | SRC2 I2 KĄT | Stopnie | Wartość kąta prądu składowej przeciwnej I2 dla Źródła 2 |
| 00044FC2 | SRC2 Ior MOD | A | Wartość amplitudy prądu różnicowego Ior dla Źródła 2 |
| 00044FC4 | SRC2 Ior KĄT | Stopnie | Wartość kąta prądu różnicowego Ior dla Źródła 2 |
| 00044FE0 | SRC3 IL1 RMS | A | Wartość RMS prądu IL1 dla Źródła 3 |
| 00044FE2 | SRC3 IL2 RMS | A | Wartość RMS prądu IL2 dla Źródła 3 |
| 00044FE4 | SRC3 IL3 RMS | A | Wartość RMS prądu IL3 dla Źródła 3 |
| 00044FE6 | SRC3 3I0RMS | A | Wartość RMS prądu 3U0 dla Źródła 3 |
| 00044FE8 | SRC3 IL1MOD | A | Wartość amplitudy prądu IL1 dla Źródła 3 |
| 00044FEA | SRC3 IL1 KĄT | Stopnie | Wartość kąta prądu IL1 dla Źródła 3 |
| 00044FEB | SRC3 IL2MOD | A | Wartość amplitudy prądu IL2 dla Źródła 3 |
| 00044FED | SRC3 IL2 KĄT | Stopnie | Wartość kąta prądu IL2 dla Źródła 3 |
| 00044FEE | SRC3 IL3MOD | A | Wartość amplitudy prądu IL3 dla Źródła 3 |
| 00044FF0 | SRC3 IL3 KĄT | Stopnie | Wartość kąta prądu IL3 dla Źródła 3 |
| 00044FF1 | SRC3 3I0MOD | A | Wartość amplitudy prądu 3I0 (doziemny obliczony) dla Źródła 3 |
| 00044FF3 | SRC3 3I0KĄT | Stopnie | Wartość kąta prądu 3I0 (doziemny obliczony) dla Źródła 3 |
| 00044FF4 | SRC3 Io RMS | A | Wartość RMS prądu Io (doziemny zmierzony) dla Źródła 3 |
| 00044FF6 | SRC3 Io MOD | A | Wartość amplitudy prądu Io (doziemny zmierzony) dla Źródła3 |
| 00044FF8 | SRC3 Io KĄT | Stopnie | Wartość kąta prądu Io (doziemny zmierzony) dla Źródła 3 |
| 00044FF9 | SRC3 I0 MOD | A | Wartość amplitudy prądu składowej zerowej I0 dla Źródła 3 |
| 00044FFB | SRC3 I0 KĄT | Stopnie | Wartość kąta prądu składowej zerowej I0 dla Źródła 3 |

A

| Adres Hex | Nazwa sygnału | Jednostki | Opis sygnału |
|---|---|---|---|
| 00044FFC | SRC3 I1 MOD | A | Wartość amplitudy prądu składowej zgodnej I1 dla Źródła 3 |
| 00044FFE | SRC3 I1 KĄT | Stopnie | Wartość kąta prądu składowej zgodnej I1 dla Źródła 3 |
| 00044FFF | SRC3 I2 MOD | A | Wartość amplitudy prądu składowej przeciwnej I2 dla Źródła 3 |
| 00045001 | SRC3 I2 KĄT | Stopnie | Wartość kąta prądu składowej przeciwnej I2 dla Źródła 3 |
| 00045002 | SRC3 Ior MOD | A | Wartość amplitudy prądu różnicowego Ior dla Źródła 3 |
| 00045004 | SRC3 Ior KĄT | Stopnie | Wartość kąta prądu różnicowego Ior dla Źródła 3 |
| 00045020 | SRC4 IL1 RMS | A | Wartość RMS prądu IL1 dla Źródła 4 |
| 00045022 | SRC4 IL2 RMS | A | Wartość RMS prądu IL2 dla Źródła 4 |
| 00045024 | SRC4 IL3 RMS | A | Wartość RMS prądu IL3 dla Źródła 4 |
| 00045026 | SRC4 3I0RMS | A | Wartość RMS prądu 3U0 dla Źródła 4 |
| 00045028 | SRC4 IL1MOD | A | Wartość amplitudy prądu IL1 dla Źródła 4 |
| 0004502A | SRC4 IL1 KĄT | Stopnie | Wartość kąta prądu IL1 dla Źródła 4 |
| 0004502B | SRC4 IL2MOD | A | Wartość amplitudy prądu IL2 dla Źródła 4 |
| 0004502D | SRC4 IL2 KĄT | Stopnie | Wartość kąta prądu IL2 dla Źródła 4 |
| 0004502E | SRC4 IL3MOD | A | Wartość amplitudy prądu IL3 dla Źródła 4 |
| 00045030 | SRC4 IL3 KĄT | Stopnie | Wartość kąta prądu IL3 dla Źródła 4 |
| 00045031 | SRC4 3I0MOD | A | Wartość amplitudy prądu 3I0 (doziemny obliczony) dla Źródła 4 |
| 00045033 | SRC4 3I0KĄT | Stopnie | Wartość kąta prądu 3I0 (doziemny obliczony) dla Źródła 4 |
| 00045034 | SRC4 Io RMS | A | Wartość RMS prądu Io (doziemny zmierzony) dla Źródła 4 |
| 00045036 | SRC4 Io MOD | A | Wartość amplitudy prądu Io (doziemny zmierzony) dla Źródła 4 |
| 00045038 | SRC4 Io KĄT | Stopnie | Wartość kąta prądu Io (doziemny zmierzony) dla Źródła 4 |
| 00045039 | SRC4 I0 MOD | A | Wartość amplitudy prądu składowej zerowej I0 dla Źródła 4 |
| 0004503B | SRC4 I0 KĄT | Stopnie | Wartość kąta prądu składowej zerowej I0 dla Źródła 4 |
| 0004503C | SRC4 I1 MOD | A | Wartość amplitudy prądu składowej zgodnej I1 dla Źródła 4 |
| 0004503E | SRC4 I1 KĄT | Stopnie | Wartość kąta prądu składowej zgodnej I1 dla Źródła 4 |
| 0004503F | SRC4 I2 MOD | A | Wartość amplitudy prądu składowej przeciwnej I2 dla Źródła 4 |
| 00045041 | SRC4 I2 KĄT | Stopnie | Wartość kąta prądu składowej przeciwnej I2 dla Źródła 4 |
| 00045042 | SRC4 Ior MOD | A | Wartość amplitudy prądu różnicowego Ior dla Źródła 4 |
| 00045044 | SRC4 Ior KĄT | Stopnie | Wartość kąta prądu różnicowego Ior dla Źródła 4 |
| 00045060 | SRC5 IL1 RMS | A | Wartość RMS prądu IL1 dla Źródła 5 |
| 00045062 | SRC5 IL2 RMS | A | Wartość RMS prądu IL2 dla Źródła 5 |
| 00045064 | SRC5 IL3 RMS | A | Wartość RMS prądu IL3 dla Źródła 5 |
| 00045066 | SRC5 3I0RMS | A | Wartość RMS prądu 3U0 dla Źródła 5 |
| 00045068 | SRC5 IL1MOD | A | Wartość amplitudy prądu IL1 dla Źródła 5 |
| 0004506A | SRC5 IL1 KĄT | Stopnie | Wartość kąta prądu IL1 dla Źródła 5 |
| 0004506B | SRC5 IL2MOD | A | Wartość amplitudy prądu IL2 dla Źródła 5 |
| 0004506D | SRC5 IL2 KĄT | Stopnie | Wartość kąta prądu IL2 dla Źródła 5 |
| 0004506E | SRC5 IL3MOD | A | Wartość amplitudy prądu IL3 dla Źródła 5 |
| 00045070 | SRC5 IL3 KĄT | Stopnie | Wartość kąta prądu IL3 dla Źródła 5 |
| 00045071 | SRC5 3I0MOD | A | Wartość amplitudy prądu 3I0 (doziemny obliczony) dla Źródła 5 |
| 00045073 | SRC5 3I0KĄT | Stopnie | Wartość kąta prądu 3I0 (doziemny obliczony) dla Źródła 5 |
| 00045074 | SRC5 Io RMS | A | Wartość RMS prądu Io (doziemny zmierzony) dla Źródła 5 |
| 00045076 | SRC5 Io MOD | A | Wartość amplitudy prądu Io (doziemny zmierzony) dla Źródła 5 |
| 00045078 | SRC5 Io KĄT | Stopnie | Wartość kąta prądu Io (doziemny zmierzony) dla Źródła 5 |
| 00045079 | SRC5 I0 MOD | A | Wartość amplitudy prądu składowej zerowej I0 dla Źródła 5 |
| 0004507B | SRC5 I0 KĄT | Stopnie | Wartość kąta prądu składowej zerowej I0 dla Źródła 5 |
| 0004507C | SRC5 I1 MOD | A | Wartość amplitudy prądu składowej zgodnej I1 dla Źródła 5 |

A

| Adres Hex | Nazwa sygnału | Jednostki | Opis sygnału |
|---|---|---|---|
| 0004507E | SRC5 I1 KĄT | Stopnie | Wartość kąta prądu składowej zgodnej I1 dla Źródła 5 |
| 0004507F | SRC5 I2 MOD | A | Wartość amplitudy prądu składowej przeciwnej I2 dla Źródła 5 |
| 00045081 | SRC5 I2 KĄT | Stopnie | Wartość kąta prądu składowej przeciwnej I2 dla Źródła 5 |
| 00045082 | SRC5 Ior MOD | A | Wartość amplitudy prądu różnicowego Ior dla Źródła 5 |
| 00045084 | SRC5 Ior KĄT | Stopnie | Wartość kąta prądu różnicowego Ior dla Źródła 5 |
| 000450A0 | SRC6 IL1 RMS | A | Wartość RMS prądu IL1 dla Źródła 6 |
| 000450A2 | SRC6 IL2 RMS | A | Wartość RMS prądu IL2 dla Źródła 6 |
| 000450A4 | SRC6 IL3 RMS | A | Wartość RMS prądu IL3 dla Źródła 6 |
| 000450A6 | SRC6 3I0RMS | A | Wartość RMS prądu 3U0 dla Źródła 6 |
| 000450A8 | SRC6 IL1MOD | A | Wartość amplitudy prądu IL1 dla Źródła 6 |
| 000450AA | SRC6 IL1 KĄT | Stopnie | Wartość kąta prądu IL1 dla Źródła 6 |
| 000450AB | SRC6 IL2MOD | A | Wartość amplitudy prądu IL2 dla Źródła 6 |
| 000450AD | SRC6 IL2 KĄT | Stopnie | Wartość kąta prądu IL2 dla Źródła 6 |
| 000450AE | SRC6 IL3MOD | A | Wartość amplitudy prądu IL3 dla Źródła 6 |
| 000450B0 | SRC6 IL3 KĄT | Stopnie | Wartość kąta prądu IL3 dla Źródła 6 |
| 000450B1 | SRC6 3I0MOD | A | Wartość amplitudy prądu 3I0 (doziemny obliczony) dla Źródła 6 |
| 000450B3 | SRC6 3I0KĄT | Stopnie | Wartość kąta prądu 3I0 (doziemny obliczony) dla Źródła 6 |
| 000450B4 | SRC6 Io RMS | A | Wartość RMS prądu Io (doziemny zmierzony) dla Źródła 6 |
| 000450B6 | SRC6 Io MOD | A | Wartość amplitudy prądu Io (doziemny zmierzony) dla Źródła 6 |
| 000450B8 | SRC6 Io KĄT | Stopnie | Wartość kąta prądu Io (doziemny zmierzony) dla Źródła 6 |
| 000450B9 | SRC6 I0 MOD | A | Wartość amplitudy prądu składowej zerowej I0 dla Źródła 6 |
| 000450BB | SRC6 I0 KĄT | Stopnie | Wartość kąta prądu składowej zerowej I0 dla Źródła 6 |
| 000450BC | SRC6 I1 MOD | A | Wartość amplitudy prądu składowej zgodnej I1 dla Źródła 6 |
| 000450BE | SRC6 I1 KĄT | Stopnie | Wartość kąta prądu składowej zgodnej I1 dla Źródła 6 |
| 000450BF | SRC6 I2 MOD | A | Wartość amplitudy prądu składowej przeciwnej I2 dla Źródła 6 |
| 000450C1 | SRC6 I2 KĄT | Stopnie | Wartość kąta prądu składowej przeciwnej I2 dla Źródła 6 |
| 000450C2 | SRC6 Ior MOD | A | Wartość amplitudy prądu różnicowego Ior dla Źródła 6 |
| 000450C4 | SRC6 Ior KĄT | Stopnie | Wartość kąta prądu różnicowego Ior dla Źródła 6 |
| 000450E0 | SRC7 IL1 RMS | A | Wartość RMS prądu IL1 dla Źródła 7 |
| 000450E2 | SRC7 IL2 RMS | A | Wartość RMS prądu IL2 dla Źródła 7 |
| 000450E4 | SRC7 IL3 RMS | A | Wartość RMS prądu IL3 dla Źródła 7 |
| 000450E6 | SRC7 3I0RMS | A | Wartość RMS prądu 3U0 dla Źródła 7 |
| 000450E8 | SRC7 IL1MOD | A | Wartość amplitudy prądu IL1 dla Źródła 7 |
| 000450EA | SRC7 IL1 KĄT | Stopnie | Wartość kąta prądu IL1 dla Źródła 7 |
| 000450EB | SRC7 IL2MOD | A | Wartość amplitudy prądu IL2 dla Źródła 7 |
| 000450ED | SRC7 IL2 KĄT | Stopnie | Wartość kąta prądu IL2 dla Źródła 7 |
| 000450AE | SRC7 IL3MOD | A | Wartość amplitudy prądu IL3 dla Źródła 7 |
| 000450F0 | SRC7 IL3 KĄT | Stopnie | Wartość kąta prądu IL3 dla Źródła 7 |
| 000450F1 | SRC7 3I0MOD | A | Wartość amplitudy prądu 3I0 (doziemny obliczony) dla Źródła 7 |
| 000450F3 | SRC7 3I0KĄT | Stopnie | Wartość kąta prądu 3I0 (doziemny obliczony) dla Źródła 7 |
| 000450F4 | SRC7 Io RMS | A | Wartość RMS prądu Io (doziemny zmierzony) dla Źródła 7 |
| 000450F6 | SRC7 Io MOD | A | Wartość amplitudy prądu Io (doziemny zmierzony) dla Źródła 7 |
| 000450F8 | SRC7 Io KĄT | Stopnie | Wartość kąta prądu Io (doziemny zmierzony) dla Źródła 7 |
| 000450F9 | SRC7 I0 MOD | A | Wartość amplitudy prądu składowej zerowej I0 dla Źródła 7 |
| 000450FB | SRC7 I0 KĄT | Stopnie | Wartość kąta prądu składowej zerowej I0 dla Źródła 7 |
| 000450FC | SRC7 I1 MOD | A | Wartość amplitudy prądu składowej zgodnej I1 dla Źródła 7 |
| 000450FE | SRC7 I1 KĄT | Stopnie | Wartość kąta prądu składowej zgodnej I1 dla Źródła 7 |

| Adres Hex | Nazwa sygnału | Jednostki | Opis sygnału |
|---|---|---|---|
| 000450FF | SRC7 I2 MOD | A | Wartość amplitudy prądu składowej przeciwnej I2 dla Źródła 7 |
| 00045101 | SRC7 I2 KĄT | Stopnie | Wartość kąta prądu składowej przeciwnej I2 dla Źródła 7 |
| 00045102 | SRC7 Ior MOD | A | Wartość amplitudy prądu różnicowego Ior dla Źródła 7 |
| 00045104 | SRC7 Ior KĄT | Stopnie | Wartość kąta prądu różnicowego Ior dla Źródła 7 |
| 00045120 | SRC8 IL1 RMS | A | Wartość RMS prądu IL1 dla Źródła 8 |
| 00045122 | SRC8 IL2 RMS | A | Wartość RMS prądu IL2 dla Źródła 8 |
| 00045124 | SRC8 IL3 RMS | A | Wartość RMS prądu IL3 dla Źródła 8 |
| 00045126 | SRC8 3I0RMS | A | Wartość RMS prądu 3U0 dla Źródła 8 |
| 00045128 | SRC8 IL1MOD | A | Wartość amplitudy prądu IL1 dla Źródła 8 |
| 0004512A | SRC8 IL1 KĄT | Stopnie | Wartość kąta prądu IL1 dla Źródła 8 |
| 0004512B | SRC8 IL2MOD | A | Wartość amplitudy prądu IL2 dla Źródła 8 |
| 0004512D | SRC8 IL2 KĄT | Stopnie | Wartość kąta prądu IL2 dla Źródła 8 |
| 0004512E | SRC8 IL3MOD | A | Wartość amplitudy prądu IL3 dla Źródła 8 |
| 00045130 | SRC8 IL3 KĄT | Stopnie | Wartość kąta prądu IL3 dla Źródła 8 |
| 00045131 | SRC8 3I0MOD | A | Wartość amplitudy prądu 3I0 (doziemny obliczony) dla Źródła 8 |
| 00045133 | SRC8 3I0KĄT | Stopnie | Wartość kąta prądu 3I0 (doziemny obliczony) dla Źródła 8 |
| 00045134 | SRC8 Io RMS | A | Wartość RMS prądu Io (doziemny zmierzony) dla Źródła 8 |
| 00045136 | SRC8 Io MOD | A | Wartość amplitudy prądu Io (doziemny zmierzony) dla Źródła 8 |
| 00045138 | SRC8 Io KĄT | Stopnie | Wartość kąta prądu Io (doziemny zmierzony) dla Źródła 8 |
| 00045139 | SRC8 I0 MOD | A | Wartość amplitudy prądu składowej zerowej I0 dla Źródła 8 |
| 0004513B | SRC8 I0 KĄT | Stopnie | Wartość kąta prądu składowej zerowej I0 dla Źródła 8 |
| 0004513C | SRC8 I1 MOD | A | Wartość amplitudy prądu składowej zgodnej I1 dla Źródła 8 |
| 0004513E | SRC8 I1 KĄT | Stopnie | Wartość kąta prądu składowej zgodnej I1 dla Źródła 8 |
| 0004513F | SRC8 I2 MOD | A | Wartość amplitudy prądu składowej przeciwnej I2 dla Źródła 8 |
| 00045141 | SRC8 I2 KĄT | Stopnie | Wartość kąta prądu składowej przeciwnej I2 dla Źródła 8 |
| 00045142 | SRC8 Ior MOD | A | Wartość amplitudy prądu różnicowego Ior dla Źródła 8 |
| 00045144 | SRC8 Ior KĄT | Stopnie | Wartość kąta prądu różnicowego Ior dla Źródła 8 |
| 00045160 | SRC9 IL1 RMS | A | Wartość RMS prądu IL1 dla Źródła 9 |
| 00045162 | SRC9 IL2 RMS | A | Wartość RMS prądu IL2 dla Źródła 9 |
| 00045164 | SRC9 IL3 RMS | A | Wartość RMS prądu IL3 dla Źródła 9 |
| 00045166 | SRC9 3I0RMS | A | Wartość RMS prądu 3U0 dla Źródła 9 |
| 00045168 | SRC9 IL1MOD | A | Wartość amplitudy prądu IL1 dla Źródła 9 |
| 0004516A | SRC9 IL1 KĄT | Stopnie | Wartość kąta prądu IL1 dla Źródła 9 |
| 0004516B | SRC9 IL2MOD | A | Wartość amplitudy prądu IL2 dla Źródła 9 |
| 0004516D | SRC9 IL2 KĄT | Stopnie | Wartość kąta prądu IL2 dla Źródła 9 |
| 0004516E | SRC9 IL3MOD | A | Wartość amplitudy prądu IL3 dla Źródła 9 |
| 00045170 | SRC9 IL3 KĄT | Stopnie | Wartość kąta prądu IL3 dla Źródła 9 |
| 00045171 | SRC9 3I0MOD | A | Wartość amplitudy prądu 3I0 (doziemny obliczony) dla Źródła 9 |
| 00045173 | SRC9 3I0KĄT | Stopnie | Wartość kąta prądu 3I0 (doziemny obliczony) dla Źródła 9 |
| 00045174 | SRC9 Io RMS | A | Wartość RMS prądu Io (doziemny zmierzony) dla Źródła 9 |
| 00045176 | SRC9 Io MOD | A | Wartość amplitudy prądu Io (doziemny zmierzony) dla Źródła 9 |
| 00045178 | SRC9 Io KĄT | Stopnie | Wartość kąta prądu Io (doziemny zmierzony) dla Źródła 9 |
| 00045179 | SRC9 I0 MOD | A | Wartość amplitudy prądu składowej zerowej I0 dla Źródła 9 |
| 0004517B | SRC9 I0 KĄT | Stopnie | Wartość kąta prądu składowej zerowej I0 dla Źródła 9 |
| 0004517C | SRC9 I1 MOD | A | Wartość amplitudy prądu składowej zgodnej I1 dla Źródła 9 |
| 0004517E | SRC9 I1 KĄT | Stopnie | Wartość kąta prądu składowej zgodnej I1 dla Źródła 9 |
| 0004517F | SRC9 I2 MOD | A | Wartość amplitudy prądu składowej przeciwnej I2 dla Źródła 9 |

A

| Adres Hex | Nazwa sygnału | Jednostki | Opis sygnału |
|---|---|---|---|
| 00045181 | SRC9 I2 KĄT | Stopnie | Wartość kąta prądu składowej przeciwnej I2 dla Źródła 9 |
| 00045182 | SRC9 Ior MOD | A | Wartość amplitudy prądu różnicowego Ior dla Źródła 9 |
| 00045184 | SRC9 Ior KĄT | Stopnie | Wartość kąta prądu różnicowego Ior dla Źródła 9 |
| 000451A0 | SRC10 IL1 RMS | A | Wartość RMS prądu IL1 dla Źródła 10 |
| 000451A2 | SRC10 IL2 RMS | A | Wartość RMS prądu IL2 dla Źródła 10 |
| 000451A4 | SRC10 IL3 RMS | A | Wartość RMS prądu IL3 dla Źródła 10 |
| 000451A6 | SRC10 3I0RMS | A | Wartość RMS prądu 3U0 dla Źródła 10 |
| 000451A8 | SRC10 IL1MOD | A | Wartość amplitudy prądu IL1 dla Źródła 10 |
| 000451AA | SRC10 IL1 KĄT | Stopnie | Wartość kąta prądu IL1 dla Źródła 10 |
| 000451AB | SRC10 IL2MOD | A | Wartość amplitudy prądu IL2 dla Źródła 10 |
| 000451AD | SRC10 IL2 KĄT | Stopnie | Wartość kąta prądu IL2 dla Źródła 10 |
| 000451AE | SRC10 IL3MOD | A | Wartość amplitudy prądu IL3 dla Źródła 10 |
| 000451B0 | SRC10 IL3 KĄT | Stopnie | Wartość kąta prądu IL3 dla Źródła 10 |
| 000451B1 | SRC10 3I0MOD | A | Wartość amplitudy prądu 3I0 (doziemny obliczony) dla Źródła 10 |
| 000451B3 | SRC10 3I0KĄT | Stopnie | Wartość kąta prądu 3I0 (doziemny obliczony) dla Źródła 10 |
| 000451B4 | SRC10 Io RMS | A | Wartość RMS prądu Io (doziemny zmierzony) dla Źródła 10 |
| 000451B6 | SRC10 Io MOD | A | Wartość amplitudy prądu Io (doziemny zmierzony) dla Źródła 10 |
| 000451B8 | SRC10 Io KĄT | Stopnie | Wartość kąta prądu Io (doziemny zmierzony) dla Źródła 10 |
| 000451B9 | SRC10 I0 MOD | A | Wartość amplitudy prądu składowej zerowej I0 dla Źródła 10 |
| 000451BB | SRC10 I0 KĄT | Stopnie | Wartość kąta prądu składowej zerowej I0 dla Źródła 10 |
| 000451BC | SRC10 I1 MOD | A | Wartość amplitudy prądu składowej zgodnej I1 dla Źródła 10 |
| 000451BE | SRC10 I1 KĄT | Stopnie | Wartość kąta prądu składowej zgodnej I1 dla Źródła 10 |
| 000451BF | SRC10 I2 MOD | A | Wartość amplitudy prądu składowej przeciwnej I2 dla Źródła 10 |
| 000451C1 | SRC10 I2 KĄT | Stopnie | Wartość kąta prądu składowej przeciwnej I2 dla Źródła 10 |
| 000451C2 | SRC10 Ior MOD | A | Wartość amplitudy prądu różnicowego Ior dla Źródła 10 |
| 000451C4 | SRC10 Ior KĄT | Stopnie | Wartość kąta prądu różnicowego Ior dla Źródła 10 |
| 000451E0 | SRC11 IL1 RMS | A | Wartość RMS prądu IL1 dla Źródła 11 |
| 000451E2 | SRC11 IL2 RMS | A | Wartość RMS prądu IL2 dla Źródła 11 |
| 000451E4 | SRC11 IL3 RMS | A | Wartość RMS prądu IL3 dla Źródła 11 |
| 000451E6 | SRC11 3I0RMS | A | Wartość RMS prądu 3U0 dla Źródła 11 |
| 000451E8 | SRC11 IL1MOD | A | Wartość amplitudy prądu IL1 dla Źródła 11 |
| 000451EA | SRC11 IL1 KĄT | Stopnie | Wartość kąta prądu IL1 dla Źródła 11 |
| 000451EB | SRC11 IL2MOD | A | Wartość amplitudy prądu IL2 dla Źródła 11 |
| 000451ED | SRC11 IL2 KĄT | Stopnie | Wartość kąta prądu IL2 dla Źródła 11 |
| 000451EE | SRC11 IL3MOD | A | Wartość amplitudy prądu IL3 dla Źródła 11 |
| 000451F0 | SRC11 IL3 KĄT | Stopnie | Wartość kąta prądu IL3 dla Źródła 11 |
| 000451F1 | SRC11 3I0MOD | A | Wartość amplitudy prądu 3I0 (doziemny obliczony) dla Źródła 11 |
| 000451F3 | SRC11 3I0KĄT | Stopnie | Wartość kąta prądu 3I0 (doziemny obliczony) dla Źródła 11 |
| 000451F4 | SRC11 Io RMS | A | Wartość RMS prądu Io (doziemny zmierzony) dla Źródła 11 |
| 000451F6 | SRC11 Io MOD | A | Wartość amplitudy prądu Io (doziemny zmierzony) dla Źródła 11 |
| 000451F8 | SRC11 Io KĄT | Stopnie | Wartość kąta prądu Io (doziemny zmierzony) dla Źródła 11 |
| 000451F9 | SRC11 I0 MOD | A | Wartość amplitudy prądu składowej zerowej I0 dla Źródła 11 |
| 000451FB | SRC11 I0 KĄT | Stopnie | Wartość kąta prądu składowej zerowej I0 dla Źródła 11 |
| 000451FC | SRC11 I1 MOD | A | Wartość amplitudy prądu składowej zgodnej I1 dla Źródła 11 |
| 000451FE | SRC11 I1 KĄT | Stopnie | Wartość kąta prądu składowej zgodnej I1 dla Źródła 11 |
| 000451FF | SRC11 I2 MOD | A | Wartość amplitudy prądu składowej przeciwnej I2 dla Źródła 11 |
| 00045201 | SRC11 I2 KĄT | Stopnie | Wartość kąta prądu składowej przeciwnej I2 dla Źródła 11 |

A

| Adres Hex | Nazwa sygnału | Jednostki | Opis sygnału |
|---|---|---|---|
| 00045202 | SRC11 Ior MOD | A | Wartość amplitudy prądu różnicowego Ior dla Źródła 11 |
| 00045204 | SRC11 Ior KĄT | Stopnie | Wartość kąta prądu różnicowego Ior dla Źródła 11 |
| 00045220 | SRC12 IL1 RMS | A | Wartość RMS prądu IL1 dla Źródła 12 |
| 00045222 | SRC12 IL2 RMS | A | Wartość RMS prądu IL2 dla Źródła 12 |
| 00045224 | SRC12 IL3 RMS | A | Wartość RMS prądu IL3 dla Źródła 12 |
| 00045226 | SRC12 3I0RMS | A | Wartość RMS prądu 3U0 dla Źródła 12 |
| 00045228 | SRC12 IL1MOD | A | Wartość amplitudy prądu IL1 dla Źródła 12 |
| 0004522A | SRC12 IL1 KĄT | Stopnie | Wartość kąta prądu IL1 dla Źródła 12 |
| 0004522B | SRC12 IL2MOD | A | Wartość amplitudy prądu IL2 dla Źródła 12 |
| 0004522D | SRC12 IL2 KĄT | Stopnie | Wartość kąta prądu IL2 dla Źródła 12 |
| 0004522E | SRC12 IL3MOD | A | Wartość amplitudy prądu IL3 dla Źródła 12 |
| 00045230 | SRC12 IL3 KĄT | Stopnie | Wartość kąta prądu IL3 dla Źródła 12 |
| 00045231 | SRC12 3I0MOD | A | Wartość amplitudy prądu 3I0 (doziemny obliczony) dla Źródła 12 |
| 00045233 | SRC12 3I0KĄT | Stopnie | Wartość kąta prądu 3I0 (doziemny obliczony) dla Źródła 12 |
| 00045234 | SRC12 Io RMS | A | Wartość RMS prądu Io (doziemny zmierzony) dla Źródła 12 |
| 00045236 | SRC12 Io MOD | A | Wartość amplitudy prądu Io (doziemny zmierzony) dla Źródła 12 |
| 00045238 | SRC12 Io KĄT | Stopnie | Wartość kąta prądu Io (doziemny zmierzony) dla Źródła 12 |
| 00045239 | SRC12 I0 MOD | A | Wartość amplitudy prądu składowej zerowej I0 dla Źródła 12 |
| 0004523B | SRC12 I0 KĄT | Stopnie | Wartość kąta prądu składowej zerowej I0 dla Źródła 12 |
| 0004523C | SRC12 I1 MOD | A | Wartość amplitudy prądu składowej zgodnej I1 dla Źródła 12 |
| 0004523E | SRC12 I1 KĄT | Stopnie | Wartość kąta prądu składowej zgodnej I1 dla Źródła 12 |
| 0004523F | SRC12 I2 MOD | A | Wartość amplitudy prądu składowej przeciwnej I2 dla Źródła 12 |
| 00045241 | SRC12 I2 KĄT | Stopnie | Wartość kąta prądu składowej przeciwnej I2 dla Źródła 12 |
| 00045242 | SRC12 Ior MOD | A | Wartość amplitudy prądu różnicowego Ior dla Źródła 12 |
| 00045244 | SRC12 Ior KĄT | Stopnie | Wartość kąta prądu różnicowego Ior dla Źródła 12 |
| 00045260 | SRC13 IL1 RMS | A | Wartość RMS prądu IL1 dla Źródła 13 |
| 00045262 | SRC13 IL2 RMS | A | Wartość RMS prądu IL2 dla Źródła 13 |
| 00045264 | SRC13 IL3 RMS | A | Wartość RMS prądu IL3 dla Źródła 13 |
| 00045266 | SRC13 3I0RMS | A | Wartość RMS prądu 3U0 dla Źródła 13 |
| 00045268 | SRC13 IL1MOD | A | Wartość amplitudy prądu IL1 dla Źródła 13 |
| 0004526A | SRC13 IL1 KĄT | Stopnie | Wartość kąta prądu IL1 dla Źródła 13 |
| 0004526B | SRC13 IL2MOD | A | Wartość amplitudy prądu IL2 dla Źródła 13 |
| 0004526D | SRC13 IL2 KĄT | Stopnie | Wartość kąta prądu IL2 dla Źródła 13 |
| 0004526E | SRC13 IL3MOD | A | Wartość amplitudy prądu IL3 dla Źródła 13 |
| 00045270 | SRC13 IL3 KĄT | Stopnie | Wartość kąta prądu IL3 dla Źródła 13 |
| 00045271 | SRC13 3I0MOD | A | Wartość amplitudy prądu 3I0 (doziemny obliczony) dla Źródła 13 |
| 00045273 | SRC13 3I0KĄT | Stopnie | Wartość kąta prądu 3I0 (doziemny obliczony) dla Źródła 13 |
| 00045274 | SRC13 Io RMS | A | Wartość RMS prądu Io (doziemny zmierzony) dla Źródła 13 |
| 00045276 | SRC13 Io MOD | A | Wartość amplitudy prądu Io (doziemny zmierzony) dla Źródła 13 |
| 00045278 | SRC13 Io KĄT | Stopnie | Wartość kąta prądu Io (doziemny zmierzony) dla Źródła 13 |
| 00045279 | SRC13 I0 MOD | A | Wartość amplitudy prądu składowej zerowej I0 dla Źródła 13 |
| 0004527B | SRC13 I0 KĄT | Stopnie | Wartość kąta prądu składowej zerowej I0 dla Źródła 13 |
| 0004527C | SRC13 I1 MOD | A | Wartość amplitudy prądu składowej zgodnej I1 dla Źródła 13 |
| 0004527E | SRC13 I1 KĄT | Stopnie | Wartość kąta prądu składowej zgodnej I1 dla Źródła 13 |
| 0004527F | SRC13 I2 MOD | A | Wartość amplitudy prądu składowej przeciwnej I2 dla Źródła 13 |
| 00045281 | SRC13 I2 KĄT | Stopnie | Wartość kąta prądu składowej przeciwnej I2 dla Źródła 13 |
| 00045282 | SRC13 Ior MOD | A | Wartość amplitudy prądu różnicowego Ior dla Źródła 13 |

A

| Adres Hex | Nazwa sygnału | Jednostki | Opis sygnału |
|---|---|---|---|
| 00045284 | SRC13 Ior KĄT | Stopnie | Wartość kąta prądu różnicowego Ior dla Źródła 13 |
| 000452A0 | SRC14 IL1 RMS | A | Wartość RMS prądu IL1 dla Źródła 14 |
| 000452A2 | SRC14 IL2 RMS | A | Wartość RMS prądu IL2 dla Źródła 14 |
| 000452A4 | SRC14 IL3 RMS | A | Wartość RMS prądu IL3 dla Źródła 14 |
| 000452A6 | SRC14 3I0RMS | A | Wartość RMS prądu 3U0 dla Źródła 14 |
| 000452A8 | SRC14 IL1MOD | A | Wartość amplitudy prądu IL1 dla Źródła 14 |
| 000452AA | SRC14 IL1 KĄT | Stopnie | Wartość kąta prądu IL1 dla Źródła 14 |
| 000452AB | SRC14 IL2MOD | A | Wartość amplitudy prądu IL2 dla Źródła 14 |
| 000452AD | SRC14 IL2 KĄT | Stopnie | Wartość kąta prądu IL2 dla Źródła 14 |
| 000452AE | SRC14 IL3MOD | A | Wartość amplitudy prądu IL3 dla Źródła 14 |
| 000452B0 | SRC14 IL3 KĄT | Stopnie | Wartość kąta prądu IL3 dla Źródła 14 |
| 000452B1 | SRC14 3I0MOD | A | Wartość amplitudy prądu 3I0 (doziemny obliczony) dla Źródła 14 |
| 000452B3 | SRC14 3I0KĄT | Stopnie | Wartość kąta prądu 3I0 (doziemny obliczony) dla Źródła 14 |
| 000452B4 | SRC14 Io RMS | A | Wartość RMS prądu Io (doziemny zmierzony) dla Źródła 14 |
| 000452B6 | SRC14 Io MOD | A | Wartość amplitudy prądu Io (doziemny zmierzony) dla Źródła 14 |
| 000452B8 | SRC14 Io KĄT | Stopnie | Wartość kąta prądu Io (doziemny zmierzony) dla Źródła 14 |
| 000452B9 | SRC14 I0 MOD | A | Wartość amplitudy prądu składowej zerowej I0 dla Źródła 14 |
| 000452BB | SRC14 I0 KĄT | Stopnie | Wartość kąta prądu składowej zerowej I0 dla Źródła 14 |
| 000452BC | SRC14 I1 MOD | A | Wartość amplitudy prądu składowej zgodnej I1 dla Źródła 14 |
| 000452BE | SRC14 I1 KĄT | Stopnie | Wartość kąta prądu składowej zgodnej I1 dla Źródła 14 |
| 000452BF | SRC14 I2 MOD | A | Wartość amplitudy prądu składowej przeciwnej I2 dla Źródła 14 |
| 000452C1 | SRC14 I2 KĄT | Stopnie | Wartość kąta prądu składowej przeciwnej I2 dla Źródła 14 |
| 000452C2 | SRC14 Ior MOD | A | Wartość amplitudy prądu różnicowego Ior dla Źródła 14 |
| 000452C4 | SRC14 Ior KĄT | Stopnie | Wartość kąta prądu różnicowego Ior dla Źródła 14 |
| 000452E0 | SRC15 IL1 RMS | A | Wartość RMS prądu IL1 dla Źródła 15 |
| 000452E2 | SRC15 IL2 RMS | A | Wartość RMS prądu IL2 dla Źródła 15 |
| 000452E4 | SRC15 IL3 RMS | A | Wartość RMS prądu IL3 dla Źródła 15 |
| 000452E6 | SRC15 3I0RMS | A | Wartość RMS prądu 3U0 dla Źródła 15 |
| 000452E8 | SRC15 IL1MOD | A | Wartość amplitudy prądu IL1 dla Źródła 15 |
| 000452EA | SRC15 IL1 KĄT | Stopnie | Wartość kąta prądu IL1 dla Źródła 15 |
| 000452EB | SRC15 IL2MOD | A | Wartość amplitudy prądu IL2 dla Źródła 15 |
| 000452ED | SRC15 IL2 KĄT | Stopnie | Wartość kąta prądu IL2 dla Źródła 15 |
| 000452EE | SRC15 IL3MOD | A | Wartość amplitudy prądu IL3 dla Źródła 15 |
| 000452F0 | SRC15 IL3 KĄT | Stopnie | Wartość kąta prądu IL3 dla Źródła 15 |
| 000452F1 | SRC15 3I0MOD | A | Wartość amplitudy prądu 3I0 (doziemny obliczony) dla Źródła 15 |
| 000452F3 | SRC15 3I0KĄT | Stopnie | Wartość kąta prądu 3I0 (doziemny obliczony) dla Źródła 15 |
| 000452F4 | SRC15 Io RMS | A | Wartość RMS prądu Io (doziemny zmierzony) dla Źródła 15 |
| 000452F6 | SRC15 Io MOD | A | Wartość amplitudy prądu Io (doziemny zmierzony) dla Źródła 15 |
| 000452F8 | SRC15 Io KĄT | Stopnie | Wartość kąta prądu Io (doziemny zmierzony) dla Źródła 15 |
| 000452F9 | SRC15 I0 MOD | A | Wartość amplitudy prądu składowej zerowej I0 dla Źródła 15 |
| 000452FB | SRC15 I0 KĄT | Stopnie | Wartość kąta prądu składowej zerowej I0 dla Źródła 15 |
| 000452FC | SRC15 I1 MOD | A | Wartość amplitudy prądu składowej zgodnej I1 dla Źródła 15 |
| 000452FE | SRC15 I1 KĄT | Stopnie | Wartość kąta prądu składowej zgodnej I1 dla Źródła 15 |
| 000452FF | SRC15 I2 MOD | A | Wartość amplitudy prądu składowej przeciwnej I2 dla Źródła 15 |
| 00045301 | SRC15 I2 KĄT | Stopnie | Wartość kąta prądu składowej przeciwnej I2 dla Źródła 15 |
| 00045302 | SRC15 Ior MOD | A | Wartość amplitudy prądu różnicowego Ior dla Źródła 15 |
| 00045304 | SRC15 Ior KĄT | Stopnie | Wartość kąta prądu różnicowego Ior dla Źródła 15 |

| Adres Hex | Nazwa sygnału | Jednostki | Opis sygnału |
|---|---|---|---|
| 00045320 | SRC16 IL1 RMS | A | Wartość RMS prądu IL1 dla Źródła 16 |
| 00045322 | SRC16 IL2 RMS | A | Wartość RMS prądu IL2 dla Źródła 16 |
| 00045324 | SRC16 IL3 RMS | A | Wartość RMS prądu IL3 dla Źródła 16 |
| 00045326 | SRC16 3I0RMS | A | Wartość RMS prądu 3U0 dla Źródła 16 |
| 00045328 | SRC16 IL1MOD | A | Wartość amplitudy prądu IL1 dla Źródła 16 |
| 0004532A | SRC16 IL1 KĄT | Stopnie | Wartość kąta prądu IL1 dla Źródła 16 |
| 0004532B | SRC16 IL2MOD | A | Wartość amplitudy prądu IL2 dla Źródła 16 |
| 0004532D | SRC16 IL2 KĄT | Stopnie | Wartość kąta prądu IL2 dla Źródła 16 |
| 0004532E | SRC16 IL3MOD | A | Wartość amplitudy prądu IL3 dla Źródła 16 |
| 00045330 | SRC16 IL3 KĄT | Stopnie | Wartość kąta prądu IL3 dla Źródła 16 |
| 00045331 | SRC16 3I0MOD | A | Wartość amplitudy prądu 3I0 (doziemny obliczony) dla Źródła 16 |
| 00045333 | SRC16 3I0KĄT | Stopnie | Wartość kąta prądu 3I0 (doziemny obliczony) dla Źródła 16 |
| 00045334 | SRC16 Io RMS | A | Wartość RMS prądu Io (doziemny zmierzony) dla Źródła 16 |
| 00045336 | SRC16 Io MOD | A | Wartość amplitudy prądu Io (doziemny zmierzony) dla Źródła 16 |
| 00045338 | SRC16 Io KĄT | Stopnie | Wartość kąta prądu Io (doziemny zmierzony) dla Źródła 16 |
| 00045339 | SRC16 I0 MOD | A | Wartość amplitudy prądu składowej zerowej I0 dla Źródła 16 |
| 0004533B | SRC16 I0 KĄT | Stopnie | Wartość kąta prądu składowej zerowej I0 dla Źródła 16 |
| 0004533C | SRC16 I1 MOD | A | Wartość amplitudy prądu składowej zgodnej I1 dla Źródła 16 |
| 0004533E | SRC16 I1 KĄT | Stopnie | Wartość kąta prądu składowej zgodnej I1 dla Źródła 16 |
| 0004533F | SRC16 I2 MOD | A | Wartość amplitudy prądu składowej przeciwnej I2 dla Źródła 16 |
| 00045341 | SRC16 I2 KĄT | Stopnie | Wartość kąta prądu składowej przeciwnej I2 dla Źródła 16 |
| 00045342 | SRC16 Ior MOD | A | Wartość amplitudy prądu różnicowego Ior dla Źródła 16 |
| 00045344 | SRC16 Ior KĄT | Stopnie | Wartość kąta prądu różnicowego Ior dla Źródła 16 |
| 00045360 | SRC17 IL1 RMS | A | Wartość RMS prądu IL1 dla Źródła 17 |
| 00045362 | SRC17 IL2 RMS | A | Wartość RMS prądu IL2 dla Źródła 17 |
| 00045364 | SRC17 IL3 RMS | A | Wartość RMS prądu IL3 dla Źródła 17 |
| 00045366 | SRC17 3I0RMS | A | Wartość RMS prądu 3U0 dla Źródła 17 |
| 00045368 | SRC17 IL1MOD | A | Wartość amplitudy prądu IL1 dla Źródła 17 |
| 0004536A | SRC17 IL1 KĄT | Stopnie | Wartość kąta prądu IL1 dla Źródła 17 |
| 0004536B | SRC17 IL2MOD | A | Wartość amplitudy prądu IL2 dla Źródła 17 |
| 0004536D | SRC17 IL2 KĄT | Stopnie | Wartość kąta prądu IL2 dla Źródła 17 |
| 0004536E | SRC17 IL3MOD | A | Wartość amplitudy prądu IL3 dla Źródła 17 |
| 00045370 | SRC17 IL3 KĄT | Stopnie | Wartość kąta prądu IL3 dla Źródła 17 |
| 00045371 | SRC17 3I0MOD | A | Wartość amplitudy prądu 3I0 (doziemny obliczony) dla Źródła 17 |
| 00045373 | SRC17 3I0KĄT | Stopnie | Wartość kąta prądu 3I0 (doziemny obliczony) dla Źródła 17 |
| 00045374 | SRC17 Io RMS | A | Wartość RMS prądu Io (doziemny zmierzony) dla Źródła 17 |
| 00045376 | SRC17 Io MOD | A | Wartość amplitudy prądu Io (doziemny zmierzony) dla Źródła 17 |
| 00045378 | SRC17 Io KĄT | Stopnie | Wartość kąta prądu Io (doziemny zmierzony) dla Źródła 17 |
| 00045379 | SRC17 I0 MOD | A | Wartość amplitudy prądu składowej zerowej I0 dla Źródła 17 |
| 0004537B | SRC17 I0 KĄT | Stopnie | Wartość kąta prądu składowej zerowej I0 dla Źródła 17 |
| 0004537C | SRC17 I1 MOD | A | Wartość amplitudy prądu składowej zgodnej I1 dla Źródła 17 |
| 0004537E | SRC17 I1 KĄT | Stopnie | Wartość kąta prądu składowej zgodnej I1 dla Źródła 17 |
| 0004537F | SRC17 I2 MOD | A | Wartość amplitudy prądu składowej przeciwnej I2 dla Źródła 17 |
| 00045381 | SRC17 I2 KĄT | Stopnie | Wartość kąta prądu składowej przeciwnej I2 dla Źródła 17 |
| 00045382 | SRC17 Ior MOD | A | Wartość amplitudy prądu różnicowego Ior dla Źródła 17 |
| 00045384 | SRC17 Ior KĄT | Stopnie | Wartość kąta prądu różnicowego Ior dla Źródła 17 |
| 000453A0 | SRC18 IL1 RMS | A | Wartość RMS prądu IL1 dla Źródła 18 |

A

| Adres Hex | Nazwa sygnału | Jednostki | Opis sygnału |
|---|---|---|---|
| 000453A2 | SRC18 IL2 RMS | A | Wartość RMS prądu IL2 dla Źródła 18 |
| 000453A4 | SRC18 IL3 RMS | A | Wartość RMS prądu IL3 dla Źródła 18 |
| 000453A6 | SRC18 3I0RMS | A | Wartość RMS prądu 3U0 dla Źródła 18 |
| 000453A8 | SRC18 IL1MOD | A | Wartość amplitudy prądu IL1 dla Źródła 18 |
| 000453AA | SRC18 IL1 KĄT | Stopnie | Wartość kąta prądu IL1 dla Źródła 18 |
| 000453AB | SRC18 IL2MOD | A | Wartość amplitudy prądu IL2 dla Źródła 18 |
| 000453AD | SRC18 IL2 KĄT | Stopnie | Wartość kąta prądu IL2 dla Źródła 18 |
| 000453AE | SRC18 IL3MOD | A | Wartość amplitudy prądu IL3 dla Źródła 18 |
| 000453B0 | SRC18 IL3 KĄT | Stopnie | Wartość kąta prądu IL3 dla Źródła 18 |
| 000453B1 | SRC18 3I0MOD | A | Wartość amplitudy prądu 3I0 (doziemny obliczony) dla Źródła 18 |
| 000453B3 | SRC18 3I0KĄT | Stopnie | Wartość kąta prądu 3I0 (doziemny obliczony) dla Źródła 18 |
| 000453B4 | SRC18 Io RMS | A | Wartość RMS prądu Io (doziemny zmierzony) dla Źródła 18 |
| 000453B6 | SRC18 Io MOD | A | Wartość amplitudy prądu Io (doziemny zmierzony) dla Źródła 18 |
| 000453B8 | SRC18 Io KĄT | Stopnie | Wartość kąta prądu Io (doziemny zmierzony) dla Źródła 18 |
| 000453B9 | SRC18 I0 MOD | A | Wartość amplitudy prądu składowej zerowej I0 dla Źródła 18 |
| 000453BB | SRC18 I0 KĄT | Stopnie | Wartość kąta prądu składowej zerowej I0 dla Źródła 18 |
| 000453BC | SRC18 I1 MOD | A | Wartość amplitudy prądu składowej zgodnej I1 dla Źródła 18 |
| 000453BE | SRC18 I1 KĄT | Stopnie | Wartość kąta prądu składowej zgodnej I1 dla Źródła 18 |
| 000453BF | SRC18 I2 MOD | A | Wartość amplitudy prądu składowej przeciwnej I2 dla Źródła 18 |
| 000453C1 | SRC18 I2 KĄT | Stopnie | Wartość kąta prądu składowej przeciwnej I2 dla Źródła 18 |
| 000453C2 | SRC18 Ior MOD | A | Wartość amplitudy prądu różnicowego Ior dla Źródła 18 |
| 000453C4 | SRC18 Ior KĄT | Stopnie | Wartość kąta prądu różnicowego Ior dla Źródła 18 |
| 000453E0 | SRC19 IL1 RMS | A | Wartość RMS prądu IL1 dla Źródła 19 |
| 000453E2 | SRC19 IL2 RMS | A | Wartość RMS prądu IL2 dla Źródła 19 |
| 000453E4 | SRC19 IL3 RMS | A | Wartość RMS prądu IL3 dla Źródła 19 |
| 000453E6 | SRC19 3I0RMS | A | Wartość RMS prądu 3U0 dla Źródła 19 |
| 000453E8 | SRC19 IL1MOD | A | Wartość amplitudy prądu IL1 dla Źródła 19 |
| 000453EA | SRC19 IL1 KĄT | Stopnie | Wartość kąta prądu IL1 dla Źródła 19 |
| 000453EB | SRC19 IL2MOD | A | Wartość amplitudy prądu IL2 dla Źródła 19 |
| 000453ED | SRC19 IL2 KĄT | Stopnie | Wartość kąta prądu IL2 dla Źródła 19 |
| 000453EE | SRC19 IL3MOD | A | Wartość amplitudy prądu IL3 dla Źródła 19 |
| 000453F0 | SRC19 IL3 KĄT | Stopnie | Wartość kąta prądu IL3 dla Źródła 19 |
| 000453F1 | SRC19 3I0MOD | A | Wartość amplitudy prądu 3I0 (doziemny obliczony) dla Źródła 19 |
| 000453F3 | SRC19 3I0KĄT | Stopnie | Wartość kąta prądu 3I0 (doziemny obliczony) dla Źródła 19 |
| 000453F4 | SRC19 Io RMS | A | Wartość RMS prądu Io (doziemny zmierzony) dla Źródła 19 |
| 000453F6 | SRC19 Io MOD | A | Wartość amplitudy prądu Io (doziemny zmierzony) dla Źródła 19 |
| 000453F8 | SRC19 Io KĄT | Stopnie | Wartość kąta prądu Io (doziemny zmierzony) dla Źródła 19 |
| 000453F9 | SRC19 I0 MOD | A | Wartość amplitudy prądu składowej zerowej I0 dla Źródła 19 |
| 000453FB | SRC19 I0 KĄT | Stopnie | Wartość kąta prądu składowej zerowej I0 dla Źródła 19 |
| 000453FC | SRC19 I1 MOD | A | Wartość amplitudy prądu składowej zgodnej I1 dla Źródła 19 |
| 000453FE | SRC19 I1 KĄT | Stopnie | Wartość kąta prądu składowej zgodnej I1 dla Źródła 19 |
| 000453FF | SRC19 I2 MOD | A | Wartość amplitudy prądu składowej przeciwnej I2 dla Źródła 19 |
| 00045401 | SRC19 I2 KĄT | Stopnie | Wartość kąta prądu składowej przeciwnej I2 dla Źródła 19 |
| 00045402 | SRC19 Ior MOD | A | Wartość amplitudy prądu różnicowego Ior dla Źródła 19 |
| 00045404 | SRC19 Ior KĄT | Stopnie | Wartość kąta prądu różnicowego Ior dla Źródła 19 |
| 00045420 | SRC20 IL1 RMS | A | Wartość RMS prądu IL1 dla Źródła 20 |
| 00045422 | SRC20 IL2 RMS | A | Wartość RMS prądu IL2 dla Źródła 20 |

| Adres Hex | Nazwa sygnału | Jednostki | Opis sygnału |
|---|---|---|---|
| 00045424 | SRC20 IL3 RMS | A | Wartość RMS prądu IL3 dla Źródła 20 |
| 00045426 | SRC20 3I0RMS | A | Wartość RMS prądu 3U0 dla Źródła 20 |
| 00045428 | SRC20 IL1MOD | A | Wartość amplitudy prądu IL1 dla Źródła 20 |
| 0004542A | SRC20 IL1 KĄT | Stopnie | Wartość kąta prądu IL1 dla Źródła 20 |
| 0004542B | SRC20 IL2MOD | A | Wartość amplitudy prądu IL2 dla Źródła 20 |
| 0004542D | SRC20 IL2 KĄT | Stopnie | Wartość kąta prądu IL2 dla Źródła 20 |
| 0004542E | SRC20 IL3MOD | A | Wartość amplitudy prądu IL3 dla Źródła 20 |
| 00045430 | SRC20 IL3 KĄT | Stopnie | Wartość kąta prądu IL3 dla Źródła 20 |
| 00045431 | SRC20 3I0MOD | A | Wartość amplitudy prądu 3I0 (doziemny obliczony) dla Źródła 20 |
| 00045433 | SRC20 3I0KĄT | Stopnie | Wartość kąta prądu 3I0 (doziemny obliczony) dla Źródła 20 |
| 00045434 | SRC20 Io RMS | A | Wartość RMS prądu Io (doziemny zmierzony) dla Źródła 20 |
| 00045436 | SRC20 Io MOD | A | Wartość amplitudy prądu Io (doziemny zmierzony) dla Źródła 20 |
| 00045438 | SRC20 Io KĄT | Stopnie | Wartość kąta prądu Io (doziemny zmierzony) dla Źródła 20 |
| 00045439 | SRC20 I0 MOD | A | Wartość amplitudy prądu składowej zerowej I0 dla Źródła 20 |
| 0004543B | SRC20 I0 KĄT | Stopnie | Wartość kąta prądu składowej zerowej I0 dla Źródła 20 |
| 0004543C | SRC20 I1 MOD | A | Wartość amplitudy prądu składowej zgodnej I1 dla Źródła 20 |
| 0004543E | SRC20 I1 KĄT | Stopnie | Wartość kąta prądu składowej zgodnej I1 dla Źródła 20 |
| 0004543F | SRC20 I2 MOD | A | Wartość amplitudy prądu składowej przeciwnej I2 dla Źródła 20 |
| 00045441 | SRC20 I2 KĄT | Stopnie | Wartość kąta prądu składowej przeciwnej I2 dla Źródła 20 |
| 00045442 | SRC20 Ior MOD | A | Wartość amplitudy prądu różnicowego Ior dla Źródła 20 |
| 00045444 | SRC20 Ior KĄT | Stopnie | Wartość kąta prądu różnicowego Ior dla Źródła 20 |
| 00045460 | SRC21 IL1 RMS | A | Wartość RMS prądu IL1 dla Źródła 21 |
| 00045462 | SRC21 IL2 RMS | A | Wartość RMS prądu IL2 dla Źródła 21 |
| 00045464 | SRC21 IL3 RMS | A | Wartość RMS prądu IL3 dla Źródła 21 |
| 00045466 | SRC21 3I0RMS | A | Wartość RMS prądu 3U0 dla Źródła 21 |
| 00045468 | SRC21 IL1MOD | A | Wartość amplitudy prądu IL1 dla Źródła 21 |
| 0004546A | SRC21 IL1 KĄT | Stopnie | Wartość kąta prądu IL1 dla Źródła 21 |
| 0004546B | SRC21 IL2MOD | A | Wartość amplitudy prądu IL2 dla Źródła 21 |
| 0004546D | SRC21 IL2 KĄT | Stopnie | Wartość kąta prądu IL2 dla Źródła 21 |
| 0004546E | SRC21 IL3MOD | A | Wartość amplitudy prądu IL3 dla Źródła 21 |
| 00045470 | SRC21 IL3 KĄT | Stopnie | Wartość kąta prądu IL3 dla Źródła 21 |
| 00045471 | SRC21 3I0MOD | A | Wartość amplitudy prądu 3I0 (doziemny obliczony) dla Źródła 21 |
| 00045473 | SRC21 3I0KĄT | Stopnie | Wartość kąta prądu 3I0 (doziemny obliczony) dla Źródła 21 |
| 00045474 | SRC21 Io RMS | A | Wartość RMS prądu Io (doziemny zmierzony) dla Źródła 21 |
| 00045476 | SRC21 Io MOD | A | Wartość amplitudy prądu Io (doziemny zmierzony) dla Źródła 21 |
| 00045478 | SRC21 Io KĄT | Stopnie | Wartość kąta prądu Io (doziemny zmierzony) dla Źródła 21 |
| 00045479 | SRC21 I0 MOD | A | Wartość amplitudy prądu składowej zerowej I0 dla Źródła 21 |
| 0004547B | SRC21 I0 KĄT | Stopnie | Wartość kąta prądu składowej zerowej I0 dla Źródła 21 |
| 0004547C | SRC21 I1 MOD | A | Wartość amplitudy prądu składowej zgodnej I1 dla Źródła 21 |
| 0004547E | SRC21 I1 KĄT | Stopnie | Wartość kąta prądu składowej zgodnej I1 dla Źródła 21 |
| 0004547F | SRC21 I2 MOD | A | Wartość amplitudy prądu składowej przeciwnej I2 dla Źródła 21 |
| 00045481 | SRC21 I2 KĄT | Stopnie | Wartość kąta prądu składowej przeciwnej I2 dla Źródła 21 |
| 00045482 | SRC21 Ior MOD | A | Wartość amplitudy prądu różnicowego Ior dla Źródła 21 |
| 00045484 | SRC21 Ior KĄT | Stopnie | Wartość kąta prądu różnicowego Ior dla Źródła 21 |
| 000454A0 | SRC22 IL1 RMS | A | Wartość RMS prądu IL1 dla Źródła 22 |
| 000454A2 | SRC22 IL2 RMS | A | Wartość RMS prądu IL2 dla Źródła 22 |
| 000454A4 | SRC22 IL3 RMS | A | Wartość RMS prądu IL3 dla Źródła 22 |

A

| Adres Hex | Nazwa sygnału | Jednostki | Opis sygnału |
|---|---|---|---|
| 000454A6 | SRC22 3I0RMS | A | Wartość RMS prądu 3U0 dla Źródła 22 |
| 000454A8 | SRC22 IL1MOD | A | Wartość amplitudy prądu IL1 dla Źródła 22 |
| 000454AA | SRC22 IL1 KĄT | Stopnie | Wartość kąta prądu IL1 dla Źródła 22 |
| 000454AB | SRC22 IL2MOD | A | Wartość amplitudy prądu IL2 dla Źródła 22 |
| 000454AD | SRC22 IL2 KĄT | Stopnie | Wartość kąta prądu IL2 dla Źródła 22 |
| 000454AE | SRC22 IL3MOD | A | Wartość amplitudy prądu IL3 dla Źródła 22 |
| 000454B0 | SRC22 IL3 KĄT | Stopnie | Wartość kąta prądu IL3 dla Źródła 22 |
| 000454B1 | SRC22 3I0MOD | A | Wartość amplitudy prądu 3I0 (doziemny obliczony) dla Źródła 22 |
| 000454B3 | SRC22 3I0KĄT | Stopnie | Wartość kąta prądu 3I0 (doziemny obliczony) dla Źródła 22 |
| 000454B4 | SRC22 Io RMS | A | Wartość RMS prądu Io (doziemny zmierzony) dla Źródła 22 |
| 000454B6 | SRC22 Io MOD | A | Wartość amplitudy prądu Io (doziemny zmierzony) dla Źródła 22 |
| 000454B8 | SRC22 Io KĄT | Stopnie | Wartość kąta prądu Io (doziemny zmierzony) dla Źródła 22 |
| 000454B9 | SRC22 I0 MOD | A | Wartość amplitudy prądu składowej zerowej I0 dla Źródła 22 |
| 000454BB | SRC22 I0 KĄT | Stopnie | Wartość kąta prądu składowej zerowej I0 dla Źródła 22 |
| 000454BC | SRC22 I1 MOD | A | Wartość amplitudy prądu składowej zgodnej I1 dla Źródła 22 |
| 000454BE | SRC22 I1 KĄT | Stopnie | Wartość kąta prądu składowej zgodnej I1 dla Źródła 22 |
| 000454BF | SRC22 I2 MOD | A | Wartość amplitudy prądu składowej przeciwnej I2 dla Źródła 22 |
| 000454C1 | SRC22 I2 KĄT | Stopnie | Wartość kąta prądu składowej przeciwnej I2 dla Źródła 22 |
| 000454C2 | SRC22 Ior MOD | A | Wartość amplitudy prądu różnicowego Ior dla Źródła 22 |
| 000454C4 | SRC22 Ior KĄT | Stopnie | Wartość kąta prądu różnicowego Ior dla Źródła 22 |
| 00045F7F | AKTYWNA GRUPA NASTAW | --- | Aktywna grupa nastaw |
| 00046FD1 | CZĘSTOTLIWOŚĆ ŚL | Hz | Wartość częstotliwości z algorytmu śledzenia częstotliwości |
| 00049900 | FlexElem 1 WARTOŚĆ | --- | Wartość aktualna sygnału przypisanego do FlexElement 1 |
| 00049902 | FlexElem 2 WARTOŚĆ | --- | Wartość aktualna sygnału przypisanego do FlexElement 2 |
| 00049904 | FlexElem 3 WARTOŚĆ | --- | Wartość aktualna sygnału przypisanego do FlexElement 3 |
| 00049906 | FlexElem 4 WARTOŚĆ | --- | Wartość aktualna sygnału przypisanego do FlexElement 4 |
| 00049908 | FlexElem 5 WARTOŚĆ | --- | Wartość aktualna sygnału przypisanego do FlexElement 5 |
| 0004990A | FlexElem 6 WARTOŚĆ | --- | Wartość aktualna sygnału przypisanego do FlexElement 6 |
| 0004990C | FlexElem 7 WARTOŚĆ | --- | Wartość aktualna sygnału przypisanego do FlexElement 7 |
| 0004990E | FlexElem 8 WARTOŚĆ | --- | Wartość aktualna sygnału przypisanego do FlexElement 8 |
| 00049910 | FlexElem 9 WARTOŚĆ | --- | Wartość aktualna sygnału przypisanego do FlexElement 9 |
| 00049912 | FlexElem 10 WARTOŚĆ | --- | Wartość aktualna sygnału przypisanego do FlexElement 10 |
| 00049914 | FlexElem 11 WARTOŚĆ | --- | Wartość aktualna sygnału przypisanego do FlexElement 11 |
| 00049916 | FlexElem 12 WARTOŚĆ | --- | Wartość aktualna sygnału przypisanego do FlexElement 12 |
| 00049918 | FlexElem 13 WARTOŚĆ | --- | Wartość aktualna sygnału przypisanego do FlexElement 13 |
| 0004991A | FlexElem 14 WARTOŚĆ | --- | Wartość aktualna sygnału przypisanego do FlexElement 14 |
| 0004991C | FlexElem 15 WARTOŚĆ | --- | Wartość aktualna sygnału przypisanego do FlexElement 15 |
| 0004991E | FlexElem 16 WARTOŚĆ | --- | Wartość aktualna sygnału przypisanego do FlexElement 16 |
| 0004B210 | GOOSE Analog 1 WART | --- | Aktualna wartość sygnału przypisanego do analogowego GOOSE 1 |
| 0004B212 | GOOSE Analog 2 WART | --- | Aktualna wartość sygnału przypisanego do analogowego GOOSE 2 |
| 0004B214 | GOOSE Analog 3 WART | --- | Aktualna wartość sygnału przypisanego do analogowego GOOSE 3 |
| 0004B216 | GOOSE Analog 4 WART | --- | Aktualna wartość sygnału przypisanego do analogowego GOOSE 4 |
| 0004B218 | GOOSE Analog 5 WART | --- | Aktualna wartość sygnału przypisanego do analogowego GOOSE 5 |
| 0004B21A | GOOSE Analog 6 WART | --- | Aktualna wartość sygnału przypisanego do analogowego GOOSE 6 |
| 0004B21C | GOOSE Analog 7 WART | --- | Aktualna wartość sygnału przypisanego do analogowego GOOSE 7 |
| 0004B21E | GOOSE Analog 8 WART | --- | Aktualna wartość sygnału przypisanego do analogowego GOOSE 8 |
| 0004B220 | GOOSE Analog 9 WART | --- | Aktualna wartość sygnału przypisanego do analogowego GOOSE 9 |

| Adres Hex | Nazwa sygnału | Jednostki | Opis sygnału |
|---|---|---|---|
| 0004B222 | GOOSE Analog 10 WART | --- | Aktualna wartość sygnału przypisanego do analogowego GOOSE 10 |
| 0004B224 | GOOSE Analog 11 WART | --- | Aktualna wartość sygnału przypisanego do analogowego GOOSE 11 |
| 0004B226 | GOOSE Analog 12 WART | --- | Aktualna wartość sygnału przypisanego do analogowego GOOSE 12 |
| 0004B228 | GOOSE Analog 13 WART | --- | Aktualna wartość sygnału przypisanego do analogowego GOOSE 13 |
| 0004B22A | GOOSE Analog 14 WART | --- | Aktualna wartość sygnału przypisanego do analogowego GOOSE 14 |
| 0004B22C | GOOSE Analog 15 WART | --- | Aktualna wartość sygnału przypisanego do analogowego GOOSE 15 |
| 0004B22E | GOOSE Analog 16 WART | --- | Aktualna wartość sygnału przypisanego do analogowego GOOSE 16 |
| 0004B230 | GOOSE Analog 17 WART | --- | Aktualna wartość sygnału przypisanego do analogowego GOOSE 17 |
| 0004B232 | GOOSE Analog 18 WART | --- | Aktualna wartość sygnału przypisanego do analogowego GOOSE 18 |
| 0004B234 | GOOSE Analog 19 WART | --- | Aktualna wartość sygnału przypisanego do analogowego GOOSE 19 |
| 0004B236 | GOOSE Analog 20 WART | --- | Aktualna wartość sygnału przypisanego do analogowego GOOSE 20 |
| 0004B238 | GOOSE Analog 21 WART | --- | Aktualna wartość sygnału przypisanego do analogowego GOOSE 21 |
| 0004B23A | GOOSE Analog 22 WART | --- | Aktualna wartość sygnału przypisanego do analogowego GOOSE 22 |
| 0004B23C | GOOSE Analog 23 WART | --- | Aktualna wartość sygnału przypisanego do analogowego GOOSE 23 |
| 0004B23E | GOOSE Analog 24 WART | --- | Aktualna wartość sygnału przypisanego do analogowego GOOSE 24 |
| 0004B240 | GOOSE Analog 25 WART | --- | Aktualna wartość sygnału przypisanego do analogowego GOOSE 25 |
| 0004B242 | GOOSE Analog 26 WART | --- | Aktualna wartość sygnału przypisanego do analogowego GOOSE 26 |
| 0004B244 | GOOSE Analog 27 WART | --- | Aktualna wartość sygnału przypisanego do analogowego GOOSE 27 |
| 0004B246 | GOOSE Analog 28 WART | --- | Aktualna wartość sygnału przypisanego do analogowego GOOSE 28 |
| 0004B248 | GOOSE Analog 29 WART | --- | Aktualna wartość sygnału przypisanego do analogowego GOOSE 29 |
| 0004B24A | GOOSE Analog 30 WART | --- | Aktualna wartość sygnału przypisanego do analogowego GOOSE 30 |
| 0004B24C | GOOSE Analog 31 WART | --- | Aktualna wartość sygnału przypisanego do analogowego GOOSE 31 |
| 0004B24E | GOOSE Analog 32 WART | --- | Aktualna wartość sygnału przypisanego do analogowego GOOSE 32 |
| 0004D000 | I2t SUM WYŁ1 L1 | kA2-cyc | Suma prądów wyłączalnych dla wyłącznika 1 w fazie L1 |
| 0004D002 | I2t SUM WYŁ1 L2 | kA2-cyc | Suma prądów wyłączalnych dla wyłącznika 1 w fazie L2 |
| 0004D004 | I2t SUM WYŁ1 L3 | kA2-cyc | Suma prądów wyłączalnych dla wyłącznika 1 w fazie L3 |
| 0004D006 | WYŁ1 T OPER L1 | ms | Czas ostatniego wyłączenia wyłącznika 1 w fazie L1 |
| 0004D007 | WYŁ1 T OPER L2 | ms | Czas ostatniego wyłączenia wyłącznika 1 w fazie L2 |
| 0004D008 | WYŁ1 T OPER L3 | ms | Czas ostatniego wyłączenia wyłącznika 1 w fazie L3 |
| 0004D009 | WYŁ1 MAX T OP | ms | Maksymalny czas wyłączenia wyłącznika 1 w dowolnej fazie |
| 0004D00A | I2t AKT WYŁ1 L1 | kA2-cyc | Prąd ostatniego wyłączenia wyłącznika 1 w fazie L1 |
| 0004D00C | I2t AKT WYŁ1 L2 | kA2-cyc | Prąd ostatniego wyłączenia wyłącznika 1 w fazie L2 |
| 0004D00E | I2t AKT WYŁ1 L3 | kA2-cyc | Prąd ostatniego wyłączenia wyłącznika 1 w fazie L3 |
| 0004D010 | WYŁ1 I MAKS L1 | kA | Maksymalny prąd wyłączalny wyłącznika 1 w fazie L1 |
| 0004D012 | WYŁ1 I MAKS L2 | kA | Maksymalny prąd wyłączalny wyłącznika 1 w fazie L2 |
| 0004D014 | WYŁ1 I MAKS L3 | kA | Maksymalny prąd wyłączalny wyłącznika 1 w fazie L3 |
| 0004D016 | I2t SUM WYŁ2 L1 | kA2-cyc | Suma prądów wyłączalnych dla wyłącznika 2 w fazie L1 |
| 0004D018 | I2t SUM WYŁ2 L2 | kA2-cyc | Suma prądów wyłączalnych dla wyłącznika 2 w fazie L2 |
| 0004D01A | I2t SUM WYŁ2 L3 | kA2-cyc | Suma prądów wyłączalnych dla wyłącznika 2 w fazie L3 |
| 0004D01C | WYŁ2 T OPER L1 | ms | Czas ostatniego wyłączenia wyłącznika 2 w fazie L1 |
| 0004D01D | WYŁ2 T OPER L2 | ms | Czas ostatniego wyłączenia wyłącznika 2 w fazie L2 |
| 0004D01E | WYŁ2 T OPER L3 | ms | Czas ostatniego wyłączenia wyłącznika 2 w fazie L3 |
| 0004D01F | WYŁ2 MAX T OP | ms | Maksymalny czas wyłączenia wyłącznika 2 w dowolnej fazie |
| 0004D020 | I2t AKT WYŁ2 L1 | kA2-cyc | Prąd ostatniego wyłączenia wyłącznika 2 w fazie L1 |
| 0004D022 | I2t AKT WYŁ2 L2 | kA2-cyc | Prąd ostatniego wyłączenia wyłącznika 2 w fazie L2 |
| 0004D024 | I2t AKT WYŁ2 L3 | kA2-cyc | Prąd ostatniego wyłączenia wyłącznika 2 w fazie L3 |
| 0004D026 | WYŁ2 I MAKS L1 | kA | Maksymalny prąd wyłączalny wyłącznika 2 w fazie L1 |

A

| Adres Hex | Nazwa sygnału | Jednostki | Opis sygnału |
|---|---|---|---|
| 0004D028 | WYŁ2 I MAKS L2 | kA | Maksymalny prąd wyłączalny wyłącznika 2 w fazie L2 |
| 0004D02A | WYŁ2 I MAKS L3 | kA | Maksymalny prąd wyłączalny wyłącznika 2 w fazie L3 |
| 0004D02C | I2t SUM WYŁ3 L1 | kA2-cyc | Suma prądów wyłączalnych dla wyłącznika 3 w fazie L1 |
| 0004D02E | I2t SUM WYŁ3 L2 | kA2-cyc | Suma prądów wyłączalnych dla wyłącznika 3 w fazie L2 |
| 0004D030 | I2t SUM WYŁ3 L3 | kA2-cyc | Suma prądów wyłączalnych dla wyłącznika 3 w fazie L3 |
| 0004D032 | WYŁ3 T OPER L1 | ms | Czas ostatniego wyłączenia wyłącznika 3 w fazie L1 |
| 0004D033 | WYŁ3 T OPER L2 | ms | Czas ostatniego wyłączenia wyłącznika 3 w fazie L2 |
| 0004D034 | WYŁ3 T OPER L3 | ms | Czas ostatniego wyłączenia wyłącznika 3 w fazie L3 |
| 0004D035 | WYŁ3 MAX T OP | ms | Maksymalny czas wyłączenia wyłącznika 3 w dowolnej fazie |
| 0004D036 | I2t AKT WYŁ3 L1 | kA2-cyc | Prąd ostatniego wyłączenia wyłącznika 3 w fazie L1 |
| 0004D038 | I2t AKT WYŁ3 L2 | kA2-cyc | Prąd ostatniego wyłączenia wyłącznika 3 w fazie L2 |
| 0004D03A | I2t AKT WYŁ3 L3 | kA2-cyc | Prąd ostatniego wyłączenia wyłącznika 3 w fazie L3 |
| 0004D03C | WYŁ3 I MAKS L1 | kA | Maksymalny prąd wyłączalny wyłącznika 3 w fazie L1 |
| 0004D03E | WYŁ3 I MAKS L2 | kA | Maksymalny prąd wyłączalny wyłącznika 3 w fazie L2 |
| 0004D040 | WYŁ3 I MAKS L3 | kA | Maksymalny prąd wyłączalny wyłącznika 3 w fazie L3 |
| 0004D042 | I2t SUM WYŁ4 L1 | kA2-cyc | Suma prądów wyłączalnych dla wyłącznika 4 w fazie L1 |
| 0004D044 | I2t SUM WYŁ4 L2 | kA2-cyc | Suma prądów wyłączalnych dla wyłącznika 4 w fazie L2 |
| 0004D046 | I2t SUM WYŁ4 L3 | kA2-cyc | Suma prądów wyłączalnych dla wyłącznika 4 w fazie L3 |
| 0004D048 | WYŁ4 T OPER L1 | ms | Czas ostatniego wyłączenia wyłącznika 4 w fazie L1 |
| 0004D049 | WYŁ4 T OPER L2 | ms | Czas ostatniego wyłączenia wyłącznika 4 w fazie L2 |
| 0004D04A | WYŁ4 T OPER L3 | ms | Czas ostatniego wyłączenia wyłącznika 4 w fazie L3 |
| 0004D04B | WYŁ4 MAX T OP | ms | Maksymalny czas wyłączenia wyłącznika 4 w dowolnej fazie |
| 0004D04C | I2t AKT WYŁ4 L1 | kA2-cyc | Prąd ostatniego wyłączenia wyłącznika 4 w fazie L1 |
| 0004D04E | I2t AKT WYŁ4 L2 | kA2-cyc | Prąd ostatniego wyłączenia wyłącznika 4 w fazie L2 |
| 0004D050 | I2t AKT WYŁ4 L3 | kA2-cyc | Prąd ostatniego wyłączenia wyłącznika 4 w fazie L3 |
| 0004D052 | WYŁ4 I MAKS L1 | kA | Maksymalny prąd wyłączalny wyłącznika 4 w fazie L1 |
| 0004D054 | WYŁ4 I MAKS L2 | kA | Maksymalny prąd wyłączalny wyłącznika 4 w fazie L2 |
| 0004D056 | WYŁ4 I MAKS L3 | kA | Maksymalny prąd wyłączalny wyłącznika 4 w fazie L3 |
| 0004D058 | I2t SUM WYŁ5 L1 | kA2-cyc | Suma prądów wyłączalnych dla wyłącznika 5 w fazie L1 |
| 0004D05A | I2t SUM WYŁ5 L2 | kA2-cyc | Suma prądów wyłączalnych dla wyłącznika 5 w fazie L2 |
| 0004D05C | I2t SUM WYŁ5 L3 | kA2-cyc | Suma prądów wyłączalnych dla wyłącznika 5 w fazie L3 |
| 0004D05E | WYŁ5 T OPER L1 | ms | Czas ostatniego wyłączenia wyłącznika 5 w fazie L1 |
| 0004D05F | WYŁ5 T OPER L2 | ms | Czas ostatniego wyłączenia wyłącznika 5 w fazie L2 |
| 0004D060 | WYŁ5 T OPER L3 | ms | Czas ostatniego wyłączenia wyłącznika 5 w fazie L3 |
| 0004D061 | WYŁ5 MAX T OP | ms | Maksymalny czas wyłączenia wyłącznika 5 w dowolnej fazie |
| 0004D062 | I2t AKT WYŁ5 L1 | kA2-cyc | Prąd ostatniego wyłączenia wyłącznika 5 w fazie L1 |
| 0004D064 | I2t AKT WYŁ5 L2 | kA2-cyc | Prąd ostatniego wyłączenia wyłącznika 5 w fazie L2 |
| 0004D066 | I2t AKT WYŁ5 L3 | kA2-cyc | Prąd ostatniego wyłączenia wyłącznika 5 w fazie L3 |
| 0004D068 | WYŁ5 I MAKS L1 | kA | Maksymalny prąd wyłączalny wyłącznika 5 w fazie L1 |
| 0004D06A | WYŁ5 I MAKS L2 | kA | Maksymalny prąd wyłączalny wyłącznika 5 w fazie L2 |
| 0004D06C | WYŁ5 I MAKS L3 | kA | Maksymalny prąd wyłączalny wyłącznika 5 w fazie L3 |
| 0004D06E | I2t SUM WYŁ6 L1 | kA2-cyc | Suma prądów wyłączalnych dla wyłącznika 6 w fazie L1 |
| 0004D070 | I2t SUM WYŁ6 L2 | kA2-cyc | Suma prądów wyłączalnych dla wyłącznika 6 w fazie L2 |
| 0004D072 | I2t SUM WYŁ6 L3 | kA2-cyc | Suma prądów wyłączalnych dla wyłącznika 6 w fazie L3 |
| 0004D074 | WYŁ6 T OPER L1 | ms | Czas ostatniego wyłączenia wyłącznika 6 w fazie L1 |
| 0004D075 | WYŁ6 T OPER L2 | ms | Czas ostatniego wyłączenia wyłącznika 6 w fazie L2 |
| 0004D076 | WYŁ6 T OPER L3 | ms | Czas ostatniego wyłączenia wyłącznika 6 w fazie L3 |

A

| Adres Hex | Nazwa sygnału | Jednostki | Opis sygnału |
|---|---|---|---|
| 0004D077 | WYŁ6 MAX T OP | ms | Maksymalny czas wyłączenia wyłącznika 6 w dowolnej fazie |
| 0004D078 | I2t AKT WYŁ6 L1 | kA2-cyc | Prąd ostatniego wyłączenia wyłącznika 6 w fazie L1 |
| 0004D07A | I2t AKT WYŁ6 L2 | kA2-cyc | Prąd ostatniego wyłączenia wyłącznika 6 w fazie L2 |
| 0004D07C | I2t AKT WYŁ6 L3 | kA2-cyc | Prąd ostatniego wyłączenia wyłącznika 6 w fazie L3 |
| 0004D07E | WYŁ6 I MAKS L1 | kA | Maksymalny prąd wyłączalny wyłącznika 6 w fazie L1 |
| 0004D080 | WYŁ6 I MAKS L2 | kA | Maksymalny prąd wyłączalny wyłącznika 6 w fazie L2 |
| 0004D082 | WYŁ6 I MAKS L3 | kA | Maksymalny prąd wyłączalny wyłącznika 6 w fazie L3 |
| 0004D084 | I2t SUM WYŁ7 L1 | kA2-cyc | Suma prądów wyłączalnych dla wyłącznika 7 w fazie L1 |
| 0004D086 | I2t SUM WYŁ7 L2 | kA2-cyc | Suma prądów wyłączalnych dla wyłącznika 7 w fazie L2 |
| 0004D088 | I2t SUM WYŁ7 L3 | kA2-cyc | Suma prądów wyłączalnych dla wyłącznika 7 w fazie L3 |
| 0004D08A | WYŁ7 T OPER L1 | ms | Czas ostatniego wyłączenia wyłącznika 7 w fazie L1 |
| 0004D08B | WYŁ7 T OPER L2 | ms | Czas ostatniego wyłączenia wyłącznika 7 w fazie L2 |
| 0004D08C | WYŁ7 T OPER L3 | ms | Czas ostatniego wyłączenia wyłącznika 7 w fazie L3 |
| 0004D08D | WYŁ7 MAX T OP | ms | Maksymalny czas wyłączenia wyłącznika 7 w dowolnej fazie |
| 0004D08E | I2t AKT WYŁ7 L1 | kA2-cyc | Prąd ostatniego wyłączenia wyłącznika 7 w fazie L1 |
| 0004D090 | I2t AKT WYŁ7 L2 | kA2-cyc | Prąd ostatniego wyłączenia wyłącznika 7 w fazie L2 |
| 0004D092 | I2t AKT WYŁ7 L3 | kA2-cyc | Prąd ostatniego wyłączenia wyłącznika 7 w fazie L3 |
| 0004D094 | WYŁ7 I MAKS L1 | kA | Maksymalny prąd wyłączalny wyłącznika 7 w fazie L1 |
| 0004D096 | WYŁ7 I MAKS L2 | kA | Maksymalny prąd wyłączalny wyłącznika 7 w fazie L2 |
| 0004D098 | WYŁ7 I MAKS L3 | kA | Maksymalny prąd wyłączalny wyłącznika 7 w fazie L3 |
| 0004D09A | I2t SUM WYŁ8 L1 | kA2-cyc | Suma prądów wyłączalnych dla wyłącznika 8 w fazie L1 |
| 0004D09C | I2t SUM WYŁ8 L2 | kA2-cyc | Suma prądów wyłączalnych dla wyłącznika 8 w fazie L2 |
| 0004D09E | I2t SUM WYŁ8 L3 | kA2-cyc | Suma prądów wyłączalnych dla wyłącznika 8 w fazie L3 |
| 0004D0A0 | WYŁ8 T OPER L1 | ms | Czas ostatniego wyłączenia wyłącznika 8 w fazie L1 |
| 0004D0A1 | WYŁ8 T OPER L2 | ms | Czas ostatniego wyłączenia wyłącznika 8 w fazie L2 |
| 0004D0A2 | WYŁ8 T OPER L3 | ms | Czas ostatniego wyłączenia wyłącznika 8 w fazie L3 |
| 0004D0A3 | WYŁ8 MAX T OP | ms | Maksymalny czas wyłączenia wyłącznika 8 w dowolnej fazie |
| 0004D0A4 | I2t AKT WYŁ8 L1 | kA2-cyc | Prąd ostatniego wyłączenia wyłącznika 8 w fazie L1 |
| 0004D0A6 | I2t AKT WYŁ8 L2 | kA2-cyc | Prąd ostatniego wyłączenia wyłącznika 8 w fazie L2 |
| 0004D0A8 | I2t AKT WYŁ8 L3 | kA2-cyc | Prąd ostatniego wyłączenia wyłącznika 8 w fazie L3 |
| 0004D0AA | WYŁ8 I MAKS L1 | kA | Maksymalny prąd wyłączalny wyłącznika 8 w fazie L1 |
| 0004D0AC | WYŁ8 I MAKS L2 | kA | Maksymalny prąd wyłączalny wyłącznika 8 w fazie L2 |
| 0004D0AE | WYŁ8 I MAKS L3 | kA | Maksymalny prąd wyłączalny wyłącznika 8 w fazie L3 |
| 0004D0B0 | I2t SUM WYŁ9 L1 | kA2-cyc | Suma prądów wyłączalnych dla wyłącznika 9 w fazie L1 |
| 0004D0B2 | I2t SUM WYŁ9 L2 | kA2-cyc | Suma prądów wyłączalnych dla wyłącznika 9 w fazie L2 |
| 0004D0B4 | I2t SUM WYŁ9 L3 | kA2-cyc | Suma prądów wyłączalnych dla wyłącznika 9 w fazie L3 |
| 0004D0B6 | WYŁ9 T OPER L1 | ms | Czas ostatniego wyłączenia wyłącznika 9 w fazie L1 |
| 0004D0B7 | WYŁ9 T OPER L2 | ms | Czas ostatniego wyłączenia wyłącznika 9 w fazie L2 |
| 0004D0B8 | WYŁ9 T OPER L3 | ms | Czas ostatniego wyłączenia wyłącznika 9 w fazie L3 |
| 0004D0B9 | WYŁ9 MAX T OP | ms | Maksymalny czas wyłączenia wyłącznika 9 w dowolnej fazie |
| 0004D0BA | I2t AKT WYŁ9 L1 | kA2-cyc | Prąd ostatniego wyłączenia wyłącznika 9 w fazie L1 |
| 0004D0BC | I2t AKT WYŁ9 L2 | kA2-cyc | Prąd ostatniego wyłączenia wyłącznika 9 w fazie L2 |
| 0004D0BE | I2t AKT WYŁ9 L3 | kA2-cyc | Prąd ostatniego wyłączenia wyłącznika 9 w fazie L3 |
| 0004D0C0 | WYŁ9 I MAKS L1 | kA | Maksymalny prąd wyłączalny wyłącznika 9 w fazie L1 |
| 0004D0C2 | WYŁ9 I MAKS L2 | kA | Maksymalny prąd wyłączalny wyłącznika 9 w fazie L2 |
| 0004D0C4 | WYŁ9 I MAKS L3 | kA | Maksymalny prąd wyłączalny wyłącznika 9 w fazie L3 |
| 0004D0C6 | I2t SUM WYŁ10 L1 | kA2-cyc | Suma prądów wyłączalnych dla wyłącznika 10 w fazie L1 |

A

| Adres Hex | Nazwa sygnału | Jednostki | Opis sygnału |
|---|---|---|---|
| 0004D0C8 | I2t SUM WYŁ10 L2 | kA2-cyc | Suma prądów wyłączalnych dla wyłącznika 10 w fazie L2 |
| 0004D0CA | I2t SUM WYŁ10 L3 | kA2-cyc | Suma prądów wyłączalnych dla wyłącznika 10 w fazie L3 |
| 0004D0CC | WYŁ10 T OPER L1 | ms | Czas ostatniego wyłączenia wyłącznika 10 w fazie L1 |
| 0004D0CD | WYŁ10 T OPER L2 | ms | Czas ostatniego wyłączenia wyłącznika 10 w fazie L2 |
| 0004D0CE | WYŁ10 T OPER L3 | ms | Czas ostatniego wyłączenia wyłącznika 10 w fazie L3 |
| 0004D0CF | WYŁ10 MAX T OP | ms | Maksymalny czas wyłączenia wyłącznika 10 w dowolnej fazie |
| 0004D0D0 | I2t AKT WYŁ10 L1 | kA2-cyc | Prąd ostatniego wyłączenia wyłącznika 10 w fazie L1 |
| 0004D0D2 | I2t AKT WYŁ10 L2 | kA2-cyc | Prąd ostatniego wyłączenia wyłącznika 10 w fazie L2 |
| 0004D0D4 | I2t AKT WYŁ10 L3 | kA2-cyc | Prąd ostatniego wyłączenia wyłącznika 10 w fazie L3 |
| 0004D0D6 | WYŁ10 I MAKS L1 | kA | Maksymalny prąd wyłączalny wyłącznika 10 w fazie L1 |
| 0004D0D8 | WYŁ10 I MAKS L2 | kA | Maksymalny prąd wyłączalny wyłącznika 10 w fazie L2 |
| 0004D0DA | WYŁ10 I MAKS L3 | kA | Maksymalny prąd wyłączalny wyłącznika 10 w fazie L3 |
| 0004D0DC | I2t SUM WYŁ11 L1 | kA2-cyc | Suma prądów wyłączalnych dla wyłącznika 11 w fazie L1 |
| 0004D0DE | I2t SUM WYŁ11 L2 | kA2-cyc | Suma prądów wyłączalnych dla wyłącznika 11 w fazie L2 |
| 0004D0E0 | I2t SUM WYŁ11 L3 | kA2-cyc | Suma prądów wyłączalnych dla wyłącznika 11 w fazie L3 |
| 0004D0E2 | WYŁ11 T OPER L1 | ms | Czas ostatniego wyłączenia wyłącznika 11 w fazie L1 |
| 0004D0E3 | WYŁ11 T OPER L2 | ms | Czas ostatniego wyłączenia wyłącznika 11 w fazie L2 |
| 0004D0E4 | WYŁ11 T OPER L3 | ms | Czas ostatniego wyłączenia wyłącznika 11 w fazie L3 |
| 0004D0E5 | WYŁ11 MAX T OP | ms | Maksymalny czas wyłączenia wyłącznika 11 w dowolnej fazie |
| 0004D0E6 | I2t AKT WYŁ11 L1 | kA2-cyc | Prąd ostatniego wyłączenia wyłącznika 11 w fazie L1 |
| 0004D0E8 | I2t AKT WYŁ11 L2 | kA2-cyc | Prąd ostatniego wyłączenia wyłącznika 11 w fazie L2 |
| 0004D0EA | I2t AKT WYŁ11 L3 | kA2-cyc | Prąd ostatniego wyłączenia wyłącznika 11 w fazie L3 |
| 0004D0EC | WYŁ11 I MAKS L1 | kA | Maksymalny prąd wyłączalny wyłącznika 11 w fazie L1 |
| 0004D0EE | WYŁ11 I MAKS L2 | kA | Maksymalny prąd wyłączalny wyłącznika 11 w fazie L2 |
| 0004D0F0 | WYŁ11 I MAKS L3 | kA | Maksymalny prąd wyłączalny wyłącznika 11 w fazie L3 |
| 0004D0F2 | I2t SUM WYŁ12 L1 | kA2-cyc | Suma prądów wyłączalnych dla wyłącznika 12 w fazie L1 |
| 0004D0F4 | I2t SUM WYŁ12 L2 | kA2-cyc | Suma prądów wyłączalnych dla wyłącznika 12 w fazie L2 |
| 0004D0F6 | I2t SUM WYŁ12 L3 | kA2-cyc | Suma prądów wyłączalnych dla wyłącznika 12 w fazie L3 |
| 0004D0F8 | WYŁ12 T OPER L1 | ms | Czas ostatniego wyłączenia wyłącznika 12 w fazie L1 |
| 0004D0F9 | WYŁ12 T OPER L2 | ms | Czas ostatniego wyłączenia wyłącznika 12 w fazie L2 |
| 0004D0FA | WYŁ12 T OPER L3 | ms | Czas ostatniego wyłączenia wyłącznika 12 w fazie L3 |
| 0004D0FB | WYŁ12 MAX T OP | ms | Maksymalny czas wyłączenia wyłącznika 12 w dowolnej fazie |
| 0004D0FC | I2t AKT WYŁ12 L1 | kA2-cyc | Prąd ostatniego wyłączenia wyłącznika 12 w fazie L1 |
| 0004D0FE | I2t AKT WYŁ12 L2 | kA2-cyc | Prąd ostatniego wyłączenia wyłącznika 12 w fazie L2 |
| 0004D100 | I2t AKT WYŁ12 L3 | kA2-cyc | Prąd ostatniego wyłączenia wyłącznika 12 w fazie L3 |
| 0004D102 | WYŁ12 I MAKS L1 | kA | Maksymalny prąd wyłączalny wyłącznika 12 w fazie L1 |
| 0004D104 | WYŁ12 I MAKS L2 | kA | Maksymalny prąd wyłączalny wyłącznika 12 w fazie L2 |
| 0004D106 | WYŁ12 I MAKS L3 | kA | Maksymalny prąd wyłączalny wyłącznika 12 w fazie L3 |
| 0004D108 | I2t SUM WYŁ13 L1 | kA2-cyc | Suma prądów wyłączalnych dla wyłącznika 13 w fazie L1 |
| 0004D10A | I2t SUM WYŁ13 L2 | kA2-cyc | Suma prądów wyłączalnych dla wyłącznika 13 w fazie L2 |
| 0004D10C | I2t SUM WYŁ13 L3 | kA2-cyc | Suma prądów wyłączalnych dla wyłącznika 13 w fazie L3 |
| 0004D10E | WYŁ13 T OPER L1 | ms | Czas ostatniego wyłączenia wyłącznika 13 w fazie L1 |
| 0004D10F | WYŁ13 T OPER L2 | ms | Czas ostatniego wyłączenia wyłącznika 13 w fazie L2 |
| 0004D110 | WYŁ13 T OPER L3 | ms | Czas ostatniego wyłączenia wyłącznika 13 w fazie L3 |
| 0004D111 | WYŁ13 MAX T OP | ms | Maksymalny czas wyłączenia wyłącznika 13 w dowolnej fazie |
| 0004D112 | I2t AKT WYŁ13 L1 | kA2-cyc | Prąd ostatniego wyłączenia wyłącznika 13 w fazie L1 |
| 0004D114 | I2t AKT WYŁ13 L2 | kA2-cyc | Prąd ostatniego wyłączenia wyłącznika 13 w fazie L2 |

A

| Adres Hex | Nazwa sygnału | Jednostki | Opis sygnału |
|---|---|---|---|
| 0004D116 | I2t AKT WYŁ13 L3 | kA2-cyc | Prąd ostatniego wyłączenia wyłącznika 13 w fazie L3 |
| 0004D118 | WYŁ13 I MAKS L1 | kA | Maksymalny prąd wyłączalny wyłącznika 13 w fazie L1 |
| 0004D11A | WYŁ13 I MAKS L2 | kA | Maksymalny prąd wyłączalny wyłącznika 13 w fazie L2 |
| 0004D11C | WYŁ13 I MAKS L3 | kA | Maksymalny prąd wyłączalny wyłącznika 13 w fazie L3 |
| 0004D11E | I2t SUM WYŁ14 L1 | kA2-cyc | Suma prądów wyłączalnych dla wyłącznika 14 w fazie L1 |
| 0004D120 | I2t SUM WYŁ14 L2 | kA2-cyc | Suma prądów wyłączalnych dla wyłącznika 14 w fazie L2 |
| 0004D122 | I2t SUM WYŁ14 L3 | kA2-cyc | Suma prądów wyłączalnych dla wyłącznika 14 w fazie L3 |
| 0004D124 | WYŁ14 T OPER L1 | ms | Czas ostatniego wyłączenia wyłącznika 14 w fazie L1 |
| 0004D125 | WYŁ14 T OPER L2 | ms | Czas ostatniego wyłączenia wyłącznika 14 w fazie L2 |
| 0004D126 | WYŁ14 T OPER L3 | ms | Czas ostatniego wyłączenia wyłącznika 14 w fazie L3 |
| 0004D127 | WYŁ14 MAX T OP | ms | Maksymalny czas wyłączenia wyłącznika 14 w dowolnej fazie |
| 0004D128 | I2t AKT WYŁ14 L1 | kA2-cyc | Prąd ostatniego wyłączenia wyłącznika 14 w fazie L1 |
| 0004D12A | I2t AKT WYŁ14 L2 | kA2-cyc | Prąd ostatniego wyłączenia wyłącznika 14 w fazie L2 |
| 0004D12C | I2t AKT WYŁ14 L3 | kA2-cyc | Prąd ostatniego wyłączenia wyłącznika 14 w fazie L3 |
| 0004D12E | WYŁ14 I MAKS L1 | kA | Maksymalny prąd wyłączalny wyłącznika 14 w fazie L1 |
| 0004D130 | WYŁ14 I MAKS L2 | kA | Maksymalny prąd wyłączalny wyłącznika 14 w fazie L2 |
| 0004D132 | WYŁ14 I MAKS L3 | kA | Maksymalny prąd wyłączalny wyłącznika 14 w fazie L3 |
| 0004D134 | I2t SUM WYŁ15 L1 | kA2-cyc | Suma prądów wyłączalnych dla wyłącznika 15 w fazie L1 |
| 0004D136 | I2t SUM WYŁ15 L2 | kA2-cyc | Suma prądów wyłączalnych dla wyłącznika 15 w fazie L2 |
| 0004D138 | I2t SUM WYŁ15 L3 | kA2-cyc | Suma prądów wyłączalnych dla wyłącznika 15 w fazie L3 |
| 0004D13A | WYŁ15 T OPER L1 | ms | Czas ostatniego wyłączenia wyłącznika 15 w fazie L1 |
| 0004D13B | WYŁ15 T OPER L2 | ms | Czas ostatniego wyłączenia wyłącznika 15 w fazie L2 |
| 0004D13C | WYŁ15 T OPER L3 | ms | Czas ostatniego wyłączenia wyłącznika 15 w fazie L3 |
| 0004D13D | WYŁ15 MAX T OP | ms | Maksymalny czas wyłączenia wyłącznika 15 w dowolnej fazie |
| 0004D13E | I2t AKT WYŁ15 L1 | kA2-cyc | Prąd ostatniego wyłączenia wyłącznika 15 w fazie L1 |
| 0004D140 | I2t AKT WYŁ15 L2 | kA2-cyc | Prąd ostatniego wyłączenia wyłącznika 15 w fazie L2 |
| 0004D142 | I2t AKT WYŁ15 L3 | kA2-cyc | Prąd ostatniego wyłączenia wyłącznika 15 w fazie L3 |
| 0004D144 | WYŁ15 I MAKS L1 | kA | Maksymalny prąd wyłączalny wyłącznika 15 w fazie L1 |
| 0004D146 | WYŁ15 I MAKS L2 | kA | Maksymalny prąd wyłączalny wyłącznika 15 w fazie L2 |
| 0004D148 | WYŁ15 I MAKS L3 | kA | Maksymalny prąd wyłączalny wyłącznika 15 w fazie L3 |
| 0004D14A | I2t SUM WYŁ16 L1 | kA2-cyc | Suma prądów wyłączalnych dla wyłącznika 16 w fazie L1 |
| 0004D14C | I2t SUM WYŁ16 L2 | kA2-cyc | Suma prądów wyłączalnych dla wyłącznika 16 w fazie L2 |
| 0004D14E | I2t SUM WYŁ16 L3 | kA2-cyc | Suma prądów wyłączalnych dla wyłącznika 16 w fazie L3 |
| 0004D150 | WYŁ16 T OPER L1 | ms | Czas ostatniego wyłączenia wyłącznika 16 w fazie L1 |
| 0004D151 | WYŁ16 T OPER L2 | ms | Czas ostatniego wyłączenia wyłącznika 16 w fazie L2 |
| 0004D152 | WYŁ16 T OPER L3 | ms | Czas ostatniego wyłączenia wyłącznika 16 w fazie L3 |
| 0004D153 | WYŁ16 MAX T OP | ms | Maksymalny czas wyłączenia wyłącznika 16 w dowolnej fazie |
| 0004D154 | I2t AKT WYŁ16 L1 | kA2-cyc | Prąd ostatniego wyłączenia wyłącznika 16 w fazie L1 |
| 0004D156 | I2t AKT WYŁ16 L2 | kA2-cyc | Prąd ostatniego wyłączenia wyłącznika 16 w fazie L2 |
| 0004D158 | I2t AKT WYŁ16 L3 | kA2-cyc | Prąd ostatniego wyłączenia wyłącznika 16 w fazie L3 |
| 0004D15A | WYŁ16 I MAKS L1 | kA | Maksymalny prąd wyłączalny wyłącznika 16 w fazie L1 |
| 0004D15C | WYŁ16 I MAKS L2 | kA | Maksymalny prąd wyłączalny wyłącznika 16 w fazie L2 |
| 0004D15E | WYŁ16 I MAKS L3 | kA | Maksymalny prąd wyłączalny wyłącznika 16 w fazie L3 |
| 0004D160 | I2t SUM WYŁ17 L1 | kA2-cyc | Suma prądów wyłączalnych dla wyłącznika 17 w fazie L1 |
| 0004D162 | I2t SUM WYŁ17 L2 | kA2-cyc | Suma prądów wyłączalnych dla wyłącznika 17 w fazie L2 |
| 0004D164 | I2t SUM WYŁ17 L3 | kA2-cyc | Suma prądów wyłączalnych dla wyłącznika 17 w fazie L3 |
| 0004D166 | WYŁ17 T OPER L1 | ms | Czas ostatniego wyłączenia wyłącznika 17 w fazie L1 |

A

| Adres Hex | Nazwa sygnału | Jednostki | Opis sygnału |
|---|---|---|---|
| 0004D167 | WYŁ17 T OPER L2 | ms | Czas ostatniego wyłączenia wyłącznika 17 w fazie L2 |
| 0004D168 | WYŁ17 T OPER L3 | ms | Czas ostatniego wyłączenia wyłącznika 17 w fazie L3 |
| 0004D169 | WYŁ17 MAX T OP | ms | Maksymalny czas wyłączenia wyłącznika 17 w dowolnej fazie |
| 0004D16A | I2t AKT WYŁ17 L1 | kA2-cyc | Prąd ostatniego wyłączenia wyłącznika 17 w fazie L1 |
| 0004D16C | I2t AKT WYŁ17 L2 | kA2-cyc | Prąd ostatniego wyłączenia wyłącznika 17 w fazie L2 |
| 0004D16E | I2t AKT WYŁ17 L3 | kA2-cyc | Prąd ostatniego wyłączenia wyłącznika 17 w fazie L3 |
| 0004D170 | WYŁ17 I MAKS L1 | kA | Maksymalny prąd wyłączalny wyłącznika 17 w fazie L1 |
| 0004D172 | WYŁ17 I MAKS L2 | kA | Maksymalny prąd wyłączalny wyłącznika 17 w fazie L2 |
| 0004D174 | WYŁ17 I MAKS L3 | kA | Maksymalny prąd wyłączalny wyłącznika 17 w fazie L3 |
| 0004D176 | I2t SUM WYŁ18 L1 | kA2-cyc | Suma prądów wyłączalnych dla wyłącznika 18 w fazie L1 |
| 0004D178 | I2t SUM WYŁ18 L2 | kA2-cyc | Suma prądów wyłączalnych dla wyłącznika 18 w fazie L2 |
| 0004D17A | I2t SUM WYŁ18 L3 | kA2-cyc | Suma prądów wyłączalnych dla wyłącznika 18 w fazie L3 |
| 0004D17C | WYŁ18 T OPER L1 | ms | Czas ostatniego wyłączenia wyłącznika 18 w fazie L1 |
| 0004D17D | WYŁ18 T OPER L2 | ms | Czas ostatniego wyłączenia wyłącznika 18 w fazie L2 |
| 0004D17E | WYŁ18 T OPER L3 | ms | Czas ostatniego wyłączenia wyłącznika 18 w fazie L3 |
| 0004D17F | WYŁ18 MAX T OP | ms | Maksymalny czas wyłączenia wyłącznika 18 w dowolnej fazie |
| 0004D180 | I2t AKT WYŁ18 L1 | kA2-cyc | Prąd ostatniego wyłączenia wyłącznika 18 w fazie L1 |
| 0004D182 | I2t AKT WYŁ18 L2 | kA2-cyc | Prąd ostatniego wyłączenia wyłącznika 18 w fazie L2 |
| 0004D184 | I2t AKT WYŁ18 L3 | kA2-cyc | Prąd ostatniego wyłączenia wyłącznika 18 w fazie L3 |
| 0004D186 | WYŁ18 I MAKS L1 | kA | Maksymalny prąd wyłączalny wyłącznika 18 w fazie L1 |
| 0004D188 | WYŁ18 I MAKS L2 | kA | Maksymalny prąd wyłączalny wyłącznika 18 w fazie L2 |
| 0004D18A | WYŁ18 I MAKS L3 | kA | Maksymalny prąd wyłączalny wyłącznika 18 w fazie L3 |
| 0004D18C | I2t SUM WYŁ19 L1 | kA2-cyc | Suma prądów wyłączalnych dla wyłącznika 19 w fazie L1 |
| 0004D18E | I2t SUM WYŁ19 L2 | kA2-cyc | Suma prądów wyłączalnych dla wyłącznika 19 w fazie L2 |
| 0004D190 | I2t SUM WYŁ19 L3 | kA2-cyc | Suma prądów wyłączalnych dla wyłącznika 19 w fazie L3 |
| 0004D192 | WYŁ19 T OPER L1 | ms | Czas ostatniego wyłączenia wyłącznika 19 w fazie L1 |
| 0004D193 | WYŁ19 T OPER L2 | ms | Czas ostatniego wyłączenia wyłącznika 19 w fazie L2 |
| 0004D194 | WYŁ19 T OPER L3 | ms | Czas ostatniego wyłączenia wyłącznika 19 w fazie L3 |
| 0004D195 | WYŁ19 MAX T OP | ms | Maksymalny czas wyłączenia wyłącznika 19 w dowolnej fazie |
| 0004D196 | I2t AKT WYŁ19 L1 | kA2-cyc | Prąd ostatniego wyłączenia wyłącznika 19 w fazie L1 |
| 0004D198 | I2t AKT WYŁ19 L2 | kA2-cyc | Prąd ostatniego wyłączenia wyłącznika 19 w fazie L2 |
| 0004D19A | I2t AKT WYŁ19 L3 | kA2-cyc | Prąd ostatniego wyłączenia wyłącznika 19 w fazie L3 |
| 0004D19C | WYŁ19 I MAKS L1 | kA | Maksymalny prąd wyłączalny wyłącznika 19 w fazie L1 |
| 0004D19E | WYŁ19 I MAKS L2 | kA | Maksymalny prąd wyłączalny wyłącznika 19 w fazie L2 |
| 0004D1A0 | WYŁ19 I MAKS L3 | kA | Maksymalny prąd wyłączalny wyłącznika 19 w fazie L3 |
| 0004D1A2 | I2t SUM WYŁ20 L1 | kA2-cyc | Suma prądów wyłączalnych dla wyłącznika 20 w fazie L1 |
| 0004D1A4 | I2t SUM WYŁ20 L2 | kA2-cyc | Suma prądów wyłączalnych dla wyłącznika 20 w fazie L2 |
| 0004D1A6 | I2t SUM WYŁ20 L3 | kA2-cyc | Suma prądów wyłączalnych dla wyłącznika 20 w fazie L3 |
| 0004D1A8 | WYŁ20 T OPER L1 | ms | Czas ostatniego wyłączenia wyłącznika 20 w fazie L1 |
| 0004D1A9 | WYŁ20 T OPER L2 | ms | Czas ostatniego wyłączenia wyłącznika 20 w fazie L2 |
| 0004D1AA | WYŁ20 T OPER L3 | ms | Czas ostatniego wyłączenia wyłącznika 20 w fazie L3 |
| 0004D1AB | WYŁ20 MAX T OP | ms | Maksymalny czas wyłączenia wyłącznika 20 w dowolnej fazie |
| 0004D1AC | I2t AKT WYŁ20 L1 | kA2-cyc | Prąd ostatniego wyłączenia wyłącznika 20 w fazie L1 |
| 0004D1AE | I2t AKT WYŁ20 L2 | kA2-cyc | Prąd ostatniego wyłączenia wyłącznika 20 w fazie L2 |
| 0004D1B0 | I2t AKT WYŁ20 L3 | kA2-cyc | Prąd ostatniego wyłączenia wyłącznika 20 w fazie L3 |
| 0004D1B2 | WYŁ20 I MAKS L1 | kA | Maksymalny prąd wyłączalny wyłącznika 20 w fazie L1 |
| 0004D1B4 | WYŁ20 I MAKS L2 | kA | Maksymalny prąd wyłączalny wyłącznika 20 w fazie L2 |

A

| Adres Hex | Nazwa sygnału | Jednostki | Opis sygnału |
|---|---|---|---|
| 0004D1B6 | WYŁ20 I MAKS L3 | kA | Maksymalny prąd wyłączalny wyłącznika 20 w fazie L3 |
| 0004D1B8 | I2t SUM WYŁ21 L1 | kA2-cyc | Suma prądów wyłączalnych dla wyłącznika 21 w fazie L1 |
| 0004D1BA | I2t SUM WYŁ21 L2 | kA2-cyc | Suma prądów wyłączalnych dla wyłącznika 21 w fazie L2 |
| 0004D1BC | I2t SUM WYŁ21 L3 | kA2-cyc | Suma prądów wyłączalnych dla wyłącznika 21 w fazie L3 |
| 0004D1BE | WYŁ21 T OPER L1 | ms | Czas ostatniego wyłączenia wyłącznika 21 w fazie L1 |
| 0004D1BF | WYŁ21 T OPER L2 | ms | Czas ostatniego wyłączenia wyłącznika 21 w fazie L2 |
| 0004D1C0 | WYŁ21 T OPER L3 | ms | Czas ostatniego wyłączenia wyłącznika 21 w fazie L3 |
| 0004D1C1 | WYŁ21 MAX T OP | ms | Maksymalny czas wyłączenia wyłącznika 21 w dowolnej fazie |
| 0004D1C2 | I2t AKT WYŁ21 L1 | kA2-cyc | Prąd ostatniego wyłączenia wyłącznika 21 w fazie L1 |
| 0004D1C4 | I2t AKT WYŁ21 L2 | kA2-cyc | Prąd ostatniego wyłączenia wyłącznika 21 w fazie L2 |
| 0004D1C6 | I2t AKT WYŁ21 L3 | kA2-cyc | Prąd ostatniego wyłączenia wyłącznika 21 w fazie L3 |
| 0004D1C8 | WYŁ21 I MAKS L1 | kA | Maksymalny prąd wyłączalny wyłącznika 21 w fazie L1 |
| 0004D1CA | WYŁ21 I MAKS L2 | kA | Maksymalny prąd wyłączalny wyłącznika 21 w fazie L2 |
| 0004D1CC | WYŁ21 I MAKS L3 | kA | Maksymalny prąd wyłączalny wyłącznika 21 w fazie L3 |
| 0004D1CE | I2t SUM WYŁ22 L1 | kA2-cyc | Suma prądów wyłączalnych dla wyłącznika 22 w fazie L1 |
| 0004D1D0 | I2t SUM WYŁ22 L2 | kA2-cyc | Suma prądów wyłączalnych dla wyłącznika 22 w fazie L2 |
| 0004D1D2 | I2t SUM WYŁ22 L3 | kA2-cyc | Suma prądów wyłączalnych dla wyłącznika 22 w fazie L3 |
| 0004D1D4 | WYŁ22 T OPER L1 | ms | Czas ostatniego wyłączenia wyłącznika 22 w fazie L1 |
| 0004D1D5 | WYŁ22 T OPER L2 | ms | Czas ostatniego wyłączenia wyłącznika 22 w fazie L2 |
| 0004D1D6 | WYŁ22 T OPER L3 | ms | Czas ostatniego wyłączenia wyłącznika 22 w fazie L3 |
| 0004D1D7 | WYŁ22 MAX T OP | ms | Maksymalny czas wyłączenia wyłącznika 22 w dowolnej fazie |
| 0004D1D8 | I2t AKT WYŁ22 L1 | kA2-cyc | Prąd ostatniego wyłączenia wyłącznika 22 w fazie L1 |
| 0004D1DA | I2t AKT WYŁ22 L2 | kA2-cyc | Prąd ostatniego wyłączenia wyłącznika 22 w fazie L2 |
| 0004D1DC | I2t AKT WYŁ22 L3 | kA2-cyc | Prąd ostatniego wyłączenia wyłącznika 22 w fazie L3 |
| 0004D1DE | WYŁ22 I MAKS L1 | kA | Maksymalny prąd wyłączalny wyłącznika 22 w fazie L1 |
| 0004D1E0 | WYŁ22 I MAKS L2 | kA | Maksymalny prąd wyłączalny wyłącznika 22 w fazie L2 |
| 0004D1E2 | WYŁ22 I MAKS L3 | kA | Maksymalny prąd wyłączalny wyłącznika 22 w fazie L3 |
| 0004D1E4 | I2t SUM WYŁ23 L1 | kA2-cyc | Suma prądów wyłączalnych dla wyłącznika 23 w fazie L1 |
| 0004D1E6 | I2t SUM WYŁ23 L2 | kA2-cyc | Suma prądów wyłączalnych dla wyłącznika 23 w fazie L2 |
| 0004D1E8 | I2t SUM WYŁ23 L3 | kA2-cyc | Suma prądów wyłączalnych dla wyłącznika 23 w fazie L3 |
| 0004D1EA | WYŁ23 T OPER L1 | ms | Czas ostatniego wyłączenia wyłącznika 23 w fazie L1 |
| 0004D1EB | WYŁ23 T OPER L2 | ms | Czas ostatniego wyłączenia wyłącznika 23 w fazie L2 |
| 0004D1EC | WYŁ23 T OPER L3 | ms | Czas ostatniego wyłączenia wyłącznika 23 w fazie L3 |
| 0004D1ED | WYŁ23 MAX T OP | ms | Maksymalny czas wyłączenia wyłącznika 23 w dowolnej fazie |
| 0004D1EE | I2t AKT WYŁ23 L1 | kA2-cyc | Prąd ostatniego wyłączenia wyłącznika 23 w fazie L1 |
| 0004D1F0 | I2t AKT WYŁ23 L2 | kA2-cyc | Prąd ostatniego wyłączenia wyłącznika 23 w fazie L2 |
| 0004D1F2 | I2t AKT WYŁ23 L3 | kA2-cyc | Prąd ostatniego wyłączenia wyłącznika 23 w fazie L3 |
| 0004D1F4 | WYŁ23 I MAKS L1 | kA | Maksymalny prąd wyłączalny wyłącznika 23 w fazie L1 |
| 0004D1F6 | WYŁ23 I MAKS L2 | kA | Maksymalny prąd wyłączalny wyłącznika 23 w fazie L2 |
| 0004D1F8 | WYŁ23 I MAKS L3 | kA | Maksymalny prąd wyłączalny wyłącznika 23 w fazie L3 |
| 0004D1FA | I2t SUM WYŁ24 L1 | kA2-cyc | Suma prądów wyłączalnych dla wyłącznika 24 w fazie L1 |
| 0004D1FC | I2t SUM WYŁ24 L2 | kA2-cyc | Suma prądów wyłączalnych dla wyłącznika 24 w fazie L2 |
| 0004D1FE | I2t SUM WYŁ24 L3 | kA2-cyc | Suma prądów wyłączalnych dla wyłącznika 24 w fazie L3 |
| 0004D200 | WYŁ24 T OPER L1 | ms | Czas ostatniego wyłączenia wyłącznika 24 w fazie L1 |
| 0004D201 | WYŁ24 T OPER L2 | ms | Czas ostatniego wyłączenia wyłącznika 24 w fazie L2 |
| 0004D202 | WYŁ24 T OPER L3 | ms | Czas ostatniego wyłączenia wyłącznika 24 w fazie L3 |
| 0004D203 | WYŁ24 MAX T OP | ms | Maksymalny czas wyłączenia wyłącznika 24 w dowolnej fazie |

A

| Adres Hex | Nazwa sygnału | Jednostki | Opis sygnału |
|---|---|---|---|
| 0004D204 | I2t AKT WYŁ24 L1 | kA2-cyc | Prąd ostatniego wyłączenia wyłącznika 24 w fazie L1 |
| 0004D206 | I2t AKT WYŁ24 L2 | kA2-cyc | Prąd ostatniego wyłączenia wyłącznika 24 w fazie L2 |
| 0004D208 | I2t AKT WYŁ24 L3 | kA2-cyc | Prąd ostatniego wyłączenia wyłącznika 24 w fazie L3 |
| 0004D20A | WYŁ24 I MAKS L1 | kA | Maksymalny prąd wyłączalny wyłącznika 24 w fazie L1 |
| 0004D20C | WYŁ24 I MAKS L2 | kA | Maksymalny prąd wyłączalny wyłącznika 24 w fazie L2 |
| 0004D20E | WYŁ24 I MAKS L3 | kA | Maksymalny prąd wyłączalny wyłącznika 24 w fazie L3 |

# Zabezpieczenie szyn zbiorczych B30

# Dodatek B: KONFIGURACJA SERWERA RADIUS

W tym dodatku opisano, jak skonfigurować prosty serwer RADIUS.

## B.1 Konfiguracja

Poniższa procedura stanowi przykład konfiguracji prostego serwera RADIUS. Należy zainstalować oprogramowanie serwera RADIUS na osobnym komputerze. W tym przykładzie używa się oprogramowania FreeRADIUS innego producenta.

1. Pobierz i zainstaluj FreeRADIUS ze strony www.freeradius.org. Jest to 32-bitowa instalacja systemu Windows, która została przetestowana w fabryce. Można użyć też innego oprogramowania. Jeśli inne narzędzie nie będzie działać, użyj oprogramowania FreeRADIUS.
2. Otwórz plik radiusd.conf w folderze <Ścieżka_do_Radius>\etc\raddb, znajdź pole „bind_address” i wprowadź ADRES IP SERWERA RADIUS. Na przykład:

   ```
   bind_address = 10.14.61.122
   ```

   Do edycji potrzebne jest oprogramowanie obsługujące bezpośrednią edycję i zapisywanie kodowań tekstu i łamania wierszy w systemie UNIX, takie jak EditPad Lite.
3. W pliku users.conf w folderze <Ścieżka_do_Radius>\etc\raddb dodaj następujący tekst, aby skonfigurować użytkownika „Tester” z rolą administratora.

   ```
   Tester                User-Password == "TesterPw1#"
                         GE-UR-Role = Administrator
   ```
4. W pliku client.conf w folderze <Ścieżka_do_Radius>\etc\raddb dodaj następujący tekst, aby zdefiniować UR jako klienta RADIUS, gdzie w tym przykładzie adres IP klienta to 10.14.61.132, określony tutaj wspólny klucz tajny jest również skonfigurowany na urządzeniu UR w celu pomyślnego uwierzytelnienia, a skrócona nazwa jest krótkim, opcjonalnym aliasem, którego można użyć zamiast adresu IP.

   ```
   client 10.14.61.132 {
   secret = Testing!123
   shortname = ur1-test
   }
   ```

   Alternatywnie można określić jedno hasło dla sieci klientów. W poniższym przykładzie wszyscy klienci znajdują się w podsieci 10.14.61.0/24, a określone wspólne hasło jest ustawione również na wszystkich urządzeniach UR w podsieci.

   ```
   client 10.14.61.0/24 {
   secret = Testing!123
   shortname = net1-test
   }
   ```
5. W folderze <Ścieżka_do_Radius>\etc\raddb utwórz plik o nazwie dictionary.ge i dodaj następującą zawartość.

B

```
# ##########################################################
#  GE VSAs
##########################################################

VENDOR                          GE              2910

# Management authorization
BEGIN-VENDOR                    GE

# Role ID
ATTRIBUTE                       GE-UR-Role      1           integer

# GE-UR-ROLE values
VALUE GE-UR-Role                Administrator   1
VALUE GE-UR-Role                Supervisor      2
VALUE GE-UR-Role                Engineer        3
VALUE GE-UR-Role                Operator        4
VALUE GE-UR-Role                Observer        5

END-VENDOR                      GE
##############################################################
```

6. W pliku słownika w folderze <Ścieżka_do_Radius>\etc\raddb dodaj następujący wiersz.

   ```
   $INCLUDE dictionary.ge
   ```

   Na przykład plik może wyglądać tak:

   ```
   $INCLUDE ../share/freeradius/dictionary
   $INCLUDE dictionary.ge
   ```

7. Pierwsze uruchomienie serwera RADIUS powinno odbyć się w trybie debugowania, aby upewnić się, że nie ma błędów kompilacji.

   ```
   <Path_to_Radius>/start_radiusd_debug.bat
   ```

8. Ustaw parametry serwera RADIUS w UR w następujący sposób.

   8.1. W przypadku logowania wybierz **Urządzenie** jako Typ uwierzytelniania i użyj Administratora jako **Nazwy użytkownika**. Domyślne hasło to „ChangeMe1#".

   8.2. Wejdź w **Ustawienia -> Ogólne -> Bezpieczeństwo**. Skonfiguruj ADRES IP SERWERA (10.14.61.122 w tym przykładzie) i AUTHENTICATION PORT oraz ACCOUNTING PORT (w tym przykładzie wartości domyślne) dla serwera RADIUS. W polu ID DOSTAWCY pozostaw wartość domyślną 2910. Zaktualizuj wspólne hasło RADIUS (w tym przykładzie Testing!123), jak określono w pliku customers.conf. Uruchom ponownie przekaźnik, aby zmiany adresu IP i portów zaczęły obowiązywać.

9. Sprawdź działanie. W oknie logowania EnerVista wybierz Serwer jako **Typ uwierzytelniania**, wprowadź wpisaną nazwę użytkownika (na przykład nazwę użytkownika Tester i hasło "TesterPw1#"). Sprawdź, czy plik dziennika serwera RADIUS pokazuje dostęp z wpisem „Access-Accept".

# Zabezpieczenie szyn zbiorczych B30

# Dodatek C: LINIA POLECEŃ

W tym dodatku przedstawiono dostęp do oprogramowania EnerVista z poziomu wiersza poleceń.

## C.1 Komendy

SetupCLI to interfejs wiersza poleceń do komunikacji z oprogramowaniem EnerVista UR Setup. Polecenia można wysyłać z wiersza poleceń systemu DOS lub pliku wsadowego systemu Windows.

Interfejs jest instalowany wraz z oprogramowaniem EnerVista. Jego domyślna lokalizacja jest podobna do:

C:\Program Files\EnerVista\Tools\SetupCLI

Oprogramowanie EnerVista musi być zainstalowane na komputerze, aby uruchomić interfejs wiersza poleceń. Interfejs wiersza poleceń nie zapewnia zdalnego połączenia z komputerem, na którym działa oprogramowanie EnerVista.

Należy zwrócić uwagę na następujące kwestie:

- Działa tylko z EnerVista UR Setup w wersji 6.10 i nowszymi
- Dostępne jest tylko w języku angielskim
- Graficzny interfejs użytkownika w EnerVista nie jest dostępny podczas używania interfejsu wiersza poleceń
- Nie obsługuje jednoczesnych poleceń
- Ma ograniczoną funkcjonalność w urządzeniach z opcją CyberSentry
- Nie współpracuje z UR Engineer
- Nie działa, jeśli załączone są zabezpieczenia EnerVista UR Setup (wymagane jest logowanie)

Składnia polecenia jest następująca:

- Wartości zawarte w [ ] są opcjonalne
- Wartości zawarte w < > są zastępowane wartościami użytkownika
- <Application> zostaje zastąpione EnerVistą, aby odebrać polecenie. Użyj "URPC" dla EnerVista UR Setup.
- <device> to nazwa urządzenia UR, wyświetlana w polu **Nazwa przekaźnika** w oknie Edycji właściwości urządzenia i wylistowana w oknie Online. Używaj cudzysłowów ze spacjami, np. „L90 Walbrzych”.
- "-s" można użyć z dowolnym poleceniem, aby ukryć komunikaty o błędach
- Wszystkie polecenia, ich kody return i opis błędu są rejestrowane w pliku C:\ProgramData\EnerVista\Tools\SetupCLI\SetupCLI.log
- Gdy konto Nadzorcy jest załączone, ustawienie BLOKADA ZMIANY NASTAW musi być wyłączone (domyślnie), zanim będzie można użyć polecenia putsettings, inservice lub reboot. Tego ustawienia nie można zmienić za pomocą interfejsu wiersza poleceń.

- Użyj cudzysłowów ("""), aby zawrzeć dowolny parametr zawierający spację
- W poleceniach, opcjach i parametrach rozróżniana jest wielkość liter
- Wszystkie polecenia mają kod powrotu 0-255. 0 oznacza sukces, a 1-255 oznacza różne błędy
- Jeśli SetupCLI jest zautomatyzowany (w pliku wsadowym), upewnij się, że w danym momencie działa tylko jeden plik. SetupCLI nie obsługuje dwóch i więcej operacji w tym samym czasie.

Aby uruchomić interfejs wiersza poleceń:

1. W systemie Windows kliknij przycisk **Start**, wprowadź **cmd** i naciśnij klawisz **Enter**. Po zapytaniu o zezwolenie otwiera się okno poleceń systemu Windows.
2. Wpisz **SetupCLI**, a następnie czynność do wykonania. Przykładem użycia jest wpisanie "SetupCLI -h" w celu wyświetlenia pomocy, w szczególności przedstawionych tutaj poleceń i wyjaśnień.



Rys. C-1: Interfejs wiersza polecenia UR w cmd.exe

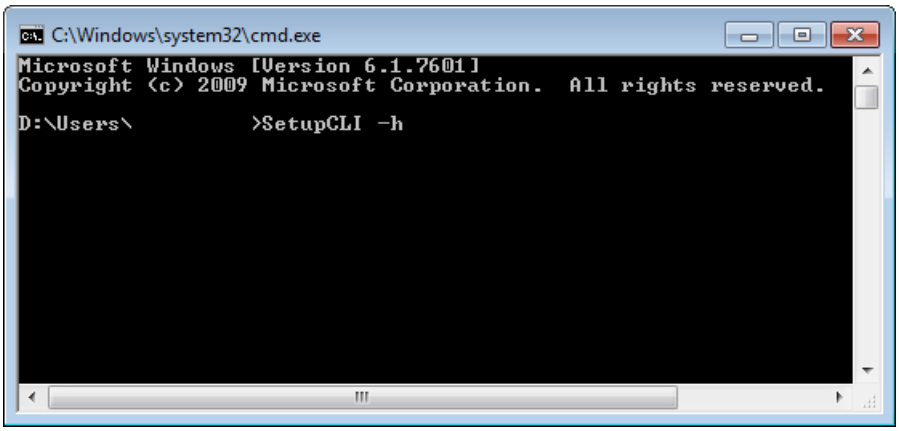


### SetupCLI -h

Wyświetla pomoc.

Wyświetla tutaj spis treści pomocy.

### SetupCLI <Application> start [-c] [-s]

Uruchom aplikację o nazwie <Application>.

Aby uruchomić aplikację w trybie klienta, który jest graficznym interfejsem użytkownika, dołącz opcję '-c'. Przed użyciem oprogramowanie musi być "nieaktywne", bez otwartych okien. Każda aktywność lub otwarte okna mogą spowodować nieoczekiwane zachowanie. W trybie klienta nie używaj funkcji zarządzania stacjami w EnerVista Launchpad.

Aby wyłączyć informacje o błędach wpisz -s.

Przykład: SetupCLI URPC start -c

### SetupCLI <Application> exit [-s]

Wyjdź z aplikacji o nazwie <Application>.

Przykład: SetupCLI URPC exit

### SetupCLI <Application> login -d <device> [-A <authentication type>] [-a <account>] -w <password> [-s]

Uwierzytelnij się za pomocą urządzenia <device> przy użyciu hasła <password>.

**Dla urządzeń bez CyberSentry** — Ustaw <authentication type> na „traditional”. Zwróć uwagę, że <authentication type> domyślnie przyjmuje wartość „traditional”, jeśli nie określono inaczej. Ustaw <account> na "COMMANDS" lub "SETTINGS". Jeśli nie określono inaczej, używane jest konto SETTINGS.

Przykład: SetupCLI URPC login -d "C30 Melbourne" -A traditional -a SETTINGS -w 1password1

Przykład pliku wsadowego, który sprawdza błędy (ten plik wsadowy używa standardowych operacji na pliku wsadowym do sprawdzenia kodu powrotu (ERRORLEVEL) i przejścia do programu obsługi błędów):

```
SetupCLI URPC start
SetupCLI URPC login -d demoDevice -a SETTINGS -w WrongPassword -A traditional
IF NOT ERRORLEVEL 0 GOTO FAILED
SetupCLI URPC putsettings -d demoDevice  -f "example file.urs"
SetupCLI URPC inservice -d demoDevice
SetupCLI URPC reboot -d demoDevice
SetupCLI URPC exit
exit

:FAILED
echo Please try again
exit
```

**Dla urządzeń bez CyberSentry z lokalną autentykacją** — Ustaw <authentication type> na „local"". Ustaw <account> na "Nadzorca", "Administrator", "Inżynier", "Operator" lub "Obserwator".

**Dla urządzeń bez CyberSentry z autentykacją za pomocą RADIUS** — Ustaw <authentication type> na „radius". Ustaw <account> na konto użytkownika na serwerze RADIUS.

### SetupCLI <Application> logout -d <device> [-s]

Wyloguj się z urządzenia <device>.

Przykład: SetupCLI URPC logout -d C30

### SetupCLI <Application> getsettings -d <device> -f <File> [-s]

Odczytaj ustawienia z urządzenia <device> i zapisz je w pliku .urs <File>. <File> nie może już istnieć. Domyślna ścieżka do pliku wyjściowego to C:\Users\Public\Public Documents\GE Power Management\URPC\Data

Przykład: SetupCLI URPC getsettings -d C30 -f "C30 Markham.urs"

Przykład pliku wsadowego do pobrania pliku ustawień:

```
SetupCLI URPC start
SetupCLI URPC getsettings -d demoDevice -f C:\example.urs
SetupCLI URPC exit
```

Przykład pliku wsadowego do pobrania pliku ustawień z przekaźnika, który wymaga uwierzytelnienia RADIUS:

```
SetupCLI URPC start
SetupCLI URPC login -d demoDevice -a %1 -w %2 -A radius
SetupCLI URPC getsettings -d demoDevice -f "example file.urs"
SetupCLI URPC logout -d demoDevice
SetupCLI URPC exit
```

Chociaż w tym pliku wsadowym można było wprowadzić nazwę użytkownika i hasło, spowodowałoby to zagrożenie bezpieczeństwa. Pliki wsadowe umożliwiają przekazywanie parametrów wykonawczych i odwoływanie się do nich w skrypcie jako %1, %2 i tak dalej. Na przykład, jeśli ten plik nazywa się example.bat, można go nazwać w następujący sposób: „example.bat MojaNazwaUżytkownika MojeHasło"

### SetupCLI <Application> putsettings -d <device> -f <File> [-s]

Zapisz plik ustawień <File> do urządzenia <device>.

W przypadku urządzeń z CyberSentry ustawienia putsettings są obsługiwane tylko dla roli „Administrator".

Przykład: SetupCLI URPC putsettings -d C30 -f "C30 Markham.urs"

C

**SetupCLI <Application> compare -f <File1> -r <File2> -o <OutputFile> [-s]**

Porównaj pliki ustawień <File1> i <File2> i zapisz dane wyjściowe w <OutputFile>.

Przykład: SetupCLI URPC compare -f may.urs -r september.urs -o compared.txt

Przykładowy plik wsadowy, który pobiera plik nastaw, porównuje go z istniejącym plikiem i otwiera raport z porównania:

```
SetupCLI URPC start
SetupCLI URPC getsettings -d demoDevice  -f devicefile.urs
SetupCLI URPC compare -f existingfile.urs -r devicefile.urs -o output.txt
```

Dane wyjściowe są podobne do następujących:

Porównanie plików aaa.urs : C:\Users\Public\Public Documents\GE Power Management\URPC\Data\ z bbb.urs : C:\Users\Public\Public Documents\GE Power Management\URPC\Data\

```
#    Setting Name                (Group,Module,Item)  Value

1 + Default Message Timeout      (1,1,1) = 299 s
2 - Default Message Timeout      (1,1,1) = 300 s
3 + Flash Message Time           (1,1,1) = 0.9 s
4 - Flash Message Time           (1,1,1) = 1.0 s
```

**SetupCLI <Application> inservice -d <device> [-n] [-s]**

Zmiana trybu urządzenia na "Załączone". Dołącz opcję -n, aby wyłączyć urządzenie.

Przykład: SetupCLI URPC inservice -d C30

**SetupCLI <Application> reboot -d <device> [-s]**

Uruchom ponownie przekaźnik <device>. Jest to konieczne po zmianie nastaw IEC 61850 i ustawień źródła agregatora.

Przykład: SetupCLI URPC reboot -d "C30_Instanbul"

**SetupCLI <Application> adddevice -I <IP Address> -S <Slave Address> -P <Modbus Port>**

Połącz się z urządzeniem przy użyciu jego adresu IP, adresu slave i portu Modbus. Pokaż urządzenie pod nazwą DEV@SETUP_CL w stacji SetupCLII w interfejsie EnerVista.

To polecenie jest obsługiwane w EnerVista UR Setup 7.30 lub nowszym.

Rys. C-2: Dodawanie urządzenia za pomocą adresu IP

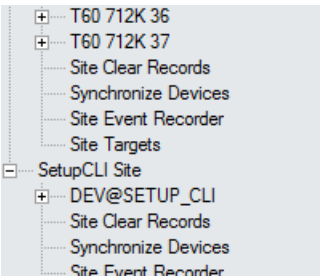


Urządzenie nosi nazwę DEV@SETUP_CLI, która jest używana jako nazwa urządzenia wymagana przez parametr <device> innych poleceń SetupCLI.

Nazwa urządzenia DEV@SETUP_CLI jest zawsze przypisywana do ostatnio podłączonego urządzenia przez wykonanie polecenia „adddevice”. Oznacza to, że Aplikacja przechowuje tylko jedno urządzenie o nazwie DEV@SETUP_CLI, polecenie „adddevice” odłącza/usuwa urządzenie DEV@SETUP_CLI, które było wcześniej połączone, wykonując polecenie „adddevice”.

Nazwa urządzenia DEV@SETUP_CLI nigdy nie jest używana do konfigurowania/łączenia z urządzeniem za pomocą graficznego interfejsu użytkownika.

Przykład pliku wsadowego wykorzystującego adres IP urządzenia do pobrania pliku ustawień:

```
SetupCLI URPC start
SetupCLI URPC adddevice -I 192.168.140.113 -S 113 -P 502
SetupCLI URPC getsettings -d DEV@SETUP_CLI -f C:\example.urs
SetupCLI URPC exit
```

Po podłączeniu urządzenia za pomocą adresu IP, nazwa urządzenia DEV@SETUP_CLI służy do identyfikacji tego urządzenia w poleceniu 'getsettings'.

Przykład pliku wsadowego wykorzystującego adres IP urządzenia do pobrania pliku ustawień, gdy wymagane jest uwierzytelnienie RADIUS:

```
SetupCLI URPC start
SetupCLI URPC adddevice -I 192.168.140.113 -S 113 -P 502
SetupCLI URPC login -d DEV@SETUP_CLI -a %1 -w %2 -A radius
SetupCLI URPC getsettings -d DEV@SETUP_CLI -f "example file.urs"
SetupCLI URPC logout -d DEV@SETUP_CLI
SetupCLI URPC exit
```

DEV@SETUP_CLI musi być używane jako nazwa urządzenia w poleceniach, po których następuje polecenie „adddevice”.

C

# Zabezpieczenie szyn zbiorczych B30

# Dodatek D: POZOSTAŁE

Ten rozdział zawiera informacje o gwarancji, historię zmian i informacje o użytych kodach open source.

## D.1 Gwarancja

W przypadku urządzeń wysłanych po 1 października 2013 r. GE Grid Solutions udziela 10-letniej gwarancji na większość produktów wytwarzanych przez GE. Szczegółowe informacje dotyczące gwarancji, w tym wszelkie ograniczenia i wyłączenia odpowiedzialności, można znaleźć w Terms and Conditions na stronie internetowej:

http://www.gegridsolutions.com/multilin/warranty.htm

W przypadku urządzeń wysłanych przed 1 października 2013 r. obowiązuje standardowa 24-miesięczna gwarancja.

## D.2 Lista wersji firmware (historia zmian)

Tabele przedstawiają kolejne wersje firmware i historię zmian tej instrukcji obsługi.

Tab. D-1: Historia rewizji (Angielski)

| Manual P/N | Wersja FW B30 | Data publikacji | ECO |
|---|---|---|---|
| 1601-0109-B1 | 2.4x | 08 Wrzesień 2000 | N/A |
| 1601-0109-B2 | 2.4x | 03 Listopad 2000 | URB-001 |
| 1601-0109-B3 | 2.6x | 09 Marzec 2001 | URB-002 |
| 1601-0109-B4 | 2.8x | 26 Wrzesień 2001 | URB-003 |
| 1601-0109-B5 | 2.9x | 03 Grudzień 2001 | URB-004 |
| 1601-0109-B6 | 2.6x | 27 Luty 2004 | URX-120 |
| 1601-0109-C1 | 3.0x | 02 Sierpień 2002 | URB-007 |
| 1601-0109-C2 | 3.1x | 30 Sierpień 2002 | URB-008 |
| 1601-0109-C3 | 3.0x | 18 Listopad 2002 | URB-009 |
| 1601-0109-C4 | 3.1x | 18 Listopad 2002 | URB-010 |
| 1601-0109-C5 | 3.0x | 11 Luty 2003 | URB-012 |
| 1601-0109-C6 | 3.1x | 11 Luty 2003 | URB-013 |
| 1601-0109-D1 | 3.2x | 11 Luty 2003 | URB-015 |
| 1601-0109-D2 | 3.2x | 02 Czerwiec 2003 | URX-084 |

| Manual P/N | Wersja FW B30 | Data publikacji | ECO |
|---|---|---|---|
| 1601-0109-E1 | 3.3x | 01 Maj 2003 | URX-080 |
| 1601-0109-E2 | 3.3x | 29 Maj 2003 | URX-083 |
| 1601-0109-F1 | 3.4x | 10 Grudzień 2003 | URX-111 |
| 1601-0109-F2 | 3.4x | 09 Luty 2004 | URX-115 |
| 1601-0109-G1 | 4.0x | 23 Marzec 2004 | URX-123 |
| 1601-0109-G2 | 4.0x | 17 Maj 2004 | URX-136 |
| 1601-0109-H1 | 4.2x | 30 Czerwiec 2004 | URX-145 |
| 1601-0109-H2 | 4.2x | 23 Sierpień 2004 | URX-151 |
| 1601-0109-J1 | 4.4x | 15 Wrzesień 2004 | URX-156 |
| 1601-0109-J2 | 4.4x | 05 Styczeń 2005 | URX-173 |
| 1601-0109-K1 | 4.6x | 15 Luty 2005 | URX-176 |
| 1601-0109-L1 | 4.8x | 05 Sierpień 2005 | URX-202 |
| 1601-0109-M1 | 4.9x | 15 Grudzień 2005 | URX-208 |
| 1601-0109-M2 | 4.9x | 27 Luty 2006 | URX-214 |
| 1601-0109-N1 | 5.0x | 31 Marzec 2006 | URX-217 |
| 1601-0109-N2 | 5.0x | 26 Maj 2006 | URX-220 |
| 1601-0109-P1 | 5.2x | 23 Październik 2006 | URX-230 |
| 1601-0109-P2 | 5.2x | 24 Styczeń 2007 | URX-232 |
| 1601-0109-R1 | 5.4x | 26 Czerwiec 2007 | URX-242 |
| 1601-0109-R2 | 5.4x | 31 Sierpień 2007 | URX-246 |
| 1601-0109-R3 | 5.4x | 17 Październik 2007 | URX-251 |
| 1601-0109-S1 | 5.5x | 7 Grudzień 2007 | URX-253 |
| 1601-0109-S2 | 5.5x | 22 Luty 2008 | URX-258 |
| 1601-0109-S3 | 5.5x | 12 Marzec 2008 | URX-260 |
| 1601-0109-T1 | 5.6x | 27 Czerwiec 2008 | 08-0390 |
| 1601-0109-U1 | 5.7x | 29 Maj 2009 | 09-0938 |
| 1601-0109-U2 | 5.7x | 30 Wrzesień 2009 | 09-1165 |
| 1601-0109-V1 | 5.8x | 28 Maj 2010 | 09-1457 |
| 1601-0109-V2 | 5.8x | 04 Styczeń 2011 | 11-2237 |
| 1601-0109-W1 | 5.9x | 12 Styczeń 2011 | 11-2227 |
| 1601-0109-X1 | 6.0x | 21 Grudzień 2011 | 11-2840 |
| 1601-0109-X2 | 6.0x | 5 Kwiecień 2012 | 12-3254 |
| 1601-0109-Y1 | 7.0x | 30 Wrzesień 2012 | 12-3529 |
| 1601-0109-Y2 | 7.0x | 11 Listopad 2012 | 12-3601 |
| 1601-0109-Z1 | 7.1x | 30 Marzec 2013 | 13-0126 |
| 1601-0109-AA1 | 7.2x | 1 Sierpień 2013 | 13-0401 |
| 1601-0109-AB1 | 7.3x | 7 Listopad 2014 | 14-1408 |
| 1601-0109-AB2 | 7.3x | 1 Wrzesień 2015 | 15-2215 |
| 1601-0109-AC1 | 7.40x | 8 Grudzień 2016 | 16-3319 |
| 1601-0109-AE1 | 7.41x | 31 Styczeń 2017 | 17-3427 |
| 1601-0109-AE3 | 7.4x | 28 Kwiecień 2017 | 17-3561 |
| 1601-0109-AF1 | 7.6x | 30 Czerwiec 2017 | 17-3779 |
| 1601-0109-AF2 | 7.6x | 31 Październik 2017 | 17-3935 |
| 1601-0109-AG1 | 7.7x | 31 Marzec 2018 | 18-4430 |
| 1601-0109-AG2 | 7.7x | 4 Maj 2018 | 18-4517 |
| 1601-0109-AH1 | 7.8x | 17 Grudzień 2018 | 18-4703 |
| 1601-0109-AI1 | 7.9x | 24 Październik 2019 | 19-5181 |

| Manual P/N | Wersja FW B30 | Data publikacji | ECO |
|---|---|---|---|
| 1601-0109-AI2 | 7.9x | 12 Luty 2020 | 20-5579 |
| 1601-0109-AJ1 | 8.0x | 30 Październik 2019 | 19-5182 |
| 1601-0109-AJ2 | 8.0x | 12 Czerwiec 2020 | 20-5580 |
| 1601-0109-AK1 | 8.1x | 20 Listopad 2020 | 20-6096 |
| 1601-0109-AL1 | 8.2x | 16 Luty 2021 | 21-6228 |
| 1601-0109-AL2 | 8.2x | 23 Sierpień 2021 | 21-6482 |
| 1601-0109-AL3 | 8.2x | | |

Tab. D-2: Główne zmiany dla tej rewizji dokumentacji

| Strona | Opis |
|---|---|
| --- | Ogólna rewizja |
| 5-165 | Aktualizacja schematu logicznego modułu wyłącznika (arkusz 1 z 4) |
| 7-12 | Dodano sekcję Bezpieczeństwo działania elementów bezzwłocznych w rozdziale Lista sygnałów alarmowych urządzenia |

D

Tab. D-3: Główne zmiany dla rewizji AL2

| Strona | Opis |
|---|---|
| --- | Ogólna rewizja |
| 2- | Aktualizacja specyfikacji technicznej dla funkcji Io>> |
| 3-11 | Wsparcie dla miedzianej (RJ45) wkładki SFP dla modułu szyny procesowej |
| 5- | Aktualizacja informacji dla blokady urządzenia / utraconego hasła |
| 10- | Usunięto sekcję Zamiana panelu przedniego. Zawartość przeniesiono do dokumentów 1601-0904 i 1601-0905. |

Tab. D-4: Główne zmiany dla rewizji AL1

| Strona | Opis |
|---|---|
| --- | Ogólna rewizja |
| --- | Aktualizacja specyfikacji technicznej, sygnałów logicznych i nastaw dla funkcji zabezpieczenia termicznego |
| --- | Aktualizacja specyfikacji technicznej i nastaw dla funkcji kontroli synchronizmu |
| 5- | Aktualizacja ustawień dla opcji IY, np. PP fazowe dla menu Konfiguracja strumieni i pomiar mocy dla źródeł 7 - 14 |
| 5-54 | Aktualizacja w ramach protokołu SFTP (teraz zawsze załączony) |

## D.3 Licencje Open Source

Opcjonalne moduły szyny procesowej IEC 61850-9-2LE / IEC 61869 zawierają kod open source. Zobacz folder UR-OpenSourceLicense znajdujący się w folderze z oprogramowaniem EnerVista, na przykład w C:\Program Files (x86)\GE Power Management\URPC\.

D

# Zabezpieczenie szyn zbiorczych B30

# LISTA SKRÓTÓW

| | |
|---|---|
| A | Amper |
| ABS | Wartość bezwzględna |
| AC | Prąd przemienny |
| A/D | Przetwornik analogowo-cyfrowy |
| AE | Accidental Energization, Application Entity |
| AGTR, AGR | Agregator (PMU) |
| ALT | Alternatywny |
| AMP | Amper |
| ANSI | American National Standards Institute |
| APDU | Application Protocol Data Unit |
| ARP | Address Resolution Protocol |
| ASDU | Application-layer Service Data Unit |
| ASYM | Asymetria |
| AUTO | Automatyczne |
| AWG | American Wire Gauge |
| | |
| BCD | Binary-Coded Decimal |
| BCS | Best Clock Selector |
| BER | Bit Error Rate |
| BLK | Blokowanie/Blokada |
| BNC | Bayonet Neill-Concelman |
| BOOL | Odwzorowanie jednobitowe, Single point status |
| BREAK | Punkt przegięcia charakterystyki |
| | |
| CA | Certificate Authority |
| CFG | Konfiguracja |
| .CFG | Rozszerzenie pliku rejestrator zakłóceń |
| CID | Configured IED Description |
| CO | Wyjście fizyczne (Contact Output) |
| COP | Koprocesor |
| COMP | Kompensowany, złożony (LMZ) |
| ConfRev | Configuration Revision |
| CONT | Contact (wejście/wyjście fizyczne) |
| CPU | Procesor (Central Processing Unit) |
| CRC | Cyclic Redundancy Code/Check |
| CRL | Certificate Revocation List |
| CSA | Canadian Standards Association |
| CVT | Przekładniki napięciowe pojemnościowe |
| CZĘST, f | Częstotliwość |
| | |
| D/A | Przetwornik cyfrowo-analogowy |
| DA | Data Attribute |
| DANH | Doubly Attached Node z HSR |
| DANP | Doubly Attached Node z DANP |
| DC (dc) | Prąd stały |
| DCE | Data Communications Equipment |
| DCS | SSiN (Distributed Control System) |
| DD | Detektor zwarcia |
| DELT | Różnica (delta) |
| DET ZWARC | Detektor zwarć |
| DIAGN | Diagnostics |
| DŁ | Długość |
| DNP | Distributed Network Protocol |
| DOD | Dodatkowe |
| DOM | Domyślny |
| DOST | Dostęp, dostępny |
| DPS | Double-Point Status |
| DSP | Procesor - pomiary (Digital Signal Processor) |
| DST | Czas letni (Daylight Savings Time) |
| dt | Szybkość zmian |
| DTT | Direct Transfer Trip |
| DUTT | Direct Under-reaching Transfer Trip |
| | |
| ECA | Kąt charakterystyczny |
| EGD | Ethernet Global Data |
| EPRI | Electric Power Research Institute |
| .EVT | Rozszerzenie pliku rejestrator zdarzeń |
| | |
| f> | Nadczęstotliwościowe |
| FAZ | Faza, fazowy |
| FCDA | Functional Constraint Data Attributes |
| FIR | Skończona odpowiedź impulsowa |
| FLA | Full Load Current |
| FO | Światłowód (Fiber Optic) |
| FPGA | Field-programmable Gate Array |
| FSK | Frequency-Shift Keying |
| FTP | File Transfer Protocol |
| FxE, FLEXELM | FlexElement™ |
| FW | Firmware |
| | |
| G | Generator |
| GCM | Galois Counter Mode |
| GDOI | Group Domain of Interpretation |
| GE | General Electric |
| GFP | Panel graficzny |
| GIS | Rozdzielnica w izolacji gazowej |
| GoCB | GOOSE Control Block |
| GOOSE | General Object Oriented Substation Event |
| GPS | Global Positioning System |
| GSU | Generator Step-Up |
| | |
| HAM | Prąd hamowania, stabilizacji |
| HARM | Harmoniczna |
| HCT | High Current Time |
| HGF | High-Impedance Ground Fault (CT) |

| | |
|---|---|
| HIST | Histereza |
| HIZ | High-Impedance and Arcing Ground |
| HMI | Interfejs człowiek-maszyna |
| HSR | High-availability Seamless Redundancy |
| HTTP | Hyper Text Transfer Protocol |
| HV | Wysokie napięcie |
| HYB | Hybrydowe |
| Hz | Herz |
| | |
| I< | Funkcja podprądowa |
| I>, I>> | Funkcja nadprądowa zwłoczna, bezzwłoczna |
| I_0, I0 | Składowa zerowa prądu |
| I_1, I1 | Składowa zgodna prądu |
| I_2, I2 | Składowa przeciwna prądu |
| ICD | IED Capability Description |
| ID | Identyfikator |
| IEC | International Electrotechnical Commission |
| IED | Intelligent Electronic Device |
| IEEE | Institute of Electrical and Electronic Engineers |
| Igd | Prąd różnicowy (87RGF) |
| IGMP | Internet Group Management Protocol |
| IID | Instantiated IED Capability Description |
| IL1, IA | Prąd fazy L1 |
| IL12, IAB | Prąd fazy L1 minus prąd fazy L2 |
| IL2, IB | Prąd fazy L2 |
| IL23, IBC | Prąd fazy L2 minus prąd fazy L3 |
| IL3, IC | Prąd fazy L3 |
| IL31, ICA | Prąd fazy L3 minus prąd fazy L1 |
| ILS | Ilość sygnałów pomiarowych |
| INIC | Inicjacja |
| INV | Inverse, Zależna |
| Io | Zmierzony prąd doziemny |
| I/O | Wejście/ Wyjście |
| IRC | Inter-Relay Communication |
| IRIG | Inter-Range Instrumentation Group |
| ISO | International Standards Organization |
| IZL/KOM | Sieć izolowana/kompensowana |
| | |
| JEDN | Jednostki |
| | |
| K0 | Współczynnik kompensacji ziemnozwarciowej |
| kA | kiloAmpery |
| KAN | Kanał |
| KDC | Key Distribution Center |
| KIER | Kierunkowy |
| KOM | Komunikacja |
| KOMP | Kompensacja |
| KON | Koniec (linii) |
| KOND | Kondensator |
| KONF | Konfiguracja |
| kV | kilowolty |
| | |
| Lag | Opóźnione |
| LCD | Liquid Crystal Display |
| LDBN | Bias Neutral Level Detector |
| Lead | Wyprzedzające |
| LED | Light Emitting Diode |
| LOK | Lokalne |
| LRA | Funkcja utyku |
| LRW | Lokalna rezerwa wyłącznikowa |
| LTC | Przełącznik zaczepów pod obciążeniem |
| LV, nN | Niskie napięcie |
| | |
| M | Maszyna, silnik |
| M2M | Machine to Machine |
| mA | Miliampery |
| MAX | Maksimum |
| Mb | Megabit |
| mho | Charakterystyki kołowe |
| MICS | Model Implementation Conformance Statement |
| MIN | Minimum, Minuty |
| MMI | Man Machine Interface |
| MMS | Manufacturing Message Specification |
| MOD | Amplituda |
| MRT | Minimum Response Time |
| MSG | Wiadomość, komunikat |
| MU | Merging Unit |
| | |
| n-MIN | Pomiary n-minutowe |
| N/d, n/d | Niedostępne, nieużywane |
| NADZ | Nadzór |
| NAP | Napięcie |
| NAST | Nastawy |
| NCIT | Przekładniki niekonwencjonalne |
| NIECZUŁ | Poziom nieczułości |
| NIEZGOD | Niejednoczesność (biegunów), niezgodność |
| NMPLT | Tabliczka znamionowa |
| NOM, ZN | Nominalny, znamionowy |
| NTR | Neutraly |
| | |
| OBC | Obciążenie |
| OCSP | Online Certificate Status Protocol |
| ODP | Odpad |
| OF | Współczynnik przeciążenia |
| OGR STER | Blokada sterowania wyłącznikiem |
| O/P, Op | Wyjście |
| OOS | Funkcja kontrolowanej separacji systemów (Out of step) |
| OPÓŹ | Opóźnienie |
| O/S | System operacyjny |
| OSI | Open Systems Interconnect |
| OVLD | Przeciążenie |
| OW | Komenda Wyłącz (z zabezpieczeń) |
| | |
| PAN SYGN | Panel sygnalizacyjny (96 okienek na panelu graficznym) |
| PBM | Moduł szyny procesowej (Process Bus Module) |
| PB | Szyna procesowa (Process Bus) |
| PC | Personal Computer |
| PF | Współczynnik mocy (3-faz) |
| PF_A | Współczynnik mocy (faza L1) |
| PF_B | Współczynnik mocy (faza L2) |
| PF_C | Współczynnik mocy (faza L3) |
| PFLL | Phase and Frequency Lock Loop |
| PICS | Protocol Implementation & Conformance Statement |
| PKI | Public Key Infrastructure |
| PLC | Power Line Carrier |
| PN | Przekładnik napięciowy |
| POB | Pobudzenie |
| POŁ | Położenie |
| POTT | Permissive Over-reaching Transfer Trip |
| POZ | Pozycja |
| PP | Przekładnik prądowy, Power Profile |
| PPP | Punkt-punkt |
| PPS | Impuls na sekundę (Pulse per Second) |
| PRZ ST | Przycisk sterowniczy (Control Button) |
| PRZER | Przerwa |
| PRT | Port |
| PRP | Parallel Redundancy Protocol |
| PRZEC | Składowa przeciwna |
| PRZÓD | Kierunek do przodu |
| PSEL | Presentation Selector |
| PTP | Precision Time Protocol |
| pu | Jednostki bazowe (Per Unit) |
| PUSHBTN, PB | Przycisk |
| PUTT | Permissive Under-reaching Transfer Trip |
| PWM | Modulacja szerekością impulsu |
| PWR | Power |
| | |
| QUAD | Wieloboki |
| | |
| R-GOOSE | Routable GOOSE |
| RA | Registration Authority |

| | |
|---|---|
| RAW | Surowe próbki |
| RBAC | Logowanie za pomocą ról (Role Based Access Control) |
| RCA | Kąt charakterystyczny |
| RedBox | Redundancy Box |
| REF | Referencyjny, Restricted Earth Fault |
| REJ | Rejestrator, Rejestr |
| RĘCZ | Ręczne |
| RMA | Return Materials Authorization |
| RMS | Wartość skuteczna (Root Mean Square) |
| ROCOF | df/dt (Rate of Change of Frequency) |
| ROD | Remote Open Detector |
| RÓŻN | Różnicowy, Różnica |
| RRTD | Remote Resistance Temperature Detector |
| RST | Reset |
| RTD | Czujnik RTD, Resistance Temperature Detector |
| RTU | Remote Terminal Unit |
| RX (Rx) | Odbiór, odbiornik |
| RxG | Odbiór GOOSE |
| | |
| s | sekunda |
| SAN | Singly Attached Node |
| NAS | Nasycenie PP |
| SBO | Select Before Operate |
| SCADA | Supervisory Control and Data Acquisition |
| SCC | Serial Communication Controller |
| SCD | System Configuration Description |
| SCL | Substation Configuration Language |
| SCEP | Simple Certificate Enrollment Protocol |
| SCYC | Algorytm funkcji 21P/G z czasem działania poniżej 1 cyklu (Subcycle) |
| SELEKT | Selektor, Wybór |
| SFTP | Secure Shell (SSH) File Transfer Protocol, Secure File Transfer Protocol |
| SIR | Stosunek impedancji linii i systemu (Source Impedance Ratio) |
| SKŁ | Składowa (symetryczna) |
| SmpSynch | Samples Synchronized |
| SNTP | Simple Network Time Protocol |
| SSB | Single Side Band |
| SSEL | Session Selector |
| SPS | Sygnał jednobitowy (Single Point Status) |
| SPZ | Samoczynne ponowne załączenie |
| SRC | Źródło wirtualne (pomiarowe) |
| STAB | Prąd hamowania, stabilizacji |
| STAT | Statystyka, statyczny |
| STER | Sterowanie |
| STR | Strona, Strumień |
| STX | Stopień X funkcji |
| SV | Sampled Value |
| SYGNAL | Sygnalizacja (Lista alarmowa/Alerty) |
| SYS | System |
| SYMUL | Symulacja (stanu łącznika) |
| SYNCH | Kontrola synchronizmu |
| SZYNA U | Napięciowa wewnętrzna szyna danych |
| | |
| ŚRD | Średnia |
| | |
| T NAC | Czas naciśnięcia |
| T, t | Czas |
| TC | Pojemność cieplna |
| TCP | Transmission Control Protocol |
| TCU | Użyta pojemność cieplna |
| TDM | Współczynnik krzywej zależnej (Time Dial Multiplier) |
| TEMP | Temperatura |
| TFTP | Trivial File Transfer Protocol |
| TGFD | Funkcja detekcji wysokoimpedancyjnych zwarć doziemnych |
| THD | Współczynnik zawartości harmonicznych (Total Harmonic Distortion) |
| TMR | Timer |
| TOR | SOTF podczas SPZ (Trip on reclose) |
| TRANS | Transmisja |
| TR | Transformator |
| TSEL | Transport Selector |
| TX (Tx) | Nadanie, Nadajnik |
| TYŁ | Kierunek do tyłu |
| | |
| U> | Nadnapięciowe |
| U_0, U0 | Składowa zerowa napięcia |
| U_1, U1 | Składowa zgodna napięcia |
| U_2, U2 | Składowa przeciwna napięcia |
| UCA | Utility Communications Architecture |
| UDP | User Datagram Protocol |
| UL | Underwriters Laboratories |
| UL1, UA | Napięcie fazowe fazy L1 do ziemi |
| UL12, UAB | Napięcie międzyfazowe L1-L2 |
| UL2, UB | Napięcie fazowe fazy L2 do ziemi |
| UL23, UBC | Napięcie międzyfazowe L2-L3 |
| UL3, UC | Napięcie fazowe fazy L3 do ziemi |
| UL31, UCA | Napięcie międzyfazowe L3-L1 |
| UNBAL | Asymetria |
| UR | Universal Relay |
| .URS | Rozszerzenie pliku nastaw UR |
| USZK | Uszkodzenie |
| UTC | Coordinated Universal Time |
| U< | Funkcja podnapięciowa |
| UZW | Uzwojenie |
| | |
| V/Hz | Funkcja V/Hz |
| VARH | Warogodziny |
| VF | Variable Frequency |
| VIBR | Wibracje |
| VTFF | Uszkodzenie w obwodach napięciowych |
| | |
| WH | Watogodziny |
| w/ opt | Z opcją |
| WGS | World Geodetic System |
| WSP DOP | Współczynnik dopasowania |
| WYG | Wygaszacz |
| WYJ | Wyjście |
| WYKON | Wykonanie, numer zamówienia, model |
| WYŁ | Wyłącznik |
| Wył | Wyłączenie (komenda) |
| wył | wyłączony (stan) |
| | |
| X | Reaktancja |
| XDUCER | Przetwornik |
| XFMR | Transformator |
| | |
| Z | Impedancja, Strefa, Ziemia |
| Z< | Funkcja odległościowa |
| ZAB | Zabezpieczenie |
| ZADZ | Zadziałanie (funkcji) |
| ZAŁ | Załącz, załączony |
| ZD/LOK | Zdalny/Lokalny |
| ZDAL | Zdalny |
| ZEZW | Zezwolenie |
| ZGOD | Składowa zgodna |
| ZW | Komenda Załącz |
| Zał | Załączenie (komenda) |
| zał | załączony (stan) |
| | |
| ŹRD | Źródło, Źródło wirtualne (pomiarowe) |
| | |
| 3I0 | Obliczony prąd doziemny |

# Zabezpieczenie szyn zbiorczych B30

# Indeks

## Numeryczne


4L Discrepancy - komunikat ..... 7-8


## A


AND - bramka ..... 4-85
ANSI - kody funkcji ..... 2-2
Atesty ..... 2-42
Automatyka LRW
  Sygnały logiczne ..... 5-217
  Logika ..... 5-277
Adres MAC
  Stany i pomiary ..... 6-32
  RxGOOSE ..... 5-76
  TxGOOSE ..... 5-72


## B


Bateria
  Gospodarka odpadami ..... 10-20
  Kontrola stanu urządzenia ..... 5-132
BLOKOWANIE - ustawienie ..... 5-5
Bezpieczeństwo
  Hasła dla nastaw i komend ..... 5-10
  Ustawienia ..... 5-20
Bus replica - ustawienia ..... 5-187
Budżet optyczny ..... 2-38
Bit symulacji ..... 5-360
Blokada zmiany
  firmware ..... 3-75, 3-76, 5-24
  ustawień ..... 3-75, 3-76, 5-24


## C


Certyfikacja CE ..... 2-42
Certyfikacja UL ..... 2-42
Certyfikacja CSA ..... 2-42
Check Settings - komunikat ..... 7-7
CID - pliki
  tworzenie ..... 5-60
Charakterystyki
  FlexCurves ..... 5-251
  IAC ..... 5-249
  IEC ..... 5-248
  IEEE ..... 5-247
Czyszczenie ..... 2-42
Czyszczenie rejestrów ..... 5-41
COMM Path Incomplete - komunikat ..... 7-8, 7-10
Czas
  Stany i pomiary ..... 6-30
  Działanie ..... 6-32
  Ustaw ..... 5-116, 6-26, 7-3
  Synchronizuj ..... 5-116, 6-26
  Ustawienia ..... 5-116, 6-26
  Ustawienia dla szyny procesowej ..... 5-196
COMTRADE - przeglądanie plików ..... 4-82
Connectors, LC and ST ..... 3-13
CyberSentry
  Sygnały logiczne ..... 5-216
Częstotliwość ..... 5-152
Czas komunikatu ..... 5-27


## D


Diagnostic Alarm COP - komunikat ..... 7-8
Diagnostic Alarm DSP - komunikat ..... 7-8
Diagnostic Failure - komunikat ..... 7-6
Direct Device Off - komunikat ..... 7-8

Data
Ostatniego czyszczenia rejestracji ..... 6-28
Ostatniego czyszczenia raportu zwarcia ..... 6-28
Ostatniego czyszczenia PMU ..... 6-31
Ostatniej zmiany nastaw ..... 6-32
Produkcji ..... 6-32
Ustaw ..... 5-116, 6-26, 7-3
Detektor zwarcia
Sygnały logiczne ..... 5-223
DOS Partition Alarm - komunikat ..... 7-8
Diody LED
Dane techniczne ..... 2-29, 2-30

## E

Energia
Czyszczenie ..... 5-41, 7-2
Dane techniczne ..... 2-31
Elementy cyfrowe
Sygnały logiczne ..... 5-220
Equipment Mismatch - komunikat ..... 7-7, 7-13
Ekrany użytkownika
Przywołaj i przewijaj ..... 5-140
Ustawienia ..... 5-140

## F

Filozofia programowania funkcji ..... 5-4
Flex States
Ustawienia ..... 5-139
Dane techniczne ..... 2-29
FlexElements
Sygnały logiczne ..... 5-220
Dane techniczne ..... 2-29
FlexLogic
Komunikaty o błędach ..... 7-7
FUNKCJA - ustawienie ..... 5-5

## G

Gospodarka odpadami ..... 10-20
GOOSE
FlexAnalogs ..... A-24, A-25
Symulacja ..... 5-365, 5-366

## H

Heartbeat - ramki ..... 5-73
HSR
support ..... 2-2

## I

Instalacja
Ustawienia ..... 5-149

## J

Język ..... 5-27

## K

Komunikacja
DNP ..... 5-53
IEC 60870-5-104 ..... 5-108, 5-109, 5-110
UR-UR ..... 2-38
Rejestry Modbus ..... 5-116
Ustawienia Modbus ..... 5-51
Ustawienia ..... 5-53
Dane techniczne ..... 2-36, 2-38
Konta użytkowników
Hasło dla nastaw i komend ..... 5-10
Kontrola stanu urządzenia ..... 5-132
Kierunek wirowania pola ..... 5-152
Kody zamówieniowe ..... 6-32
Kontrola synchronizmu - 25
FlexAnalogs ..... A-8, A-9, A-10
Sygnały logiczne ..... 5-223

## L

LC - końcówki światłowodowe ..... 3-13
LED test
Ustawienia ..... 5-128, 5-130, 5-131
Logika programowalna ..... 4-85, 5-228
Low on Memory - komunikat ..... 7-8
Liczniki cyfrowe
Stany i pomiary ..... 6-8
Sygnały logiczne ..... 5-219

## M

Media storage alarm - komunikat ..... 7-10
Memory low - komunikat ..... 7-8
Missing messages, RxGOOSE - komunikat ..... 7-10
Modbus
Rejestry ..... 5-116
Ustawienia ..... 5-51
Mapa ..... 5-116
Module Failure - komunikat ..... 7-13
Moduł kierunkowości Io/3I0 - 67N/G
Sygnały logiczne ..... 5-221
Ustawienia ..... 5-263
Moduł kierunkowości - 67P
Sygnały logiczne ..... 5-221
Ustawienia ..... 5-255
Monitoring I2t wyłącznika
Czyszczenie ..... 5-41, 7-2
Sygnały logiczne ..... 5-217
Ustawienia ..... 5-325
Model urządzenia
Stany i pomiary ..... 6-32

## N

NAND - bramka ....4-85
NOR - bramka ....4-85
NOT - bramka ....4-85
Numer seryjny ....6-32
Nazwa przekaźnika ....5-149
Nieautoryzowany dostęp
  Polecenia ....5-41
  Kasowanie ....7-2

## O

OR - bramka ....4-85
Oscillatory GOOSE - komunikat ....7-9
Over Temperature - komunikat ....7-11
Odłączniki
  Sygnały logiczne ....5-220
  Ustawienia ....5-187

## P

Parallel Redundancy Protocol (PRP)
  Dane techniczne ....2-37
Panel przedni podstawowy
  Dane techniczne ....2-29, 2-30
Panel przedni rozszerzony
  Dane techniczne ....2-29, 2-30
Parametry wyświetlania ....5-27
Panel graficzny
  Przyciski nawigacyjne ....4-40
  Dane techniczne ....2-36
  Port USB ....5-115
Przyciski sterownicze
  Dane techniczne ....2-30
PMU
  Stany i pomiary ....6-31
  Status aktywacji ....6-32
Port
  Ustawienia dla szyny procesowej ....5-198
Port
  DNP ....5-53
  IEC 60870-5-104 ....5-108, 5-109, 5-110
  Modbus ....5-51
  SNTP ....5-120
  TFTP ....5-107
Przyciski programowalne
  Sygnały ogólne ....5-227
Pomiar
  Częstotliwość ....2-31
  Moc ....2-31
  Prąd ....6-17, 6-18, 6-19, 6-20, 6-21, 6-22, 6-23, 6-24
  Napięcie ....2-31
Pomiary n-minutowe ....5-127
Powrót napięcia na wyłączony wyłącznik
  Sygnały logiczne ....5-217
  Ustawienia ....5-333, 5-335, 5-338
Precision Time Protocol (PTP)
  Ustawienia ....5-116, 6-26
  Ustawienia dla szyny procesowej ....5-196
  Dane techniczne ....2-37
Przerzutniki z pamięcią nieulotną
  Sygnały logiczne ....5-220
  Ustawienia ....5-238
Press Reset Key - komunikat ....7-11
Przesyłanie plików - IEC61850 ....5-106
Przesyłanie plików - TFTP ....5-107
Przesyłanie plików - SFTP ....5-53
Prototype Firmware - komunikat ....7-10
Przyciski
  Dane techniczne ....2-30
  Sygnały logiczne ....5-227
Porty szeregowe
  Ustawienia ....5-42
  Dane techniczne ....2-36
Przykłady aplikacji
  strefy ZS ....8-3
Port USB
  Panel graficzny ....5-115
  Dane techniczne ....2-36
Przełączanie grup nastaw ....5-297, 5-299, 5-319, 5-322
  Sygnały logiczne ....5-223
Plik nastaw ....5-60
Pliki zapasowe ....5-60
Przepływ prądu przez wyłączony wyłącznik
  Sygnały logiczne ....5-217
  Schemat logiki ....5-332
  Ustawienia ....5-328
Przełacznik programowalny
  Sygnały logiczne ....5-222
Przetworniki
  Ustawienia ....5-354, 5-355, 5-357
  Dane techniczne ....2-33

## R

RAM Filesystem Fail - komunikat ....7-7
Raport zwarcia
  Stany i pomiary ....6-28
  Czyszczenie ....5-41, 7-2
Rejestrator zakłóceń
  Czyszczenie ....5-41, 7-2
  Ustawienia ....5-123
  Dane techniczne ....2-30
  Pobieranie za pomocą EnerVista ....4-2
Rejestrator wartości analogowych
  Stany i pomiary ....6-30
  Czyszczenie ....5-41, 7-2
  Dane techniczne ....2-31

Redundancja
HSR ..... 2-2
SNTP ..... 5-120
Dane techniczne ..... 2-37
RRTD Comm Fail - komunikat ..... 7-10
RS232
Dane techniczne ..... 2-36
RS485
Dane techniczne ..... 2-36
RTD Trouble - komunikat ..... 7-14
RxGOOSE
Sygnały analogowe ..... A-24, A-25
RxGOOSE Fail - komunikat ..... 7-10
RxGOOSE Offline - komunikat ..... 7-10

## S

Sygnalizacja (alerty)
Ustawienia ..... 5-5
Synchronizacja czasu
Ustawienia ..... 5-116, 6-26
Ustawienia dla szyny procesowej ..... 5-196
Settings Save Error - komunikat ..... 7-10
SFP
Kontrola stanu urządzenia ..... 7-9
SFTP
Załącz/odstaw ..... 5-53
Symulacja
Ustawienia ..... 5-365, 5-366
Schemat synoptyczny ..... 2-3
SNTP Failure - komunikat ..... 7-9
SNTP
Dane techniczne ..... 2-37
Redundancja ..... 5-120
Ustawienia ..... 5-120
ST - końcówki światłowodowe ..... 3-13
Storage Media Alarm - komunikat ..... 7-10
Standardy ISO ..... 2-42
System Exception - komunikat ..... 7-11
System Failure - komunikat ..... 7-7
SPZ
Sygnały logiczne ..... 5-216
Ustawienia ..... 5-313
Sekwencja SPZ ..... 5-318
Dane techniczne ..... 2-28
System elektroenergetyczny ..... 5-152
Schemat podłączenia ..... 3-14
Szyna procesowa
Ustawienia PTP ..... 5-196
Porty ..... 5-198
Czas - PTP ..... 5-196
Szyna zbiorcza
Sygnały logiczne ..... 5-224
Ustawienia ..... 5-295

## T

TDR Trouble - komunikat ..... 7-14
Telezabezpieczenie
Stany i pomiary ..... 6-6
Czyszczenie ..... 7-2
Ustawienia ..... 5-148
Temp Monitor - komunikat ..... 7-11
Testowanie
Wymuś stan wejść ..... 5-363, 5-364
Ustawienia ..... 5-360
TFTP
put - nie można wykonać ..... 5-107
Ustawienia ..... 5-107
Timery stref ..... 5-306, 5-307
To Install Settings - komunikat ..... 7-7
Testy stanów przejściowych ..... 2-41

## U

UDP dla TFTP ..... 5-107
Unit Not Calibrated - komunikat ..... 7-11
URS. - plik nastaw ..... 5-60
Uszkodzenie w obwodach napięciowych - VTFF
Sygnały logiczne ..... 5-223
Uszkodzenie w obwodach PP
Sygnał logiczne ..... 5-219
Schematy logiczne ..... 5-338
Ustawienia ..... 5-337
Dane techniczne ..... 2-25

## V

Voltage Monitor - komunikat ..... 7-11

## W

Wartość odniesienia (pu) ..... 5-4
Wrong Transceiver - komunikat ..... 7-12
Wejścia RTD
RTD - Sygnał analogowe ..... A-10
RTD - Dane techniczne ..... 2-33
DCmA - Sygnał analogowe ..... A-10
DCmA - Ustawienia ..... 5-354, 5-355, 5-357
DCmA - Dane techniczne ..... 2-33
Wejścia wirtualne ..... 6-5, 6-7, 6-8, 6-9, 6-10, 6-11, 6-12, 6-13
Wyjścia
Zasilacz ..... 2-36
Zestyk watchdog ..... 2-35
Fast form-C ..... 2-35
Form-A ..... 2-34
Form-C ..... 2-35
Fizyczne - sygnały logiczne ..... 5-224
DCmA - Dane techniczne ..... 2-36
Typu Direct ..... 5-143, 5-350

Wejścia
prądowe - dane techniczne ....2-32
fizyczne - dane techniczne ....2-32
fizyczne - ustawienia i sygnały logiczne ....5-342, 5-344, 5-345, ....5-348, 5-349, 5-350, 5-353, 5-354, 5-363, 5-364
DCmA - dane techniczne ....2-33
IRIG-B - dane techniczne ....2-33
RTD - dane techniczne ....2-33
Wyłącznik
Sygnały logiczne ....5-218
Ustawienia ....5-157, 5-159

## X

XOR - bramka ....4-85

## Z

Zabezpieczenie zablokowane ....5-149, 7-7
Zabezpieczenie nadnapięciowe napięcia dodatkowego - 59X
Sygnały logiczne ....5-216
Zabezpieczenie podnapięciowe napięcia dodatkowego - 27X
Sygnały logiczne ....5-216
Zabezpieczenie różnicowe szyn
Stany i pomiary ....6-17
Charakterystyka ....5-242
Sygnały logiczne ....5-219
Schemat logiczny ....5-245
Ustawienia ....5-240
Dane techniczne ....2-24
Zasada działania ....8-3
Zabezpieczenie podczęstotliwościowe - 81
Sygnały logiczne ....5-224
Zabezpieczenie nadnapięciowe fazowe - 59P
Sygnały logiczne ....5-222
Zabezpieczenie ziemnozwarciowe bezzwłoczne - 50N
Sygnały logiczne ....5-220
Zabezpieczenie nadnapięciowe składowej zerowej - 59N
Sygnały logiczne ....5-221
Zabezpieczenie ziemnozwarciowe zwłoczne - 51N
Sygnały logiczne ....5-221
Zabezpieczenie nadprądowe zwłoczne - 51P
Sygnały logiczne ....5-222
Zabezpieczenie podnapięciowe fazowe - 27P
Sygnały logiczne ....5-222
Zabezpieczenie martwej strefy
Sygnały logiczne ....5-220
Schematy logiczne ....5-284
Ustawienia ....5-281
Dane techniczne ....2-27
Zabezpieczenie ziemnozwarciowe bezzwłoczne - 50G
Sygnały logiczne ....5-220
Zabezpieczenie ziemnozwarciowe zwłoczne - 51G
Sygnały logiczne ....5-220
Zabezpieczenie nadprądowe bezzwłoczne - 50P
Sygnały logiczne ....5-221
Dane techniczne ....2-25
Zegar
Ustaw ....7-3
Zbocza
Sygnały lgoczine ....5-228
Zgodność ....2-42
ZDARZENIA - ustawienie ....5-6
Źródła wirtualne
Stany i pomiary 6-17, 6-18, 6-19, 6-20, 6-21, 6-22, 6-23, 6-24
Przykład wykorzystania ....5-155
Sygnały analogowe ....A-13, A-14, A-15, A-16